SUBARU

OUTBACK

מדריך תפעול רכב

SUBARU

סמלת
תמיד בתנועה

מבוא

לקוח יקר,

ברכותינו לרגל בחירתך ברכב **סובארו**.

במדריך זה ניתן למצוא מידע חיוני לנסיעה בטוחה, לטיפול ולתחזוקה לאורך זמן, עצות ואזהרות חשובות, וכיצד להגיע לביצועים הטובים ביותר על סמך המאפיינים הטכניים המיוחדים של הרכב.

המדריך כולל את כל המידע הדרוש על מנת לשמור את רכבך במצב מעולה, ולתחזק בצורה מיטבית את כל מערכות הרכב.

אנו ממליצים לקרוא אותו בעיון כדי להכיר את רכבך ואת דרכי פעולתו. לקבלת מידע אשר אינו נכלל במדריך זה, כגון פירוט תיקונים וכוונונים, ניתן לפנות למרכז שירות. האגף הטכני של סמלת ממליץ לפנות למרכז שירות מורשה **סובארו** מטעם היבואן לשם קבלת המידע.

בנוסף, מדריך זה מתייחס לכל הדגמים, ומכיל את כל הציוד, כולל הציוד האופציונלי, המותקן בבית החרושת. משום כך, ייתכן כי חלק מההסברים מתייחסים לציוד אשר אינו מותקן ברכבך.

המידע, המפרטים והאיורים הנמצאים במדריך תקפים בעת ההדפסה. יצרן הרכב שומר לעצמו את הזכות לשנות מפרטים ותכנונים בכל עת, ללא התראה מראש, וללא מחויבות כלשהי לבצע שינויים זהים או דומים בכלי רכב שנמכרו בעבר.

אנו בטוחים שהספרות ומרכזי השירות שלנו יעזרו לך ליהנות מרכבך החדש, ומהשירות שמספקת חברת סמלת במרכזי השירות שלה.

נא להשאיר מדריך זה ברכב בעת מכירתו. בעל הרכב הבא יהיה זקוק למידע הכלול בו.

אנו מאחלים לך קריאה מהנה נסיעה בטוחה.

סמלת - היבואנית הרשמית של סובארו, ג'יפ,
אלפא רומיאו, פיאט, אבארט, מזראטי,
פראר‍י, קרייזלר, דודג', ראם ואיווקו

"SUBARU" ועיצוב צבר ששת הכוכבים הם סימנים מסחריים רשומים של SUBARU CORPORATION.
© Copyright 2020 SUBARU CORPORATION

מדריך זה מתאר את סוג הרכב הבא.

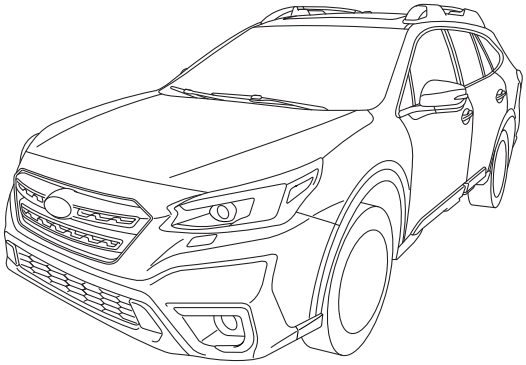

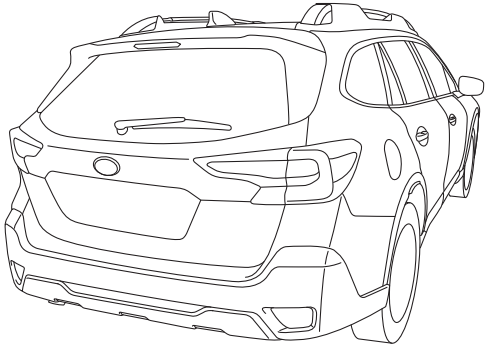

002023

תוכן העניינים

הקדמה	
אינדקס מאויר	
מושבים, חגורות בטיחות וכריות אוויר	1
מפתחות ודלתות	2
מכשירים ובקרות	3
בקרת אקלים	4
מערכת השמע	5
ציוד פנימי	6
התנעה והפעלה	7
עצות לנהיגה	8
במקרה חירום	9
טיפוח הרכב	10
תחזוקה ושירות	11
מפרטים	12
נספח	13
אינדקס	14

1-1. אחריות 2
1-2. כיצד להשתמש במדריך זה 2
השימוש במדריך לנהג 2
אזהרות בטיחות 3
סימן בטיחות 3
רשימת קיצורים 4
1-3. סמלים ברכב 4
1-4. אמצעי זהירות בזמן נהיגה 5
חגורות בטיחות וכריות אוויר 5
אמצעי בטיחות לילדים 5
גזי הפליטה של המנוע (פחמן חד-חמצני) 7
שתיית אלכוהול ונהיגה 7
תרופות ונהיגה 7
נהיגה בזמן עייפות או נמנום 8
ביצוע שינויים ברכבך 8
שימוש בטלפון נייד בזמן נהיגה 8
נהיגה ברכב המצויד במערכת ניווט 8
נהיגה עם חיות מחמד 8
לחץ אוויר בצמיגים 9
נהיגה בכביש ובשטח 9
חיבור אביזרים 9
1-5. מידע כללי 10
מחוון החלפת הילוך 10
1-6. הנחיה 2006/66/EC של האיחוד האירופי לגבי סוללות ומצברים 10
1-7. רמות הרעש ברכב (בהתאם לתקנה Customs Union Regulation) 11

1-1. אחריות

כל המידע לגבי האחריות, כולל פרטי הכיסויים וההגבלים, נמצא ב"חוברת אחריות ותחזוקה". נא לקרוא את המידע לגבי האחריות בעיון.

1-2. כיצד להשתמש במדריך זה

■ השימוש במדריך לנהג

לפני שתפעיל את רכבך, קרא בעיון מדריך זה. מלא אחר ההוראות שבמדריך על מנת להגן על עצמך ולהאריך את חיי השרות של מכוניתך. אי-מילוי אחר ההוראות עלול לגרום לפגיעה גופנית קשה ולנזק למכוניתך.

מדריך זה מורכב מארבעה עשר פרקים. כל פרק מתחיל בתוכן עניינים קצר, כך שתוכל לגלות במבט קצר אם הפרק מכיל את המידע אותו אתה מחפש.

מבוא

בפרק זה מופיע מידע כללי לפני הנהיגה.

אינדקס מאויר

בפרק זה יש מידע ואיורים המתארים את מבנה הרכב ורכיביו.

פרק 1: מושבים, חגורות בטיחות וכריות אוויר מושבים, חגורות בטיחות וכריות אוויר

פרק זה מסביר כיצד להשתמש במושבים ובחגורות הבטיחות, כולל אזהרות לגבי כריות האוויר.

פרק 2: מפתחות ודלתות

פרק זה מסביר איך להפעיל את המפתחות, המנעולים והחלונות.

פרק 3: מכשירים ובקרות

פרק זה מסביר את פעולתם של מחווני לוח המכשירים וכיצד להשתמש במכשירים ובמתגים אחרים.

פרק 4: בקרת אקלים

פרק זה מסביר כיצד מפעילים את בקרת האקלים.

פרק 5: מערכת השמע

פרק זה מסביר אודות מערכת השמע ברכבך.

פרק 6: ציוד פנימי

פרק זה מסביר כיצד מפעילים את הציוד הפנימי.

פרק 7: התנעה והפעלה

פרק זה מסביר כיצד מתניעים ומפעילים את הסובארו שלך.

פרק 8: עצות לנהיגה

פרק זה מסביר איך לנהוג ברכבך במצבים שונים וגם מכיל המלצות לנהיגה בטוחה.

פרק 9: במקרה חירום

פרק זה מסביר מה לעשות במקרה של תקלה, כגון נקר או התחממות מנוע.

פרק 10: טיפוח הרכב

פרק זה מסביר איך לשמור על המראה הנאה של הסובארו שלך לאורך זמן.

פרק 11: תחזוקה ושירות

פרק זה מנחה מתי עליך לקחת את מכוניתך למוסך לשם תחזוקה שוטפת וכן כיצד לשמור על הפעולה התקינה של מכוניתך.

פרק 12: מפרטים

בפרק זה רשומות המידות והקיבולות של הסובארו שלך.

פרק 13: נספח

פרק זה מספק מידע נוסף לידיעתך.

פרק 14: אינדקס

פרק זה מכיל רשימה אלפבית של כל המושגים במדריך זה. ניתן להשתמש בה כדי לאתר במהירות נושאים עליהם תרצה לקרוא.

בדגמים עם מערכת EyeSight:

לפרטים על מערכת EyeSight, עיין בנספח למדריך לנהג העוסק במערכת EyeSight.

בהתאם למפרטים, הרכב המופיע באיורים עשוי להיות שונה מהרכב שלך מבחינת האבזור.

■ אזהרות בטיחות

במדריך זה תמצא מספר קטעים הנושאים כותרת "אזהרה", "זהירות" או "הערה".

קטעים אלה מזהירים אותך מפני סיכונים אפשריים היכולים לגרום לפציעה לך או לאחרים.

אנא קרא אזהרות בטיחות אלו וגם חלקים אחרים של מדריך זה בעיון כדי להבין טוב יותר כיצד להשתמש במכונית הסובארו שלך בבטחה.

⚠ אזהרה

אזהרה מציינת מצב בו עלולות להיגרם פציעה קשה או מוות במקרה של התעלמות מהאזהרה.

⚠ זהירות

זהירות מציינת מצב בו עלולים להיגרם פציעה או נזק לרכב, או שניהם, במקרה של התעלמות מהאזהרה.

הערה

הערה נותנת מידע או מציעה כיצד להשתמש טוב יותר ברכבך.

■ סימן בטיחות

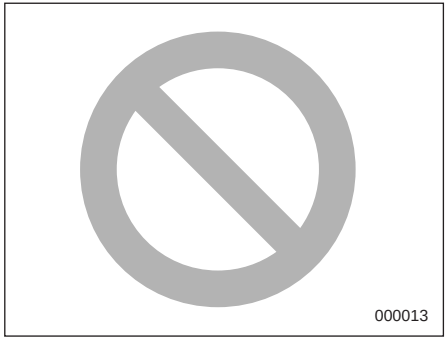

במדריך זה יופיע ליד טקסטים מסוימים סמל של עיגול עם לוכסן. המשמעות של סמל זה היא "אסור", "אל תעשה זאת", או "אל תאפשר לזה לקרות", בהתאם להקשר.

■ רשימת קיצורים

ספר זה עשוי להכיל קיצורים לועזיים. משמעותם של קיצורים אלה מופיעה ברשימה הבאה.

קיצור	משמעות
ABS	מערכת למניעת נעילת גלגלים
A/C	מזגן
ADB	אלומת נהיגה מסתגלת
ALR	מנגנון נעילה אוטומטית
ALR/ELR	מנגנון נעילה אוטומטית/מנגנון לנעילת חירום
AVH	החזקת רכב אוטומטית
AWD	הנעה לכל הגלגלים
BSD	גילוי רכב בנקודות מתות בשדה הראייה)
CVT	תיבת הילוכים רציפה
EBD	חלוקה אלקטרונית של כוחות הבלימה
ELR	מערכת איסוף ונעילה במצב חירום
GPS	מערכת GPS
LCA	סיוע במעבר נתיב
LED	דיודה פולטת אור (נורית LED)
MPW	המשקל המרבי המותר)
OBD	מערכת דיאגנוסטיקה ברכב
RAB	בלימה אוטומטית בנסיעה לאחור

קיצור	משמעות
RCTA	התראה על תנועה צולבת מאחור
Rear MPAW	משקל מרבי מותר על סרן אחורי
RON	מספר אוקטן
SI-DRIVE	מערכת לנהיגה חכמה של סובארו
SRH	פנסים ראשיים המגיבים לסיבוב ההגה
SRS	מערכת כריות אוויר (מערכת ריסון משלימה)
SRVD	גילוי רכב מאחור של סובארו
TPMS	מערכת לניטור לחץ האוויר בצמיגים

1-3. סמלים ברכב

להלן חלק מן הסמלים שעשויים להופיע ברכבך.

• למידע על נוריות האזהרה והחיווי, עיין בנושא "נוריות אזהרה וחיווי" ☞ 24.

סימן	שם הנורית
	אזהרה
	זהירות
	קרא הוראות אלה בעיון
	הרכב משקפי הגנה
	נוזל המצבר מכיל חומצה גופריתית:
	הרחק ילדים
	הרחק אש
	מנע פיצוצים

1-4. אמצעי זהירות בזמן נהיגה

■ חגורות בטיחות וכריות אוויר

⚠ אזהרה

- **על כל נוסעי הרכב לחגור חגורות בטיחות לפני תחילת הנסיעה. אחרת, תגדל סכנת הפגיעה הקשה בעת עצירה פתאומית או תאונה.**
- **כדי להבטיח הגנה מרבית במקרה של תאונה, על הנהג וכל הנוסעים ברכב לחגור חגורת בטיחות כל זמן שהרכב בתנועה. כרית האוויר SRS (System Restraint Supplemental) אינה מבטלת את הצורך בחגירת חגורות הבטיחות. ביחד עם חגורות הבטיחות, היא מספקת את ההגנה המשולבת הטובה ביותר במקרה של תאונה קשה.**

  אי-חגירת חגורת בטיחות מגדילה את הסיכון לפציעה חמורה או למוות, אפילו אם מותקנת ברכב כרית אוויר.
- **כריות האוויר מתנפחות במהירות ובכוח רב. נוסעים שאינם יושבים כראוי כאשר כרית האוויר מתנפחת עלולים להיפצע קשות. מכיוון שכרית האוויר תופסת חלל רב כאשר היא מתנפחת, על הנהג לשבת תמיד זקוף במושב ורחוק ככל האפשר מן ההגה מבלי לאבד שליטה על הרכב, ועל הנוסע במושב הקדמי להזיז את המושב לאחור ככל שניתן ולשבת זקוף בתוך המושב.**

קרא בעיון את הקטעים הבאים לגבי הוראות ואמצעי זהירות.

- לגבי מערכת חגורות הבטיחות, עיין בנושא "חגורות בטיחות" ☜ 45.
- לגבי מערכת כריות האוויר, עיין בנושא "כריות אוויר SRS* (מערכת כריות אוויר)" עמוד ☜ 83.

■ אמצעי בטיחות לילדים

⚠ אזהרה

- **אין להושיב ילד על הברכיים או להחזיקו בזרועות הנוסעים כאשר הרכב בתנועה. הנוסע אינו יכול להגן על הילד מפני פציעה בזמן התנגשות, מכיוון שהילד יילכד בין הנוסע לבין עצמים שונים בתוך הרכב.**
- **כאשר הרכב בתנועה, חובה להושיב תינוקות וילדים קטנים במושב האחורי כשהם רתומים במושב בטיחות לתינוק או לילד, המתאים לגיל הילד, לגובהו ולמשקלו. אם הילד גדול מדי עבור מערכת ריסון לילדים, יש להושיבו במושב האחורי ולרתום אותו באמצעות חגורת בטיחות. לפי הסטטיסטיקה של תאונות דרכים, ילדים בטוחים יותר כאשר הם רתומים בצורה נכונה במקומות ישיבה אחוריים מאשר במקומות ישיבה קדמיים. אסור בהחלט להרשות לילד לעמוד או לכרוע על המושב בזמן נסיעה.**
- **חובה להושיב בכל עת ילדים שגילם עד 12 שנים, או שגובהם עד 1.5 מ', במושב האחורי כשהם רתומים כהלכה במושב בטיחות לילדים או בחגורת בטיחות. כרית האוויר מתנפחת במהירות ובעצמה גבוהה ויכולה לפצוע או אפילו להרוג ילדים, במיוחד אם גילם עד 12 שנים וגובהם עד 1.5 מ' והם אינם רתומים, או אם הם רתומים בצורה לא נכונה. מכיוון שילדים קלי-משקל וחלשים יחסית למבוגרים, הסיכון שלהם להיפצע מניפוח כרית האוויר גדול יותר.**

תווית אזהרה
A) כריות אוויר

⚠ אזהרה

- **אסור להשתמש במושב בטיחות לילדים הפונה לאחור במושב המוגן על-ידי כרית אוויר קדמית פעילה, הדבר עלול לגרום לילד פציעה קשה או מוות.**
- **בכל נסיעה שבה ילד יושב במושב האחורי חובה להפעיל את נעילת הבטיחות בדלתות האחוריות. נעילה זו תמנע פגיעה חמורה העלולה להיגרם אם הילד יפתח את הדלת בטעות וייפול החוצה. עיין בנושא "נעילת בטיחות לילדים" ☜ 139.**
- **נעל תמיד את חלונות הנוסעים עם מתג הנעילה כאשר ילדים נוסעים ברכב. אי-מילוי הנחיה זו עלול לגרום לפגיעה בילד שיפעיל את החלון החשמלי. עיין בנושא "חלונות" ☜ 139.**
- **אסור בהחלט להשאיר ילדים, מבוגרים, או בעלי חיים ללא השגחה ברכב. הם עלולים לפגוע בעצמם או באחרים בטעות בגלל הפעלה מקרית של המכונית. כמו כן, במזג אוויר חם או בימי שמש עלולה הטמפרטורה ברכב סגור לעלות במהירות עד כדי פגיעה חמורה או מוות.**
- **לפני עזיבת המכונית הקפד לסגור את כל החלונות ולנעול את כל הדלתות.**
- **בדגמים המצוידים בדלת אחורית מתרוממת חשמלית, נעה הדלת האחורית המתרוממת בכוח רב יחסית כאשר מפעילים אותה. מאחר והדלת האחורית המתרוממת עלולה לפצוע את כל מי שתפגע בו במהלך תנועתה, הקפד לפעול על פי ההנחיות הבאות:**
  - **לפני שמפעילים את הדלת האחורית המתרוממת החשמלית יש לבדוק ולוודא שאף ילד אינו נמצא בסביבתה.**
  - **אל תניח לילדים להפעיל את הדלת האחורית המתרוממת החשמלית.**

קרא בעיון את הקטעים הבאים לגבי הוראות ואמצעי זהירות.

- לגבי מערכת חגורות הבטיחות, עיין בנושא "חגורות בטיחות" ☜ 45.
- לגבי מערכת הריסון לילדים, עיין בנושא "מערכות ריסון לילדים" ☜ 57.
- לגבי מערכת כריות האוויר, עיין בנושא "כריות אוויר SRS* (מערכת כריות אוויר)" עמוד ☜ 83.
- למידע על הדלת האחורית המתרוממת החשמלית, עיין בנושא "דלת אחורית מתרוממת חשמלית" ☜ 143.

■ גזי הפליטה של המנוע (פחמן חד-חמצני)

⚠ אזהרה

- **אסור בהחלט לשאוף את גזי הפליטה של המנוע. גזים אלה מכילים פחמן חד-חמצני (CO) שהינו גז חסר צבע וחסר ריח, המסוכן עד כדי גרימת מוות כאשר נשאף.**
- **הקפד לשמור על מערכת פליטה מתוחזקת כיאות, על מנת למנוע כניסת גזי פליטה אל תא הנוסעים.**
- **לעולם אל תפעיל את המנוע בתוך מקום סגור, כגון מוסך, פרט לזמן הקצר הדרוש על מנת להיכנס לתוכו או לצאת ממנו עם הרכב.**
- **הימנע מישיבה ברכב חונה לזמן ממושך עם מנוע פועל. אם אין דרך להימנע מכך, השתמש במאוורר הרכב על מנת לאלץ כניסה של אוויר טרי לתוך הרכב.**
- **הקפד לשמור על סבכת כניסת האוויר הקדמית נקייה משלג, עלים, לכלוך או גופים זרים על מנת לאפשר פעולה תקינה של מערכת האוורור.**
- **אם אתה חושד שגזי פליטה נכנסים לתוך הרכב, יש לבדוק ולתקן זאת בהקדם האפשרי. אם אתה חייב לנהוג בתנאים אלה, עשה זאת כאשר כל החלונות פתוחים לגמרי.**
- **הקפד שהדלת האחורית המתרוממת תהיה סגורה במהלך הנסיעה, על מנת למנוע חדירה של גזי פליטה אל תא הנוסעים.**

■ שתיית אלכוהול ונהיגה

⚠ אזהרה

נהיגה לאחר שתיית אלכוהול היא מאוד מסוכנת. אלכוהול במערכת הדם מאט את תגובותיך ומגביל את תפיסתך, את שיפוטך ואת תשומת לבך. אם תנהג אחרי שתייה – אפילו אם שתית רק מעט – הדבר יגדיל את סכנת מעורבותך בתאונה קשה או קטלנית העלולה להסתיים בפציעה קשה או מוות שלך, של נוסעיך, או של אחרים. בנוסף, אם תיפצע בתאונה, האלכוהול עלול להחמיר את הפציעה.

אנא אל תשתה אלכוהול ותנהג.

נהיגה בעת שכרות היא אחת הסיבות השכיחות ביותר לתאונות. מאחר שאלכוהול משפיע בצורה שונה על אנשים שונים, ייתכן שצרכת יותר מדי אלכוהול מכדי לנהוג בצורה בטוחה אפילו אם רמת האלכוהול בדמך מתחת לגבול החוקי. הדבר הבטוח ביותר שתוכל לעשות הוא לעולם לא לנהוג אחרי שתיית אלכוהול.

■ תרופות ונהיגה

⚠ אזהרה

יש תרופות (הן שחייבות מרשם רופא והן שאינן חייבות) העלולות להאט את זמן התגובה שלך ולפגום בכושר התפיסה, השיפוט ותשומת הלב שלך. אם תנהג לאחר לקיחתן, הדבר עלול להגדיל את הסכנה שאתה, נוסעיך או אחרים יהיו מעורבים בתאונה חמורה או קטלנית.

אם הנך צורך תרופות כלשהן, בדוק עם הרופא או הרוקח או קרא את ההוראות המצורפות לתרופה על מנת לקבוע אם התרופה שאתה צורך יכולה לפגום בכושר הנהיגה שלך. אל תנהג לאחר לקיחת תרופה העלולה לגרום לנמנום או להשפיע בצורה אחרת על יכולתך להפעיל רכב מנועי בצורה בטוחה. אם מצבך הרפואי מחייב אותך לקחת תרופות, אנא התייעץ עם רופא.

אסור בהחלט לנהוג תחת ההשפעה של סמים אסורים. למען בריאותך ושלומך, אנו מבקשים שלא תצרוך סמים לא-חוקיים בכלל ולפנות לטיפול אם הנך מכור לסמים אלו.

■ נהיגה בזמן עייפות או נמנום

⚠ אזהרה

אם הנך עייף או מנומנם, זמן התגובה שלך יהיה איטי יותר וייפגמו כושר התפיסה, השיפוט ותשומת הלב שלך. אם תנהג כאשר אתה עייף או מנומנם, הדבר עלול להגדיל את הסכנה שאתה, נוסעיך או אחרים יהיו מעורבים בתאונה חמורה או קטלנית.

אם הנך עייף או מנומנם, אנא אל תמשיך לנהוג אלא מצא מקום בטוח למנוחה. בנסיעות ארוכות עליך לעשות הפסקות מנוחה מדי פעם כדי להתרענן לפני שתמשיך בנסיעה. אם ניתן, התחלף בנהיגה עם אחרים.

■ ביצוע שינויים ברכבך

⚠ אזהרה

אסור להסיר את מערכת הניווט ו/או מערכת השמע המקוריות של סובארו. כתוצאה מכך, התפקודים הבאים לא יפעלו.

- **צג בלוח המחוונים (LCD צבעוני)**
- **תמונת מבט לאחור וקווי העזר**
- **הגדרות הרכב**
- **בקרת אקלים**
- **מחמם מושבים קדמיים**
- **שעון**

⚠ זהירות

אסור בהחלט לבצע שינויים כלשהם במכונית שלך. שינויים עלולים להשפיע על הביצועים, רמת הבטיחות והעמידות של המכונית ועלולים אפילו להפר את חוקי התעבורה. בנוסף לכך, נזק או בעיות בביצועי המכונית שנגרמו בעקבות השינויים עלולים שלא להיות מכוסים במסגרת האחריות.

■ שימוש בטלפון נייד בזמן נהיגה

⚠ זהירות

אסור להשתמש במכשיר טלפון המוחזק ביד בזמן נהיגה. שימוש כזה עלול להסב את תשומת לבך מהנהיגה ולגרום לתאונה. אם הנך משתמש במכשיר טלפון המוחזק ביד, עצור בצד הדרך וחנה במקום בטוח ומותר על-פי החוק לפני ביצוע השיחה. השימוש בטלפון בזמן נהיגה מותר רק על-פי הוראות החוק והתקנות התקפות.

■ נהיגה ברכב המצויד במערכת ניווט

⚠ אזהרה

אין להסיח את הדעת מהנהיגה בשל צפייה בצג. בנוסף, אל תפעיל את בקרות מערכת הניווט בעת הנהיגה. אבדן תשומת הלב לנהיגה עלול לגרום לתאונה. אם ברצונך להפעיל את הבקרות של מערכת הניווט, ראשית עליך לעצור בצד הדרך ולחנות במקום בטוח.

■ נהיגה עם חיות מחמד

חיות מחמד שאינן רתומות כהלכה עלולות להפריע לנהיגה ולהסיט את תשומת לבך מהנהיגה. במקרה של תאונה או עצירה פתאומית, חיות או כלובים שאינם רתומים עלולים להיזרק בתוך המכונית ולפגוע בך או בנוסעים. בנוסף לכך, עלולות חיות המחמד להיפגע במצבים כאלה. למען הבטיחות עדיף שחיות המחמד תהיינה רתומות כהלכה במכוניתך. רתום את חיית המחמד בעזרת רתמה מיוחדת שיכולה להיות מעוגנת למושב האחורי באמצעות חגורת בטיחות או השתמש במנשא לחיות מחמד שניתן לעגון אותו למושב האחורי על-ידי העברת חגורת בטיחות דרך הידית שלו. לעולם אל תרתום חיות מחמד או מנשאי חיות מחמד במושב הקדמי שליד הנהג. למידע נוסף התייעץ עם

וטרינר, ארגון מקומי להגנת חיות או חנות לחיות מחמד.

■ לחץ אוויר בצמיגים

בדוק את לחץ האוויר בכל צמיג ובצמיג החלופי (אם קיים) לפחות פעם בחודש ולפני כל נסיעה ארוכה, וכוונן את הלחץ אם צריך.

בדוק את הלחץ כאשר הצמיגים קרים. השתמש במד לחץ אוויר כדי לכוונן את הלחצים לערכים המוגדרים בתווית לחצי האוויר בגלגלים. לפרטים עיין בנושא "צמיגים וגלגלים" ☜ 478.

⚠ אזהרה

נהיגה במהירויות גבוהות עם לחץ אוויר נמוך מאוד עלולה לגרום לעיוותים קשים בצמיגים ולהתחממותם המהירה. עלייה חדה בטמפרטורה עלולה לגרום להפרדת שכבות המבנה והריסת הצמיגים. איבוד השליטה ברכב כתוצאה מכך עלול לגרום תאונה.

■ נהיגה בכביש ובשטח

המכונית מוגדרת כרכב פנאי. שיעור ההתהפכות של רכבי פנאי גבוה באופן משמעותי מזה של כלי רכב אחרים. מרווח הגחון ומרכז הכובד של מכוניתך גבוהים יותר, וסכנת ההתהפכות גדולה יותר מאשר במכוניות נוסעים רגילות. גם ההתנהגות וכושר התמרון שונים מאלו של מכוניות נוסעים אחרות. כדי למנוע פציעה קשה או מוות כתוצאה מאבדן שליטה, הקפד לקרוא בעיון את הנושאים המתאימים ופעל בהתאם להנחיות ואמצעי הזהירות. עיין בנושא "נהיגה בשטח" ☜ 396.

■ חיבור אביזרים

⚠ אזהרה

- **אסור לחבר או להצמיד אביזרים, תוויות או מדבקות כלשהם (לבד ממדבקות ביקורת הממוקמות כהלכה) לשמשה הקדמית. פריטים כאלה עשויים לחסום את שדה הראייה שלך.**
- **אם קיים צורך לחבר אביזר (כגון התקן תשלום אגרה אלקטרוני (ETC) או תג אבטחה) לשמשה הקדמית, מומלץ לפנות למרכז שירות מורשה סובארו מטעם היבואן לקבלת פרטים על המיקום הנכון.**

1-5. מידע כללי

■ מחוון החלפת הילוך

⚠ זהירות

החיווי של נורית החיווי להחלפת הילוך מהווה רק הנחיה לנהיגה חסכונית יותר בדלק. נורית החיווי אינה מראה לנהג את התזמון הבטוח של פעולת החלפת ההילוכים. הנהג נושא באחריות להחלפת הילוכים מתאימה בהתאם לתנאי התנועה או הנהיגה (לדוגמה עקיפה או נסיעה במעלה שיפוע).

מחוון זה מסייע לנהג לנהוג בדרך חסכונית יותר בדלק. המערכת קובעת את תזמון החלפת ההילוכים בהתאם לתנאי הנהיגה, ומודיעה זאת לנהג באמצעות נורית החיווי במד המשולב. לפרטים, עיין בנושא "מחוון החלפת הילוך" ☜ 317.

הערה

בדרך כלל, החיווי להחלפת הילוך מסייע לנהוג בצורה יעילה וחסכונית יותר, ועשוי לפעול גם למניעת הדממה אפשרית של המנוע כשהוא פועל בסל"ד נמוך.

1-6. הנחיה 2006/66/EC של האיחוד האירופי לגבי סוללות ומצברים

הסימון המופיע להלן מייצג את הנחייה 2006/66/EC של האיחוד האירופי לגבי סוללות ומצברים.

הנחייה זו מתייחסת לאיסוף סוללות, מיחזור סוללות ומצברים שנאספו, וכן להימנעות מהעברת סוללות ומצברים למטמנות מכיוון שהם עלולים לגרום נזק לסביבה.

ברכבך נמצאות מספר סוללות שאינן מצוינות בסימון של הנחייה 2006/66/EC של האיחוד האירופי.

אנא בצע את הסילוק של סוללות או מצברים בהתאם להוראות החוק ולתקנות המקומיות.

ההתקנים הבאים מצוידים בסוללות שאינן מסומנות בסימון:

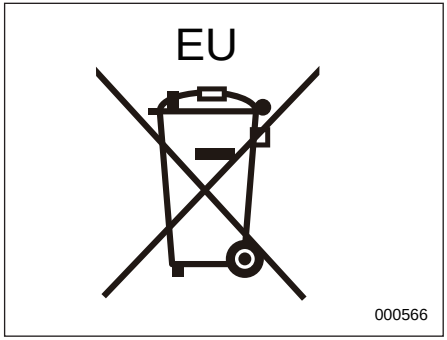

- תפסי המפתח החכם: CR2032

1-7. רמות הרעש ברכב (בהתאם לתקנה Customs Union Regulation)

TR CU 018/2011

(תקנה טכנית של CUSTOMS UNION, בנושא בטיחות כלי רכב אופניים)

מס׳ נספח 3: חלק 2

(דרישות מחייבות ביחס לרעש הפנימי בכלי רכב):

טבלה 2.1: הערות: מס׳ 3,

רמות הרעש שנמדדו במהלך האצה עשויות להגיע עד 81 dBA לכל היותר.

אין להשתמש ברכב זה עבור תחבורה ציבורית (למשל: מונית).

אינדקס מאויר

1-1. חוץ 14
1-2. פנים הרכב 16
1-4. לוח המכשירים 19
1-5. גלגל הגה 20
1-6. ידיות/מתגים לבקרת פנסים ומגבים 21
סוג A 21
סוג B 22
1-7. לוח מחוונים 23
1-8. נוריות אזהרה וחיווי 24

1-1. חוץ

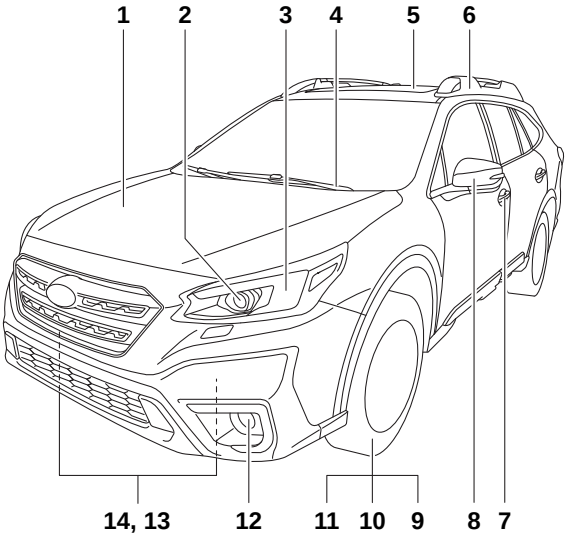

002024

1) מכסה תא המנוע (עמוד 464)
2) פנסים (עמוד 235, 493)
3) מאותתי פנייה (עמוד 245, 493)
4) מגבים קדמיים (עמוד 248)
5) גגון שמש (עמוד 153)
6) מסילות לגגון מטען (עמוד 403)
7) נעילת דלתות (עמוד 134)
8) מראות חיצוניות (עמוד 254)
9) לחץ אוויר בגלגלים (עמוד 480)
10) נקר בגלגל (עמוד 434)
11) שרשרות צמיגים (עמוד 401)
12) פנסי ערפל (עמוד 243, 507)
13) וו גרירה (עמוד 438)
14) טבעות עיגון (עמוד 438)

1) מפשיר אדים לשמשה אחורית (עמוד 251)
2) דלת פתח מילוי הדלק והמכסה (עמוד 305)
3) נעילת בטיחות לילדים (עמוד 139)
4) פתחי עיגון (עמוד 438)
5) פנסים (עמוד 235, 493)
6) מאותתי פנייה (עמוד 245, 493)
7) דלת אחורית מתרוממת (עמוד 142)
8) מגב שמשה אחורית (עמוד 249)
9) וו גרירה (עמוד 438)

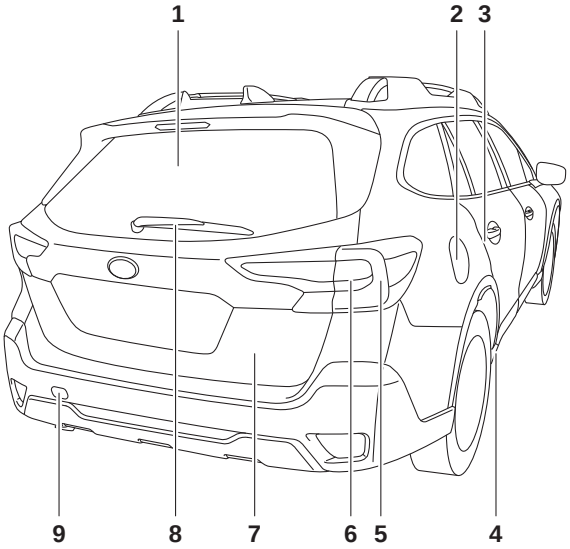

001909

1-2. פנים הרכב

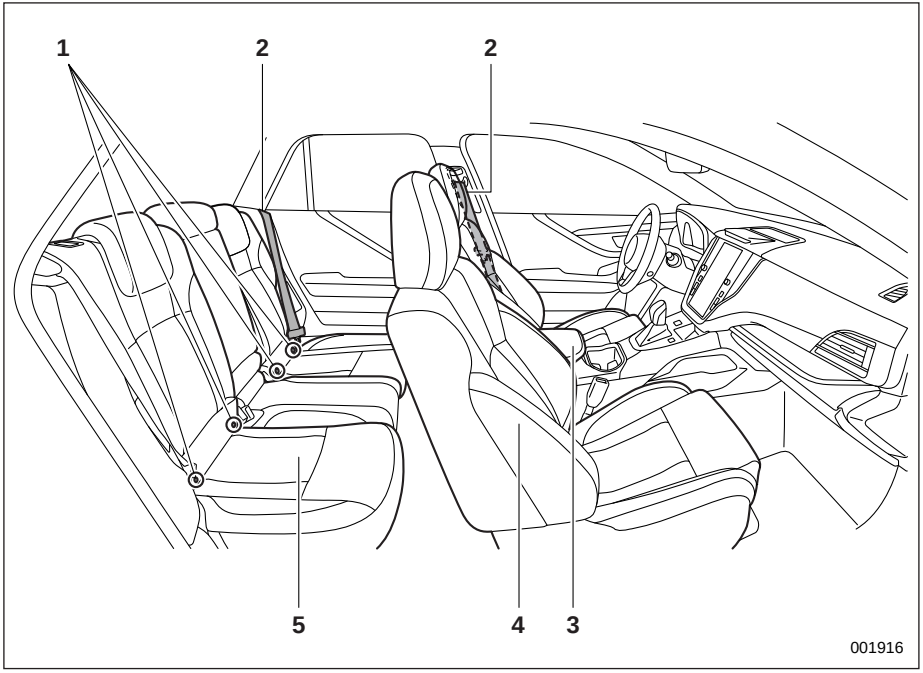

1) נקודות עיגון תחתונות למערכת ריסון לילדים ISOFIX (עמוד 79)
2) חגורות בטיחות (עמוד 45)
3) קונסולה מרכזית (עמוד 287)
4) מושבים קדמיים (עמוד 29)
5) מושבים אחוריים (עמוד 39)

1) מחזיק ספלים (עמוד 288)
2) ידית בורר הילוכים (עמוד 313)
3) שקע כוח USB (עמוד 291)
4) שקע חשמל לאביזרים (עמוד 290)
5) תא כפפות (עמוד 287)
6) דגמים עם שני צגים בגודל 7.0 אינץ'[1*] (עמוד 221)/בקרת אקלים (עמוד 264)/שמע[2*]
7) דגמים עם צג בגודל 11.6 אינץ'[1*] (עמוד 198)/בקרת אקלים (עמוד 267)/שמע[2*]/מערכת ניווט[2*]
8) מתגי חימום מושב אחורי (עמוד 38)
9) שקע כוח USB (עמוד 291)

*1: צג מידע מרכזי

*2: לפרטים על השימוש במערכת השמע והניווט (אם קיימת), עיין בחוברת הנפרדת של מערכת הניווט/שמע.

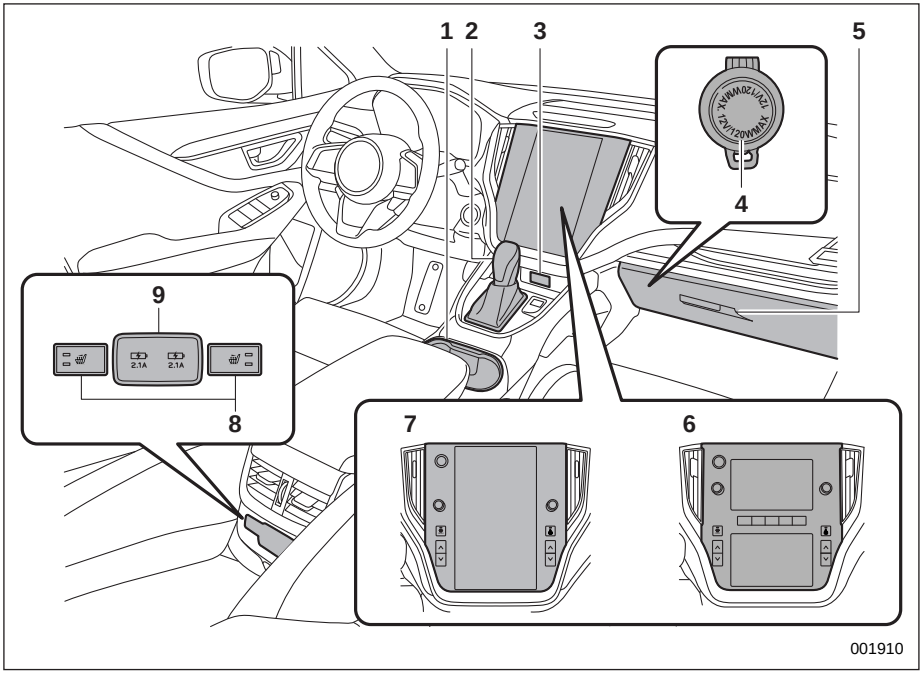

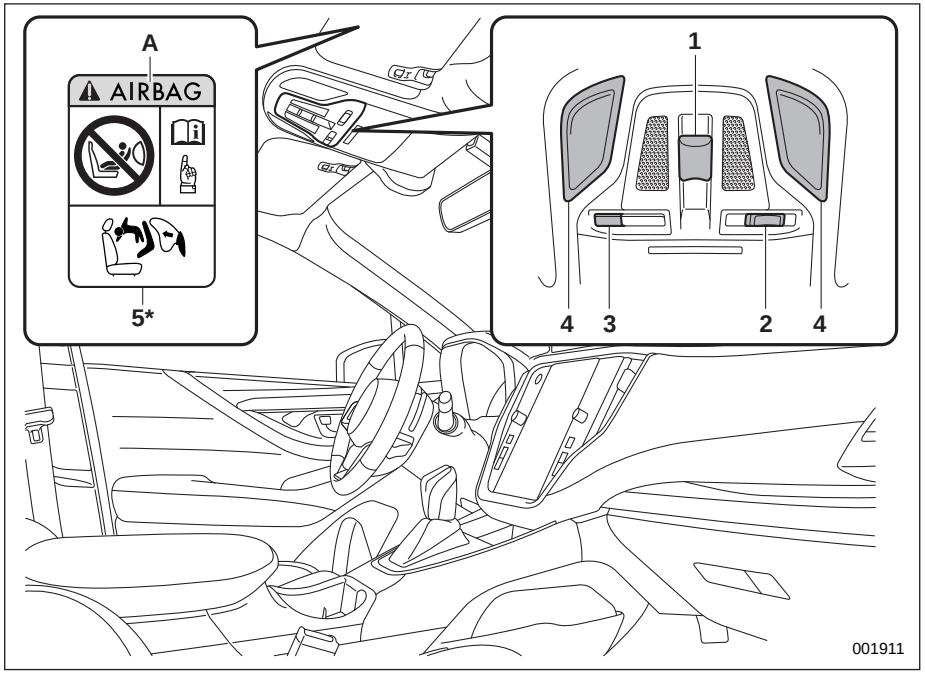

1) מתג גגון שמש (עמוד 153)
2) מתג לפעולה משולבת עם הדלתות (עמוד 285)
3) לא ישים לישראל
4) מתגי תאורת המפות (עמוד 284)
5) תווית אזהרה למערכת ריסון לילדים (עמוד 61)

A) כרית אוויר

*: **אסור בהחלט** להשתמש במערכת ריסון לילדים הפונה לאחור במושב שמולו מותקנת **כרית אוויר פעילה**. **הילד** עלול **להיפצע קשה** או אף **להיהרג**.

1-3. לוח המכשירים

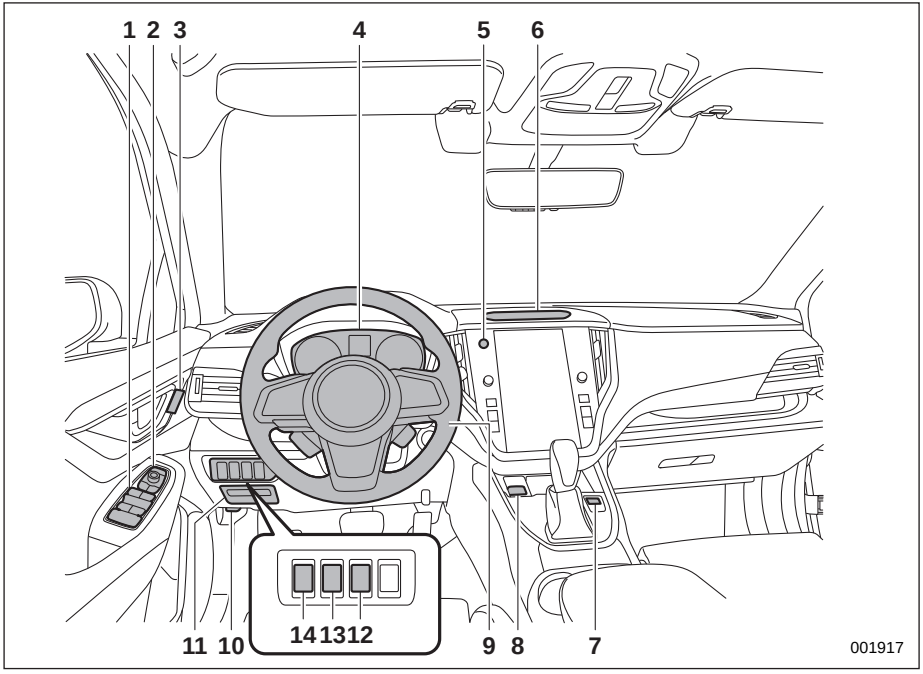

1) מתגי חלונות חשמליים (עמוד 139)
2) מתג בקרה מרחוק של המראה (עמוד 254)
3) לחצני זיכרון למצב המושב (עמוד 32)
4) לוח מחוונים (עמוד 160)
5) מתג מהבהבי חירום (עמוד 160)
6) מצלמה של המערכת לניטור הנהג (עמוד 376)
7) מתג VIEW (עמוד 348)
8) מתג בלם חנייה חשמלי (עמוד 333)
9) כוונון מרחק/הטיה של גלגל ההגה (עמוד 257)
10) ידית שחרור מכסה תא המנוע (עמוד 464)
11) תיבת נתיכים (עמוד 491)
12) מתג הביטול של הפעלת הדלת האחורית המתרוממת החשמלית ללא נגיעה (עמוד 152)
13) כפתור בקרת עצמת התאורה (עמוד 163)
14) לחצן הדלת האחורית המתרוממת החשמלית (עמוד 143)

1-4. גלגל הגה

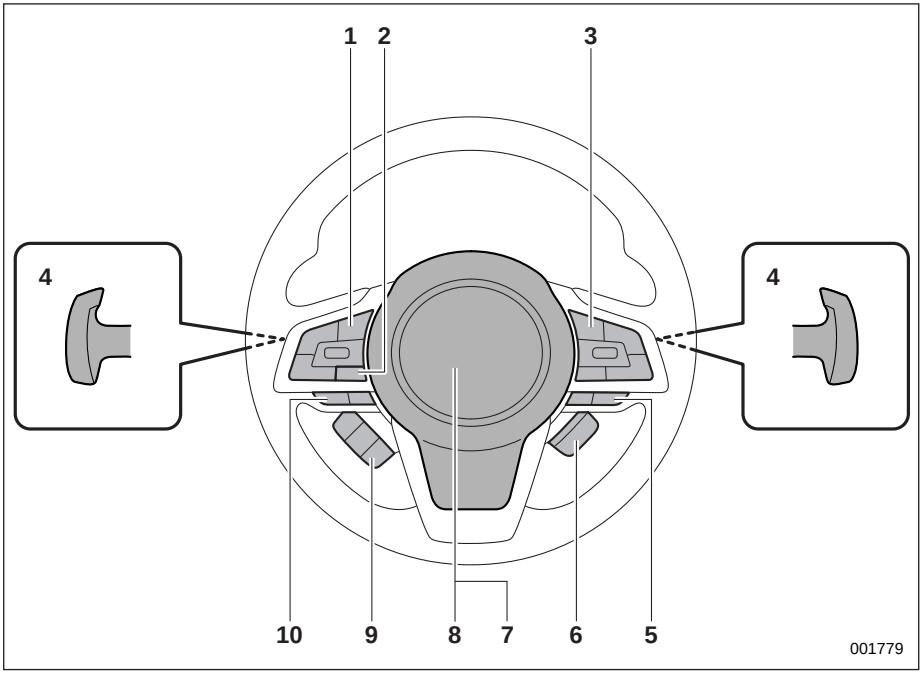

1) מתגי מערכת השמע*1
2) מתג דבר למערכת פיקוד קולי*1
3) מתגי בקרת שיוט (עמוד 339)*2
4) ידיות שילוב הילוכים (עמוד 317)
5) מתגים של מערכת SI-DRIVE (עמוד 318)/ מתג LIM *2
6) מתג מחמם גלגל ההגה (עמוד 258)
7) כרית אוויר (עמוד 83)
8) צופר (עמוד 259)
9) מתגי בקרה של הצג שבלוח המחוונים (צג LCD צבעוני) (עמוד 189)
10) מתגי דיבורית*1

*1: לפרטים על השימוש במתגים, עיין בחוברת הנפרדת של מערכת הניווט/ שמע.

*2: לדגמים עם מערכת EyeSight, עיין בנספח למדריך לנהג העוסק במערכת EyeSight.

1-5. ידיות/מתגים לבקרת פנסים ומגבים

■ סוג A

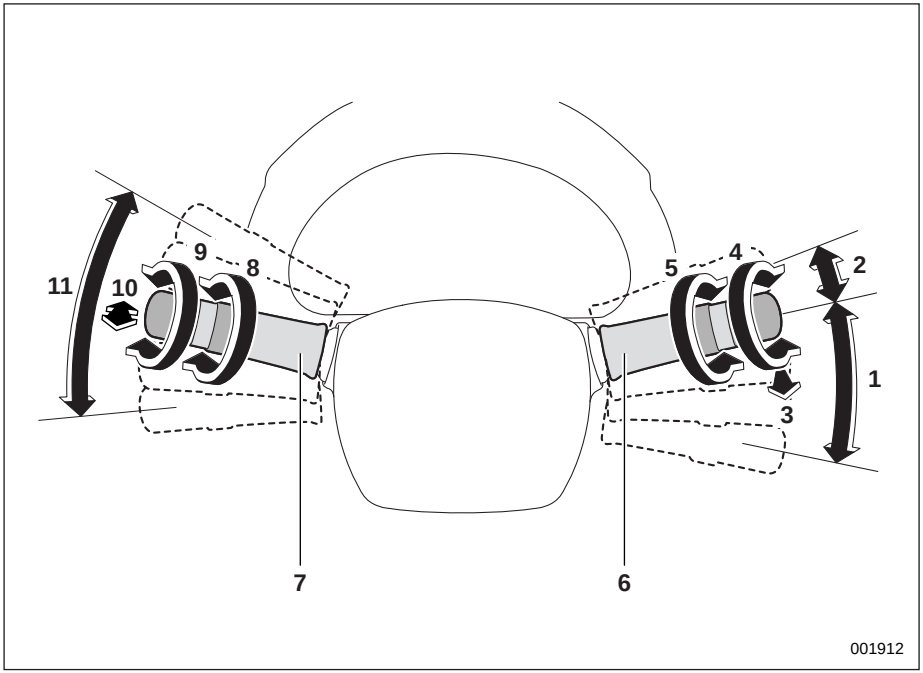

1) מגבי שמשה קדמית (עמוד 245)
2) ניגוב חד-פעמי (עמוד 248)
3) מתז שמשה קדמית (עמוד 249)
4) מתג מגב ומתז שמשה אחורית (עמוד 249)
5) בקרת רגישות החיישן (עמוד 248)
6) ידית בקרת מגבים (עמוד 248)
7) מתג בקרת תאורה (עמוד 235)
8) מתג פנסי ערפל (עמוד 243)
9) הדלקה/כיבוי/מצב AUTO של אורות ראשיים (עמוד 236)
10) הבהוב באורות ראשיים והחלפת אור גבוה/נמוך (עמוד 237)
11) ידית מאותתי הפנייה (עמוד 245)

■ סוג B

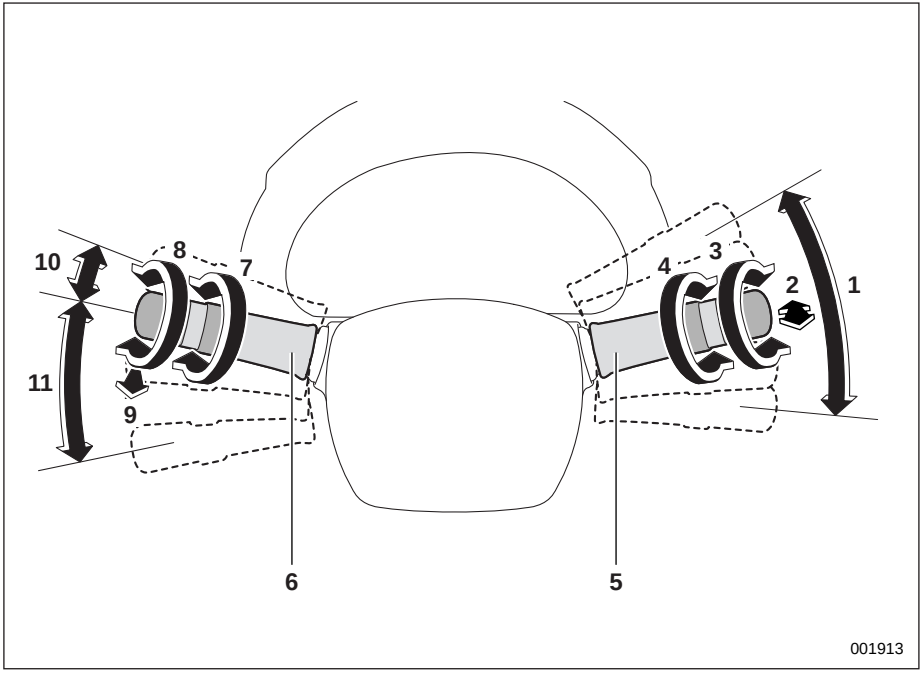

1) ידית מאותתי הפנייה (עמוד 245)
2 הבהוב באורות ראשיים והחלפת אור גבוה/נמוך (עמוד 237)
3) הדלקה/כיבוי/מצב AUTO של אורות ראשיים (עמוד 236)
4) מתג פנסי ערפל (עמוד 243)
5) מתג בקרת תאורה (עמוד 235)
6) ידית בקרת מגבים (עמוד 245)
7) בקרת רגישות החיישן (עמוד 248)
8) מתג מגב ומתז שמשה אחורית (עמוד 249)
9) מתז שמשה קדמית (עמוד 249)
10) ניגוב חד-פעמי (עמוד 248)
11) מגבי שמשה קדמית (עמוד 248)

1-6. לוח מחוונים

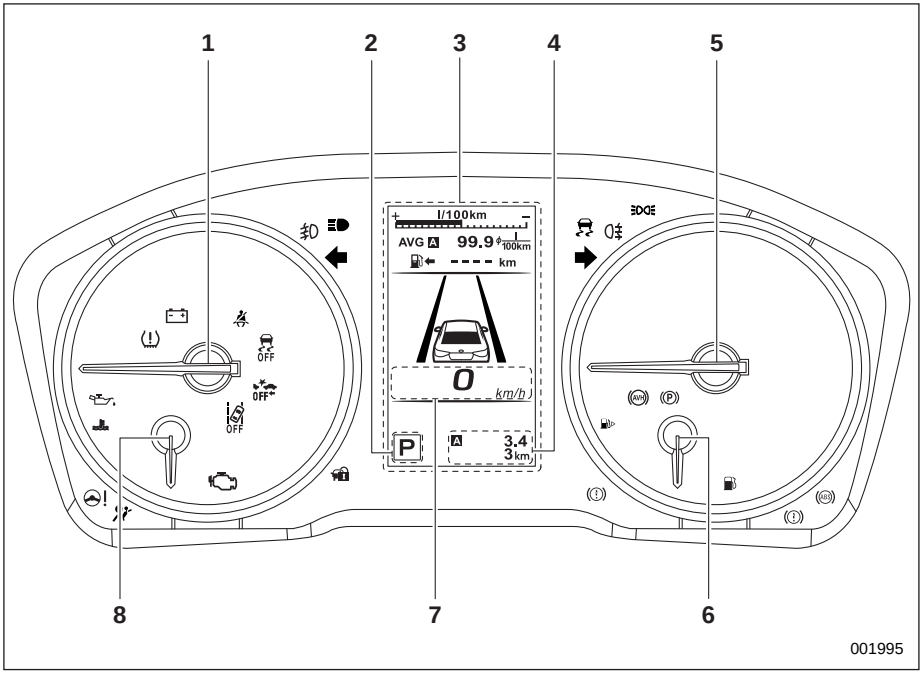

1) מד סיבובי מנוע (עמוד 160)
2) חיווי מצב ידית בורר ההילוכים (עמוד 183)
3) צג בלוח המחוונים (LCD צבעוני) (עמוד 188)
4) מד מרחק נסיעה ומד מרחק כולל (עמוד 161)
5) מד מהירות (עמוד 160)
6) מד דלק (עמוד 162)
7) מסך מד מהירות דיגיטלי (עמוד 196)
8) מד טמפרטורת נוזל קירור מנוע (עמוד 162)

1-7. נוריות אזהרה וחיווי

סימן	שם הנורית	עמוד
	נורית אזהרה של חגורת הבטיחות	164
	נורית האזהרה לחגורת הבטיחות של הנוסע הקדמי	165
	נורית אזהרה לחגורות הבטיחות האחוריות	166
	נורית אזהרה של מערכת כריות אוויר	167
ON / ON	נורית חיווי לפעולה של כרית האוויר הקדמית של הנוסע הקדמי	167
OFF / OFF	נורית חיווי לניתוק של כרית האוויר הקדמית של הנוסע הקדמי	167
	נורית חיווי תקלה (נורית בדוק מנוע)	168
	נורית אזהרה לטעינת המצבר	169
	נורית אזהרה ללחץ שמן	169
	נורית אזהרה למפלס שמן מנוע נמוך	169
AT OIL TEMP	נורית אזהרת טמפרטורת שמן תיבת ההילוכים	170
ABS	נורית אזהרה למערכת ABS	172

סימן	שם הנורית	עמוד
	נורית אזהרה למערכת הבלמים (אדומה)	172
	נורית חיווי לבלם חנייה חשמלי/נורית אזהרה למערכת הבלמים (צהובה)	173
	נורית חיווי לבלם חנייה חשמלי	174
	נורית חיווי לדלת פתוחה	175
	נורית אזהרה 'מכסה תא המנוע פתוח'	176
	נורית אזהרה למפלס דלק נמוך	175
120 km/h	נורית אזהרה למהירות נסיעה (אם קיימת)	175
AWD	נורית אזהרה למערכת הנעה לכל הגלגלים	176
	נורית אזהרה להגה כוח	176
AVH	נורית חיווי החזקת רכב אוטומטית מופעלת	175
	נורית אזהרה למערכת בקרה דינמית של הרכב/ נורית חיווי פעולה למערכת בקרה דינמית של הרכב	177
OFF	נורית חיווי ניתוק מערכת בקרה דינמית של הרכב	178

סימן	שם הנורית	עמוד
	נורית אזהרה של המפתח החכם	178
	נורית חיווי למשבת מנוע	183
	נוריות חיווי למאותתי פנייה	184
	נורית חיווי לאורות גבוהים	184
A	נורית אזהרה לאלומת נהיגה מסתגלת (צהובה, אם קיימת)/נורית חיווי לאלומת נהיגה מסתגלת (ירוקה, אם קיימת)	184
	נורית אזהרה לכוונון אוטומטי של גובה אלומת הפנסים הראשיים	184
	נורית אזהרה של אורות ראשיים עם נורות LED	185
SRH OFF	נורית חיווי לניתוק המערכת של הפנסים הראשיים המגיבים לסיבוב ההגה (אם קיימת)	185
SRH	חיווי אזהרה לפנסים ראשיים המגיבים לסיבוב ההגה (אם קיימים)	185
	נורית חיווי לפנסי ערפל קדמיים	185

סימן	שם הנורית	עמוד
	נורית חיווי אור ערפל אחורי	185
	נורית חיווי לבקרת שיוט (אם קיימת)	184
	מחוון מצב-X	186
	נורית חיווי של בקרת נסיעה במורד	186
	נורית חיווי פנסים ראשיים	185
	נורית אזהרת לחץ אוויר נמוך בצמיגים (אם קיים)	170
	נורית אזהרה למפלס נוזל השטיפה של השמשה הקדמית	176
	נורית חיווי לניתוק מערכת Start Stop אוטומטית	185
	נורית חיווי של מערכת Auto Start Stop (ירוקה)	186
	נורית אזהרה של מערכת Auto Start Stop (צהובה)	185
	נורית חיווי 'לא התגלתה פעילות' של מערכת Auto Start Stop	186
	נורית אזהרה למערכת גילוי רכב מאחור של סובארו (אם קיימת)	186

סימן	שם הנורית	עמוד
	נורית חיווי לניתוק המערכת של סובארו לגילוי רכב מאחור (אם קיימת)	187
	נורית חיווי למצב חכם (I)	183
	נורית חיווי למצב ספורט (S)	183
	נורית אזהרה לקרח על הכביש	187
	נורית אזהרה למערכת RAB (אם קיימת)	187
	נורית חיווי לניתוק מערכת RAB (אם קיימת)	187
	נורית האזהרה של מסנן החלקיקים במנוע בנזין (אם קיים)	187
	נורית חיווי לניתוק ההתראה הקולית של הסונאר (אם קיימת)	188
	נורית לחיווי פעולה של המערכת לניטור הנהג (ירוקה) (אם קיימת)	188
	נורית אזהרה של המערכת לניטור הנהג (צהובה) (אם קיימת)	188
	נורית חיווי לניתוק של המערכת לניטור הנהג (אם קיימת)	188

סימן	שם הנורית	עמוד
	נורית חיווי להפסקת פעולה זמנית של המערכת לניטור הנהג (אם קיימת)	188

1-1. מושבים קדמיים 29
מושב בעל כוונון חשמלי 31
כוונון משענת ראש 36
1-2. מחמם מושב (אם קיים) 38
מחמם מושבים קדמיים 38
מחמם המושב האחורי 38
1-3. מושבים אחוריים 39
הטיית גב המושב 40
קיפול גב המושב האחורי כלפי מטה 41
כוונון משענת ראש 43
משענת יד 44
1-4. חגורות בטיחות 45
המלצות בטיחות לגבי חגורות הבטיחות 45
מנגנון לנעילת חירום (ELR) 47
מנגנון נעילה אוטומטית/מנגנון לנעילת חירום (ALR/ELR) (אם התפקוד קיים) 47
נורית אזהרה וצליל אזהרה של חגורת הבטיחות 47
נורית אזהרה וצליל אזהרה של חגורת הבטיחות במושב האחורי 47
חגירת חגורת הבטיחות 47
תחזוקת חגורת הבטיחות 53
1-5. מותחני-קדם של חגורות הבטיחות 53
חגורת בטיחות עם מותחן-קדם לרצועת הכתף 54
חגורת בטיחות עם מותחני-קדם לרצועת הכתף ולרצועת המותן 55
בקרות המערכת 56
שירות למערכת 56
אמצעי זהירות לגבי שינויים ברכב 56
1-6. תזכורת למושב האחורי 57
1-7. מערכות ריסון לילדים 57
אמצעי בטיחות 57
המלצות בטיחות להתקנה של מערכות ריסון לילדים ... 59
היכן להתקין מערכת ריסון לילדים 59
בחירת מערכת ריסון לילדים 62
רק בדגמים עם חיווי פעולה/ניתוק של כרית האוויר הקדמית של הנוסע הקדמי - כאשר מתקינים מערכות ריסון לילדים במושב הנוסע הקדמי 69
רק בדגמים ללא חיווי פעולה/ניתוק של כרית האוויר הקדמית של הנוסע הקדמי - כאשר מתקינים מערכות ריסון לילדים במושב הנוסע הקדמי 71
התקנת מערכת ריסון לילדים עם חגורת בטיחות 72
התקנה של מושב הגבהה או כרית הגבהה 77
התקנת מערכות ריסון לילדים באמצעות מוטות עיגון ISOFIX 79
עיגון רצועת אבטחה עליונה 82
1-8. כריות אוויר SRS (מערכת ריסון משלימה) 83
אמצעי זהירות כלליים בנוגע למערכת כריות האוויר 83
אמצעי זהירות כלליים ביחס לשימוש באביזרים וחפצים כלשהם עם מערכת כריות האוויר 85
אמצעי זהירות כלליים ביחס לילדים ומערכת כריות האוויר 88
רכיבים 90
כריות אוויר 93
פעולת המערכת 99

פעולת כרית האוויר המותקנת בכרית המושב 104
הפעלת כריות האוויר הצדיות ווילונות הצד
המתנפחים 105
בקרי מערכת כריות האוויר 110
שירות למערכת כריות האוויר 111
אמצעי זהירות לגבי שינויים ברכב 112

1-1. מושבים קדמיים

⚠ אזהרה

- כדי למנוע אפשרות של איבוד השליטה ברכב ופציעה, אסור בהחלט לכוונן את המושב בזמן נהיגה.
- לפני כוונון המושב, ודא שידיהם ורגליהם של נוסעי המושב האחורי וכן פריטי מטען רחוקים ממנגנון הכוונון.
- לאחר שמכוננים את המושב יש לנסות לטלטל אותו לאחור ולפנים, כדי לוודא שהוא ננעל היטב במקומו. אם המושב אינו נעול היטב במקומו הוא עלול לנוע, או שחגורת הבטיחות לא תפעל כהלכה.
- אסור להניח חפצים מתחת למושבים הקדמיים. המושב עלול שלא להינעל היטב וכתוצאה מכך עלולה להיגרם תאונה.
- חגורות הבטיחות מספקות ריסון מרבי כאשר הנוסע יושב זקוף במושב. כדי למנוע סכנת החלקה מתחת לחגורת הבטיחות בזמן התנגשות, משענות המושבים הקדמיים חייבות תמיד להיות במצב זקוף כאשר המכונית בתנועה. אם משענות המושבים הקדמיים אינן במצב זקוף בזמן התנגשות, תגדל הסכנה של החלקת היושב במושב מתחת לחגורת המותן והחלקת חגורת המותן מעל לבטן. מצב זה עלול לגרום לפגיעה פנימית חמורה ואף למוות.
- כריות האוויר מתנפחות במהירות ובכוח רב. נוסעים שאינם יושבים כראוי כאשר כרית האוויר מתנפחת עלולים להיפצע קשות. מכיוון שכרית האוויר תופסת חלל רב כאשר היא מתנפחת, על הנהג לשבת תמיד זקוף במושב ורחוק ככל האפשר מן ההגה מבלי לאבד שליטה על הרכב, ועל הנוסע במושב הקדמי להזיז את המושב לאחור ככל שניתן ולשבת זקוף בתוך המושב.

100082

⚠ אזהרה

חובה להושיב בכל עת ילדים שגילם עד 12 שנים, או שגובהם עד 1.5 מ׳, במושב האחורי כשהם רתומים כהלכה במושב בטיחות לילדים או בחגורת בטיחות, בהתאם לגיל הילד, גובהו ומשקלו. כרית האוויר מתנפחת במהירות ובעצמה גבוהה ויכולה לפצוע או אפילו להרוג ילדים, במיוחד אם גילם עד 12 שנים וגובהם עד 1.5 מ׳ והם אינם רתומים, או אם הם רתומים בצורה לא נכונה. מכיוון שילדים קלי-משקל וחלשים יחסית למבוגרים, הסיכון שלהם להיפצע מניפוח כרית האוויר גדול יותר.

חובה תמיד להתקין את כל סוגי מערכות הריסון לילדים (כולל מושב לילדים הפונה לפנים) במושבים האחוריים.

אסור בהחלט להתקין מושב בטיחות לילדים במושב הקדמי. התקנה כזו עלולה לגרום לפציעה קשה או מוות לילד בזמן תאונה כיוון שראשו יהיה קרוב מדי לכרית האוויר.

לפי הסטטיסטיקה של תאונות דרכים, ילדים בטוחים יותר כאשר הם רתומים בצורה נכונה במקומות ישיבה אחוריים מאשר במקומות ישיבה קדמיים. הוראות ואזהרות לגבי מערכות הריסון לילדים מופיעות בנושא "מערכות ריסון לילדים" ☞57.

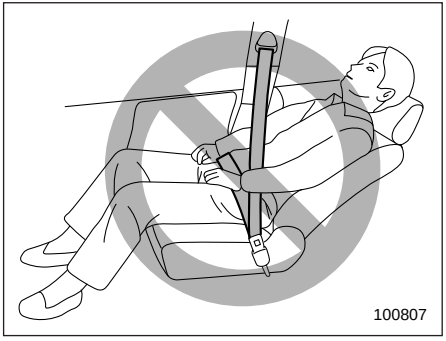
100807

⚠ אזהרה

כדי למנוע החלקה של הנוסע מתחת לחגורת הבטיחות במקרה של התנגשות, תמיד יש לכוונן את גב המושב למצב זקוף בזמן שהמכונית בתנועה. אין לשים חפצים כגון כריות בין הנוסע לבין גב המושב. הדבר מגביר את הסיכון להחלקה מתחת לחגורת המותן והחלקת חגורת המותן מעל לבטן. שתיהן עלולות לגרום לפגיעה פנימית חמורה ואף למוות במקרה של התנגשות.

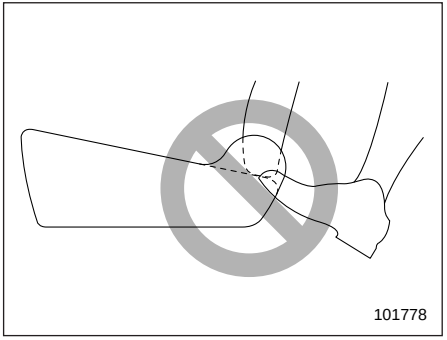
101778

⚠ אזהרה

אין לאפשר לנוסעים מאחור להניח את רגליהם בין גב המושב הקדמי לבין כרית המושב הקדמי. אחרת עלולות להיגרם תקלות בהפעלה של המערכות הבאות ולגרום לפציעה חמורה.

- מערכת חישת תפוסה
- כרית אוויר צדית
- כרית אוויר המותקנת בכרית המושב
- מחמם המושב הקדמי (אם קיים)
- מושב בעל כוונון חשמלי

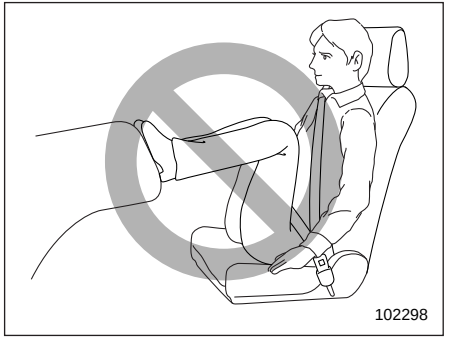
102298

■ מושב בעל כוונון חשמלי

▼ מושב הנהג

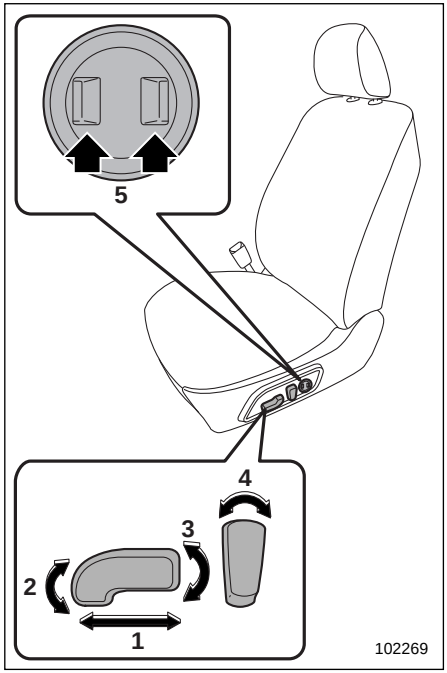

1) **מתג הזזת המושב לפנים או לאחור**
כדי להזיז את המושב לפנים או לאחור, הזז את מתג הבקרה לפנים או לאחור. בזמן כוונון מיקום המושב לפנים או לאחור, לא ניתן לכוונן את זווית כרית המושב או את גובה המושב.

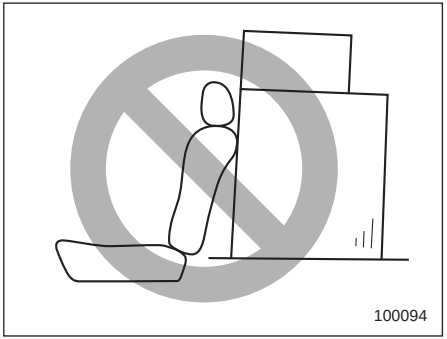

⚠ אזהרה

אסור בהחלט לערום מטען מכל סוג שהוא לגובה העולה על הקצה העליון של גב המושב, מכיוון שהמטען עלול להחליק קדימה ולפצוע נוסעים במקרה של עצירת פתאום או תאונה.

⚠ אזהרה

אסור ללחוץ את כף הרגל אל לוח המכשירים. פעולה זו עשויה למנוע פעולה תקינה של תפקוד זיהוי הנוסע של מערכת כריות האוויר, והתוצאה עלולה להיות פציעה חמורה או מוות במקרה של תאונה.

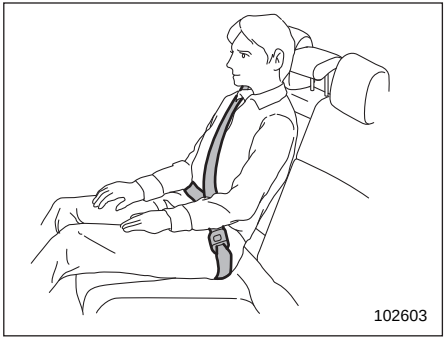

⚠ אזהרה

חגורות הבטיחות מספקות ריסון מרבי כאשר הנוסע יושב זקוף במושב. אין לשים כריות או חפצים אחרים בין הנוסע לבין משענת המושב או כרית המושב. הדבר מגביר את הסיכון להחלקה מתחת לחגורת המותן והחלקת חגורת המותן מעל לבטן. שתיהן עלולות לגרום לפגיעה פנימית חמורה ואף למוות במקרה של התנגשות.

2) **מתג כוונון זווית כרית המושב**
כדי לכוונן את זווית כרית המושב, משוך כלפי מעלה או דחוף כלפי מטה את קצהו הקדמי של מתג הבקרה.

3) **מתג כוונון גובה המושב**
כדי לכוונן את גובה המושב, משוך כלפי מעלה או דחוף כלפי מטה את קצהו האחורי של מתג הבקרה.

4) **מתג כוונון זווית (הטיה) גב המושב**
כדי לכוונן את זווית גב המושב, הזז את מתג הבקרה.

5) **מתג כוונון תמיכת הגב התחתון**
כדי להגביר את התמיכה לגב התחתון, לחץ על צידו הקדמי של המתג. כדי להפחית את התמיכה לגב התחתון, לחץ על צידו האחורי של המתג.

▼ מושב הנוסע הקדמי

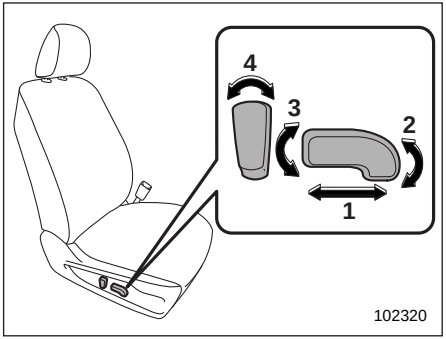

1) **מתג הזזת המושב לפנים או לאחור**
כדי להזיז את המושב לפנים או לאחור, הזז את מתג הבקרה לפנים או לאחור.

2) **מתג כוונון זווית כרית המושב**
כדי לכוונן את זווית כרית המושב, משוך כלפי מעלה או דחוף כלפי מטה את קצהו הקדמי של מתג הבקרה.

3) **מתג כוונון גובה המושב**
כדי לכוונן את גובה המושב, משוך כלפי מעלה או דחוף כלפי מטה את קצהו האחורי של מתג הבקרה.

4) **מתג כוונון זווית (הטיה) גב המושב**
כדי לכוונן את זווית גב המושב, הזז את מתג הבקרה.

▼ מושב נהג בעל כוונון חשמלי עם תפקוד זיכרון וסנכרון של המראות החיצוניות (אם קיים)

⚠ אזהרה

- **כדי למנוע אובדן שליטה על הרכב ופציעה, אסור בהחלט לבצע את הפעולות הבאות בזמן הנהיגה.**
  - **כוונון המושב**
  - **בחירת מצב כוונון שנשמר בזיכרון**
- **לפני כוונון המושב או בחירת מצב כוונון שנשמר בזיכרון, ודא שידיהם ורגליהם של נוסעי המושב האחורי וכן פריטי מטען רחוקים ממנגנון הכוונון.**
- **כוונון המצב שנשמר בזיכרון הושלם. לפני כוונון המושב, הקפד לוודא שידית בורר ההילוכים נמצאת במצב P ושבלם החנייה מופעל. אין להתחיל בנהיגה עד שההפעלה של מצבי הכוונון של המושב תושלם.**
- **אם אירעו תנאים חריגים או תקלות במהלך ההפעלה של מצבי הכוונון של המושב שנשמרו בזיכרון, הפסק את ההפעלה של מצבי הכוונון באמצעות ביצוע של אחד הנהלים הבאים.**
  - **הפעלה של אחד ממתגי הכוונון החשמלי של המושב.**

- **לחיצה על לחצן SET.**
- **לחיצה על הלחצן 1 או על הלחצן 2.**
- **הפעלת מתג הבקרה של המראות החיצוניות.**

שמור את מצבי הכוונון של המושב במתגי הזיכרון 1 או 2, או בתפסי המפתח.

אפשר לשמור בזיכרון את מצבי הכוונון הבאים.

- מיקום המושב בציר לפנים/אחור
- זווית גב המושב
- זווית כרית המושב
- גובה המושב
- זווית המראות החיצוניות
- זווית המראה החיצונית בצד הנוסע בנסיעה לאחור (כאשר התפקוד מופעל).

הערה

ניתן להפעיל את מצב הכוונון שנשמר בזיכרון מערכת ניטור הנהג. לשם כך, יש לבצע את רישום המשתמש בהגדרות של מערכת ניטור הנהג. עיין בנושא "מערכת לניטור הנהג" ☜216.

▽ שמירת מצבי הכוונון בזיכרון בלחצן 1 או בלחצן 2

1. כוונן את המושב ואת המראה החיצונית למצבים הרצויים בתנאים הבאים.
   - בלם החנייה מופעל.
   - מערכת ההצתה במצב ON.
   - ידית בורר ההילוכים במצב P.

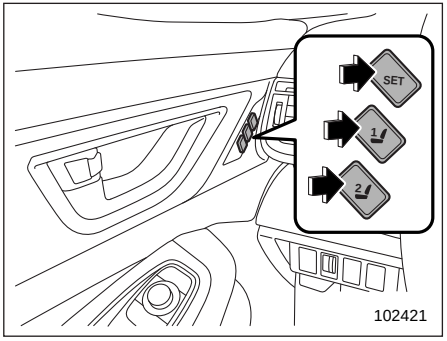

2. שמור את המצבים שקבעת באחת מהדרכים הבאות.
   - לחץ על הלחצן SET, ולאחר מכן לחץ על הלחצן 1 או על הלחצן 2 עד שיישמע צליל תוך 5 שניות.
   - תוך כדי לחיצה ממושכת על הלחצן SET, לחץ על הלחצן 1 או על הלחצן 2 עד שיישמע צליל תוך 5 שניות.

יושמע צליל בודד, ומצבי הכוונון של המושב ושל המראה החיצונית בצד הנוסע יישמרו בזיכרון.

הערה

אם שומרים מצבי כוונון חדשים באותו לחצן, נתוני הכוונון של המושב שנשמרו קודם לכן יימחקו מהזיכרון.

▽ שמירת הזווית של המראה בהטיה לצורך נסיעה לאחור בלחצן 1 או בלחצן 2

⚠ זהירות

כששומרים בזיכרון את הזווית של המראה בהטיה לצורך נסיעה לאחור, יש ללחוץ על דוושת הבלם.

1. העבר את ידית בורר ההילוכים למצב R והמראה החיצונית בצד הנוסע הקדמי תנוע לזווית שבה היא נוטה כלפי מטה לצורך נסיעה לאחור.
2. כוונן את זווית המראה החיצונית בצד הנוסע. לפרטים על ההגדרות, עיין בנושא "מתג בקרה מרחוק של המראות" ☜254.
3. העבר את ידית בורר ההילוכים למצב P והמראה החיצונית תשוב לזווית הרגילה שלה.
4. שמור את המצבים שקבעת באחת מהדרכים הבאות.
   - לחץ על הלחצן SET, ולאחר מכן לחץ על הלחצן 1 או על הלחצן 2 עד שיישמע צליל תוך 5 שניות.

- תוך כדי לחיצה ממושכת על הלחצן SET, לחץ על הלחצן 1 או על הלחצן 2 עד שיישמע צליל תוך 5 שניות.

יושמע צליל בודד, ומצבי הכוונון של המושב ושל המראה החיצונית בצד הנוסע יישמרו בזיכרון.

הערה

- **המראות החיצוניות ישובו למצבים המקוריים שלהן כ-9 שניות לאחר שמעבירים את ידית בורר ההילוכים ממצב R למצב אחר.**
- **כברירת מחדל, תפקוד זה מוגדר ביחס למראה שבצד הנוסע הקדמי. במרכז שירות מורשה סובארו מטעם היבואן ניתן לשנות את ההגדרה ולקבוע כוונון של המראה בצד הנהג. מומלץ לפנות למרכז שירות מורשה סובארו מטעם היבואן.**

▽ קביעה של מצב הכוונון שנשמר בזיכרון בתפס המפתח החכם

1. כוונן את המצבים שיישמרו בזיכרון כשמתקיימים התנאים הבאים.
   - בלם החנייה מופעל.
   - מערכת ההצתה במצב OFF.
   - ידית בורר ההילוכים במצב P.

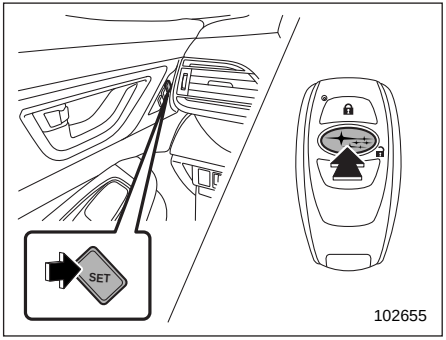

2. אחוז בתפס המפתח החכם ולחץ לחיצה ממושכת על הלחצן SET. לאחר מכן לחץ על הלחצן "🔒" שבתפס המפתח החכם.

יושמע צליל בודד, ומצב הכוונון יישמר בזיכרון.

הערה

במהלך הכוונון של המושב, המפתח החכם שברצונך לשמור בו את מצבי הכוונון צריך להיות ברשותך. אם אתה נושא 2 מפתחות גישה או יותר, ייתכן שהרישום לא יהיה אפשרי.

▽ שמירת הזווית של המראה בהטיה לצורך נסיעה לאחור בתפס המפתח החכם

⚠ זהירות

כששומרים בזיכרון את הזווית של המראה בהטיה לצורך נסיעה לאחור, יש ללחוץ על דווחת הבלם.

1. העבר את ידית בורר ההילוכים למצב R והמראה החיצונית תנוע לזווית שבה היא נוטה כלפי מטה לצורך נסיעה לאחור.
2. כוונן את הזווית של המראה החיצונית. לפרטים על ההגדרות, עיין בנושא "מתג בקרה מרחוק של המראות" ☞ 254.
3. העבר את ידית בורר ההילוכים למצב P והמראה החיצונית תשוב לזווית הרגילה שלה.
4. העבר את מערכת ההצתה למצב OFF.
5. אחוז בתפס המפתח החכם, לחץ לחיצה ממושכת על הלחצן SET ולאחר מכן לחץ על הלחצן "🔒" שבתפס המפתח החכם.

יושמע צליל בודד, וזווית ההטיה של המראות החיצוניות כלפי מטה בנסיעה לאחור תישמר בזיכרון.

הערה

- **המראות החיצוניות ישובו למצבים המקוריים שלהן כ-9 שניות לאחר**

שמעבירים את ידית בורר ההילוכים ממצב R למצב אחר.

- כברירת מחדל, תפקוד זה מוגדר ביחס למראה שבצד הנוסע הקדמי. במרכז שירות מורשה סובארו מטעם היבואן ניתן לשנות את ההגדרה ולקבוע כוונון של המראה בצד הנהג. מומלץ לפנות למרכז שירות מורשה סובארו מטעם היבואן.
- אם שומרים מצבי כוונון חדשים באותו לחצן, מצבי הכוונון שנשמרו קודם לכן יימחקו מהזיכרון.
- לאחר שמעבירים את מערכת ההצתה למצב OFF, המערכת שומרת על זווית המראה שכוונה במשך כ-45 שניות. שמור את מצב המראה כאשר תפקוד הזיכרון פעיל.

▽ הפעלה של מצבי הכוונון של המושב שנשמרו בלחצן 1 או בלחצן 2

⚠ אזהרה

הקפד ללחוץ על הלחצן המתאים להפעלה של מצבי הכוונון ששמרת בזיכרון. אם המושב יכוונן למצבים שאינם אופטימליים עבורך, יכולתך לנהוג עלולה להיפגע והפעולה של חגורת הבטיחות תהיה פחות יעילה. התוצאה עלולה להיות תאונה, פציעה קשה ואף מוות.

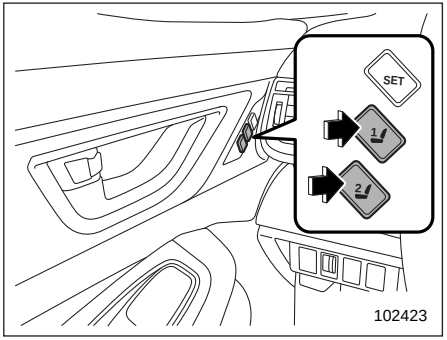

1. העבר את מתג ההתנעה למצב ON.
2. העבר את ידית בורר ההילוכים למצב P והפעל את בלם החנייה. לחץ על הלחצן 1 או על הלחצן 2.

יושמע צליל ומצבי הכוונון של המושב וזווית המראות החיצוניות יופעלו מהזיכרון.

כשמעבירים את ידית בורר ההילוכים למצב R, המראה החיצונית תנוע לזווית שבה היא נוטה כלפי מטה לצורך נסיעה לאחור.

הערה

- במשך הזמן ובעקבות שימוש רציף בתפקוד, עשויה להתפתח סטייה מסוימת במצבים שאליהם מכוונן המושב בפועל מהזיכרון.
- לאחר שהמושב הגיע לתום מהלך הכוונון בכיוון כלשהו, אם מנסים להמשיך ולהפעיל את המושב באותו כיוון, עשויה לחול סטייה ממצב הכוונון שנשמר בזיכרון ביחס לאותו מושב.
- נתוני הכוונון של המושב אינם נמחקים מהזיכרון גם אם מסירים את מצבר הרכב.
- אם לוחצים על הלחצן 1 או על הלחצן 2 תוך 45 שניות מרגע שדלת הנהג נפתחה, אפשר להפעיל את מצבי המושבים שנשמרו בזיכרון גם אם מערכת ההצתה נמצאת במצב OFF.
- אם הלחצנים 1 ו-2 לחוצים בו-זמנית, ייתכן שהביצוע של אחזור מצב המושב לא יהיה אפשרי.
- אם המושב נמצא כבר במצב שנשמר בזיכרון, יושמעו שני צלילים.

▽ **הפעלת מצב הכוונון שנשמר בזיכרון באמצעות תפס המפתח החכם**

1. אחוז בתפס המפתח החכם שבו נשמרו מצבי הכוונון הרצויים.

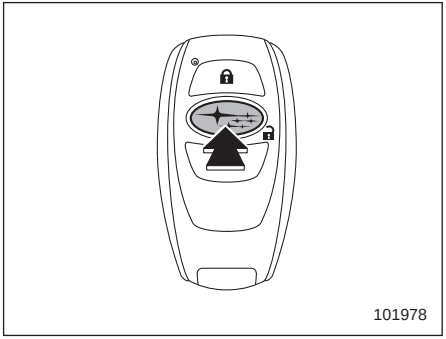

2. שחרר את הנעילה של דלת הנהג בלחיצה על הלחצן "🔓" או באחיזה של ידית הדלת.
3. פתח את דלת הנהג.

נשמע צליל והמושב נע למצבי הכוונון שנשמרו בזיכרון.

כשמעבירים את ידית בורר ההילוכים למצב R, המראה החיצונית תנוע לזווית שבה היא נוטה כלפי מטה לצורך נסיעה לאחור.

הערה

- **אם מצבי המושבים שנשמרו בזיכרון אינם מופעלים למרות שמבצעים את הנהלים שתוארו לעיל, אפשר לנסות את הנהלים הבאים.**

(1) לחץ על הלחצן SET בדלת הנהג.

(2) לחץ על הלחצן "🔓" בתפס המפתח החכם או גע בחיישן הנעילה של הדלת כדי לנעול את הדלתות.

(3) בצע את הנהלים הקודמים פעם נוספת.

- **אם פעולת המערכת להפעלה ללא מפתח בוטלה, לא ניתן להפעיל את מצבי הכוונון של המושב על-ידי אחיזת ידית הדלת של הנהג. עם זאת, ניתן להמשיך ולהפעיל את מצבי הכוונון של המושב שנשמרו בזיכרון בלחיצה על הלחצן "🔓" שבתפס המפתח החכם. לקבלת מידע על אופן הפעלה/השבתה של תפקוד הפעלה ללא מפתח, עיין בנושא "ביטול הפעולה של המערכת להפעלה ללא מפתח" ☜ 126.**
- **אם שומרים מצבי כוונון חדשים באותו תפס מפתח חכם, נתוני הכוונון של המושב שנשמרו קודם לכן יימחקו מהזיכרון.**
- **אם אתה נושא 2 מפתחות גישה או יותר, ייתכן שאחזור מצב המושב לא יהיה אפשרי.**
- **אם, במהלך נשיאת מפתח חכם, 45 שניות לאחר הכניסה לטווח הפעולה של תפקוד הפעלה ללא מפתח, ייתכן שלא יהיה ניתן לאחזר את המצב שנרשם בזיכרון אפילו אם דלת נפתחת. לטווחי פעולה של תפקוד הפעלה ללא מפתח, עיין בנושא "נעילה ושחרור כשנושאים את תפס המפתח החכם" ☜ 119.**

▽ **מחיקת מצבי הכוונון של המושב מהזיכרון של תפס המפתח החכם**

1. סגור את דלת הנהג.
2. תוך כדי אחיזה בתפס המפתח החכם ולחיצה על הלחצן SET, לחץ על הלחצן "🔓" שבתפס המפתח החכם.

יושמע צליל ומצבי הכוונון של המושב יימחקו מהזיכרון.

הערה

לאחר מחיקת מצב המושב, המתן מספר רגעים לפני רישום מצב מושב חדש.

■ כוונון משענת ראש

⚠ אזהרה

- **אין לנהוג ברכב ללא משענות הראש מכיוון שהן מתוכננות להקטין את הסיכון לפגיעת צוואר חמורה במקרה של חבטה (התנגשות) מאחור. אסור בהחלט להתקין את משענות הראש בכיוון ההפוך. בצורה זו הן לא יוכלו להעניק את ההגנה הנדרשת. לאחר הסרת משענות הראש הקפד תמיד לשוב ולהתקין אותן בצורה הנכונה כדי להבטיח הגנה מיטבית ליושבים במכונית.**

- **כדי להקטין את הסיכון לפגיעה בצוואר במקרה של חבטה מאחור, לפני תחילת הפעלת הרכב או לפני שמתיישבים במושב, כל היושבים ברכב (כולל הנהג) חייבים לוודא שמשענות הראש מותקנות ומכוונות כיאות.**
- **משענות הראש הקדמיות תוכננו להתקנה במושבים הקדמיים בלבד. משענות הראש האחוריות תוכננו להתקנה במושבים האחוריים בלבד. אסור לנסות ולהתקין את משענות הראש הקדמיות במושבים האחוריים, או את משענות הראש האחוריות במושבים הקדמיים.**

הן מושב הנהג והן מושב הנוסע הקדמי מצוידים במשענות ראש. שתי משענות הראש ניתנות לכוונון בדרכים הבאות.

▼ כוונון גובה משענת ראש

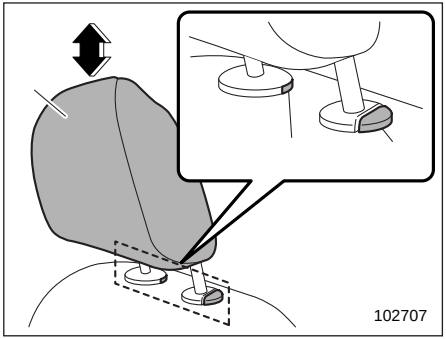

1) משענת ראש
2) לחצן שחרור
3) לחצן הסרה

כדי להגביה:

- כדי להעביר את משענת הראש מהמצב הנמוך ביותר לשלב הראשון

משוך את משענת הראש כלפי מעלה.

- כדי להעביר את משענת הראש מהשלב הראשון לשלב השלישי

משוך את משענת הראש כלפי מעלה תוך כדי לחיצה על לחצן השחרור שבחלקו העליון של גב המושב.

כדי להנמיך:

דחוף את משענת הראש כלפי מטה תוך כדי לחיצה על לחצן השחרור הנמצא על הצד העליון של גב המושב.

כדי להסיר:

היעזר במפתח או בחפץ אחר, קשיח וחד, כדי ללחוץ על לחצן ההסרה, ולאחר מכן שלוף החוצה את משענת הראש.

כדי להתקין:

דחוף את משענת הראש לפתחים שבחלק העליון של גב המושב, עד שתינעל.

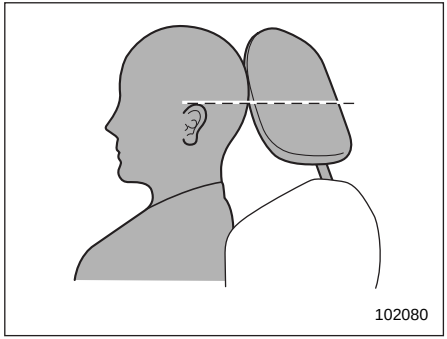

יש לכוונן את משענת הראש כך שמרכזה יהיה קרוב ביותר לקצה העליון של אוזניו של היושב במושב.

הערה

אם לא מטים את גב המושב הקדמי, לא ניתן להסיר או להתקין את משענת הראש. לפני שמסירים או מתקינים את משענת הראש, יש להטות את גב המושב הקדמי.

▼ כוונון זווית משענת ראש

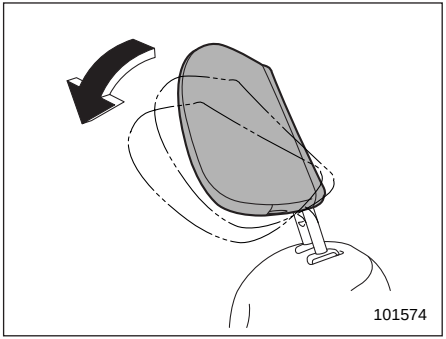

אפשר לכוונן את הזווית של משענת הראש במספר צעדים. כוונן את משענת הראש לזווית שבה תוכל ליהנות מתנוחת נהיגה מתאימה, כאשר עורפך קרוב ככל האפשר למשענת הראש.

כדי להטות:

הטה את משענת הראש בידך למצב הרצוי. משענת הראש תינעל במקומה בנקישה.

כדי להחזיר:

הטה את משענת הראש בבת אחת עד תום מהלכה. משענת הראש תשוב באופן אוטומטי למצב הזקוף ביותר. לאחר מכן כוונן את משענת הראש פעם נוספת לזווית הרצויה.

1-2. מחמם מושב (אם קיים)

חימום המושב אפשרי רק כשמערכת ההצתה במצב ON.

⚠ זהירות

- **אסור להניח חפצים קשים או כבדים או בעלי בליטות על המושב ואסור לדקור את המושב בפריטים חדים כדוגמת סיכות או מחטים.**
- **אנשים בעלי עור עדין עלולים לסבול מכוויות קלות, אפילו בטמפרטורות נמוכות, כאשר ישתמשו במחמם המושב לפרק זמן ארוך. כאשר משתמשים במחמם, הקפד להזהיר את האנשים הנוגעים בדבר.**
- **אין לשים על המושב חפצים המבודדים מפני חום, כגון שמיכות, כריות או דברים דומים. מצב זה עלול לגרום לחימום יתר של מחמם המושב.**
- **הקפד לכבות את מחמם המושב כאשר המושב הגיע לדרגת חום מספקת, או לפני שאתה עוזב את הרכב.**

הערה

- **שימוש במחמם המושב לפרק זמן ארוך כאשר המנוע אינו פועל עלול לגרום לפריקת המצבר.**
- **אם מתכוונים להשתמש בחימום במשך פרק זמן ארוך, מומלץ לקבוע את המחמם במצבים MID או LOW. המצב HIGH מיועד רק לחימום מהיר בתחילת הנסיעה.**

■ מחמם מושבים קדמיים

הכוונון של מחמם המושב הקדמי מתבצע בצג המידע המרכזי. עיין בנושא "מחמם מושבים קדמיים" ☞ 275.

■ מחמם המושב האחורי

⚠ זהירות

אסור לפתוח ולסגור את מכסה הקונסולה המרכזית תוך הפעלת מתג מחמם המושב האחורי. האצבעות עלולות להילכד במכסה.

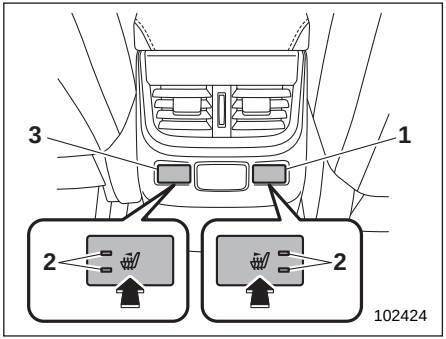

מתגי מחמם המושב האחורי

1) צד ימין
2) נורית חיווי
3) צד שמאל

לחץ על מתג המחמם של המושב האחורי. בעקבות כל לחיצה על הלחצן, יוחלף מצב החימום לפי הסדר הבא.

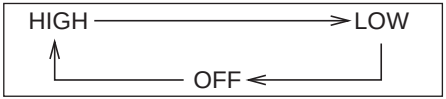

HIGH (עצמה גבוהה):

2 נוריות חיווי מאירות.

LOW (עצמה נמוכה):

נורית חיווי אחת מאירה.

OFF (כבוי):

כל נוריות החיווי כבויות.

כשבוחרים בחימום בעצמה גבוהה, המושב מתחמם מהר יותר.

הערה

לאחר ששבים ומתניעים את הרכב, נשמרים רק המצבים שנקבעו במתגי המחמם של המושב הקדמי. המצב שנקבע במתג מחמם המושב האחורי מאופס.

1-3. מושבים אחוריים

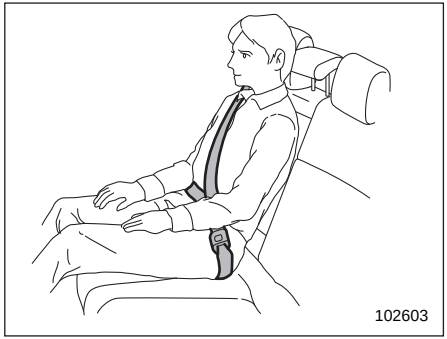

⚠ אזהרה

חגורות הבטיחות מספקות ריסון מרבי כאשר הנוסע יושב זקוף במושב. אין לשים כריות או חפצים אחרים בין הנוסע לבין משענת המושב או כרית המושב. הדבר מגביר את הסיכון להחלקה מתחת לחגורת המותן והחלקת חגורת המותן מעל לבטן. שתיהן עלולות לגרום לפגיעה פנימית חמורה ואף למוות במקרה של התנגשות.

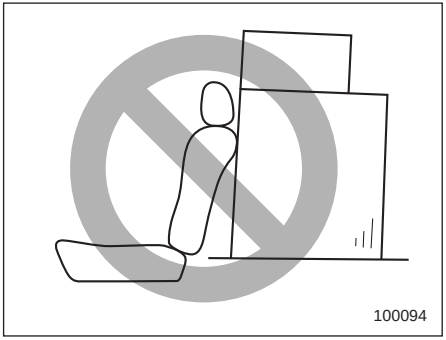

⚠ אזהרה

אסור בהחלט לערום מטען מכל סוג שהוא לגובה העולה על הקצה העליון של גב המושב, מכיוון שהמטען עלול להחליק קדימה ולפצוע נוסעים במקרה של עצירת פתאום או תאונה.

■ הטיית גב המושב

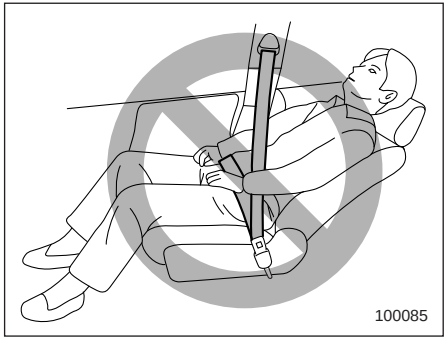

⚠ אזהרה

כדי למנוע החלקה של הנוסע מתחת לחגורת הבטיחות במקרה של התנגשות, תמיד יש לכוונן את גב המושב למצב זקוף בזמן שהמכונית בתנועה.

⚠ זהירות

אם הרכב מצויד בכיסוי לאזור המטען, הקפד על הנחיות הזהירות להלן:

- **היזהר שלא לצבוט את אצבעותיך בין משענת הראש לבין כיסוי אזור המטען בזמן הטיית המושב האחורי.**
- **הזז לאחור את החלק הקדמי של כיסוי אזור המטען, כדי שהכיסוי לא ייפגע במהלך הטיית גב המושב. עיין בנושא "כיסוי מתרומם לאזור המטען" ☜ 295.**

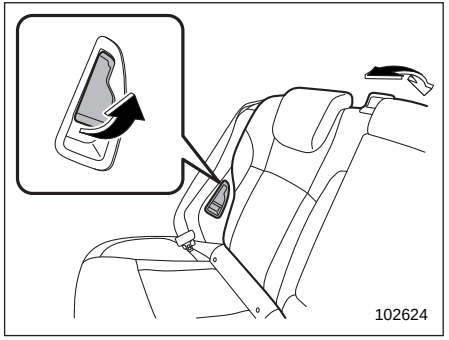

כוונן את גב המושב לתנוחה הרצויה תוך משיכה של הידית.

בתום הכוונון של גב המושב, הרפה מהידית וודא שגב המושב נעול היטב במקומו.

■ קיפול גב המושב האחורי כלפי מטה

⚠ אזהרה

- לפני שמקפלים את גב המושב כלפי מטה יש לוודא שאף נוסע אינו יושב ואף חפץ אינו מונח על המושב האחורי. אם לא פועלים כך, קיימת סכנה של פציעה או נזק לרכוש כתוצאה מקיפול פתאומי של גב המושב כלפי מטה.
- אסור בהחלט להניח לנוסעים לשבת בזמן הנסיעה על גב המושב האחורי המקופל או באזור המטען. פגיעה חמורה או מוות. עלולים להיגרם כתוצאה מכך.
- יש לאבטח את כל פריטי המטען, ובמיוחד חפצים ארוכים, בצורה הולמת, על מנת למנוע מהם להתעופף קדימה ברכב ולגרום פציעה קשה במקרה של בלימה פתאומית, סיבוב חד או האצה חריפה.
- לאחר שמחזירים את גב המושב למצבו המקורי, יש לנסות ולטלטל אותו מעט כדי לוודא שהוא ננעל היטב במקומו. אם גב המושב אינו מאובטח היטב למקומו, עלול גב המושב להתקפל בצורה פתאומית במקרה של בלימה עזה, או שחפצים יושלכו מאזור המטען, דבר שעלול לגרום לפציעה קשה ואף למוות.

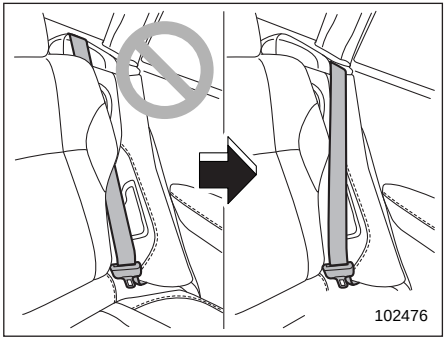

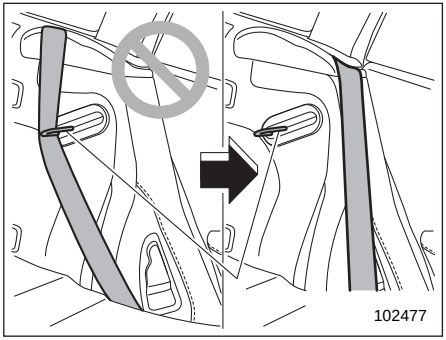

1) וו אבטחה

⚠ אזהרה

כששבים ומחזירים את גב המושב למצבו המקורי, יש להקפיד על אמצעי הזהירות הבאים. אם לא נוקטים בהם התוצאה עלולה להיות פציעה קשה במקרה של תאונה, משום שחגורת הבטיחות לא תוכל לפעול ביעילות.

- מנע מעבר של חגורת הבטיחות מאחורי וו האבטחה של גב המושב.
- אסור שחגורת הבטיחות תעבור מאחורי וו האבטחה של גב המושב.

⚠ זהירות

בגב המושב האחורי מותקן קפיץ פנימי והוא עשוי להתקפל במהירות כלפי מטה. כדי להאט את הקיפול, יש לאחוז בגב המושב כאשר מושכים בידית השחרור.

▼ קיפול גב המושב האחורי כלפי מטה

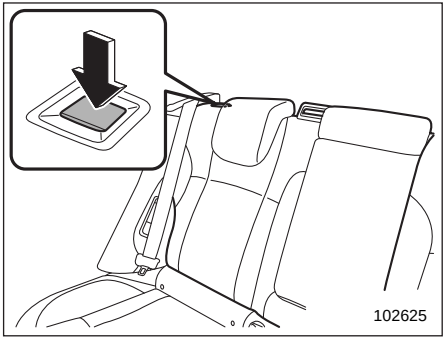

לחצן שחרור הנעילה

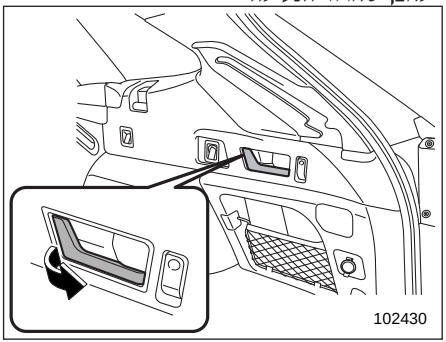

ידית השחרור

1. הנמך את משענות הראש.
2. קפל את גב המושב באחת מהדרכים הבאות.

- לחץ על לחצן שחרור הנעילה.
- משוך את ידית השחרור.

▼ החזרת גב המושב האחורי למצב זקוף

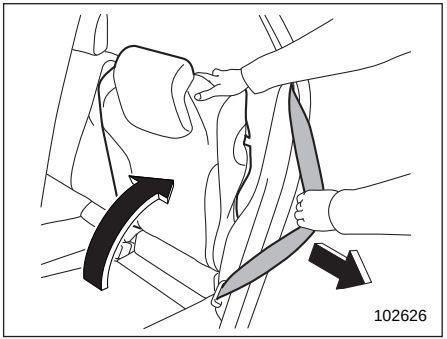

⚠ אזהרה

כששבים ומחזירים את גב המושב למצבו המקורי, יש להקפיד על אמצעי הזהירות הבא.

אם לא מקפידים לשמור על אמצעי הזהירות הזה, עלול להיגרם נזק לחגורת הבטיחות, יעילותה תיפגע והתוצאה עלולה להיות פציעה קשה.

- **כשמחזירים את גב המושב למצבו המקורי, יש למשוך את חגורת הבטיחות כלפי צידו החיצוני של הרכב, כדי שלא תילכד בין גב המושב לבין החיפוי.**

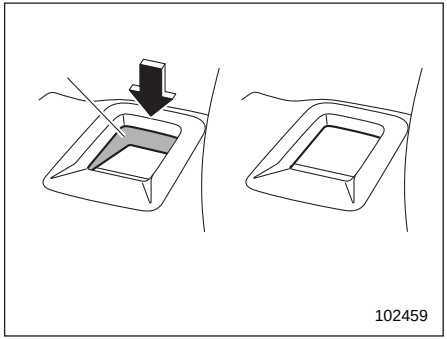

לחצן שחרור הנעילה

1) משוחרר
2) נעול

A) סימן אדום שמציין כי הנעילה משוחררת

על מנת להחזיר את גב המושב למצבו המקורי, הרם את גב המושב עד שהוא ננעל היטב במקומו וודא שלא ניתן עוד להבחין בסימן האדום על לחצן שחרור הנעילה, אשר מציין כי הנעילה משוחררת.

⚠ אזהרה

כששבים ומחזירים את גב המושב למצב זקוף יש לוודא שהסימן האדום על לחצן שחרור הנעילה אינו גלוי לעין. נסה לטלטל מעט את גב המושב כדי לוודא שהוא מאובטח היטב למקומו. אם גב המושב אינו מאובטח היטב למקומו,

עלול גב המושב להתקפל בצורה פתאומית במקרה של בלימה עזה, או שחפצים יושלכו מאזור המטען, דבר שעלול לגרום לפציעה קשה ואף למוות.

■ כוונון משענת ראש

כל מקומות הישיבה במושבים האחוריים מצוידים במשענות ראש.

⚠ אזהרה

- **אין לנהוג ברכב ללא משענות הראש מכיוון שהן מתוכננות להקטין את הסיכון לפגיעת צוואר חמורה במקרה של חבטה (התנגשות) מאחור. לכן, לאחר הסרת משענות הראש הקפד תמיד להתקין אותן כדי להבטיח הגנה מיטבית ליושבים במכונית.**
- **כדי להקטין את הסיכון לפגיעה בצוואר במקרה של חבטה מאחור, לפני תחילת הפעלת הרכב או לפני שמתיישבים במושב, כל היושבים ברכב (כולל הנהג) חייבים לוודא שמשענות הראש מותקנות ומכוונות כיאות.**
- **משענות הראש הקדמיות תוכננו להתקנה במושבים הקדמיים בלבד. משענות הראש האחוריות תוכננו להתקנה במושבים האחוריים בלבד. אסור לנסות ולהתקין את משענות הראש הקדמיות במושבים האחוריים, או את משענות הראש האחוריות במושבים הקדמיים.**

▼ מקומות הישיבה שליד חלונות הצד האחוריים

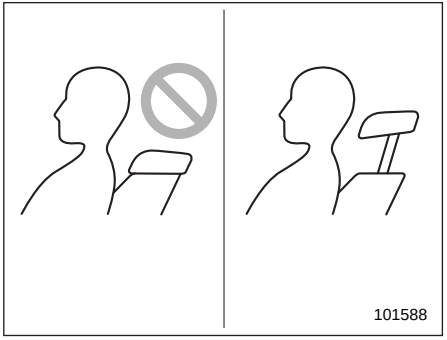

1) משענת הראש לא בשימוש (מצב נמוך)
2) משענת הראש בשימוש (מצב מוגבה)

⚠ זהירות

משענת הראש אינה מיועדת לשימוש במצבה הנמוך ביותר.

לפני שיושבים במושב, יש להגביה את משענת הראש למצבה הפתוח.

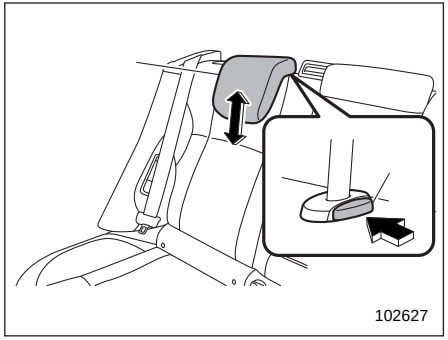

1) משענת ראש
2) לחצן שחרור

כדי להגביה:

משוך את משענת הראש כלפי מעלה.

כדי להנמיך:

דחוף את משענת הראש כלפי מטה תוך כדי לחיצה על לחצן השחרור הנמצא על הצד העליון של גב המושב.

כדי להסיר:

תוך כדי לחיצה על לחצן השחרור, משוך והוצא את משענת הראש.

כדי להתקין:

התקן את משענת הראש בחורים שעל הצד העליון של גב המושב ולחץ עליה כלפי מטה עד

שמשענת הראש ננעלת. לחץ והחזק את לחצן השחרור כדי להנמיך את משענת הראש.

יש לכוונן את משענת הראש כך שמרכזה יהיה קרוב ביותר לקצה העליון של אוזניו של היושב במושב.

כאשר מקומות הישיבה שליד חלונות הצד האחוריים אינם בשימוש, הנמך את משענות הראש כדי לשפר את הראות אחורה.

▼ **מקום הישיבה המרכזי מאחור**

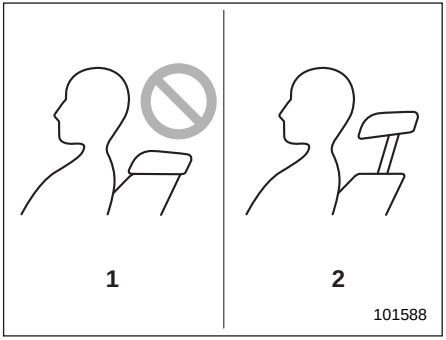

1) משענת הראש לא בשימוש (מצב נמוך)
2) משענת הראש בשימוש (מצב מוגבה)

⚠ זהירות

משענת הראש אינה מיועדת לשימוש במצבה הנמוך ביותר. לפני שיושבים במושב, יש להגביה את משענת הראש למצבה הפתוח.

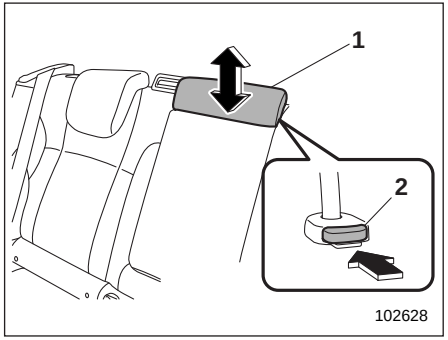

1) משענת ראש
2) לחצן שחרור

כדי להגביה:

משוך את משענת הראש כלפי מעלה.

כדי להנמיך:

דחוף את משענת הראש כלפי מטה תוך כדי לחיצה על לחצן השחרור הנמצא על הצד העליון של גב המושב.

כדי להסיר:

תוך כדי לחיצה על לחצן השחרור, משוך והוצא את משענת הראש.

כדי להתקין:

התקן את משענת הראש בחורים שעל הצד העליון של גב המושב ולחץ עליה כלפי מטה עד שמשענת הראש ננעלת. לחץ והחזק את לחצן השחרור כדי להנמיך את משענת הראש.

כשיושבים במקום הישיבה המרכזי מאחור, יש להגביה את משענת הראש למצב הפתוח. כאשר מקום ישיבה המרכזי-אחורי אינו בשימוש, הנמך את משענת הראש כדי לשפר את הראות אחורה.

■ משענת יד

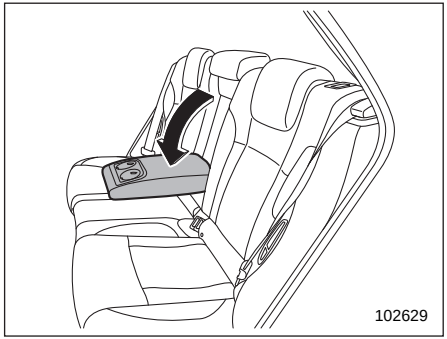

כדי לפתוח את המשענת, משוך את הקצה העליון שלה.

⚠ אזהרה

כדי למנוע סכנה של פציעה קשה ונזק לרכב, אסור בהחלט להניח לנוסעים לשבת על משענת היד המרכזית.

1-4. חגורות בטיחות

■ המלצות בטיחות לגבי חגורות הבטיחות

⚠ אזהרה

- על כל נוסעי הרכב לחגור חגורות בטיחות **לפני** תחילת הנסיעה. אחרת, תגדל סכנת הפגיעה הקשה בעת עצירה פתאומית או תאונה.
- על כל החגורות להיות מהודקות לגוף כדי לספק הגנה מרבית. חגורות המונחות בצורה רופפת אינן יעילות באותה מידה במניעה או הפחתה של חומרת הפציעות.
- כל חגורת בטיחות מיועדת לתמוך באדם אחד בלבד. אסור בהחלט להשתמש בחגורה אחת עבור שני אנשים או יותר – אפילו אם הם ילדים. אחרת, במקרה של תאונה, עלולים להיגרם פציעה חמורה או מוות.
- החלף את כל מכללי החגורות, כולל מנגנוני האיסוף ואבזרי החיבור של הרכב, אם הוא היה מעורב בתאונה קשה. יש להחליף את כל המכלל אפילו אם אין נזק נראה לעין.
- כשמחליפים חגורת בטיחות, חגורת הבטיחות החדשה צריכה לשאת אישור סוג ולהיות מיועדת להתקנה באותו מקום ישיבה כמו חגורת הבטיחות שהוחלפה.
- בעת חגירת החגורה, הכנס את הלשונית לתוך האבזם המתאים. אחרת, במקרה של תאונה, עלולים להיגרם פציעה חמורה או מוות.
- אין להדק את חגורת הבטיחות כאשר יושב על ברכיך ילד. אחרת, במקרה של תאונה, עלולים להיגרם פציעה חמורה או מוות.
- אסור בהחלט לחגור את חגורת הבטיחות כשהיא מפותלת או הפוכה. במקרה של תאונה חגורה במצב כזה עלולה להגדיל את סכנת הפציעה או את חומרתה.
- העבר את חגורת המותן נמוך ככל האפשר על הירכיים. במצב זה, הכוח הנוצר בחגורת המותן בעקבות התנגשות יתחלק על עצמות הירך, שהן חזקות יותר מאשר חלקי הבטן הרכים יותר.
- חגורות הבטיחות מספקות ריסון מרבי כאשר הנוסע יושב זקוף במושב. כדי למנוע סכנת החלקה מתחת לחגורת הבטיחות בזמן התנגשות, משענות המושבים הקדמיים חייבות תמיד להיות במצב זקוף כאשר המכונית בתנועה. אם משענות המושבים הקדמיים אינן במצב זקוף בזמן התנגשות, תגדל הסכנה של החלקת היושב במושב מתחת לחגורת המותן והחלקת חגורת המותן מעל לבטן. מצב זה עלול לגרום לפגיעה פנימית חמורה ואף למוות.
- אין לשים כריות או חפצים אחרים בין הנוסע לבין משענת המושב או כרית המושב. הדבר מגביר את הסיכון להחלקה מתחת לחגורת המותן והחלקת חגורת המותן מעל לבטן. שתיהן עלולות לגרום לפגיעה פנימית חמורה ואף למוות במקרה של התנגשות.

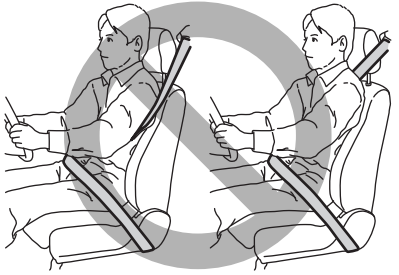

100101

⚠ אזהרה

אסור בהחלט להעביר את חגורת הכתף מתחת לזרוע או מאחורי הגב. במקרה של תאונה מצב זה עלול להגדיל את הסכנה לפגיעה או להגדיל את חומרתה.

⚠ זהירות

חלקי מתכת של חגורת הבטיחות עלולים להתחמם מאוד ברכב שעומד סגור בשמש ועלולים לגרום לכוויות; הם עלולים לגרום לכווייה לנוסע. אין לגעת בחלקים חמים אלו עד שיתקררו.

▼ תינוקות וילדים קטנים

השתמש במערכת ריסון לילדים המתאימה למכוניתך. עיין בנושא "מערכות ריסון לילדים" ☜ 57.

▼ ילדים

⚠ אזהרה

חובה להושיב בכל עת ילדים שגילם עד 12 שנים, או שגובהם עד 1.5 מ', במושב האחורי כשהם רתומים כהלכה במושב בטיחות לילדים או בחגורת בטיחות, בהתאם לגיל הילד, גובהו ומשקלו. כרית האוויר מתנפחת במהירות ובעצמה גבוהה ויכולה לפצוע או אפילו להרוג ילדים, במיוחד אם גילם עד 12 שנים וגובהם עד 1.5 מ' והם אינם רתומים, או אם הם רתומים בצורה לא נכונה. מכיוון שילדים קלי-משקל וחלשים יחסית למבוגרים, הסיכון שלהם להיפצע מניפוח כרית האוויר גדול יותר.

חובה תמיד להתקין מערכות ריסון לילדים מכל הסוגים (כולל מושב לילדים הפונה לפנים) במושבים האחוריים.

אסור בהחלט להתקין מושב בטיחות לילדים במושב הקדמי. התקנה כזו עלולה לגרום לפציעה קשה או מוות לילד בזמן תאונה כיוון שראשו יהיה קרוב מדי לכרית האוויר.

לפי הסטטיסטיקה של תאונות דרכים, ילדים בטוחים יותר כאשר הם רתומים בצורה נכונה במקומות ישיבה אחוריים מאשר במקומות ישיבה קדמיים. להוראות ואזהרות לגבי מערכות הריסון לילדים, עיין בנושא "מערכות ריסון לילדים" ☜ 57.

אם הילד גדול מדי עבור מערכת ריסון לילדים, יש להושיבו במושב האחורי ולרתום אותו באמצעות חגורת בטיחות. אסור בהחלט להרשות לילד לעמוד או לכרוע על המושב בזמן נסיעה.

חגורות הבטיחות נועדו לשימושם של נוסעים בעלי מידות גוף של אדם בוגר. אם רצועת הכתף של חגורת הבטיחות עוברת על הפנים או הצוואר של הילד, הזז את הילד קרוב יותר לאבזם החגורה כדי לספק התאמה טובה יותר באזור הכתף. יש להקפיד להעביר את רצועת המותן של חגורת הבטיחות נמוך ככל האפשר על הירכיים ולא על מותני הילד. אם לא ניתן למקם כיאות את רצועת הכתף, יש להשתמש במערכת ריסון לילדים. אסור בהחלט למקם את רצועת הכתף מתחת לזרועו של הילד או מאחורי גבו.

▼ **נשים בהריון**

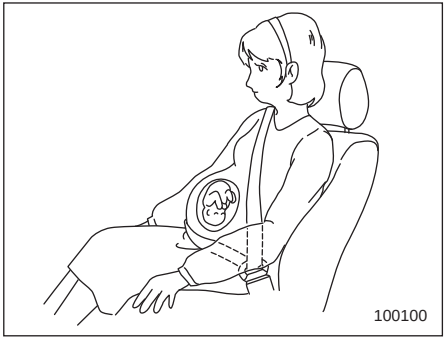

גם נשים בהריון חייבות להשתמש בחגורות הבטיחות. עליהן להתייעץ עם רופאן לגבי המלצות ספציפיות. יש להעביר את חגורת המותן נמוך ככל האפשר על הירכיים ולא על המותניים.

■ מנגנון לנעילת חירום (ELR)

לכל חגורות הבטיחות ברכב מנגנון איסוף נגעל בחירום (ELR).

מנגנון איסוף זה מאפשר תנועות גוף רגילות, אך מנגנון האיסוף נגעל באופן אוטומטי בעת עצירת פתאום או התנגשות, וכן כאשר מושכים את החגורה מהר מאוד ממנגנון האיסוף.

■ מנגנון נעילה אוטומטית/מנגנון לנעילת חירום (ALR/ELR) (אם התפקוד קיים)

בחלק מהדגמים, לכל חגורת בטיחות במושב האחורי מנגנון איסוף נגעל בחירום/אוטומטי(ALR/ELR). באופן רגיל, מנגנון הנעילה האוטומטית/המנגנון לנעילת חירום מתפקד כמנגנון איסוף נגעל בחירום (ELR). למנגנוני ALR/ ELR יש מצב נעילה נוסף, מצב של 'מנגנון איסוף לנעילה אוטומטית', שמיועד לאבטחה של מערכות ריסון לילדים.

ראשית בדוק אם חגורות הבטיחות של הרכב מצוידות במצב ALR. אם הן מצוידות במצב ALR, הן פועלות באופן הבא.

כאשר מושכים את חגורת הבטיחות החוצה עד לסוף ולאחר מכן היא נאספת אפילו במעט, מנגנון האיסוף נועל את החגורה במצב זה ואי-אפשר להאריך אותה. כאשר החגורה נאספת נשמעות נקישות, כדי לסמן שמנגנון האיסוף מתפקד כ-ALR. כאשר החגורה נאספת בשלמותה, מצב ALR מתבטל וחגורת הבטיחות שבה לפעול במצב ELR.

כאשר מתקינים מושב בטיחות לילד על המושב האחורי באמצעות חגורת בטיחות, חייבים להסב את חגורת הבטיחות למצב של מנגנון איסוף לנעילה אוטומטית (ALR). להנחיות להתקנת מערכת הריסון לילדים באמצעות חגורות בטיחות, עיין בנושא "התקנת מערכת ריסון לילד עם חגורת בטיחות" ☜ 72.

כאשר מסירים את מושב הבטיחות לילדים, יש לדאוג לכך שחגורת הבטיחות נאספת במלואה ושמנגנון האיסוף חוזר למצב מנגנון איסוף נגעל בחירום (ELR).

■ נורית אזהרה וצליל אזהרה של חגורת הבטיחות

עיין בנושא "נורית אזהרה וצליל אזהרה של חגורת הבטיחות" ☜ 164.

■ נורית אזהרה וצליל אזהרה של חגורת הבטיחות במושב האחורי

עיין בנושא "נורית אזהרה וצליל אזהרה של חגורת הבטיחות במושב האחורי" ☜ 166.

■ חגירת חגורת הבטיחות

▼ **חגורות בטיחות קדמיות**

1. כוונן את מצב המושב:

מושב הנהג: כוון את גב המושב למצב זקוף. הרחק את המושב ככל האפשר מגלגל ההגה, תוך שמירה על יכולת שליטה מלאה ברכב.

מושב הנוסע הקדמי: כוון את גב המושב למצב זקוף. הזז את המושב לאחור ככל האפשר.

2. התיישב כשגבך צמוד אל המושב.
3. אחוז בלשונית ומשוך את החגורה החוצה באיטיות. אין לאפשר לה להתפתל.
   - אם החגורה נעצרת לפני שהיא מגיעה לאבזם, החזר אותה מעט ומשוך אותה החוצה לאט יותר.
   - אם עדיין אי-אפשר לבטל את נעילת החגורה, תן לחגורה להיאסף מעט לאחר משיכה חזקה ואז משוך אותה החוצה לאט שוב.

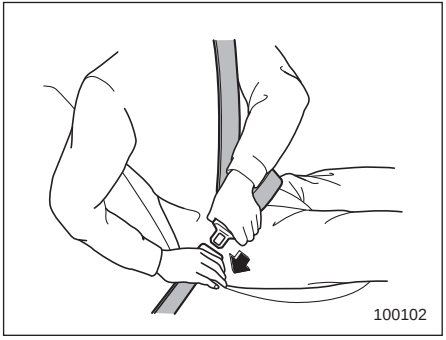

4. הכנס את הלשונית לתוך האבזם עד שתשמע נקישה.

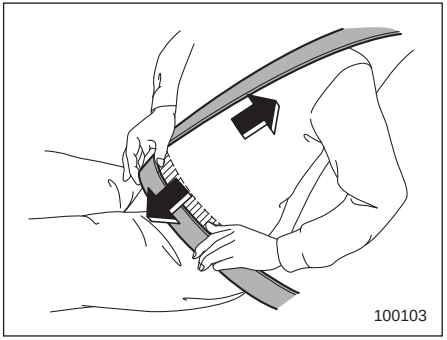

5. כדי להדק היטב את חגורת המותן, משוך את חגורת הכתף כלפי מעלה.
6. העבר את חגורת המותן נמוך ככל האפשר על הירכיים, לא על המותניים.

▽ כוונון גובה נקודת העיגון של רצועת הכתף במושב הקדמי

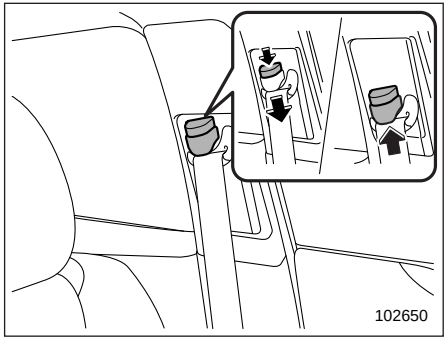

יש לכוון את גובה נקודת העיגון של חגורת הכתף למצב המתאים ביותר לך. כוון את גובה נקודת העיגון תמיד כך שחגורת הכתף תעבור מעל למרכז הכתף מבלי לגעת בצוואר.

כדי להגביה:

הזז את נקודת העיגון כלפי מעלה.

כדי להנמיך:

לחץ על החלק העליון של נקודת העיגון לחיצה ממושכת והחלק את נקודת העיגון כלפי מטה.

משוך את נקודת העיגון כלפי מטה כדי לוודא שהיא נעולה ומאובטחת היטב.

⚠ אזהרה

כאשר תחגור את חגורת הבטיחות, דאג לכך שהרצועה אינה עוברת מול הצוואר. אם כן, כוונן את נקודת העיגון של הרצועה למצב נמוך יותר. העברת חגורת הכתף על צוואר הילד עלולה לגרום לפציעה לצוואר במצב של בלימת פתע או התנגשות.

▽ שחרור חגורת הבטיחות

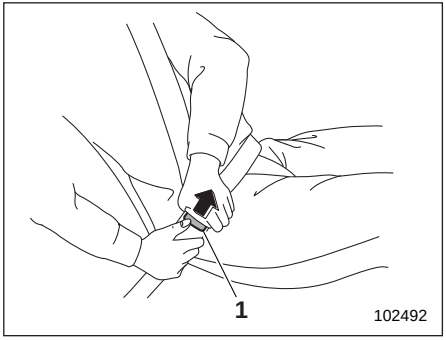

1) לחצן

1. לחץ על הלחצן שעל האבזם.
2. כדי למנוע הסתבכות או התפתלות של חגורת הבטיחות, הנח לחגורת הבטיחות להיאסף באיטיות.

ביציאתך מן המכונית, לפני שתסגור את הדלת, ודא שהחגורות נאספו כיאות כדי למנוע את תפיסת הרצועה בדלת.

▼ חגורות בטיחות אחוריות (פרט לחגורה האחורית-מרכזית)

1. התיישב כשגבך צמוד אל המושב.
2. אחוז בלשונית ומשוך את החגורה החוצה באיטיות. אין לאפשר לה להתפתל.
   - אם החגורה נעצרת לפני שהיא מגיעה לאבזם, החזר אותה מעט ומשוך אותה החוצה לאט יותר.
   - אם עדיין אי-אפשר לבטל את נעילת החגורה, תן לחגורה להיאסף מעט לאחר משיכה חזקה ואז משוך אותה לאט שוב החוצה.

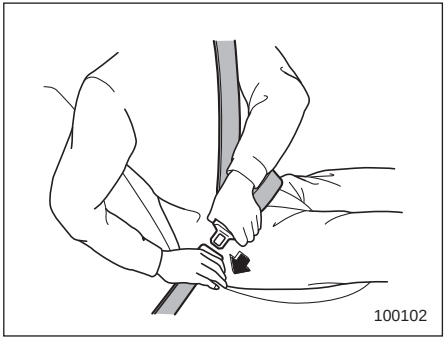

3. הכנס את הלשונית לתוך האבזם עד שתשמע נקישה.

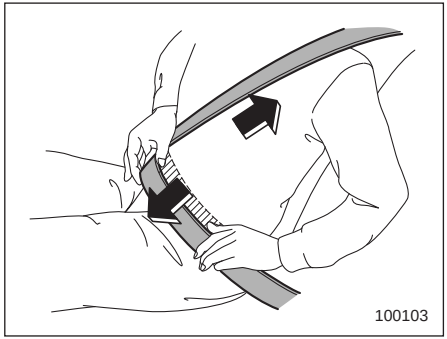

4. כדי להדק היטב את חגורת המותן, משוך את חגורת הכתף כלפי מעלה.
5. העבר את חגורת המותן נמוך ככל האפשר על הירכיים, לא על המותניים.

▽ שחרור חגורת הבטיחות

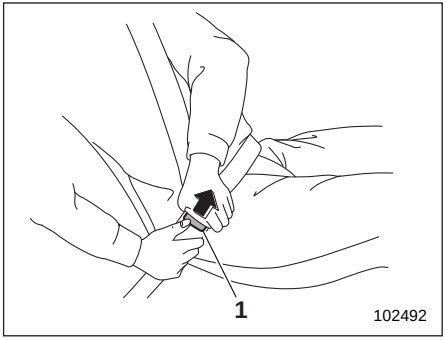

1) לחצן

1. לחץ על הלחצן שעל האבזם.
2. כדי למנוע הסתבכות או התפתלות של חגורת הבטיחות, הנח לחגורת הבטיחות להיאסף באיטיות.

ביציאתך מן המכונית, לפני שתסגור את הדלת, ודא שהחגורות נאספו כיאות כדי למנוע את תפיסת הרצועה בדלת.

▼ מושב אחורי-מרכזי

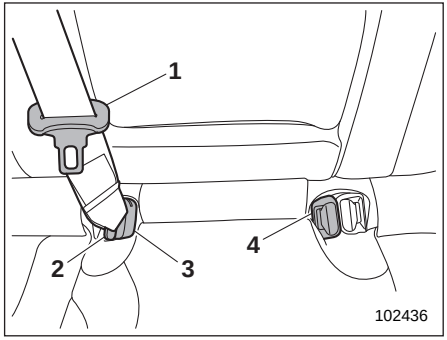

1) לשונית חגורת הבטיחות המרכזית
2) לשונית עיגון
3) אבזם עיגון
4) אבזם חגורת הבטיחות המרכזית

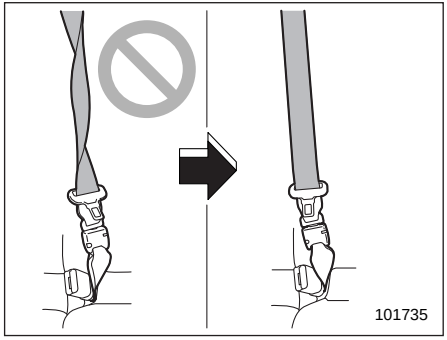

⚠ אזהרה

חגירת חגורת הבטיחות כאשר הרצועה מפותלת עלולה להגביר את הסיכון לפגיעה בתאונה או להגדיל את חומרתה. בזמן חגירת החגורה לאחר שנמשכה מתוך מנגנון האיסוף, ובמיוחד כאשר מכניסים את לשונית העיגון לתוך האבזם המתאים (בצד ימין), ודא תמיד כי הרצועה אינה מפותלת.

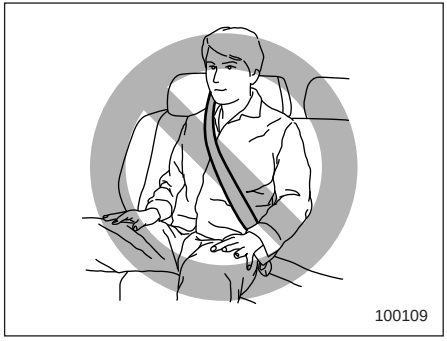

⚠ אזהרה

- **דאג לחבר את שתי הלשוניות לאבזמים שלהן בהתאמה. אם משתמשים בחגורת הבטיחות כחגורת כתף בלבד (כאשר לשונית העיגון**

אינה מחוברת לאבזם העיגון בצד ימין), היא אינה מסוגלת לרסן את הנוסע במקומו כיאות במקרה של תאונה, ומצב זה עלול לגרום לפגיעה חמורה או למוות.

- **לפני שתחגור את חגורת הבטיחות, ודא שחגורת הבטיחות הועברה דרך המוליך. שימוש בחגורת בטיחות אשר אינה עוברת דרך המוליך עלול לגרום לפציעה בצוואר בעת בלימת פתע או התנגשות, עקב החלקת החגורה אל הצוואר.**

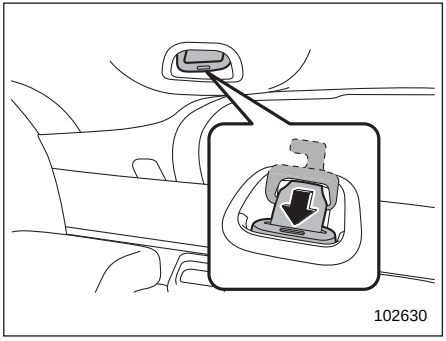

חגורת הבטיחות המרכזית-אחורית מאוחסנת בגומחה בתקרה שמעל אזור המטען.

1. הוצא את לשונית העיגון מהחריץ שבגומחה על-ידי משיכת לשונית העיגון ומשיכת חגורת הבטיחות באטיות החוצה.

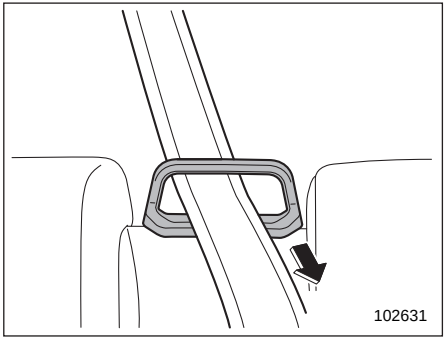

2. העבר את חגורת הבטיחות דרך המוליך.

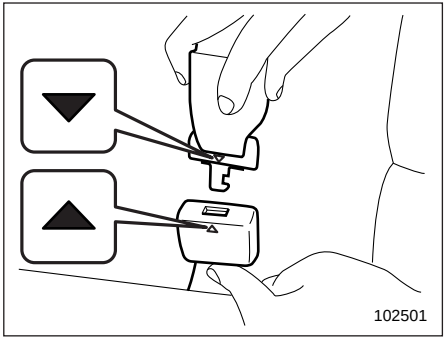

3. ודא שהסימון "▼" על לשונית העיגון והסימון "▲" על אבזם העיגון פונים כלפי חוץ.

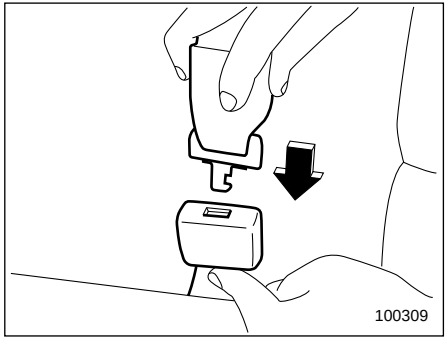

4. לאחר שווידאת שהחגורה אינה מפותלת, הכנס את לשונית העיגון בקצה החגורה לתוך האבזם בצד ימין עד ששומעים נקישה.
   - אם החגורה נעצרת לפני שהיא מגיעה לאבזם, החזר אותה מעט ומשוך אותה החוצה לאט יותר.
   - אם עדיין אי-אפשר לבטל את נעילת החגורה, תן לחגורה להיאסף מעט לאחר משיכה חזקה ואז משוך אותה החוצה לאט שוב.

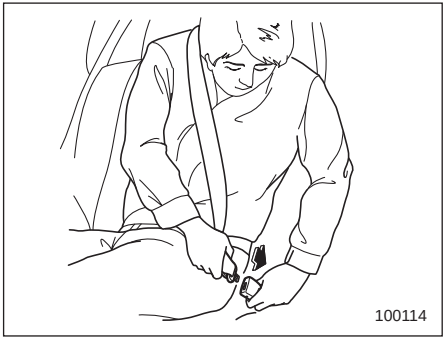

5. הכנס את הלשונית של חגורת הבטיחות המרכזית לאבזם של חגורת הבטיחות המרכזית עד שתישמע נקישת הנעילה.

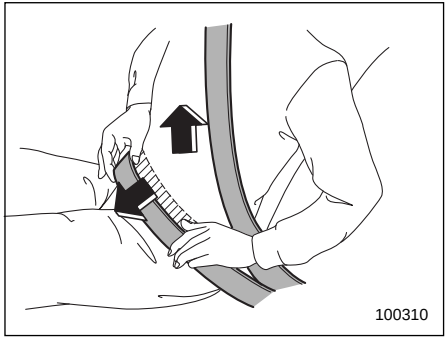

6. כדי להדק היטב את חגורת המותן, משוך את חגורת הכתף כלפי מעלה. והעבר את חגורת המותן נמוך ככל האפשר על הירכיים, לא על המותניים.

▽ שחרור חגורת הבטיחות

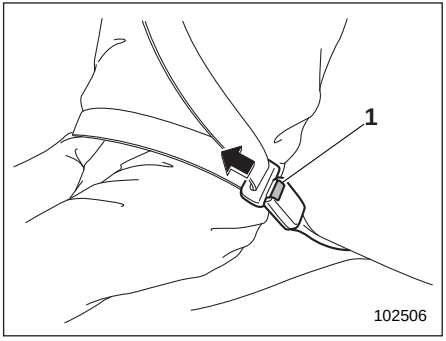

1) לחצן

1. לחץ על לחצן השחרור של אבזם החגורה המרכזית (בצד שמאל) כדי לשחרר את חגורת הבטיחות.

הערה

לפני שמקפלים את גב המושב כדי להגדיל את אזור המטען, חובה לנתק את המחבר (אבזם).

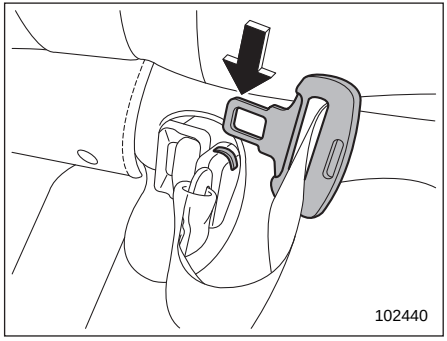

2. הכנס לשונית של חגורת בטיחות או חפץ אחר בעל חוד קשה לתוך החריץ שבאבזם העיגון בצד ימין ודחוף אותו פנימה. לשונית העיגון תשתחרר מן האבזם.

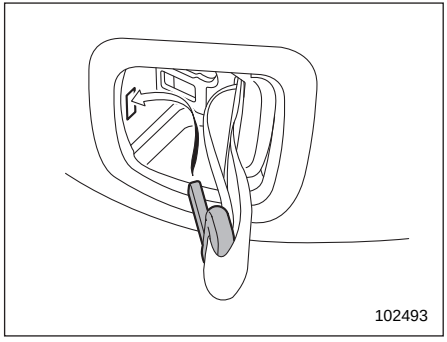

3. הנח למנגנון האיסוף לגלול את החגורה. החזק את קצה הרצועה והנחה אותה חזרה לתוך מנגנון האיסוף תוך כדי

הגלילה. אחסן את הלשוניות בצורה מסודרת בגומחה שבתקרה והכנס את לשונית העיגון לתוך החריץ.

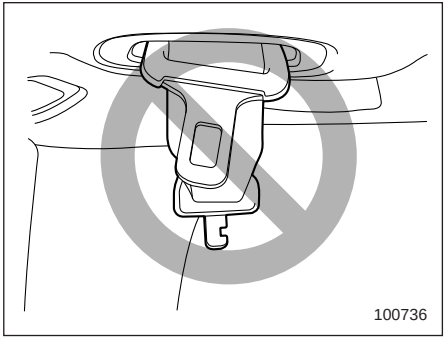

⚠ זהירות

הקפד על אמצעי הזהירות הבאים. אחרת, הלשונית עלולה לפגוע בחיפוי ולגרום לו נזק.

- **אל תאפשר למנגנון האיסוף לגלול את החגורה מהר מדי.**
- **דאג לכך שחגורת הבטיחות נגללת במלואה כך שהלשוניות מאוחסנות בצורה מסודרת.**

■ תחזוקת חגורת הבטיחות

כדי לנקות את חגורת הבטיחות, השתמש בסבון עדין ומים פושרים. אסור בהחלט להלבין או לצבוע את החגורות, מכיוון שפעולה זו עלולה לפגום בחוזק החגורות באופן חמור.

בדוק את חגורות הבטיחות וחיבוריהן לעתים מזומנות, כולל את האריג ואת כל החלקים המתכתיים; בדוק אם אין סדקים, חתכים, שריטות, קרעים, פגמים, ברגים משוחררים או אזורים משופשפים. החלף את חגורות הבטיחות אפילו אם נמצא נזק מזערי בלבד.

⚠ זהירות

- **שמור את החגורות נקיות מתכשירי הברקה, שמנים, כימיקלים ובמיוחד חומצת מצבר.**
- **אל תנסה אף פעם לבצע תיקונים או שינויים העלולים למנוע מחגורת הבטיחות לפעול כיאות.**

1-5. מותחני-קדם של חגורות הבטיחות

חגורות הבטיחות הבאות מצוידות במותחן-קדם.

- חגורת הבטיחות של הנהג
- חגורת הבטיחות של הנוסע הקדמי
- חגורות הבטיחות האחוריות (הקיצוניות)

מותחני-הקדם של חגורות הבטיחות מתוכננים לפעול במקרים של התנגשות חזיתית או צדית בינונית עד קשה, ובמקרה של התהפכות.

⚠ אזהרה

- **למען הגנה מרבית על יושבי הרכב עליהם לשבת בצורה זקופה כאשר חגורות הבטיחות שלהם חגורות כיאות. עיין בנושא "חגורות בטיחות" ☞ 45.**
- **אין לשנות את מנגנוני האיסוף של חגורות הבטיחות המצוידות במותחן-קדם או את הסביבה הקרובה. אין להסיר רכיבים ואין לחשוף אזור זה לחבטות. אי ציות להנחיות אלה עלול לגרום להפעלה פתאומית ובלתי מבוקרת של מותחני-הקדם או לגרום לכך שהמערכת לא תוכל לפעול במקרה חירום ובכך תגרום לפציעה קשה. למותחני-הקדם של חגורות הבטיחות אין חלקים הניתנים לתיקון, טיפול או החלפה על-ידי**

המשתמש. אם נדרש שירות עבור מנגנוני האיסוף של חגורות בטיחות קדמיות המצוידות במותחני-קדם. מומלץ לפנות למרכז שירות מורשה סובארו מטעם היבואן.

- כאשר משליכים את מנגנוני האיסוף של חגורות בטיחות המצוידות במותחן-קדם או כשגורטים את כל הרכב עקב נזק בתאונה או מסיבות אחרות, יש להתייעץ עם מוסך.

הערה

- מותחני-הקדם של חגורות הבטיחות אינם מתוכננים לפעול בהתנגשויות קלות או בפגיעות מאחור.
- מותחני-הקדם מתוכננים לפעול באופן חד-פעמי בלבד. במקרה של הפעלת מותחן קדם, יש להחליף את מכלולי מנגנוני האיסוף של חגורות הבטיחות של הנהג והנוסע הקדמי רק במרכז שירות מורשה סובארו מטעם היבואן. כשמחליפים מכלולים של מנגנוני איסוף של חגורות בטיחות, יש להשתמש אך ורק בחלקים מקוריים של סובארו.
- אם חגורת בטיחות המצוידת במותחן-קדם אינה נגללת או לא ניתנת למשיכה החוצה עקב תקלה או הפעלה של מותחן-הקדם, פנה בהקדם האפשרי למוסך. מומלץ לפנות למרכז שירות מורשה סובארו מטעם היבואן.
- אם נגרם נזק למכלול של מנגנון האיסוף של חגורת בטיחות או לסביבה הקרובה, פנה בהקדם האפשרי למוסך. מומלץ לפנות למרכז שירות מורשה סובארו מטעם היבואן.
- כשתמכור את רכבך, אנא הסבר לקונה שהרכב מצויד במותחני-קדם לחגורות הבטיחות. הסב את תשומת ליבו של הקונה לתוכן נושא זה.

■ חגורת בטיחות עם מותחן-קדם לרצועת הכתף

הערה

התוכן של נושא זה חל על הרכיבים הבאים:

- חגורת הבטיחות של הנוסע הקדמי
- חגורות הבטיחות האחוריות (הקיצוניות)

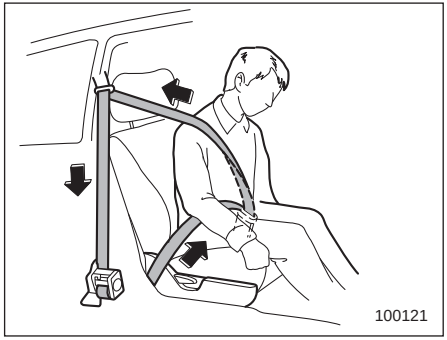

החיישן של מותחן-הקדם משמש גם בתפקידים הבאים:

- חיישן פגיעה קדמי
- חיישן פגיעה צדית

כאשר החיישן מגלה עצמת כוח מסוימת המוגדרת מראש בעת התנגשות חזיתית או צדית, כל חגורת בטיחות הכוללת מותחן-קדם נמשכת לאחור במהירות על-ידי מנגנון האיסוף כדי לבטל את רפיון החגורה וכך לרסן בצורה יעילה יותר את היושב במושב.

מותחן-הקדם של חגורת הבטיחות של הנוסע האחורי כולל התקן להפחתת מתח שמגביל את כוחות השיא המופעלים על ידי חגורת הבטיחות על הנוסע במקרה של התנגשות.

כאשר מופעל מותחן-הקדם, יישמע רעש הפעלה ותשתחרר כמות קטנה של עשן. אירועים אלה הם רגילים ואינם מזיקים. העשן אינו מצביע על שריפה בתוך המכונית.

לאחר שמותחן-הקדם מופעל, מנגנון האיסוף של חגורת הבטיחות נשאר נעול. כתוצאה מכך, אי-אפשר למשוך את חגורת הבטיחות החוצה או לגלול אותה, ולכן חובה להחליף את חגורת הבטיחות.

• מגביל עומס מסתגל (אם קיים)

מותחן-הקדם של חגורת הבטיחות של הנוסע הקדמי כולל התקן להפחתת מתח שמגביל את כוחות השיא המופעלים על ידי חגורת הבטיחות על הנוסע במקרה של התנגשות. מגביל העומס המסתגל בוחר כוח הפחתה מתאים לממדי הגוף של הנוסע כפי שמתגלים על ידי חיישן מערכת חישת התפוסה.

■ חגורת בטיחות עם מותחני-קדם לרצועת הכתף ולרצועת המותן

הערה

התוכן של נושא זה חל על הרכיבים הבאים:

• **חגורת הבטיחות של הנהג**

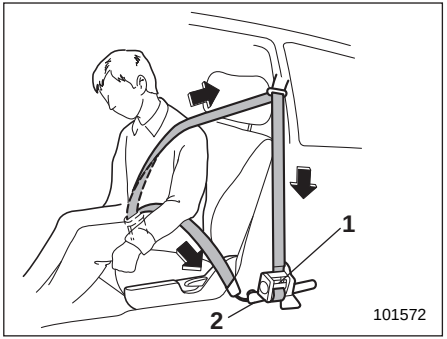

1) מכלול מנגנון איסוף של חגורת הבטיחות (מותחן-קדם של רצועת כתף ומגביל עומס מסתגל (אם קיים))
2) מותחן-קדם של רצועת מותן

החיישן של מותחן-הקדם משמש גם בתפקידים הבאים:

• חיישן פגיעה קדמי
• חיישן פגיעה צדית

כאשר החיישן מגלה עצמת כוח מסוימת המוגדרת מראש בעת התנגשות חזיתית או צדית, כל חגורת בטיחות הכוללת מותחן-קדם נמשכת לאחור במהירות על-ידי מנגנון האיסוף כדי לבטל את רפיון החגורה וכך לרסן בצורה יעילה יותר את היושב במושב.

מותחן-הקדם של חגורת הבטיחות של הנהג והנוסע הקדמי כולל התקן להפחתת מתח שמגביל את כוחות השיא המופעלים על ידי חגורת הבטיחות על הנוסע במקרה של התנגשות.

• מגביל עומס מסתגל (אם קיים)

מגביל העומס המסתגל בצד הנהג בוחר כוח הפחתה מתאים לממדי הגוף של האדם היושב במושב, כפי שמתגלים על ידי חיישן מצב הכוונון של מושב הנהג.

מגביל העומס המסתגל בצד הנוסע הקדמי בוחר כוח הפחתה מתאים לממדי הגוף של הנוסע כפי שמתגלים על ידי חיישן מערכת חישת התפוסה.

• כשמותחן-קדם של חגורת בטיחות מופעל:

יישמע רעש הפעלה ותשתחרר כמות קטנה של עשן. אירועים אלה הם רגילים ואינם מזיקים. העשן אינו מצביע על שריפה בתוך המכונית.

לאחר שמותחן-הקדם מופעל, מנגנון האיסוף של חגורת הבטיחות נשאר נעול. כתוצאה מכך, אי-אפשר למשוך את החגורה החוצה או לגלול אותה ולכן חובה להחליף את חגורת הבטיחות.

■ בקרות המערכת

מערכת אבחון מבקרת ברציפות את מוכנותו של מותחן-הקדם של חגורת הבטיחות כאשר מערכת ההצתה במצב ON. יחידת הבקרה משותפת למותחני-הקדם של חגורות הבטיחות ולמערכת כריות האוויר. לכן, במקרה של תקלה במותחן-קדם של חגורות הבטיחות, תידלק נורית האזהרה של מערכת כריות האוויר. לפרטים, עיין בנושא "ניטור מערכת כריות האוויר" ☜ 110.

■ שירות למערכת

⚠ אזהרה

- **כאשר משליכים מכלול מותחני-הקדם של חגורת בטיחות או כשגורטים את הרכב עקב נזק בתאונה, יש להתייעץ עם המוסך.**
- **טיפול בלתי מורשה בחיווט המערכת או ניתוקו עלול לגרום להפעלה מקרית של מותחן-קדם של חגורת הבטיחות ו/או של כרית האוויר, או לגרום לכך שלא יפעלו במקרה חירום, ולסכנת פציעה קשה. אין להשתמש בציוד בדיקה חשמלי בכל מעגל הקשור למערכות מותחן-קדם חגורת הבטיחות וכרית האוויר. כאשר יש צורך בשירות למותחן-קדם, פנה למוסך. מומלץ לפנות למרכז שירות מורשה סובארו מטעם היבואן, ולעשות שימוש בחלפים מקוריים או בחלקים העומדים בדרישות איכות והתאמה, כמוגדר בכתב האחריות.**

⚠ זהירות

לפרטים על מיקומם של החיישנים ויחידות הבקרה, עיין בנושא "רכיבים" ☜ 90.

אם תזדקק לשירות או לתיקון בחלקים אלו או ליד מותחני-הקדם של חגורות הבטיחות הקדמיות, אנו ממליצים כי תפנה למרכז שירות מורשה סובארו מטעם היבואן.

הערה

אם החלק הקדמי של הרכב ניזוק בתאונה כך שמותחן-הקדם של חגורת הבטיחות אינו פועל, אנו ממליצים כי תפנה בהקדם האפשרי למרכז שירות מורשה סובארו מטעם היבואן.

■ אמצעי זהירות לגבי שינויים ברכב

לפני התקנת אבזרי עזר ברכבך, מומלץ לפנות למרכז שירות מורשה סובארו מטעם היבואן.

⚠ זהירות

אין לבצע שינוי כלשהו מבין השינויים הרשומים מטה. שינויים אלה עלולים להפריע לפעולתם התקינה של מותחני-הקדם של חגורות הבטיחות.

- **חיבור ציוד כלשהו (מגן חזירים, כננות, מפנה שלג, מגן גחון וכדומה) שאינו אבזר מקורי של סובארו או העומד בדרישות איכות והתאמה כמוגדר בכתב האחריות לרכב, לחזית הרכב.**
- **שינויים במערכת המתלים או במבנה חזית הרכב.**
- **התקנת צמיג בגודל ומבנה שונים מהצמיגים הרשומים על תווית הרכב המוצמדת לעמוד דלת הנהג או מהצמיגים המצוינים במדריך זה כמתאימים עבור דגמי הרכב הספציפיים.**

1-6. תזכורת למושב האחורי

תפקוד זה מזכיר לנהג לבדוק אם נותרו מאחור נוסעים או פריטי מטען.

תפקוד זה מופעל בעקבות פתיחה וסגירה של הדלתות האחוריות.

הוא מתריע בפני הנהג באמצעות הודעות אזהרה שמופיעות בצג שבלוח המחוונים (LCD צבעוני) וצלילים שמושמעים בעקבות העברה של מערכת ההצתה ממצב ON למצב OFF.

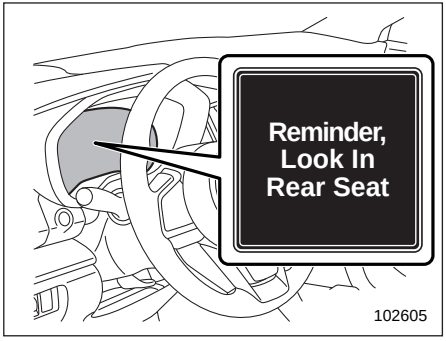

הערה

- **הפעולה של התפקוד אינה מבוססת על גילוי ישיר של נוסעים או פריטי מטען במושב האחורי.**
- **התפקוד מגלה פתיחה וסגירה של הדלתות האחוריות. עקב כך, ייתכנו התופעות הבאות.**
  - **התפקוד עשוי להתריע בפני הנהג גם אם אין במושב האחורי נוסעים או פריטי מטען.**
  - **התפקוד עשוי שלא להתריע גם אם יש במושב האחורי נוסעים או פריטי מטען.**
- **ניתן להפעיל תפקוד זה או לבטל את פעולתו מתפריט Car settings (הגדרות הרכב). לפרטים, עיין בנושא "הגדרות הרכב" ☞ 208 (בדגמים בעלי צג בגודל 11.6 אינץ') או בנושא "סמלי הגדרת הרכב" עמוד ☞ 227 (בדגמים בעלי שני צגים בגודל 7.0 אינץ').**
- **המצב שנקבע - הפעלה או ניתוק - אינו משתנה גם כשמעבירים את מערכת ההצתה למצב OFF.**
- **המצב שנקבע - הפעלה או ניתוק - ישוב לברירת המחדל אם המצבר הוסר.**

1-7. מערכות ריסון לילדים

■ אמצעי בטיחות

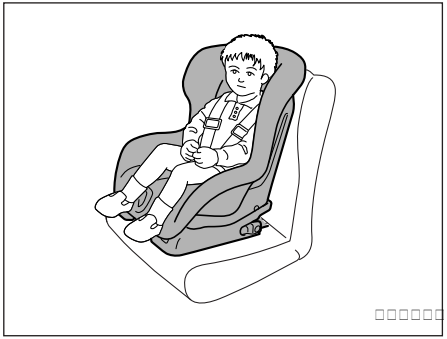

חובה להושיב בכל עת תינוקות וילדים קטנים עד גיל 12, ועד גובה 1.5 מ', במערכות ריסון לתינוקות או ילדים, המותקנות במושב האחורי, כאשר הם נוסעים ברכב. יש להשתמש במושב בטיחות המתאים לגילו ולגודלו של הילד. כל מערכות הריסון לילדים מתוכננות להיות מחוזקות במושבי המכונית.

ילדים עלולים להיות בסיכון במקרה תאונה אם מערכות ריסון לילדים שלהם אינן מאובטחות כיאות בתוך הרכב. כשתתקין מושב בטיחות לילדים, יש לציית במדויק להוראות היצרן.

לפי הסטטיסטיקה של תאונות דרכים, ילדים בטוחים יותר כאשר הם רתומים בצורה נכונה במקומות ישיבה אחוריים מאשר במקומות ישיבה קדמיים.

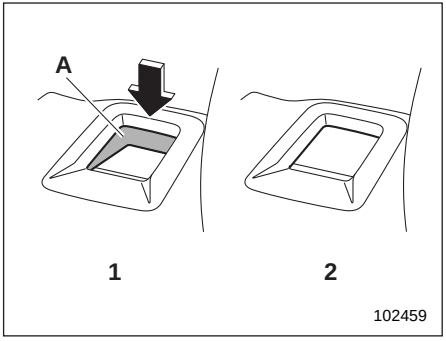

לחצן שחרור הנעילה

1) משוחרר
2) נעול
A) סימן אדום שמציין כי הנעילה משוחררת

⚠ אזהרה

- **לפני שמתקינים מערכת ריסון לילדים יש לוודא שהסימן האדום בלחצן שחרור הנעילה של גב המושב אינו גלוי לעין, ושגב המושב האחורי מאובטח היטב במקומו. אם גב המושב האחורי אינו מאובטח היטב במקומו התוצאה עלולה להיות פציעה קשה.**

- **אסור להשאיר ילדים ברכב ללא השגחה. הטמפרטורות הגבוהות בתא הנוסעים עלולות לגרום מכת חום והתייבשות, והתוצאה עלולה להיות פגיעה קשה או מוות.**

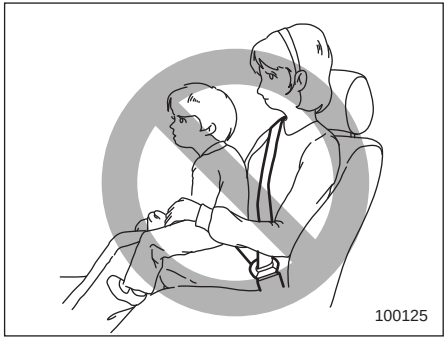

⚠ אזהרה

אל תאפשר לעולם לנוסע לאחוז ילד על ברכיו או בזרועותיו כשהמכונית בנסיעה. הנוסע אינו יכול להגן על הילד (או התינוק) מפני פציעה בזמן התנגשות, מכיוון שהילד יילכד בין הנוסע לבין עצמים שונים בתוך הרכב. כמו כן, החזקת ילד על הברכיים או בזרועות במושב קדמי חושפת את הילד לסכנה חמורה נוספת. מאחר שכרית האוויר מתנפחת במהירות רבה ובעצמה גבוהה, הילד עלול להיפצע או אף להיהרג.

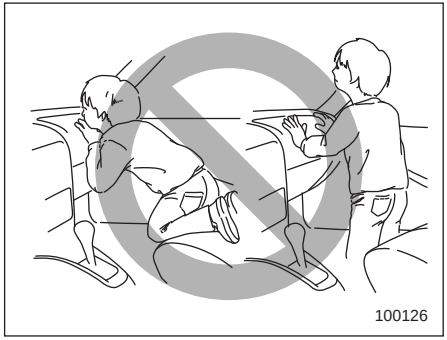

⚠ אזהרה

- **ילדים חייבים להיות רתומים היטב באמצעי ריסון מתאימים בכל עת. אסור בהחלט לאפשר לילד לעמוד או לכרוע על מושב. ילדים לא רתומים ייזרקו קדימה בעצירה פתאומית או בתאונה ועלולים להיפצע קשות.**
- **אסור בהחלט לאפשר לילד לעמוד או לכרוע על מושב הנוסע הקדמי, ולעולם אל תחזיק ילד על ברכיך או בזרועותיך בזמן נסיעה. כרית האוויר מתנפחת בכוח רב ועלולה לפצוע או אפילו להרוג את הילד.**

■ המלצות בטיחות להתקנה של מערכות ריסון לילדים

⚠ אזהרה

- מערכות ריסון לילדים וחגורות בטיחות עלולות להתחמם ברכב סגור החונה בשמש; הם עלולים לגרום לכווייה לילד קטן. בדוק את מערכת הריסון לילדים לפני שתשים ילד בתוכה.
- חבר היטב את מערכת הריסון לילדים לנקודות העיגון. לפני שמשתמשים בנקודות העיגון של מערכת ISOFIX, יש להקפיד ולוודא שאין עצמים זרים סביב נקודות העיגון.
  כמו כן, יש להיזהר שחגורות הבטיחות לא יילכדו מאחורי מערכת הריסון לילדים. ודא שמערכת הריסון לילדים מעוגנת ומאובטחת היטב. אחרת, במקרה של בלימה פתאומית, פנייה חדה או תאונה, הילד או נוסעים אחרים עלולים להיפצע קשה ואף להיהרג.
- אין להשאיר מערכת ריסון לילדים לא מעוגנת בתוך רכבך. מערכות ריסון לילדים לא מעוגנות עלולות להיזרק בתוך חלל המכונית במקרה של עצירת פתע, פנייה חדה או תאונה; וכך הן עלולות לפגוע ביושבי המכונית ולפצוע אותם, וכן לגרום לפציעות חמורות או מוות לילד.

⚠ זהירות

כשתתקין מערכת ריסון לילדים, פעל לפי הוראות היצרן המצורפות לה. לאחר שתתקין את המערכת, ודא כי היא מעוגנת היטב במקומה. אם מערכת הריסון אינה מעוגנת היטב, הסכנה שילדך ייפצע במקרה של תאונה גדלה.

■ היכן להתקין מערכת ריסון לילדים

להלן המלצות סובארו לגבי מיקום ההתקנה למושב בטיחות לילדים ברכב.

⚠ אזהרה

- מערכות ריסון לילדים מסוגים מסוימים עלולות להסתיר את האבזם של מקום הישיבה השכן. אם הנוסע במושב השכן אינו יכול להדק בצורה נכונה את חגורות הבטיחות, הוא יהיה חייב לעבור למושב אחר. אם לא ניתן לחגור בצורה נכונה את חגורת הבטיחות, קיימת סכנה של פציעה קשה או מוות במקרה של בלימה פתאומית או התנגשות.
- אם לא ניתן להתקין בצורה נכונה את מערכת הריסון לילדים בגלל שהיא נוגעת במושב הנהג, יש להעביר את מערכת הריסון לילדים למקום ישיבה אחר. אם לא ניתן להתקין אותה במקום ישיבה אחר (מלבד מאחורי מושב הנהג), יש לכוונן את המושב הקדמי כך שלא ייווצר מגע.

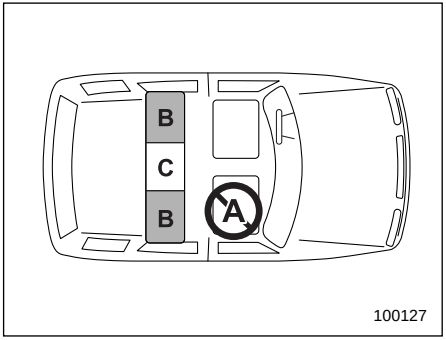

A: מושב הנוסע הקדמי

אין להתקין מושב בטיחות לילדים (כולל מושב הגבהה) עקב סכנת כרית האוויר בצד הנוסע.

בדגמים עם חיווי פעולה/ניתוק של כרית האוויר הקדמית של הנוסע הקדמי:

אם אין שום ברירה אחרת, אפשר להתקין במושב זה מערכת ריסון לילדים (כולל מושב הגבהה). הקפד לפעול על פי ההנחיות הבאות. עיין בנושא "רק בדגמים עם חיווי פעולה/ניתוק של כרית האוויר הקדמית של הנוסע הקדמי - כאשר מתקינים מערכות ריסון לילדים במושב הנוסע הקדמי" ☜ 69.

בדגמים ללא חיווי פעולה/ניתוק של כרית האוויר הקדמית של הנוסע הקדמי:

אם אין שום ברירה אחרת, אפשר להתקין במושב זה רק מערכות ריסון לילדים הפונות לפנים (כולל מושבי הגבהה). הקפד לפעול על פי ההנחיות הבאות. עיין בנושא "רק בדגמים ללא חיווי פעולה/ניתוק של כרית האוויר הקדמית של הנוסע הקדמי - כאשר מתקינים מערכות ריסון לילדים במושב הנוסע הקדמי" ☜ 71.

B: מושב אחורי, מקומות הישיבה שליד החלונות

אלה המקומות המומלצים עבור כל סוגי מערכות ריסון לילדים.

מקומות הישיבה האלה מצוידים בפריטי הציוד הבאים, המיועדים להתקנה של מערכות ריסון לילדים.

- חגורות בטיחות בעלות מנגנון לנעילת חירום (ELR)
- מוטות עיגון ISOFIX
- נקודות עיגון לרצועת עיגון עליונה

ייתכן ולא ניתן לעגן היטב מערכות ריסון לילדים מסוימות במקום זה בגלל בליטת כרית המושב.

במקום ישיבה זה יש להתקין אך ורק מושב בטיחות שחלקו התחתון מתאים היטב למבנה הכרית של מושב המכונית ואשר ניתן לעגן אותו בצורה מאובטחת בעזרת חגורת הבטיחות.

C: מושב אחורי, מקום הישיבה המרכזי

במקום זה מותקנת חגורת בטיחות בעלת מנגנון לנעילת חירום (ELR). ייתכן ולא ניתן לעגן היטב מערכות ריסון לילדים מסוימות במקום זה בגלל בליטת כרית המושב.

במקום ישיבה זה יש להתקין אך ורק מושב בטיחות שחלקו התחתון מתאים היטב למבנה הכרית של מושב המכונית ואשר ניתן לעגן אותו בצורה מאובטחת בעזרת חגורת הבטיחות.

אם מערכת הריסון לילדים אינה מקובעת היטב למקומה, יש להתקין את מערכת הריסון לילדים באחד ממקומות הישיבה הקיצוניים שבמושב האחורי.

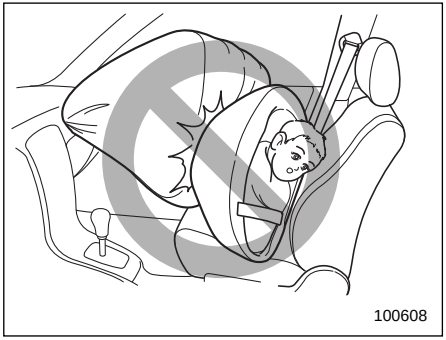

⚠ אזהרה

- חובה תמיד להתקין את **כל** סוגי מערכות הריסון לילדים (כולל מושב לילדים הפונה לפנים) במושבים **האחוריים**. כרית האוויר מתנפחת במהירות ובעצמה גבוהה ויכולה לפצוע או אפילו להרוג ילדים, במיוחד אם גילם עד 12 שנים וגובהם עד 1.5 מ׳ והם אינם רתומים, או אם הם רתומים בצורה לא נכונה. מכיוון שילדים קלי-משקל וחלשים יחסית למבוגרים, הסיכון שלהם להיפצע מניפוח כרית האוויר גדול יותר. לפי הסטטיסטיקה של תאונות דרכים, ילדים בטוחים יותר כאשר הם רתומים בצורה נכונה במקומות ישיבה אחוריים מאשר במקומות ישיבה קדמיים.

- אסור בהחלט להתקין מושב בטיחות לילדים במושב הנוסע הקדמי. התקנה כזו עלולה לגרום לפציעה קשה או מוות לילד בזמן תאונה כיוון שראשו יהיה קרוב מדי לכרית האוויר.
- אסור בהחלט להתקין מושב בטיחות לילדים במושב הנוסע הקדמי. אסור בהחלט להתקין מושב בטיחות לילדים במושב הנוסע הקדמי.

▼ תווית אזהרה

⚠ אזהרה

- תוויות אזהרה ממוקמות משני צדי סוכך השמש של הנוסע הקדמי. תווית האזהרה מציינת שאסור בהחלט להתקין מושב בטיחות לילדים שפונה לאחור במושב הנוסע הקדמי.
- **אסור** להשתמש במושב בטיחות לילדים הפונה לאחור במושב המוגן על-ידי **כרית אוויר קדמית פעילה**, הדבר עלול לגרום **לילד פציעה קשה או מוות**.

תווית אזהרה
A) כריות אוויר

■ בחירת מערכת ריסון לילדים

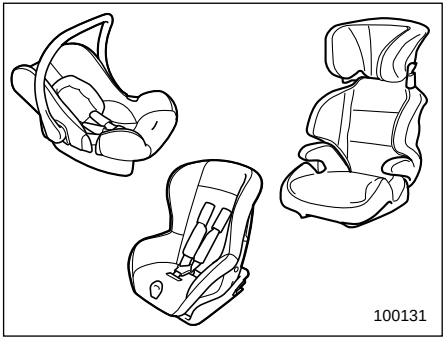

בחר במערכת ריסון המתאימה לגודלו וגילו של הילד כדי לספק הגנה מתאימה לילד.

חשוב שמערכת הריסון לילדים תעמוד בדרישות תקני הבטיחות התקפים בארצך.

ברוב ארצות אירופה, מערכות ריסון לילדים חייבות לעמוד בדרישות תקנות מס׳ 44 או 129 של ה-ECE. ניתן לראות זאת על תווית האישור שעל המערכת או על הצהרת היצרן לעמידה בתקנה זו על האריזה ועל המערכת.

לפי תקנה מס׳ 44 של ה-ECE, מערכות ריסון לילדים מסווגות לחמש "קבוצות משקל" כדלקמן:

קבוצה 0: עבור ילדים בעלי משקל פחות מ-10 ק"ג

קבוצה +0: עבור ילדים בעלי משקל פחות מ-13 ק"ג

קבוצה I: עבור ילדים בעלי משקל מ-9 ק"ג עד 18 ק"ג

קבוצה II: עבור ילדים בעלי משקל מ-15 ק"ג עד 25 ק"ג

קבוצה III: עבור ילדים בעלי משקל מ-22 ק"ג עד 36 ק"ג

למידע על אודות המערכת המומלצת לריסון ילדים, עיין בטבלה שלהלן.

▼ מערכות ריסון לילדים לפי תקנת ECE R129

מערכות ריסון לילדים צריכות לעמוד בדרישות הגובה והגיל שנקבעו בתקנת ECE R129. הקטגוריות המתאימות של המשקל והגובה מצוינות בתווית האישור לפי תקנה ECE R129. הקפד לבחור מערכת ריסון שמתאימה לילדך.

סוג מערכת הריסון לילדים	התאמה לגובה או לגיל.*1
מושב לתינוק (פונה לאחור)	ללא הגבלת גובה או גיל.
מושב לילד (פונה לאחור)	ללא הגבלת גובה או גיל.
מושב לילד (פונה לפנים)	מתאים לילדים שגובהם לפחות 76 ס״מ ושמלאו להם לפחות 15 חודשים.
מושב הגבהה (פונה לפנים)	מתאים לילדים שגובהם לפחות 100 ס״מ.

*1: כדי לבחור מערכת ריסון מתאימה לילדך, בדוק את תווית האישור לפי תקנה ECE R129.

▼ מערכת ריסון לילדים

התאמת מערכת ריסון לילדים למקום הישיבה

מספר מקום הישיבה			1			2	3	4
מצב המושב			נוסע קדמי			מקום הישיבה השמאלי בשורה השנייה	מקום הישיבה המרכזי בשורה השנייה	מקום הישיבה הימני בשורה השנייה
			ללא מערכת גילוי נוסע	עם מערכת גילוי נוסע				
				כרית האוויר פעילה	כרית האוויר מנותקת			
מקום הישיבה מתאים למערכת ריסון מסוג UNIVERSAL המותקנת באמצעות חגורת הבטיחות			קדימה בלבד	קדימה בלבד	ישים	ישים	ישים*1	ישים
מקום ישיבה למערכת i-Size (אם ישים)			-	-	-	ישים	-	ישים
מקום הישיבה מתאים למערכת ריסון הפונה הצידה (L1/L2)			-	-	-	לא ישים	-	לא ישים
המידה הגדולה ביותר של מערכות הריסון המתאימות הפונות לאחור (R1/R2X/R2/R3)			-	-	-	R3	-	R3
המידה הגדולה ביותר של מערכות הריסון המתאימות הפונות לפנים (F2X/F2/F3)			-	-	-	F3	-	F3
התקן ההגבהה המתאים הגדול ביותר (B2/B3)			-	-	-	B3	-	B3
מערכת ריסון לילדים מומלצת	התקנה בעזרת חגורה	מושב לילד Size-SUBARU Baby Safe i	לא ישים	לא ישים	ישים	ישים	ישים	ישים
		מושב לילד i-Size SUBARU TRIFIX 2	ישים	ישים	ישים	ישים	ישים	ישים
		מושב לילד SUBARU Kidfix 2 R	ישים	ישים	ישים	ישים	ישים	ישים
	ISOFIX	מושב לילד Size-SUBARU Baby safe i עם בסיס מושב לילד SUBARU Baby Size FLEX-Safe i *2	-	-	-	ישים	-	ישים
		מושב לילד i-Size SUBARU TRIFIX 2	-	-	-	ישים	-	ישים
		מושב לילד SUBARU Kidfix 2 R	-	-	-	ישים	-	ישים

*1: בשל מבנה הרצפה של הרכב, לא ניתן להשתמש במערכת ריסון לילדים עם רגל תמיכה במושב האחורי-מרכזי.
*2: מערכת ריסון לילדים עם רגל תמיכה i-Size.
-: מקומות ישיבה שאינם מצוידים בנקודות עיגון תחתונות למערכות ריסון ילדים.

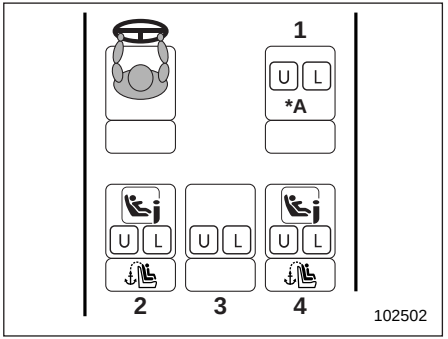

*A: כוונון מושב הנוסע הקדמי
גב המושב: זקוף
גובה כרית המושב: הגבוה ביותר
כוונון קדמי ואחורי: עד תום המהלך לאחור

1) נוסע קדמי
2) מקום הישיבה השמאלי בשורה השנייה
3) מקום הישיבה המרכזי בשורה השנייה
4) מקום הישיבה הימני בשורה השנייה

סימן	הסבר
✕	לא מתאים למערכת ריסון לילדים
U	מתאים למערכות ריסון לילדים מסוג UNIVERSAL.
L	כדי לבדוק אם מותר להתקין את מערכת הריסון לילדים בסובארו אאוטבק, עיין ברשימת דגמי הרכב המתאימים של מערכת הריסון לילדים, או באתר האינטרנט של יצרן מערכת הריסון לילדים.
	מתאים למערכות ריסון לילדים מסוג i-Size או ISOFIX.
	מתאים למערכות ריסון לילדים מסוג ISOFIX.
	עיגון רצועת אבטחה עליונה קיים.

מערכת ריסון לילדים מומלצת לפי קבוצת המשקל

	קבוצת משקל	מערכת ריסון לילדים
0	עד 10 ק"ג	מושב לילד Size-SUBARU Baby Safe i
0+	עד 13 ק"ג	
I	9 עד 18 ק"ג	מושב לילד i-Size SUBARU TRIFIX 2
II	15 עד 25 ק"ג	מושב לילד SUBARU Kidfix 2 R
III	22 עד 36 ק"ג	

התאמה של מערכות ריסון מומלצות לילדים לפי קבוצת משקל (עם נקודות עיגון קשיחות ISOFIX)

קבוצת משקל	קבוצת משקל	קבוצת גודל	חיבור	מערכת ריסון לילדים*
סל-קל		F	ISO/L1	-
		G	ISO/L2	-
0	עד10 ק״ג	E	ISO/R1	-
0+	עד 13 ק״ג	E	ISO/R1	מערכות ריסון מומלצות לילדים שעומדות בדרישות של תקנה ECE R129. עיין בטבלה של מערכות הריסון המומלצות לילדים מסוג i-Size, בעמוד 64.
		D	ISO/R2	
		C	ISO/R3	
I	9 עד 18 ק״ג	D	ISO/R2	-
		C	ISO/R3	-
		B	ISO/F2	-
		B1	ISO/F2X	מושב לילד SUBARU TRIFIX i-Size 2
		A	ISO/F3	-
II	15 עד 25 ק״ג			15 עד 25 ק״ג
III	22 עד 36 ק״ג			

*: לפרטים על מערכות ריסון לילדים שמומלצות על ידי סובארו, מומלץ לפנות למרכז שירות מורשה סובארו מטעם היבואן. לפרטים על התאמה של מערכות ריסון אחרות לילדים, עיין ברשימה של דגמי הרכב המתאימים של מערכת הריסון לילדים, או באתר האינטרנט של יצרן מערכת הריסון לילדים.

-: אין מערכות ריסון לילדים של סובארו.

מערכות ריסון i-Size מומלצות לילדים שעומדות בדרישות של תקנה ECE R129

סוג מערכת הריסון לילדים	התאמה לגובה או לגיל.[1*]	מערכת ריסון לילדים[2*]
מושב לתינוק (פונה לאחור)	ללא הגבלת גובה או גיל.	מושב לילד Size-SUBARU Baby Safe i עם בסיס מושב לילד Size FLEX-SUBARU Baby Safe i
מושב לילד (פונה לאחור)	ללא הגבלת גובה או גיל.	-
מושב לילד (פונה לפנים)	מתאים לילדים שגובהם לפחות 76 ס״מ ושמלאו להם לפחות 15 חודשים.[3*]	-
מושב הגבהה (פונה לפנים)	מתאים לילדים שגובהם לפחות 100 ס״מ.	-

*1: כדי לבחור מערכת ריסון מתאימה לילדך, בדוק את תווית האישור לפי תקנה ECE R129.

*2: לפרטים על מערכות ריסון לילדים שמומלצות על ידי סובארו, מומלץ לפנות למרכז שירות מורשה סובארו מטעם היבואן. לפרטים על התאמה של מערכות ריסון אחרות לילדים, עיין ברשימה של דגמי הרכב המתאימים של מערכת הריסון לילדים, או באתר האינטרנט של יצרן מערכת הריסון לילדים.

*3: חלק ממערכות הריסון לילדים מתאימות לשמש כמערכות ריסון לילדים הפונות לפנים עבור ילדים שגובהם 71 ס״מ לפחות.

-: אין מערכות ריסון לילדים של סובארו.

■ **רק בדגמים עם חיווי פעולה/ניתוק של כרית האוויר הקדמית של הנוסע הקדמי - כאשר מתקינים מערכות ריסון לילדים במושב הנוסע הקדמי**

⚠ אזהרה

- כשחיווי הפעולה של כרית האוויר הקדמית של הנוסע הקדמי מאיר, אסור בהחלט להתקין מערכת ריסון לילדים. אחרת, גובר הסיכון לפציעה של הילד בעקבות התנפחות של כריות האוויר, גם אם הילד רתום במערכת ריסון לילדים.
- כשתתקין מערכת ריסון לילדים, פעל לפי הוראות היצרן המצורפות לה. לאחר שתתקין את המערכת, ודא כי היא מעוגנת היטב במקומה. אם מערכת הריסון אינה מעוגנת היטב, הסכנה שילדך ייפצע במקרה של תאונה גדלה.
- אסור להניח את משענת הראש שהוסרה בתא הנוסעים, אחרת היא עלולה להתעופף בתא הנוסעים במקרה של עצירה פתאומית או פנייה חדה.
- כשנורית האזהרה של מערכת כריות האוויר והחיווי לניתוק כרית האוויר הקדמית של הנוסע הקדמי מאירים, ייתכן שאירעה תקלה במערכת חישת התפוסה. במקרה זה, התקן את מערכת הריסון לילדים במושב האחורי.
- כשמתקינים מערכת ריסון לילדים הפונה לאחור במושב הנוסע הקדמי, יש לוודא שהחיווי לניתוק כרית האוויר הקדמית של הנוסע הקדמי מאיר בזמן שהילד יושב במערכת הריסון לילדים.
- אם החיווי לפעולה של כרית האוויר הקדמית של הנוסע הקדמי מאיר בזמן הנהיגה, יש להחנות את הרכב במקום הבטוח הקרוב ביותר ולהתקין את מערכת הריסון לילדים במושב האחורי.
- לאחר שמתקינים את מערכת הריסון לילדים בצורה מאובטחת במושב הנוסע הקדמי, יש לבדוק את מצב חיווי הפעולה/ניתוק של כרית האוויר הקדמית של הנוסע הקדמי.

⚠ זהירות

משיקולי בטיחות, הקפד להתקין את מערכת הריסון לילדים במושב האחורי. אם אין ברירה אחרת, ניתן להשתמש במושב הנוסע הקדמי, בהתאם למצב החיווי לפעולה/ניתוק של כרית האוויר הקדמית של הנוסע הקדמי. לפרטים, עיין בנושא "כשמתקינים מערכת ריסון לילדים במושב הנוסע הקדמי" ☞ 70.

הערה

ההוראות המפורטות על תווית האזהרה של כרית האוויר אינן ישימות כאשר כל התנאים המפורטים במדריך לנהג מתקיימים.

▼ כשמתקינים מערכת ריסון לילדים במושב הנוסע הקדמי

כאשר מתקינים מערכת ריסון לילדים במושב הנוסע הקדמי, יש לפעול על פי הנוהל הבא.

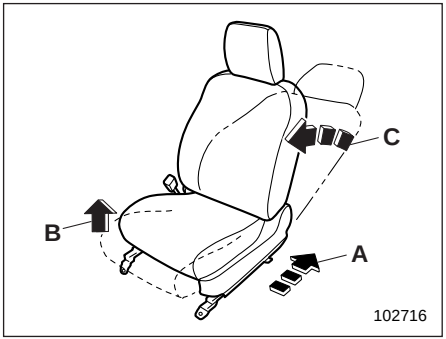

A) מצב המושב: עד תום המהלך לאחור
B) גובה כרית המושב: הגבוה ביותר
C) גב המושב: זקוף

1. כוונן את מושב הנוסע הקדמי כמתואר באיור.
2. התקן את מושב הבטיחות לילדים במושב הנוסע הקדמי. עיין בנושא "התקנת מערכת ריסון לילדים עם חגורת בטיחות" ☜ 72.
3. הושב את הילד (או התינוק) במערכת הריסון לילדים ואבטח אותו.
4. בדוק אם מצב החיווי לפעולה/ניתוק של כרית האוויר הקדמית של הנוסע הקדמי עומד בדרישות של מערכת הריסון לילדים.

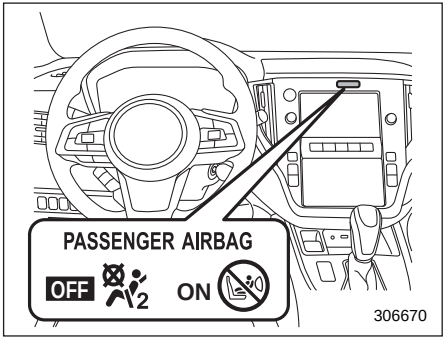

בדגמים עם שני צגים בגודל 7.0 אינץ'

ON: נורית חיווי לפעולה של כרית האוויר הקדמית של הנוסע הקדמי

OFF: נורית חיווי לניתוק של כרית האוויר הקדמית של הנוסע הקדמי

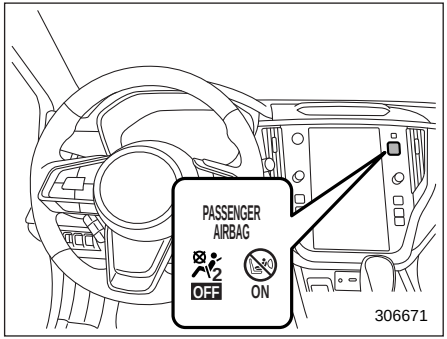

בדגמים עם צג בגודל 11.6 אינץ'

ON: נורית חיווי לפעולה של כרית האוויר הקדמית של הנוסע הקדמי

OFF: נורית חיווי לניתוק של כרית האוויר הקדמית של הנוסע הקדמי

- מצב החיווי והמערכות הישימות לריסון ילדים

	OFF /	ON /
	מאיר	מאיר
פונה לפנים	ישים	ישים
פונה לאחור	ישים	לא ישים

כשחיווי הניתוק של כרית האוויר הקדמית של הנוסע הקדמי מאיר:

ניתן להתקין הן מערכות ריסון לילדים הפונות לפנים והן כאלו הפונות לאחור.

כשחיווי הפעולה של כרית האוויר הקדמית של הנוסע הקדמי מאיר:

ניתן להתקין רק מערכות ריסון לילדים הפונות לפנים. לא ניתן להתקין מערכות ריסון לילדים הפונות לאחור. לפרטים נוספים, עיין בנושא "כריות אוויר" ☜ 93.

הערה

בהתאם לסוג ו/או למבנה של מערכת הריסון לילדים, ולמשקלו של הילד, ייתכן שמצב החיווי לפעולה של כרית האוויר הקדמית של הנוסע הקדמי לא יעמוד בדרישות של מערכת הריסון לילדים. במקרה זה, התקן את מערכת הריסון לילדים באחד מהמושבים האחוריים. לפרטים על החיווי לפעולה של כרית האוויר הקדמית של הנוסע הקדמי, עיין בנושא "מערכת חישת תפוסה (אם קיימת)" ☜ 93.

5. בדוק וודא שמערכת הריסון לילדים אינה נוגעת במשענת הראש. אם מערכת הריסון לילדים נוגעת במשענת הראש, הגבה את משענת הראש למצב הגבוה ביותר. אם מערכת הריסון לילדים עדיין נוגעת במשענת הראש, הסר את משענת הראש. לפרטים, עיין בנושא "כוונון משענת הראש" ☜ 36.

▼ נוהל ההתקנה

להנחיות ההתקנה, עיין בנושא "התקנת מערכת ריסון לילדים עם חגורת בטיחות" ☜ 72.

■ רק בדגמים ללא חיווי פעולה/ניתוק של כרית האוויר הקדמית של הנוסע הקדמי - כאשר מתקינים מערכות ריסון לילדים במושב הנוסע הקדמי

⚠ אזהרה

- **אסור בהחלט להתקין מערכת ריסון לילדים. אחרת, גובר הסיכון לפציעה של הילד בעקבות התנפחות של כריות האוויר, גם אם הילד רתום במערכת ריסון לילדים.**
- **כשתתקין מערכת ריסון לילדים, פעל לפי הוראות היצרן המצורפות לה. לאחר שתתקין את המערכת, ודא כי היא מעוגנת היטב במקומה. אם מערכת הריסון אינה מעוגנת היטב, הסכנה שילדך ייפצע במקרה של תאונה גדלה.**
- **אסור להניח את משענת הראש שהוסרה בתא הנוסעים, אחרת היא עלולה להתעופף בתא הנוסעים במקרה של עצירה פתאומית או פנייה חדה.**
- **כשנורית האזהרה של מערכת כריות האוויר מאירה, התקן את מערכת הריסון לילדים במושב האחורי.**

⚠ זהירות

משיקולי בטיחות, הקפד להתקין את מערכת הריסון לילדים במושב האחורי. אם אין ברירה אחרת, מותר להתקין במושב הנוסע הקדמי רק מערכת ריסון לילדים הפונה לפנים. לפרטים, עיין בנושא "כשמתקינים מערכת ריסון לילדים במושב הנוסע הקדמי" ☜ 71.

▼ כשמתקינים מערכת ריסון לילדים במושב הנוסע הקדמי

כאשר מתקינים מערכת ריסון לילדים במושב הנוסע הקדמי, יש לפעול על פי הנוהל הבא.

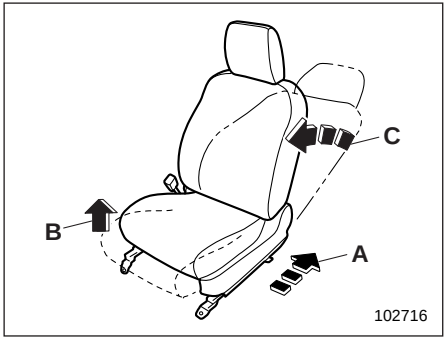

A) מצב המושב: עד תום המהלך לאחור
B) גובה כרית המושב: הגבוה ביותר
C) גב המושב: זקוף

1. כוונן את מושב הנוסע הקדמי כמתואר באיור.
2. התקן את מושב הבטיחות לילדים במושב הנוסע הקדמי. עיין בנושא "התקנת מערכת ריסון לילדים עם חגורת בטיחות" ☜ 72.
3. הושב את הילד (או התינוק) במערכת הריסון לילדים ואבטח אותו.
4. בדוק וודא שמערכת הריסון לילדים אינה נוגעת במשענת הראש. אם מערכת הריסון לילדים נוגעת במשענת הראש, הגבה את משענת הראש למצב הגבוה ביותר. אם מערכת הריסון לילדים עדיין נוגעת במשענת הראש, הסר את משענת הראש. לפרטים, עיין בנושא "כוונון משענת הראש" ☜ 36

▼ נוהל ההתקנה

להנחיות ההתקנה, עיין בנושא "התקנת מערכת ריסון לילדים עם חגורת בטיחות" ☜ 72

■ התקנת מערכת ריסון לילדים עם חגורת בטיחות

▼ הכנות להתקנה של מערכות ריסון לילדים

ראשית, בדוק אם חגורות הבטיחות של הרכב מצוידות במנגנון איסוף בעל נעילה אוטומטית (ALR), בהתאם לנוהל הבא.

1. משוך את חגורת הבטיחות החוצה עד קצה מהלכה.
2. הנח לחגורת הבטיחות להיאסף מעט ולאחר מכן נסה למשוך אותה שוב.
3. אם חגורת הבטיחות ננעלה במצב זה ולא ניתן למשוך אותה החוצה, חגורת הבטיחות מצוידת במנגנון ALR.

כאשר חגורת הבטיחות נאספת במלואה, מצב ALR מבוטל ומצב נעילת חירום (ELR) של מנגנון האיסוף מופעל שוב.

הערה

- **לפרטים על מנגנון ELR עיין בנושא "מנגנון לנעילת חירום (ELR)"** ☜ **47.**
- **לפרטים על מנגנון ALR, עיין בנושא "מנגנון אוטומטי לנעילת חירום (ALR/ ELR) (אם קיים)"** ☜ **47.**

▼ התקנת מערכת ריסון לילדים הפונה לאחור

⚠ אזהרה

אסור בהחלט להתקין מושב בטיחות לילדים במושב הקדמי. התקנה כזו עלולה לגרום לפציעה קשה או מוות לילד בזמן תאונה כיוון שראשו יהיה קרוב מדי לכרית האוויר.

הערה

בדגמים המצוידים במנגנון אוטומטי לנעילת חירום (ALR):

- **אם בהוראות היצרן המצורפות למערכת הריסון לילדים מומלץ להשתמש במצב ALR, יש להשתמש במצב ALR.**

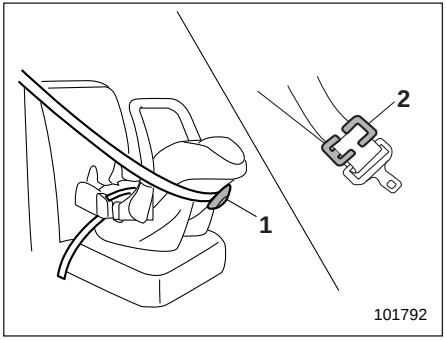

1) ידית נעילה
2) תפס נעילה

- **אם מומלץ על-ידי היצרן בהוראות המצורפות למערכת הריסון לילדים להשתמש בידית הנעילה או בתפס הנעילה, השתמש בהם כדי לאבטח את מערכת הריסון לילדים.**

בצע את הצעדים הבאים כדי לאבטח את מערכת הריסון לילדים באמצעות חגורת הבטיחות הנמצאת במצב ELR.

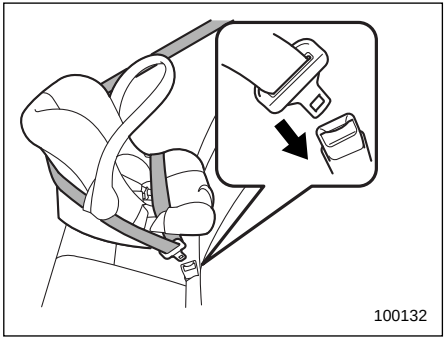

1. הנח את מושב הבטיחות במקומו על המושב האחורי.
2. העבר את רצועות המותן והכתף דרך מושב הבטיחות או מסביבו לפי ההוראות של היצרן שלו.
3. הכנס את הלשונית לתוך האבזם עד שתשמע נקישה.

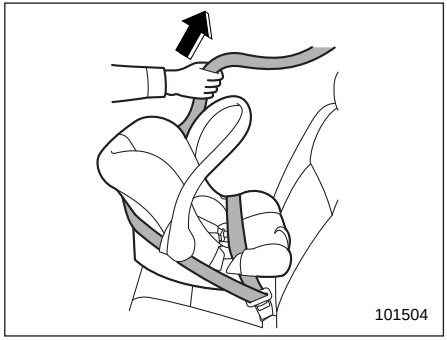

4. בטל את הרפיון ברצועת המותניים.

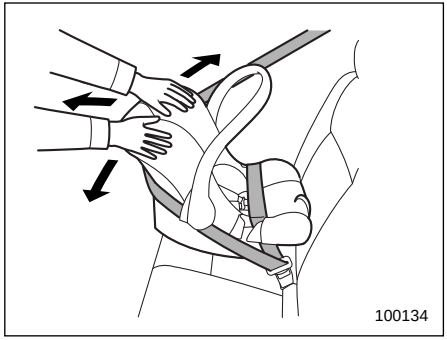

5. משוך את מושב הבטיחות לכיוון חזית הרכב ודחוף אותו מצד לצד כדי לבדוק אם הוא מעוגן היטב.
6. כדי להסיר את מושב הבטיחות, לחץ על לחצן השחרור באבזם חגורת הבטיחות.

▼ התקנת מערכת ריסון לילדים הפונה לפנים

אם חגורות הבטיחות אינן מצוידות במנגנון ALR עיין בנושא "דגמים ללא ALR" ☜ 74.

אם חגורות הבטיחות מצוידות במנגנון ALR, עיין בנושא "דגמים עם ALR" ☜ 75

▽ **דגמים ללא ALR**

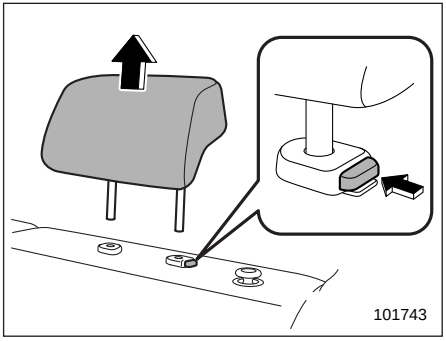

1. הסר את משענת הראש מן המקום על המושב האחורי בו יותקן מושב הבטיחות.
2. אחסן באזור המטען את משענת הראש שהוסרה.

⚠ זהירות

אסור להניח את משענת הראש שהוסרה בתא הנוסעים, אחרת היא עלולה להתעופף בתא הנוסעים במקרה של עצירה פתאומית או פנייה חדה.

3. כוון את גב המושב למצב זקוף.
4. הצב את מושב הבטיחות על מושב המכונית.

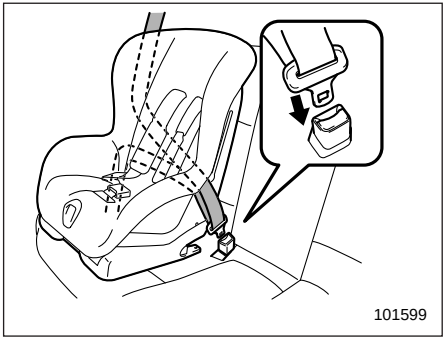

5. העבר את רצועות המותן והכתף דרך מושב הבטיחות או מסביבו לפי ההוראות של היצרן שלו.
6. הכנס את הלשונית לתוך האבזם עד שתשמע נקישה.

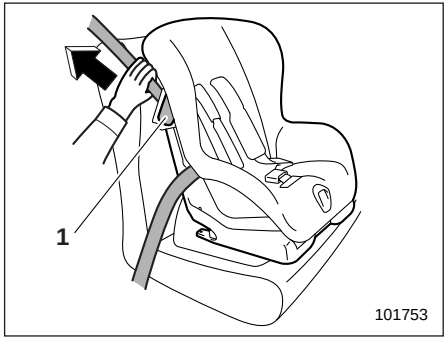

1) ידית נעילה

7. שחרר את ידית הנעילה של מערכת הריסון לילדים והעבר את רצועת הכתף של חגורת הבטיחות דרך ידית הנעילה.
8. בטל את הרפיון ברצועת המותניים. כעת, ניתן לעגן את מושב הבטיחות עוד יותר חזק על ידי דחיפתו מטה כלפי כרית המושב ולאחר מכן הידוק חגורת הבטיחות.

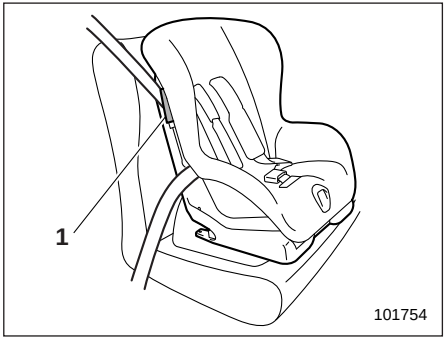

1) ידית נעילה

9. נעל את ידית הנעילה של מערכת הריסון כדי להדק את רצועת הכתף של חגורת הבטיחות.

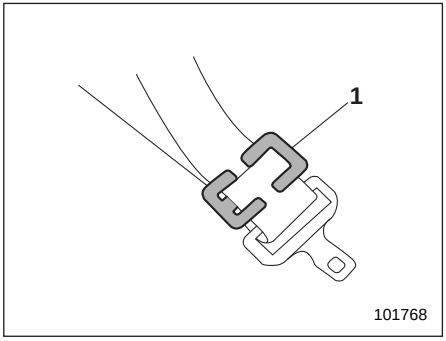

1) תפס נעילה

10. אם מערכת הריסון אינה מצוידת בידית נעילה (מנגנון לנעילת חגורת הבטיחות) אבטח את מערכת הריסון באמצעות תפס נעילה.

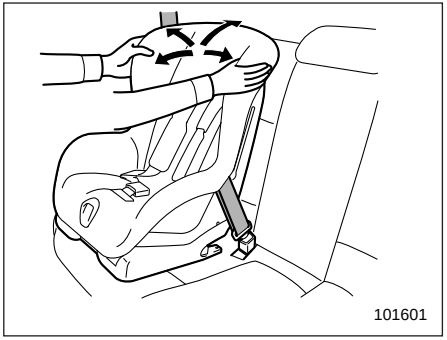

11. לפני שמושיבים ילד במערכת הריסון יש לנסות ולטלטל אותה קדימה ואחורה, ימינה ושמאלה כדי לוודא שמערכת הריסון מאובטחת היטב במקומה. לפעמים אפשר לאבטח את מערכת הריסון לילדים טוב יותר כאשר לוחצים אותה כלפי מטה אל כרית המושב של הרכב ומהדקים את חגורת הבטיחות.

▽ **דגמים עם ALR**

הערה

אם בהוראות היצרן המצורפות למערכת הריסון לילדים מומלץ להימנע משימוש במצב ALR, השתמש בידית נעילה או בתפס נעילה במקום במצב ALR. במקרה זה, עיין בקטע הקודם "דגמים ללא ALR".

בצעדים הבאים, כדי להתקין את מערכת הריסון לילדים יש להעביר את חגורת הבטיחות ממצב ELR למצב ALR.

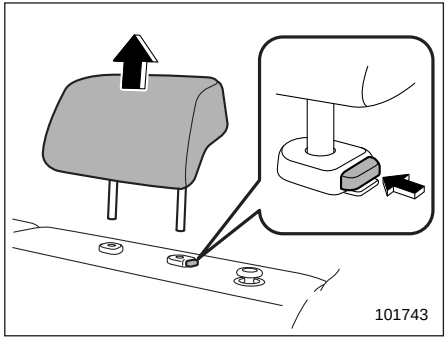

1. הסר את משענת הראש מן המקום על המושב האחורי בו יותקן מושב הבטיחות.
2. אחסן באזור המטען את משענת הראש שהוסרה.

⚠ זהירות

אסור להניח את משענת הראש שהוסרה בתא הנוסעים, אחרת היא עלולה להתעופף בתא הנוסעים במקרה של עצירה פתאומית או פנייה חדה.

3. כוון את גב המושב למצב זקוף.
4. הצב את מערכת הריסון לילדים על מושב המכונית.

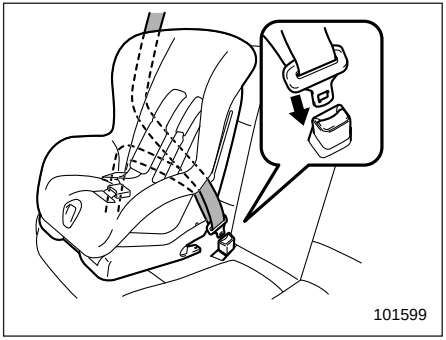

5. העבר את רצועות המותן והכתף דרך מושב הבטיחות או מסביבו לפי ההוראות של היצרן שלו.
6. הכנס את הלשונית לתוך האבזם עד שתשמע נקישה.

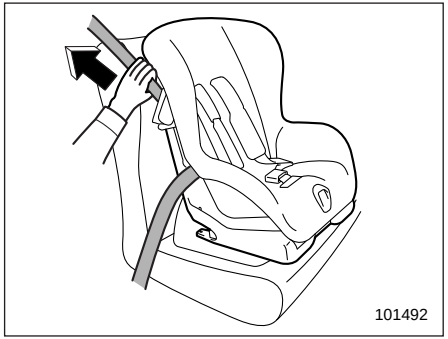

7. בטל את הרפיון ברצועת המותניים.
8. משוך את מלוא הרצועה של חגורת הבטיחות ממנגנון האיסוף כדי להעביר את מנגנון האיסוף ממצב נעילת חירום (ELR) למצב נעילה אוטומטית (ALR). לאחר מכן, הנח לחגורת הבטיחות להיאסף למנגנון האיסוף. כאשר חגורת הבטיחות נגללת יישמעו נקישות שמציינות כי מנגנון האיסוף פועל במצב ALR.

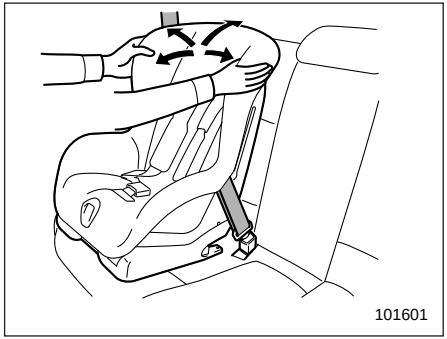

9. לפני שמושיבים ילד במערכת הריסון יש לנסות ולטלטל אותה קדימה ואחורה, ימינה ושמאלה כדי לוודא שמערכת הריסון מאובטחת היטב במקומה. לפעמים אפשר לאבטח את מערכת הריסון לילדים טוב יותר כאשר לוחצים אותה כלפי מטה אל כרית המושב של הרכב ומהדקים את חגורת הבטיחות.
10. נסה למשוך את רצועת הכתף של חגורת הבטיחות כדי לוודא שהיא אינה נשלפת (כלומר, שהנעילה האוטומטית פועלת היטב).

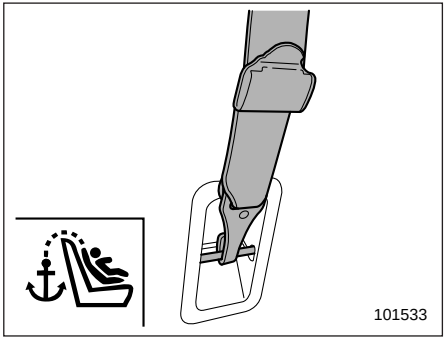

11.אם מושב הבטיחות לילדים מחייב גם התקנת רצועת אבטחה עליונה, חבר את הוו לנקודת העיגון של רצועת האבטחה העליונה ומתח אותה. לפרטים נוספים עיין בנושא "עיגון רצועת אבטחה עליונה" ☜ 82.

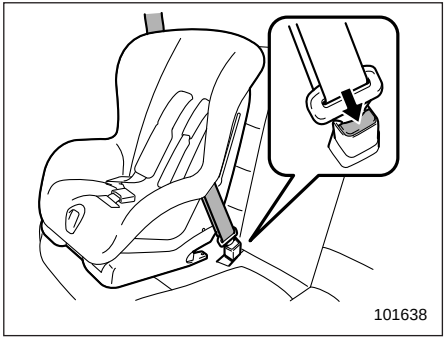

12.כדי להסיר את מערכת הריסון לילדים, לחץ על לחצן השחרור של אבזם חגורת הבטיחות והנח לרצועת החגורה להיאסף עד תום מהלכה. חגורת הבטיחות תחזור למצב ELR.

הערה

כאשר מערכת הריסון לילדים כבר אינה בשימוש, הסר אותה והחזר את מנגנון האיסוף למצב ELR. כדי לשוב ולקבוע את המצב הזה, הנח לחגורת הבטיחות להיאסף במלואה.

■ התקנה של מושב הגבהה או כרית הגבהה

מושב הגבהה

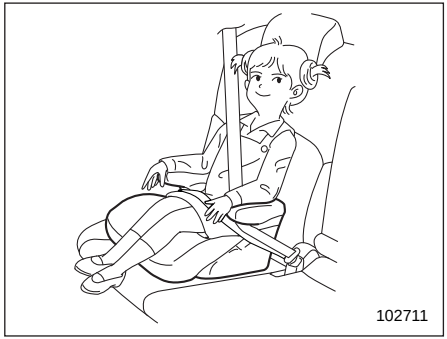

כרית הגבהה

1. כוונן את משענת הראש כמוסבר להלן.

להתקנה של מושב הגבהה:

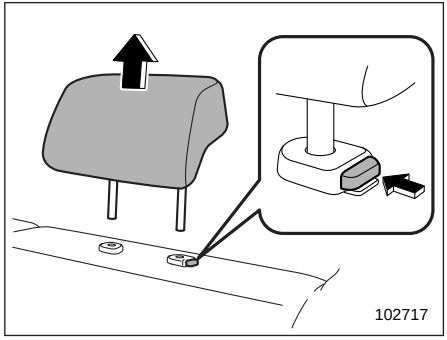

(1) הסר את משענת הראש מן המקום על המושב האחורי בו יותקן מושב הבטיחות.

(2) אחסן באזור המטען את משענת הראש שהוסרה.

⚠ זהירות

אסור להניח את משענת הראש שהוסרה בתא הנוסעים, אחרת היא עלולה להתעופף בתא הנוסעים במקרה של עצירה פתאומית או פנייה חדה.

להתקנה של כרית הגבהה:

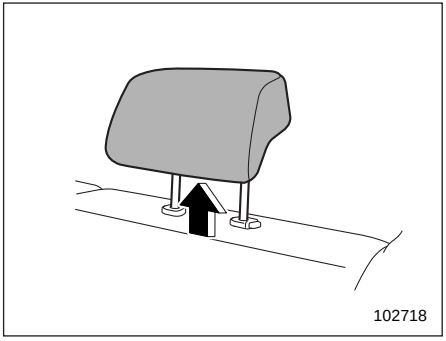

(1) הגבה את משענת הראש למצב הפתוח. אל תסיר את משענת הראש.

2. כוון את גב המושב למצב זקוף.

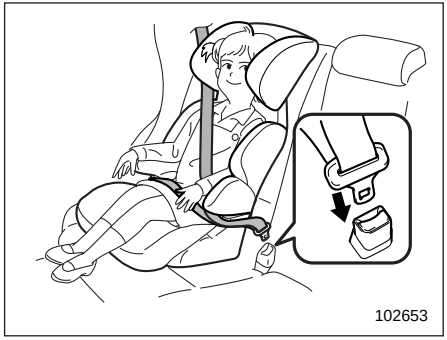

3. הנח את מושב ההגבהה או כרית ההגבהה על המושב האחורי והושב עליהם את הילד. על הילד לשבת אחורה על מושב ההגבהה או כרית ההגבהה.
4. העבר את רצועת המותן ורצועת הכתף דרך מושב ההגבהה או כרית ההגבהה או סביבם, וחגור את הילד לפי הוראת היצרן של מושב ההגבהה. אם מושב ההגבהה או כרית ההגבהה מצוידים במוליך לחגורת הבטיחות, העבר את חגורת הבטיחות דרך מוליך חגורת הבטיחות.
5. הכנס את הלשונית לתוך האבזם עד שתשמע נקישה. היזהר שלא לפתל את חגורת הבטיחות.

   ודא שחגורת הכתף ממוקמת מעל למרכז כתפו של הילד ושחגורת המותן ממוקמת נמוך ככל האפשר על ירכי הילד.

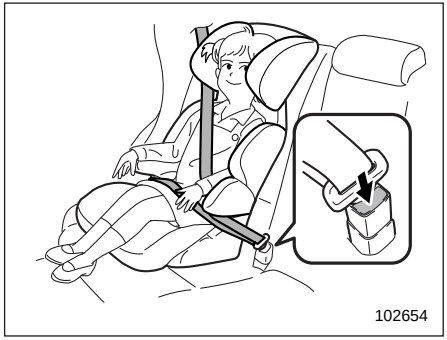

6. כדי להסיר את מושב ההגבהה או כרית ההגבהה, לחץ על לחצן השחרור שעל אבזם חגורת הבטיחות והנח לחגורת הבטיחות להיאסף.

⚠ אזהרה

- **אסור בהחלט לחגור את חגורת הבטיחות כשהיא מפותלת או הפוכה. במקרה של תאונה, חגורה במצב כזה עלולה להגדיל את סכנת הפציעה לילד או את חומרתה.**
- **אסור בהחלט למקם את רצועת הכתף מתחת לזרועו של הילד או מאחורי גבו. במקרה של תאונה, מצב זה עלול להגביר את סכנת הפציעה לילד או את חומרתה.**

- **חגורת הבטיחות חייבת להיות מונחת צמוד אל הגוף כדי לספק רתימה מלאה. חגורות המונחות בצורה רופפת אינן יעילות באותה מידה במניעה או הפחתה של חומרת הפציעות.**
- **העבר את רצועת המותן נמוך ככל האפשר על הירכיים של הילד. חגורת מותן ממוקמת גבוה תגביר את הסכנה של החלקת הילד מתחת לחגורת הבטיחות ושל החלקת חגורת הבטיחות מעל הבטן. שתי אפשרויות אלה יכולות לגרום לפציעה פנימית חמורה או למוות.**
- **ודא שרצועת הכתף תעבור מעל למרכז כתפו של הילד. העברת חגורת הכתף על צוואר הילד עלולה לגרום לפציעה לצוואר במצב של בלימת פתע או התנגשות.**

■ התקנת מערכות ריסון לילדים באמצעות מוטות עיגון ISOFIX

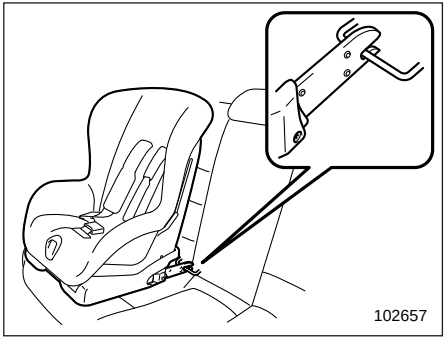

ברכב מותקנים מוטות עיגון ISOFIX המאפשרים התקנה של מערכת ריסון לילדים מאושרת מסוג ISOFIX במושב האחורי בלי שימוש בחגורת בטיחות.

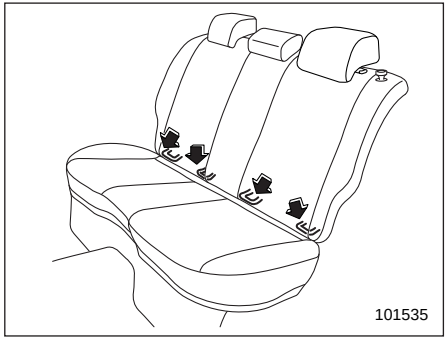

מוטות העיגון ISOFIX מאפשרים התקנת מושבי בטיחות לילדים רק במקומות הישיבה שליד החלונות במושב האחורי. עבור כל מקום ישיבה שליד חלון הותקנו שני מוטות עיגון.

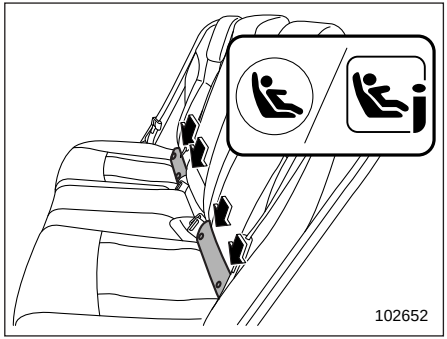

הסימונים "" או "" מופיעים בכריות המושב, במקומות המסומנים בחיצים.

סימונים אלה מציינים את מקומם של מוטות העיגון ISOFIX.

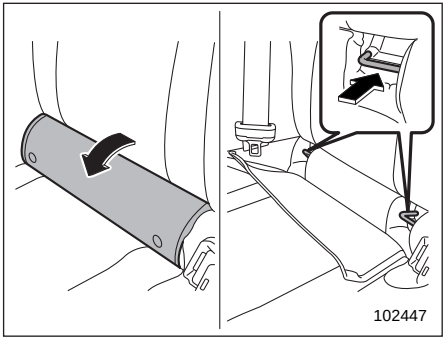

1. פתח את המכסים.

הסר את המכסים ואתר את נקודות העיגון התחתונות (מוטות).

אם קשה להתקין את מערכת הריסון לילדים מכיוון שכיסוי נקודת העיגון חוזר למצבו המקורי, לחץ על כיסוי נקודת העיגון אל כרית המושב עד שהוא שטוח עם המשטח.

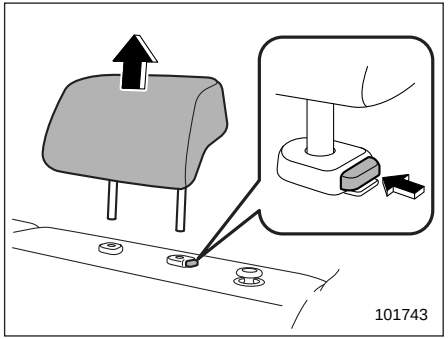

2. הסר את משענות הראש של מקום הישיבה במושב האחורי של המכונית שבו ברצונך להתקין את מושב הבטיחות לילד.
3. אחסן באזור המטען את משענת הראש שהוסרה.

⚠ זהירות

אסור להניח את משענת הראש שהוסרה בתא הנוסעים, אחרת היא עלולה להתעופף בתא הנוסעים במקרה של עצירה פתאומית או פנייה חדה.

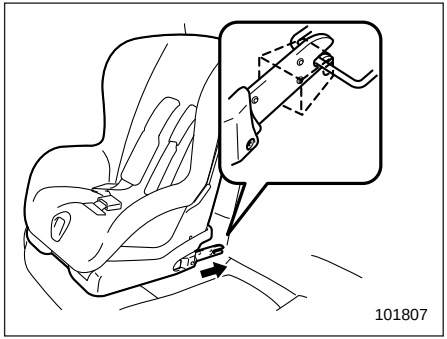

4. כוון את גב המושב למצב זקוף.
5. פעל על-פי הוראות יצרן מושב הבטיחות לילדים וחבר את מחברי מושב הבטיחות לילדים למוטות העיגון. כאשר מהדקים את המחברים ודא שחגורות הבטיחות הסמוכות אינן נתפסות במהלך התקנת מושב הבטיחות.

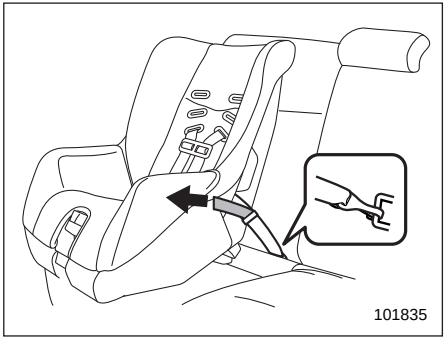

6. אם מערכת הריסון לילדים מצוידת במחברים גמישים (עם רצועות עיגון), לחץ את מערכת הריסון לילדים כלפי כרית המושב ומשוך את שתי רצועות העיגון, השמאלית והימנית, כדי לאבטח את מערכת הריסון ולהדק את הרצועות.
7. חבר את הוו של רצועת העיגון העליונה לנקודת העיגון של רצועת העיגון העליונה אשר מותקנת מאחורי המושב האחורי, והדק היטב את רצועת העיגון העליונה.

לפרטים נוספים עיין בנושא "עיגון רצועת אבטחה עליונה" ☜ 82.

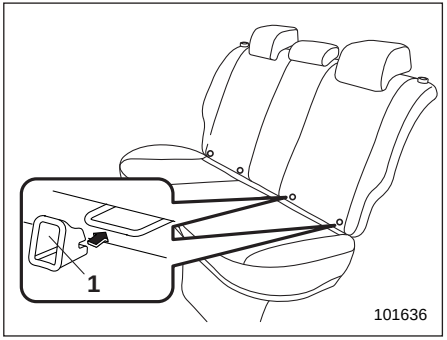

1) אבזר עזר להתקנה

הערה

אם למושב הבטיחות צורפו אבזרי עזר להתקנה, חבר אותם לשני מוטות העיגון ISOFIX (או הצמד אותם למוטות העיגון ISOFIX, בין גב המושב לבין כרית המושב של המכונית) לפני שתחבר את מושב הבטיחות לילדים.

מקם את שני מחברי המושב בדיוק לפני שני אבזרי העזר להתקנה. לאחר מכן הכנס את שני מחברי המושב דרך עזרי ההתקנה כדי לחבר את המחברים למוטות העיגון.

עזרי ההתקנה מקלים על הרכבת מושב הבטיחות לילדים באמצעות ISOFIX ולמנוע נזק למושב.

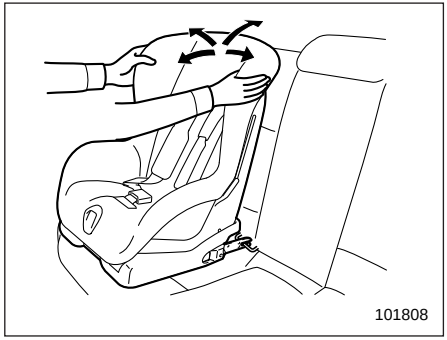

8. לפני שתושיב ילד במושב הבטיחות, נסה לטלטל את מושב הבטיחות קדימה ואחורה, וימינה ושמאלה כדי לוודא שהוא מעוגן היטב למקומו.
9. אם מושב הבטיחות לילדים מחייב גם התקנת רצועת אבטחה עליונה, חבר את הוו לנקודת העיגון של רצועת האבטחה העליונה ומתח אותה. לפרטים נוספים עיין בנושא "עיגון רצועת אבטחה עליונה" ☜ 82.

למידע נוסף עיין בספר ההוראות המסופק על-ידי יצרן מערכת הריסון לילדים.

⚠ זהירות

כשתתקין מערכת ריסון לילדים, פעל לפי הוראות היצרן המצורפות לה. לאחר שתתקין את המערכת, ודא כי היא

מעוגנת היטב במקומה. אם מערכת הריסון אינה מעוגנת היטב, הסכנה שילדך ייפצע במקרה של תאונה גדלה.

הערה

לפני שתתקין מערכת ריסון לילדים ודא עם היצרן שלה שהיא מאושרת עבור הרכב.

■ עיגון רצועת אבטחה עליונה

המכונית מצוידת בשתיים או בשלוש נקודות עיגון כדי שניתן יהיה להתקין במושב האחורי מושב בטיחות לילדים בעל רצועת אבטחה עליונה. כאשר תתקין מושב בטיחות לילדים עם רצועת אבטחה עליונה, פעל כדלקמן תוך כדי שמירה על ההוראות של יצרן מושב הבטיחות לילדים.

מכיוון שרצועת אבטחה עליונה יכולה לספק יציבות נוספת של החיבור בין מושב הבטיחות לילדים לבין המכונית, אנו ממליצים שתשתמש ברצועת האבטחה העליונה כאשר היא נחוצה או קיימת.

▼ מיקום נקודות העיגון

נקודות העיגון מותקנות במקומות המצוינים באיורים הבאים.

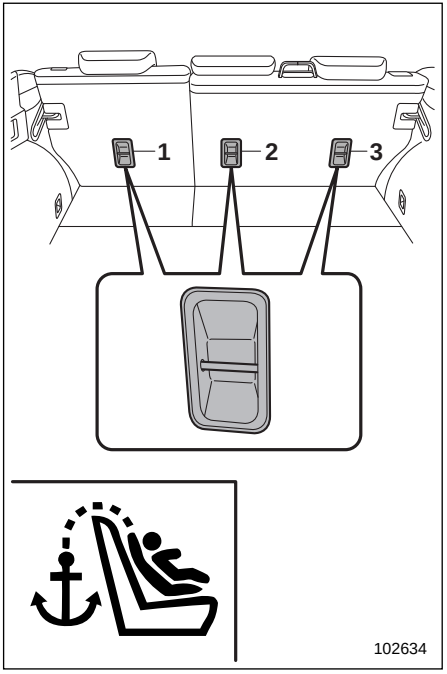

1) למקום הישיבה השמאלי
2) למקום הישיבה המרכזי (אם קיים)
3) למקום הישיבה הימני

▼ כדי להתקין את רצועת העיגון העליונה

⚠ זהירות

- **לפני שמתקינים מערכת ריסון לילד יש להסיר את משענת הראש. אחרת, ייתכן שלא ניתן יהיה להדק היטב את רצועת העיגון העליונה.**
- **אחסן באזור המטען את משענת הראש שהוסרה. אסור להניח את משענת הראש שהוסרה בתא הנוסעים, אחרת היא עלולה להתעופף בתא הנוסעים במקרה של עצירה פתאומית או פנייה חדה.**

1. הסר את משענת הראש מן המקום על המושב האחורי בו יותקן מושב הבטיחות. לפרטים, עיין בנושא "כוונון משענת הראש" ☞ 43.
2. כוון את גב המושב למצב זקוף.

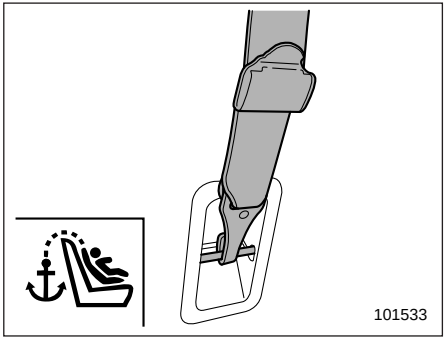

3. חבר את הוו של רצועת העיגון העליונה לנקודת העיגון המתאימה.
4. הדק את רצועת האבטחה העליונה היטב.

מומלץ להתקשר למוסך במידה ויש לך שאלות לגבי התקנת מערכת ריסון לילדים.

1-8. כריות אוויר SRS (מערכת ריסון משלימה)

שם זה נבחר כי מערכת כריות האוויר משלימה את חגורות הבטיחות של הרכב.

הרכב שלך מצויד במערכת כריות אוויר הכוללת את כריות האוויר הבאות.

- **כריות אוויר קדמיות** לנהג ולנוסע במושב הקדמי
- **כריות אוויר צדיות** לנהג ולנוסע במושב הקדמי
- **וילונות צד מתנפחים** עבור הנהג, הנוסע הקדמי והנוסעים במקומות הישיבה הקיצוניים מאחור
- **כרית אוויר לברכי** הנהג
- **כריות אוויר בכרית המושב** עבור הנוסע הקדמי

כרית האוויר מתוכננת רק כהשלמה להגנה הראשונית המסופקת על-ידי חגורת הבטיחות.

המערכת מבקרת גם את הקדם מותחנים של חגורות הבטיחות הקדמיות. למידע נוסף על הוראות ההפעלה ואמצעי הזהירות הנוגעים למותחני הקדם של חגורות הבטיחות עיין בנושא "מותחני-קדם של חגורות הבטיחות" ☜ 53.

■ אמצעי זהירות כלליים בנוגע למערכת כריות האוויר

⚠ אזהרה

- **כדי להבטיח הגנה מרבית במקרה של תאונה, על הנהג וכל הנוסעים ברכב לחגור חגורת בטיחות כל זמן שהרכב בתנועה. כרית האוויר מתוכננת רק כהשלמה להגנה הראשונית המסופקת על-ידי חגורת הבטיחות. הכרית אינה מבטלת את הצורך לחגור חגורות בטיחות. ביחד עם חגורות הבטיחות, היא מספקת את ההגנה הטובה ביותר במקרה של תאונה קשה.**

  אי-חגירת חגורת בטיחות מגדילה את הסיכון לפציעה חמורה או למוות, אפילו אם מותקנת ברכב כרית אוויר.

  להוראות ואזהרות עבור מערכת חגורות הבטיחות עיין בנושא "חגורות בטיחות" ☜ 45.
- **כריות האוויר הצדיות ווילונות הצד המתנפחים מתוכננים להוות מערכת משלימה להגנה הראשונית שמספקת חגורת הבטיחות. הם אינם פוטרים אותך מהצורך לחגור את חגורת הבטיחות. חשוב גם לחגור חגורת בטיחות כדי למנוע פציעות העלולות להיגרם כאשר נוסע אינו יושב במצב זקוף כנדרש.**

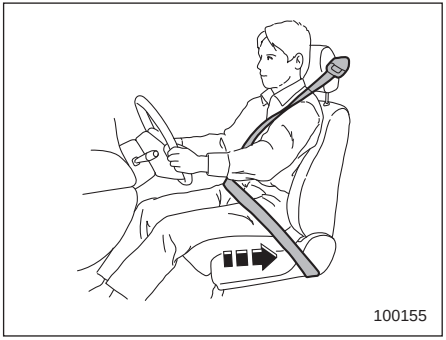

⚠ אזהרה

כריות האוויר מתנפחות במהירות ובכוח רב. נוסעים שאינם יושבים כראוי כאשר כרית האוויר מתנפחת עלולים להיפצע קשות. מכיוון שכרית האוויר תופסת חלל רב כאשר היא מתנפחת, על הנהג לשבת תמיד זקוף במושב ורחוק ככל האפשר מן ההגה מבלי לאבד שליטה על הרכב, ועל הנוסע במושב הקדמי להזיז את המושב לאחור ככל שניתן ולשבת זקוף בתוך המושב.

⚠ אזהרה

- אל תשב ואל תישען קרוב לכל אחת מהדלתות הקדמיות. כריות האוויר הצדיות מאוחסנות בגב המושב של שני המושבים הקדמיים ליד הדלתות, והן מספקות הגנה על-ידי פתיחה מהירה במקרה של התנגשות צדית. אולם, אם הנוסע יושב קרוב מדי אל כרית האוויר, היא עלולה לפצוע אותו כשהיא מתנפחת בכוח.
- מאחר שהרכב מצויד בווילונות צד מתנפחים, אל תשב ואל תישען קרוב מדי לאחת מהדלתות הקדמיות או האחוריות, משני צדי הרכב. אין להוציא איברי גוף כלשהם דרך החלון. וילונות הצד המתנפחים בכל צד של תא הנוסעים מאוחסן בחלק הצדי של התקרה (בין העמוד הקדמי לבין נקודה הנמצאת מעל המושב האחורי) ומספק הגנה על-ידי פריסה מהירה במקרה של התנגשות צדית.
- אל תשב ואל תישען קרוב מדי לכריות האוויר. מאחר שכריות האוויר מתנפחות במהירות רבה ובעוצמה גבוהה כדי לספק הגנה בהתנגשויות מהירות, הרי שכוח הפריסה שלהן עלול לגרום לפציעה לנוסע שגופו קרוב מדי לכריות האוויר.

חשוב מאוד גם לחגור את חגורת הבטיחות כדי למנוע פציעות כתוצאה מפגיעה של כרית האוויר בנוסע שאינו יושב בתנוחה הנכונה.

גם אם הנוסע ממוקם כיאות, קיימת סכנה שהוא עלול לסבול מפציעות קלות כגון שפשופים וחבורות בפנים או בזרועות עקב כוח ההתנפחות של כריות האוויר.

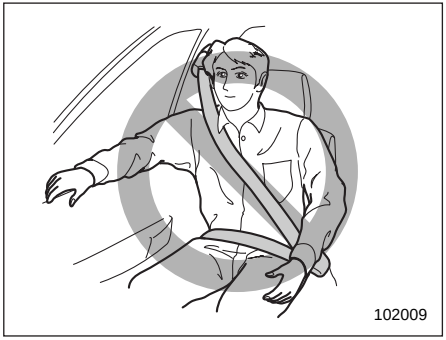

⚠ אזהרה

- הרחק את ידיך מהדלתות הקדמיות ומהחיפויים שלהן. אתה עלול להיפצע במקרה של פריסת כרית האוויר הצדית.
- אין לשים חפצים על או בקרבת המכסה של כרית האוויר, או בינך לבין כרית האוויר. אם כרית האוויר תתנפח, החפצים עלולים להפריע לפעולתה התקינה, או עלולים להיזרק בתוך חלל הרכב ולגרום לפציעות.

⚠ זהירות

- כאשר מתנפחת כרית אוויר, משתחרר מעט עשן. עשן זה עלול לגרום לבעיות נשימה אצל אנשים בעלי היסטוריה של קצרת או בעיות נשימה אחרות. אם לך או לנוסעיך בעיות נשימה אחרי התנפחות כרית אוויר, דאג שאוויר צח יגיע מיד.
- כאשר כרית אוויר מתנפחת, היא משחררת גזים חמים. הגזים החמים עלולים לגרום לכוויות אם הנוסעים באים אתם במגע ישיר.

הערה

- כשתמכור את מכוניתך אנו מבקשים שתסביר לקונה שבמכונית זו מותקנות כריות אוויר, והסב את תשומת ליבו לפרק המתאים במדריך זה.
- כשכרית האוויר מתנפחת, הספקת הדלק מנותקת כדי למנוע סכנת שריפה כתוצאה מדליפת דלק. לפרטים על התנעת המנוע מחדש עיין בנושא "אם הרכב מעורב בתאונה" ☜ 447.

■ אמצעי זהירות כלליים ביחס לשימוש באביזרים וחפצים כלשהם עם מערכת כריות האוויר

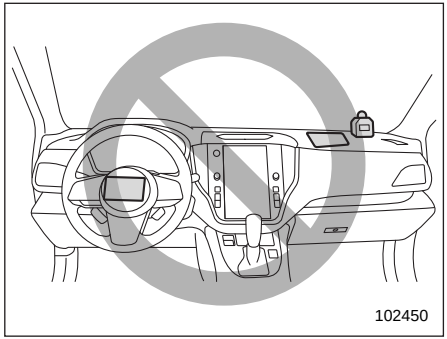

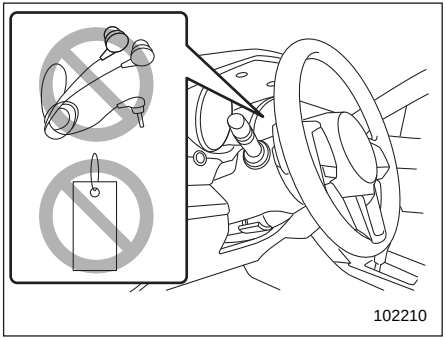
102210

⚠ אזהרה

- אין לשים חפצים כלשהם (כולל רצועות או כבלים) על רפידת גלגל ההגה, כיסוי העמוד או לוח המכשירים.
  - חפצים אלה עלולים להסתבך בגלגל ההגה ולמנוע, למשל, את תקינות הפעולה של כרית האוויר הקדמית.
  - אם כרית האוויר הקדמית תתנפח, החפצים עלולים להיזרק בתוך חלל הרכב ולגרום לפציעות.
- אסור להניח חפצים כלשהם מתחת לצד הנהג של לוח המכשירים. אם כרית האוויר של הברכיים תתנפח, חפצים אלה עלולים להפריע לפעולתה התקינה או עלולים להיזרק בתוך חלל הרכב ולגרום לפציעות.

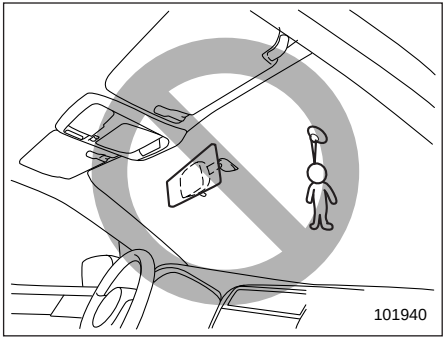
101940

⚠ אזהרה

אין להצמיד אביזרים לשמשה הקדמית, או להתקין מראה רחבה במיוחד על המראה הפנימית. אם כרית האוויר תתנפח, חפצים אלה עלולים להפוך לקליעים העלולים לפצוע את יושבי הרכב בצורה חמורה.

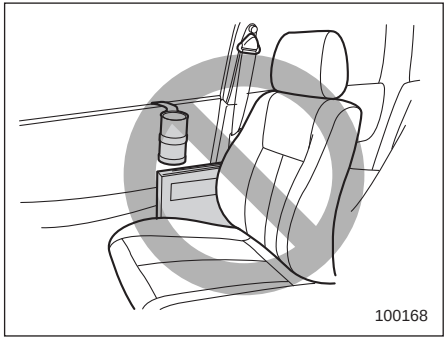
100168

⚠ אזהרה

- אסור לחבר חפצים לחיפוי הפנימי של הדלתות או קרוב לכריות האוויר הצדיות, וגם אין להניח חפצים קרוב לכריות האוויר הצדיות. אם כרית האוויר הצדית תתנפח, חפצים אלה עלולים להיזרק בצורה מסוכנת בכיוון יושבי המכונית ועלולים לגרום לפציעות.
- אסור לחבר דיבורית או כל אביזר אחר לעמוד הקדמי, לעמוד המרכזי, לעמוד האחורי, לשמשה הקדמית, לחלון הצדי, לידית האחיזה או לכל משטח אחר בתא הנוסעים שנמצא קרוב לאזור הפריסה של וילון צד מתנפח. דיבורית או אביזר אחר במיקום שכזה יותזו לחלל תא הנוסעים בעצמה רבה

על-ידי וילון הצד המתנפח, או ימנעו פריסה נכונה של הווילון המתנפח. בכל מקרה, התוצאה עלולה להיות פגיעות חמורות.

- אסור לתלות או למקם קולבים או חפצים קשים או חדים אחרים בקרבת חלונות הצד. אם חפצים כאלה נוכחים בעת פריסת וילון הצד המתנפח הם עלולים לגרום לפגיעות חמורות בעקבות השלכתם לחלל תא הנוסעים. הם עלולים גם למנוע הפעלה נכונה של הווילונות המתנפחים.

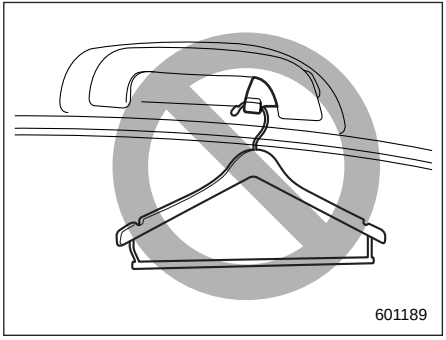

⚠ אזהרה

אין לתלות קולבים או חפצים חדים אחרים על וו התלייה. אם חפצים כאלה תלויים בעת הפעלת וילון הצד המתנפח הם עלולים לגרום לפגיעות חמורות בעקבות התנתקותם מווי התלייה והשלכתם לחלל תא הנוסעים. הם עלולים גם למנוע הפעלה נכונה של הווילונות המתנפחים.

לפני תלייה של בגדים על ווי התלייה, ודא שאין בכיסים חפצים חדים. תלה את הבגדים ישירות על וו התלייה, ללא קולבים.

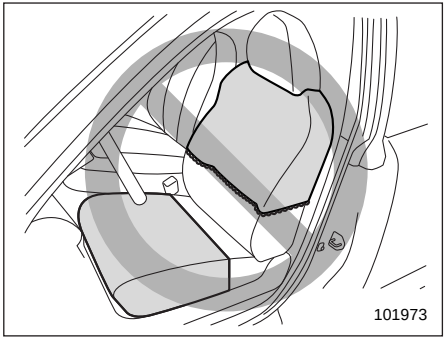

⚠ אזהרה

- אין לשים כיסוי, בגדים או חפצים אחרים מכל סוג שהוא על גב המושבים הקדמיים, ואין להצמיד תוויות או מדבקות לפני השטח של המושבים הקדמיים, על כריות האוויר הצדיות או בקרבתן. חפצים אלה עלולים להפריע לפעולתן התקינה של כריות האוויר הצדיות, ולהפחית את ההגנה ליושבי המושבים הקדמיים.
- אסור להתקין כיסוי מושב אלא אם משתמשים בכרית מושב מקורי של סובארו המתוכנן לשימוש עם מערכת כריות אוויר. גם אם משתמשים בכיסויי מושבים מקוריים של סובארו, פעולתה של מערכת כריות האוויר עלולה שלא להיות תקינה אם לא מתקינים את כיסויי המושבים בצורה נכונה.

■ אמצעי זהירות כלליים ביחס לילדים ומערכת כריות האוויר

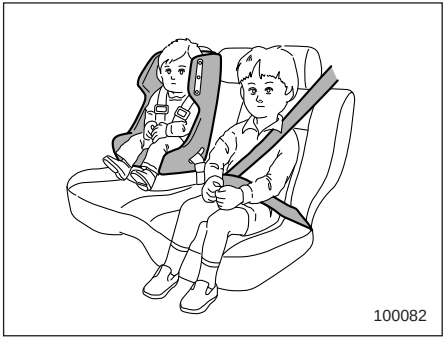

⚠ אזהרה

יש להושיב ילדים במושב האחורי תמיד כשהם רתומים כהלכה במערכת ריסון לילדים או בחגורת בטיחות, כמתבקש מגילו, גובהו ומשקלו של הילד. כרית האוויר מתנפחת במהירות ובעצמה גבוהה ויכולה לפצוע או אפילו להרוג ילדים, במיוחד אם אינם רתומים או אם הם רתומים בצורה לא נכונה. מכיוון שילדים קלי-משקל וחלשים יחסית למבוגרים, הסיכון שלהם להיפצע מניפוח כרית האוויר גדול יותר.

חובה תמיד להתקין את כל סוגי מערכות הבטיחות לילדים (כולל מערכת ריסון לילדים הפונה לפנים) במושבים האחוריים.

לפי הסטטיסטיקה של תאונות דרכים, ילדים בטוחים יותר כאשר הם רתומים בצורה נכונה במקומות ישיבה אחוריים מאשר במקומות ישיבה קדמיים.

להוראות ואזהרות לגבי מערכות הריסון לילדים, עיין בנושא "מערכות ריסון לילדים" ☞ 57.

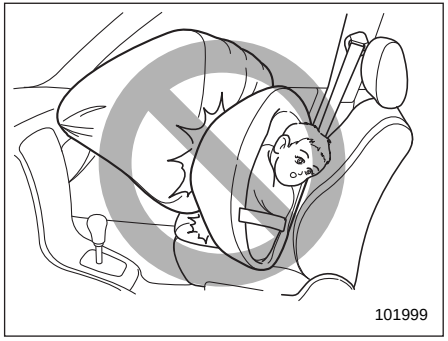

⚠ אזהרה

אסור בהחלט להתקין מושב בטיחות לילדים במושב הקדמי. התקנה כזו עלולה לגרום לפציעה קשה או מוות לילד בזמן תאונה כיוון שראשו יהיה קרוב מדי לכרית האוויר.

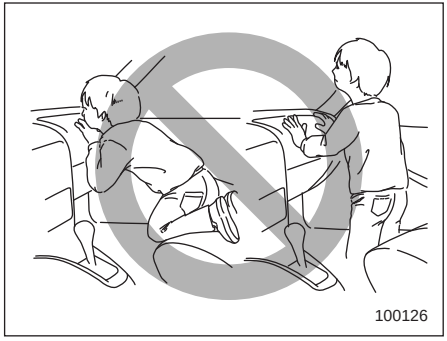

⚠ אזהרה

אסור לאפשר לילד לעמוד או לכרוע על מושב הנוסע הקדמי. כרית האוויר מתנפחת בכוח רב ועלולה לפצוע או אפילו להרוג את הילד.

- לחבק את גב המושב הקדמי בזרועותיו
- להוציא את הראש, הזרועות או חלקים אחרים מגופו מחוץ לחלון

במקרה של תאונה, כוח ההפעלה של כרית האוויר הצדית עלול לפצוע את הילד קשה כיוון שראשו או זרועותיו או חלקים אחרים של גופו יהיו קרובים מדי לכרית האוויר הצדית או וילון הצד המתנפח.

- מכיוון שברכב מותקנת גם כרית אוויר קדמית לנוסע הקדמי, בכל מקרה יש להושיב ילדים בגיל 12 ומטה או הנמוכים מ-1.5 מטר במושב האחורי, ועליהם להיות רתומים תמיד במערכת ריסון מתאימה.

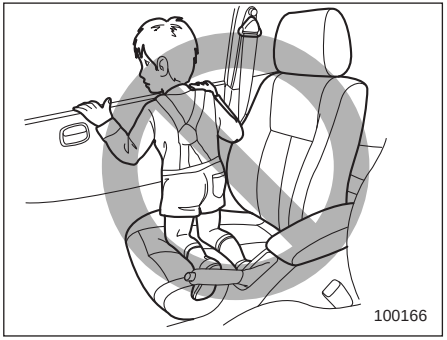

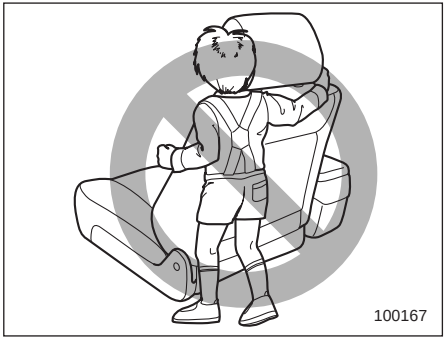

⚠ אזהרה

- אסור בהחלט להרשות לילד לבצע אחת מהפעולות הבאות.
  - לכרוע על מושב הנוסע הקדמי עם פניו בכיוון חלון הצד

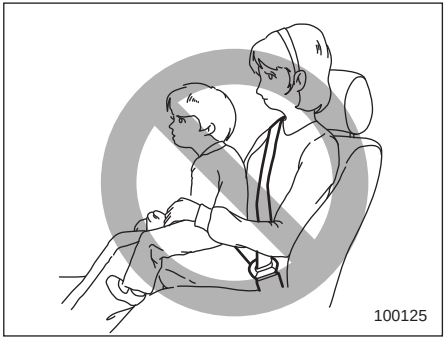

⚠ אזהרה

אל תחזיק אף פעם ילד על ברכיך או בזרועותיך. כרית האוויר מתנפחת בכוח רב ועלולה לפצוע או אפילו להרוג את הילד.

■ רכיבים

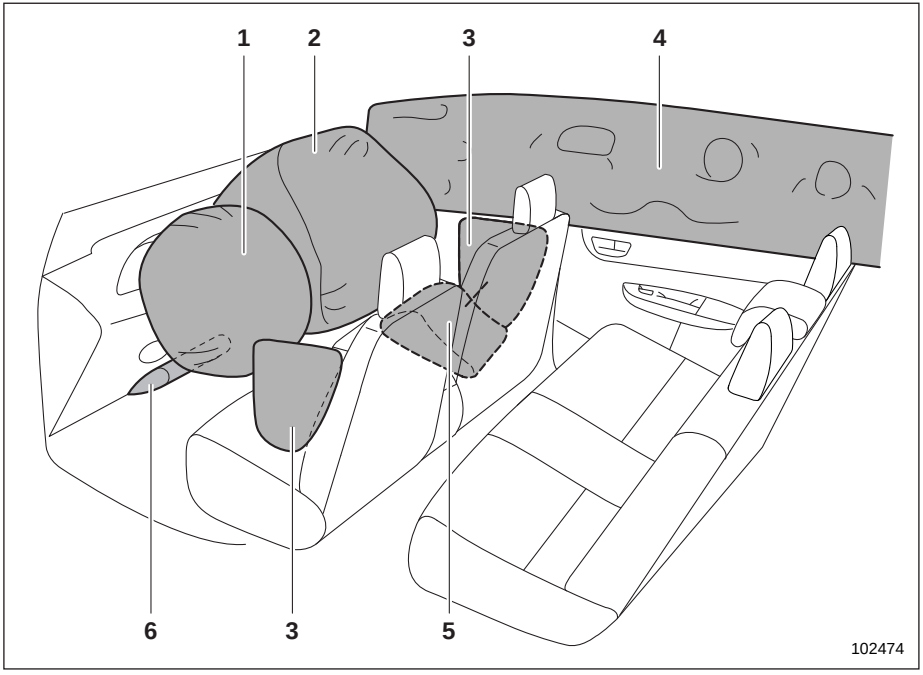

1) כרית האוויר הקדמית של הנהג
2) כרית האוויר הקדמית של הנוסע הקדמי
3) כרית אוויר צדית
4) וילון צד מתנפח
5) כרית אוויר המותקנת בכרית המושב
6) כרית אוויר לברכיים

כריות האוויר מאוחסנות במקומות הבאים.

כרית האוויר הקדמית של הנהג: בחלק המרכזי של גלגל ההגה

הסימון SRS AIRBAG מופיע על הרפידה של כרית האוויר.

כרית האוויר הקדמית של הנוסע הקדמי: סמוך לחלק העליון של לוח המכשירים

על לוח המכשירים מופיע הסימון "SRS AIRBAG".

כרית אוויר צדית: בצד הדלת של כל אחת מגבי המושבים הקדמיים

הסימון "SRS AIRBAG" מופיע על ריפוד הכרית של כל אחד מהמושבים הקדמיים, בצד הקרוב לדלת.

וילונות צד מתנפחים: בצד הגג (בין העמוד המרכזי לבין נקודה מעל המושב האחורי).

סימוני SRS AIRBAG מופיעים בחלק העליון של כל אחד מהעמודים המרכזיים.

כרית אוויר בכרית המושב: בכרית המושב של הנוסע הקדמי

התווית SRS AIRBAG מוצמדת לכרית המושב הקדמי, בצד הפונה לקונסולה המרכזית.

כרית אוויר להגנת הברכיים: מתחת לעמוד ההגה

הסימון SRS AIRBAG מופיע על הדלת של כרית האוויר.

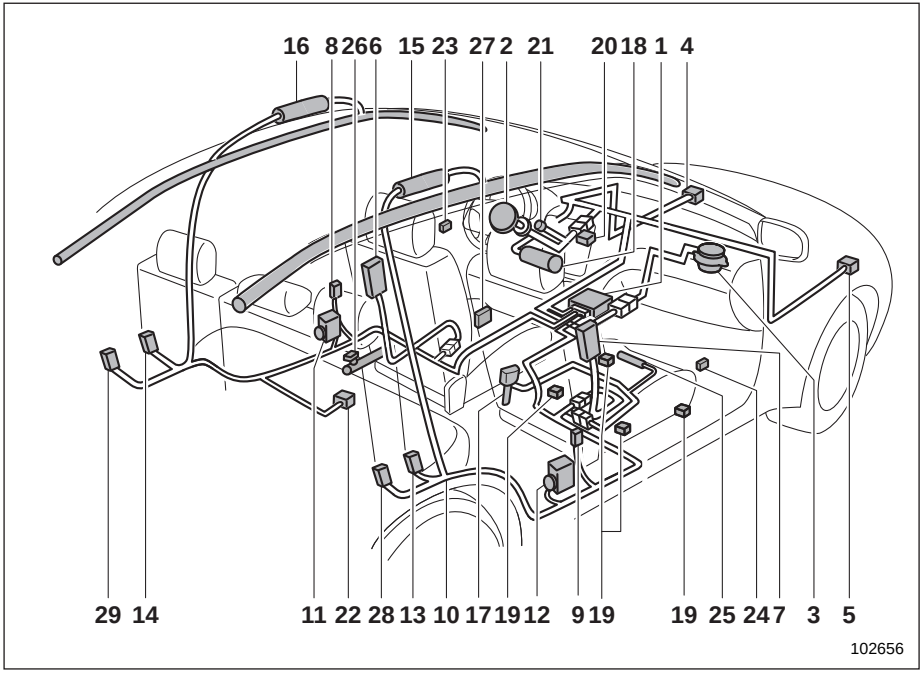

1) מודול הבקרה של כריות האוויר (כולל חיישני פגיעה)
2) יחידת כרית אוויר קדמית (בצד הנהג)
3) יחידת כרית אוויר קדמית (בצד הנוסע הקדמי)
4) חיישן פגיעה קדמי (צד שמאל)
5) חיישן פגיעה קדמי (צד ימין)
6) יחידת כרית אוויר צדית (צד הנהג)
7) יחידת כרית אוויר צדית (צד הנוסע הקדמי)
8) חיישן פגיעה צדית (בעמוד המרכזי השמאלי)
9) חיישן פגיעה צדית (בעמוד המרכזי הימני)
10) החיווט של כריות האוויר
11) מותחן-קדם של חגורת בטיחות ומגביל עומס מסתגל (בצד הנהג, אם התפקוד קיים)
12) מותחן-קדם של חגורת בטיחות ומגביל עומס מסתגל (בצד הנוסע הקדמי, אם התפקוד קיים)
13) חיישן פגיעה צדית (בית הגלגל האחורי-ימני)
14) חיישן פגיעה צדית (בית הגלגל האחורי-שמאלי)
15) יחידת וילון צד מתנפח (צד ימין)
16) יחידת וילון צד מתנפח (צד שמאל)
17) מתג האבזם של חגורת הבטיחות (צד הנוסע הקדמי)
18) יחידת כרית אוויר להגנת הברכיים (צד הנהג)
19) חיישן מערכת תפוסה של מושב הנוסע הקדמי (אם קיים)
20) נוריות חיווי לפעולה וניתוק של כרית האוויר הקדמית של הנוסע הקדמי
21) נורית אזהרה של מערכת כריות האוויר

22) חיישן פגיעה צדית (מתחת למושב האחורי מרכזי)
23) חיישן פגיעה צדית (בדלת הנהג)
24) חיישן פגיעה צדית (בדלת הנוסע הקדמי)
25) מודול כרית אוויר בכרית המושב (צד הנוסע הקדמי)
26) מותחן קדם של רצועת המותן (צד הנהג)
27) חיישן מיקום מושב הנהג (אם קיים)
28) מותחן קדם של חגורת בטיחות אחורית (צד הנוסע הקדמי)
29) מותחן קדם של חגורת בטיחות אחורית (צד הנהג)

■ כריות אוויר

⚠ אזהרה

תוויות אזהרה ממוקמות משני צדי סוכך השמש של הנוסע הקדמי. קרא בעיון את התיאור בנושא "תווית אזהרה" ☜ 61.

לפרטים על מיקומן של כריות האוויר, עיין בנושא "רכיבים" ☜ 90.

בתאונה חזיתית בינונית עד קשה, מופעלים הרכיבים הבאים.

- כרית האוויר הקדמית של הנהג
- כרית האוויר הקדמית של הנוסע הקדמי
- כרית אוויר המותקנת בכרית המושב של הנוסע הקדמי
- וילונות צד מתנפחים*1
- כרית האוויר להגנת הברכיים של הנהג

*1: בעת התנגשות חזיתית בהיסט שעוצמתה מספיקה להפעלה של כריות האוויר הקדמיות.

רכיבים אלה משלימים את פעולת חגורות הבטיחות על-ידי הפחתת ההשפעה של עצמת ההתנגשות על הראש, החזה והברכיים של הנוסעים.

בתאונה צדית בעצמה בינונית עד קשה, כרית האוויר הצדית המותקנת בצד הרכב שנפגע מתנפחת בין הנוסע לבין לוח הדלת ומשלימה את פעולת חגורות הבטיחות על-ידי כך שהיא מפחיתה את הכוחות הפועלים על החזה והמותן של הנוסע. כרית האוויר הצדית פועלת במושבים הקדמיים בלבד.

בתאונה צדית בעצמה בינונית עד קשה, וילון הצד המתנפח שבצד הנפגע מתנפח בין הנוסע לבין החלון הצדי ומשלים את פעולת חגורות הבטיחות על-ידי כך שהוא מפחית את הכוחות הפועלים על הראש של הנוסע.

▼ מערכת חישת תפוסה (אם קיימת)

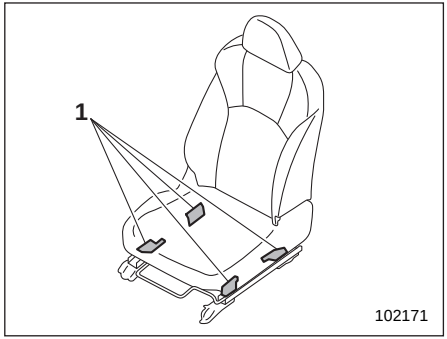

1) החיישנים של מערכת חישת התפוסה

החיישנים של מערכת חישת התפוסה מותקנים בין המושב למסילות המושב, ומנטרים את המבנה הפיזי והתנוחה של הנוסע הקדמי. על סמך נתונים אלה, קובעת מערכת חישת התפוסה אם יש לנפח, או אין לנפח, את כרית הקדמית של הנוסע הקדמי ואת כרית האוויר המותקנת בכרית המושב של הנוסע הקדמי.

⚠ אזהרה

אסור לבעוט במושב הנוסע הקדמי או לחשוף אותו לחבטות עזות. אחרת, נורית האזהרה של מערכת כריות האוויר עלולה להאיר כדי לציין תקלה במערכת חישת התפוסה במושב הנוסע הקדמי.

במקרה זה, פנה מיד למוסך. מומלץ לפנות למרכז שירות מורשה סובארו מטעם היבואן.

⚠ זהירות

התקנים חשמליים, כמו למשל טלפונים סלולריים, מחשבים ניידים, נגני מוזיקה ניידים או משחקים אלקטרוניים, במיוחד כשהם מחוברים לשקע החשמל לאביזרים וממוקמים לפני מושב הנוסע או נמצאים בשימוש על-ידי האדם היושב במושב הנוסע הקדמי, עלולים להשפיע על הפעולה של מערכת גילוי הנוסע. אם מופיעה אחת מהתופעות הבאות כשמשתמשים ברכב בהתקן אלקטרוני, נסה קודם כל להעביר את המכשיר למקום אחר כדי למנוע הפרעות.

- **נורית האזהרה של מערכת כריות האוויר מאירה.**
- **נוריות החיווי לפעולה וניתוק של כרית האוויר הקדמית של הנוסע הקדמי פועלות באופן אקראי.**

אם ההתקן ממשיך לגרום להפרעות, יש להפסיק את השימוש בהתקן זה בתוך הרכב.

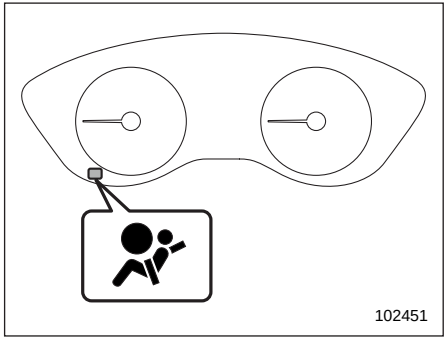

נורית אזהרה של מערכת כריות אוויר

אם כרית המושב של הנוסע הקדמי רטובה, הדבר עלול לפגוע ביכולתה של המערכת לקבוע את אופן הפעולה הנדרש. נגב את המים מהמושב, המתן עד שהמושב יתייבש באופן טבעי ולאחר מכן בדוק את נורית האזהרה של מערכת כריות האוויר.

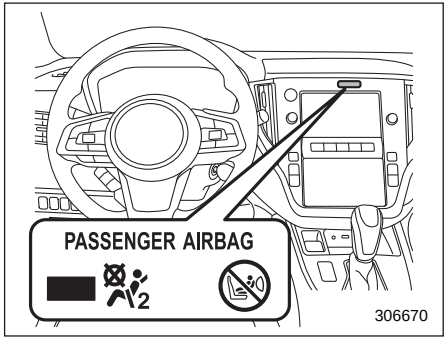

בדגמים עם שני צגים בגודל 7.0 אינץ׳

ON: נורית חיווי לפעולה של כרית האוויר הקדמית של הנוסע הקדמי

OFF: נורית חיווי לניתוק של כרית האוויר הקדמית של הנוסע הקדמי

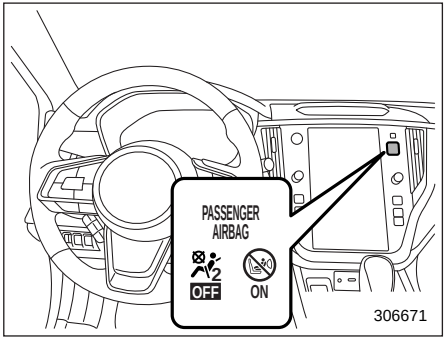

בדגמים עם צג בגודל 11.6 אינץ'

: נורית חיווי לפעולה של כרית האוויר הקדמית של הנוסע הקדמי

: נורית חיווי לניתוק של כרית האוויר הקדמית של הנוסע הקדמי

אם פעולתן של נוריות החיווי לפעולה וניתוק של כרית האוויר הקדמית של הנוסע הקדמי אינה תקינה למרות שמושב הנוסע הקדמי יבש, אל תניח לאיש לשבת במושב הנוסע הקדמי ודאג שמערכת חישת התפוסה תיבדק במוסך. מומלץ לפנות למרכז שירות מורשה סובארו מטעם היבואן.

כמו כן, אם מניחים פריטי מטען או ציוד אלקטרוני על מושב הנוסע הקדמי, הדבר עלול לפגוע ביכולתה של המערכת לקבוע את אופן הפעולה הנדרש. ייתכן שפעולתן של נוריות החיווי לפעולה וניתוק של כרית האוויר הקדמית של הנוסע הקדמי לא תהיה תקינה. ודא שפעולתן של נוריות החיווי תקינה.

כשנורית החיווי לניתוק כבית ונורית החיווי לפעולה מאירה, עשויה כרית האוויר הקדמית של הנוסע הקדמי להתנפח במקרה של תאונה. הסר פריטי מטען וציוד אלקטרוני ממושב הנוסע הקדמי.

▼ כרית האוויר הקדמית של הנוסע הקדמי בדגמים שמצוידים במערכת חישת תפוסה

⚠ זהירות

הקפד על אמצעי הזהירות הבאים. אחרת פעולתה של כרית האוויר הקדמית של הנוסע הקדמי לא תהיה תקינה ותיתכן תקלה במערכת.

- **אסור לחבוט בחוזקה על מושב הנוסע הקדמי (למשל: אסור לבעוט בו).**
- **אין לאפשר לנוסעים מאחור להניח את רגליהם בין גב המושב הקדמי לבין כרית המושב הקדמי.**
- **יש להיזהר שלא יישפכו נוזלים על מושב הנוסע הקדמי. יש לנגב מיד נוזלים שנשפכו.**
- **אסור להסיר את מושב הנוסע הקדמי או לפרק אותו.**
- **אסור להתקין מתחת למושב הנוסע הקדמי אביזרים (דוגמת מגבר שמע) כלשהם, מלבד אביזרים מקוריים של סובארו או שווי ערך.**
- **אסור להניח אף חפץ (דוגמת נעליים או מטרייה) מתחת למושב הנוסע הקדמי.**
- **אסור להניח אף חפץ (למשל ספרים) סביב מושב הנוסע הקדמי.**
- **אסור להשתמש במושב הנוסע הקדמי כשמשענת הראש אינה מותקנת במקומה.**
- **אסור להניח חפצים כלשהם על מושב הנוסע הקדמי או להשאיר את הלשונית של חגורת הבטיחות באבזם כשעוזבים את הרכב.**
- **אסור להניח חפצים חדים על המושב או לנקב את ריפוד המושב.**
- **אסור להניח מגנט סמוך לאבזם של חגורת הבטיחות.**

נורית האזהרה של מערכת כריות האוויר מאירה במקרה של תקלה במתג האבזם של חגורת הבטיחות ו/או במערכת חישת התפוסה של מושב הנוסע הקדמי. אם נורית האזהרה של מערכת כריות האוויר מאירה, מומלץ להביא מיד את המכונית למרכז שירות מורשה סובארו מטעם היבואן כדי שהמערכת תיבדק.

אם המכונית ספגה חבטה, הדבר עלול לפגוע בתקינות פעולתה של כרית האוויר הקדמית של הנוסע הקדמי. מומלץ להביא את המכונית לבדיקה במרכז שירות מורשה סובארו מטעם

היבואן. אסור לשבת במושב הנוסע הקדמי במהלך הנסיעה למוסך.

הערה

כרית האוויר הצדית ווילון הצד המתנפח של הנוסע הקדמי אינם מבוקרים על ידי מערכת כרית האוויר הקדמית של הנוסע הקדמי.

▼ נוריות חיווי לפעולה וניתוק של כרית האוויר הקדמית של הנוסע הקדמי (אם קיימות)

עיין בנושא "נוריות חיווי לפעולה וניתוק של כרית האוויר הקדמית של הנוסע הקדמי" ☞ 167.

▼ תנאים שבהם כרית האוויר הקדמית של הנוסע הקדמי מנותקת (בדגמים המצוידים במערכת חישת תפוסה)

כרית האוויר הקדמית של הנוסע הקדמי מנותקת כשמתקיים אחד מהתנאים הבאים ביחס למושב הנוסע הקדמי:

- המושב ריק.
- במושב מותקנת מערכת ריסון מתאימה לילדים ורתום בה תינוק או ילד. (ראה אזהרה שלהלן).
- אירעה תקלה במערכת חישת התפוסה של מושב הנוסע הקדמי.

⚠ אזהרה

אפילו אם כרית האוויר הקדמית של הנוסע הקדמי מנותקת, אסור בהחלט להתקין מערכת ריסון לילדים במושב הקדמי. הקפד להתקין את מערכת הריסון בצורה נכונה במושב האחורי. כמו כן, מומלץ מאוד להתקין גם מערכת ריסון לילדים הפונה לפנים, או מושב הגבהה, במושב האחורי, ושאפילו ילדים גדולים יותר, שכבר אינם זקוקים למערכת ריסון לילדים, ישבו במושב האחורי. זאת משום שילדים שיושבים במושב הנוסע הקדמי עלולים להיפצע קשה ואף להיהרג בעקבות הפעלה של כרית האוויר הקדמית של הנוסע הקדמי. המושב האחורי הוא המקום הבטוח ביותר להסעת ילדים.

⚠ זהירות

כשתינוק יושב במערכת ריסון לילדים במושב הנוסע הקדמי, יש להקפיד על אמצעי הזהירות הבאים. אחרת עשויה מערכת חישת התפוסה לא לפעול כראוי וכרית האוויר הקדמית של הנוסע הקדמי תופעל על אף שבמושב הנוסע הקדמי יושב תינוק במערכת ריסון לילדים.

- **אסור להניח על המושב אף חפץ (כולל מכשירים אלקטרוניים) מלבד מערכת הריסון שבה רתום הילד.**
- **אסור להושיב במערכת הריסון יותר מילד אחד.**

▽ **אם נורית החיווי לפעולה של כרית האוויר הקדמית של הנוסע הקדמי מאירה ונורית החיווי לניתוק כבית למרות שבמושב הנוסע הקדמי מותקנת מערכת ריסון לילדים שבה רתום תינוק או פעוט (או מותקן מושב הגבהה)**

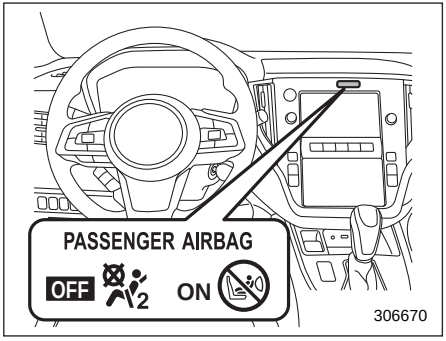

בדגמים עם שני צגים בגודל 7.0 אינץ'

ON: נורית חיווי לפעולה של כרית האוויר הקדמית של הנוסע הקדמי

OFF: נורית חיווי לניתוק של כרית האוויר הקדמית של הנוסע הקדמי

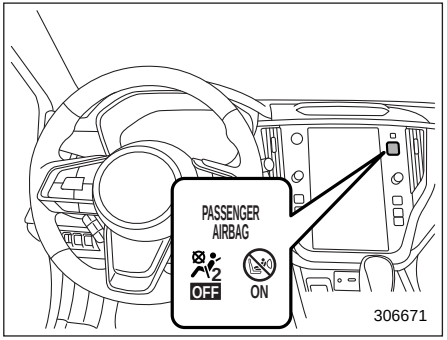

בדגמים עם צג בגודל 11.6 אינץ'

ON: נורית חיווי לפעולה של כרית האוויר הקדמית של הנוסע הקדמי

OFF: נורית חיווי לניתוק של כרית האוויר הקדמית של הנוסע הקדמי

1. העבר את מערכת ההצתה למצב OFF.
2. הסר מהמושב את מערכת הריסון לילדים.
3. התקן את מערכת הריסון לילדים בצורה נכונה, בדיוק לפי הוראות היצרן של מערכת הריסון לילדים ולפי ההנחיות שבנושא "מערכות ריסון לילדים".
4. העבר את מתג ההתנעה למצב ON וודא שנורית החיווי לפעולה של כרית האוויר הקדמית של הנוסע הקדמי כבית ושנורית החיווי לניתוק מאירה.

אם נורית החיווי לפעולה ממשיכה להאיר ונורית החיווי לניתוק כבית, פעל בדרכים הבאות.

- ודא שאף חפץ, מלבד מערכת הריסון שבה רתום הילד, אינו מונח על המושב.

אם נורית החיווי לפעולה ממשיכה להאיר ונורית החיווי לניתוק כבית לאחר שמבצעים את הפעולות שתוארו לעיל, יש להעביר את מערכת הריסון לילדים למושב האחורי ומומלץ לפנות מיד לבדיקה במרכז שירות מורשה סובארו מטעם היבואן.

הערה

כאשר ילד גדול שאינו זקוק עוד למערכת ריסון לילדים, או מבוגר קטן ממדים, יושבים במושב הנוסע הקדמי, יכולה כרית האוויר הקדמית לפעול או לא לפעול, תלוי בתנוחת הישיבה של הנוסע. ילדים חייבים תמיד לחגור חגורת בטיחות כשהם יושבים במושב, בין אם כרית האוויר פעילה ובין אם היא מנותקת. אם כרית האוויר הקדמית של הנוסע הקדמי פעילה (נורית החיווי לפעולה מאירה ונורית החיווי לניתוק כבית), פעל באופן הבא.

- **ודא שאין על המושב דבר מלבד הנוסע.**

אם פעלת באופן שתואר לעיל ובכל זאת נורית החיווי לפעולה ממשיכה להאיר ונורית החיווי לניתוק ממשיכה להיות כבויה, הושב את הילד או את המבוגר קטן הממדים במושב האחורי ופנה מיד לבדיקה

במוסך. מומלץ לפנות למרכז שירות מורשה סובארו מטעם היבואן. אפילו אם המערכת נבדקה במרכז השירות ונמצא כי היא תקינה, מומלץ שבנסיעות הבאות ישבו הילד או המבוגר קטן הממדים מאחור.

על ילדים גדולים שאינם זקוקים עוד למערכת ריסון לילדים לחגור את חגורת הבטיחות בין אם כרית האוויר מנותקת ובין אם היא פעילה.

▼ תנאים שבהם כרית האוויר הקדמית של הנוסע הקדמי פעילה (בדגמים המצוידים במערכת חישת תפוסה)

כרית האוויר הקדמית של הנוסע הקדמי פעילה, כלומר תתנפח במקרה של תאונה, כשמתקיים אחד מהתנאים הבאים ביחס למושב הנוסע הקדמי.

- אדם מבוגר יושב במושב.
- חפצים מסוימים (כגון מיכל מים) מונחים על המושב.

⚠ זהירות

אחרת עלולה כרית האוויר הקדמית של הנוסע הקדמי להיות מנותקת למרות שבמושב הנוסע הקדמי יושב אדם מבוגר. כתוצאה מכך עלולה להיגרם פציעה.

▽ אם נורית החיווי לניתוק של כרית האוויר הקדמית של הנוסע הקדמי מאירה ונורית החיווי לפעולה כבית למרות שבמושב הנוסע הקדמי יושב אדם מבוגר

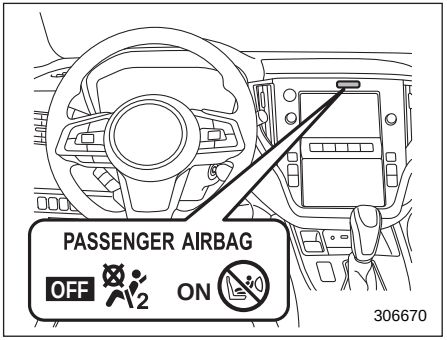

בדגמים עם שני צגים בגודל 7.0 אינץ'

ON: נורית חיווי לפעולה של כרית האוויר הקדמית של הנוסע הקדמי

OFF: נורית חיווי לניתוק של כרית האוויר הקדמית של הנוסע הקדמי

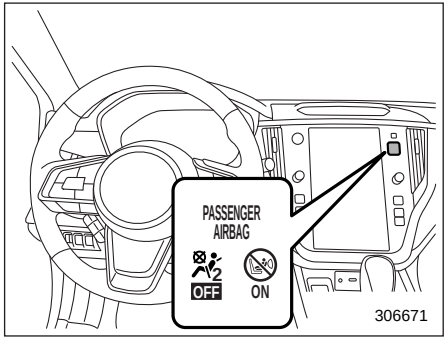

בדגמים עם צג בגודל 11.6 אינץ'

ON: נורית חיווי לפעולה של כרית האוויר הקדמית של הנוסע הקדמי

OFF: נורית חיווי לניתוק של כרית האוויר הקדמית של הנוסע הקדמי

ייתכן שהסיבה היא שהאדם המבוגר יושב במושב הנוסע הקדמי בתנוחה לא נכונה.

1. העבר את מערכת ההצתה למצב OFF.
2. בקש מהנוסע שיושב במושב הנוסע הקדמי לכוונן את גב המושב למצב זקוף, לשבת במרכז כרית המושב, לחגור את חגורת הבטיחות בצורה נכונה, להניח את רגליו לפנים ולהזיז את המושב לאחור עד תום מהלכו.
3. העבר את מתג ההתנעה למצב ON.

אם נורית החיווי לניתוק עדיין מאירה ונורית החיווי לפעולה כבית, פעל בדרכים הבאות.

1. העבר את מערכת ההצתה למצב OFF.
2. ודא שהנוסע שיושב במושב הנוסע הקדמי אינו משתמש בשמיכה, כרית נוספת, כיסוי מושב, מחמם מושב נוסף, מכשיר עיסוי וכדומה
3. אם הנוסע שבמושב הנוסע הקדמי לובש שכבות ביגוד רבות, בקש ממנו להסיר פריטים מיותרים לפני שיתיישב במושב הנוסע הקדמי, או לעבור למושב האחורי.
4. העבר את מתג ההתנעה למצב ON והמתן 6 שניות עד שהמערכת תשלים את הבדיקה העצמית. בתום הבדיקה כבות שתי הנוריות למשך 2 שניות. כעת אמורה להידלק נורית החיווי לפעולה בעוד שנורית החיווי לניתוק אמורה להישאר כבויה.

אם נורית החיווי לניתוק נדלקת בעוד שנורית החיווי לפעולה נותרת כבויה, בקש מהנוסע לעבור למושב האחורי ופנה מיד לבדיקה במוסך. מומלץ לפנות למרכז שירות מורשה סובארו מטעם היבואן.

■ פעולת המערכת

⚠ זהירות

אין לגעת בידיים חשופות ברכיבי מערכת כריות האוויר מסביב לגב המושב מיד אחרי הפעולה. נגיעה כזו עלולה לגרום לכוויות כיוון שהרכיבים עלולים להיות חמים מאוד כתוצאה מן ההתנפחות.

כריות האוויר יכולות לפעול רק כאשר מערכת ההצתה במצב ON.

כאשר כריות האוויר מתנפחות, יישמע רעש ניפוח פתאומי וחזק יחסית, וישתחרר מעט עשן. תופעות אלו הן תוצאות רגילות של הפעולה. העשן אינו מצביע על שריפה בתוך הרכב.

▼ הפעלת כרית האוויר הקדמית

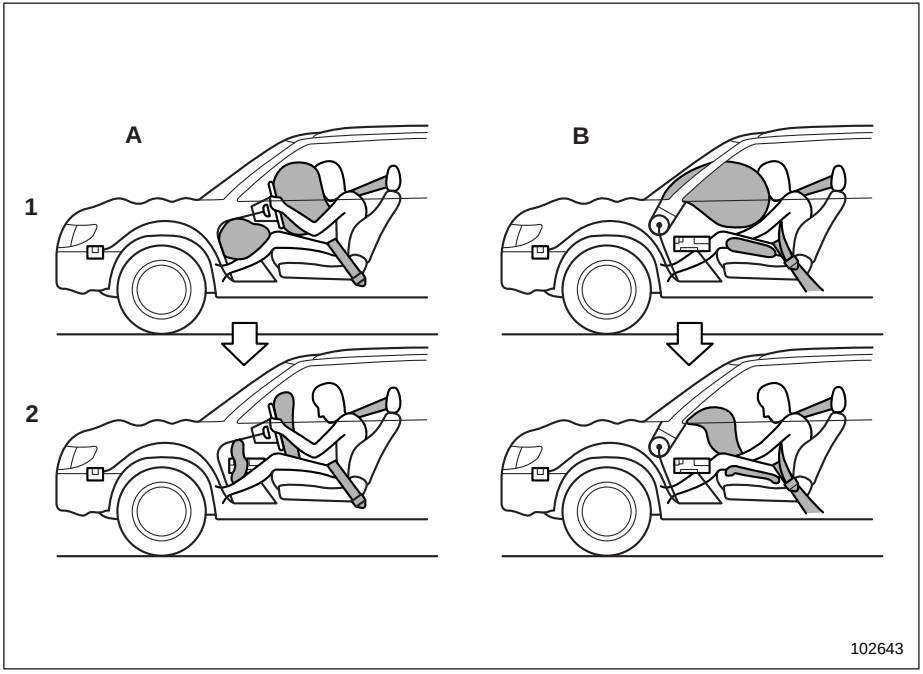

A) צד הנהג
B) צד הנוסע
1) כריות האוויר נפרסות ברגע קרות ההתנגשות.
2) מיד לאחר הפריסה מתחילות כריות האוויר להתרוקן, כדי שלא יופרע שדה הראייה של הנהג.

אם החיישנים הבאים חשים בעת התנגשות חזיתית בכוח ברמה שנקבעה מראש, מודול הבקרה שולח אותות למודולי כריות האוויר הקדמיות המורים להם לנפח אותן.

- חיישני פגיעה קדמיים
- חיישני ההתנגשות במודול הבקרה של כרית האוויר

כעת שני מודולי כריות האוויר יפיקו גז, שינפח מיד את כריות האוויר הקדמיות בצד הנהג ובצד הנוסע הקדמי. גם כריות האוויר להגנת הברכיים מתנפחות ביחד עם כריות האוויר הקדמיות

▼ לאחר ההתנפחות

מיד אחרי ההתנפחות, כרית האוויר מתחילה להתרוקן כדי ששדה הראייה של הנהג לא ייחסם ושיכולתו לשלוט ברכב תישמר. הזמן שעובר מרגע גילוי ההתנגשות עד להתרוקנות כריות האוויר אחרי ההתנפחות הוא פחות מזמן מצמוץ של עין.

במכונית שמצוידת במערכת חישת תפוסה במושב הנוסע הקדמי, מגלה מערכת כריות האוויר אם במושב הנוסע הקדמי יושב נוסע או לא. אם המושב פנוי, המערכת אינה מנפחת את כרית האוויר הקדמית של הנוסע הקדמי.

▼ דוגמאות לסוגי תאונות

כריות האוויר הקדמיות (וכריות האוויר להגנת הברכיים) תוכננו באופן הבא.

- להתנפח במקרה של תאונה הכוללת התנגשות חזיתית בעצמה בינונית עד גבוהה
- לפעול פעם אחת בלבד

כריות האוויר הקדמיות (וכריות האוויר להגנת הברכיים) לא תוכננו באופן הבא.

- להתנפח במרבית ההתנגשויות החזיתיות הקלות[1*]
- להתנפח במרבית ההתנגשויות הצדיות או האחוריות, או במרבית מקרי ההתהפכות [2*]

*1: מפני שחגורות הבטיחות יכולות להעניק לבדן את ההגנה הנחוצה.

*2: מפני שהתנפחות של כרית האוויר הקדמית של הנהג, או של כריות האוויר הקדמיות של הנהג והנוסע הקדמי, לא תעניק הגנה לנוסעים במצבים האלה.

ההתנפחות של כרית האוויר תלויה בעצמת הפגיעה בתא הנוסעים בזמן ההתנגשות. עצמה זו משתנה בין סוגי התאונות השונים וייתכן שעצמת הפגיעה לא תגרום נזק נראה לעין לרכב עצמו.

▽ מתי סביר ביותר שכרית האוויר הקדמית תפעל?

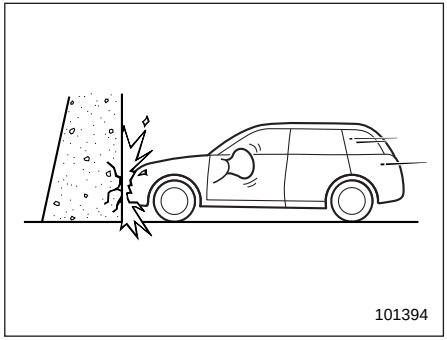

כרית האוויר הקדמית מופעלת בהתנגשות חזיתית לתוך קיר בטון עבה במהירות של 20 עד 30 קמ"ש או גבוהה יותר. כרית האוויר הקדמית עשויה להתנפח גם אם הרכב נחשף לחבטה קדמית שאופייה ועוצמתה דומים להתנגשות כמתואר לעיל.

▽ **באילו מצבים אחרים עשויה כרית האוויר הקדמית לפעול?**

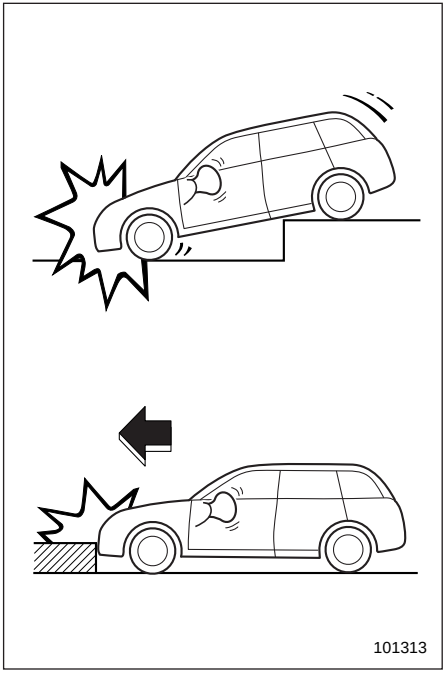

כרית האוויר עלולה להתנפח כאשר המכונית מקבלת מכה חזקה בתחתיתה מן הכביש (כגון כאשר המכונית נופלת לתוך תעלה עמוקה, או נתקלת בעצמה רבה במכשול כגון אבן שפה).

▽ מתי לא סביר שכרית האוויר הקדמית תפעל?

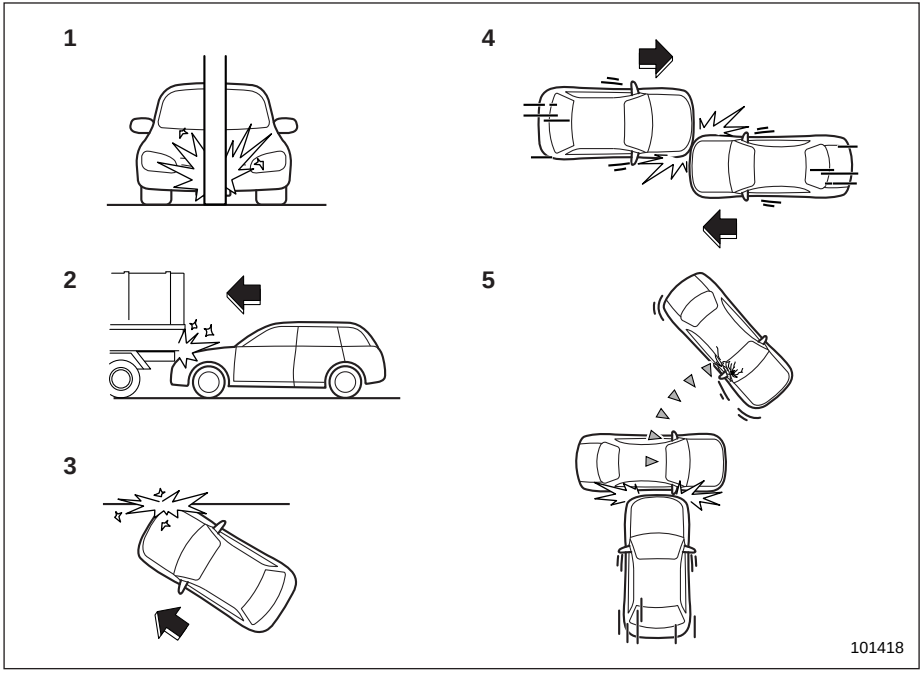

1) הרכב מתנגש במכשול כמו עמוד טלפון או עמוד שילוט.
2) הרכב מחליק מתחת למשטח המטען של משאית.
3) הרכב מקבל מכה קדמית מוסטת אלכסונית.
4) הרכב מקבל מכה קדמית מוסטת.
5) הרכב פוגע בחפץ שעשוי לנוע או להתעוות, כגון רכב חונה.

יש סוגים רבים של התנגשויות שלא יגרמו להפעלת כריות האוויר הקדמיות. במקרים כמו אלה המתוארים כאן, כרית האוויר הקדמית יכולה שלא להיפתח, בתלות בכוחות המופעלים על הרכב.

▽ מתי לא תפעל כרית האוויר הקדמית?

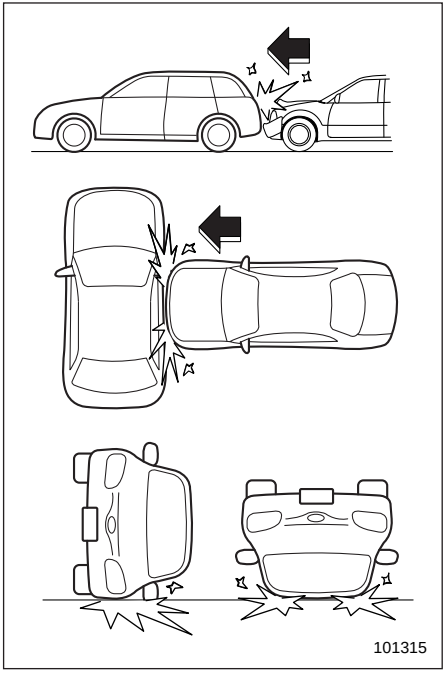

כריות האוויר הקדמיות לא נועדו להתנפח ברוב המקרים הבאים.

- אם הרכב נפגע מהצד או מאחור
- אם הרכב מתהפך על צדו או על גגו
- אם הרכב מעורב בהתנגשות חזיתית במהירות נמוכה

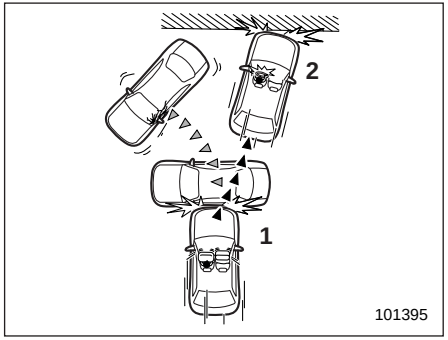

1) פגיעה ראשונה
2) פגיעה שנייה

בתאונה בה הרכב נפגע יותר מפעם אחת, כרית האוויר הקדמית נפתחת רק פעם אחת בקרות הפגיעה הראשונה.

דוגמה: במקרה של התנגשות כפולה, פעם ראשונה ברכב אחר ופעם שנייה ברציפות בקיר בטון, כרית האוויר הקדמית מופעלת בפגיעה הראשונה אך לא בפגיעה השנייה.

■ פעולת כרית האוויר המותקנת בכרית המושב

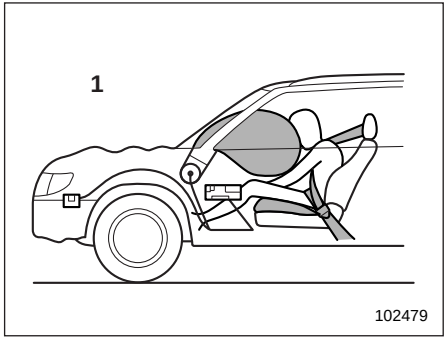

1) צד הנוסע

▲ אזהרה

כרית האוויר שבכרית המושב תוכננה שלא להתנפח כאשר לא חוגרים את חגורת הבטיחות במקום הישיבה שבו כרית האוויר מותקנת. מטעמי בטיחות, על כל יושבי הרכב לחגור את חגורות הבטיחות.

כריות האוויר המותקנות בכריות המושבים תוכננו להתנפח בתאונות שבהן כריות האוויר הקדמיות מתנפחות, וביחד עמן. לפרטים על תנאי הפעולה, עיין בנושא "כריות אוויר" ☞ 93.

כרית האוויר המותקנת בכרית המושב של הנוסע הקדמי תוכננה שלא להתנפח בתנאים הבאים.

- כאשר לא חוגרים את חגורת הבטיחות של הנוסע הקדמי (גם אם נורית החיווי לפעולה של כרית האוויר הקדמית של הנוסע הקדמי מאירה ונורית החיווי לניתוק נותרת כבויה).
- כאשר נורית החיווי לפעולה של כרית האוויר הקדמית של הנוסע הקדמי מנותקת ונורית החיווי לניתוק מאירה.

הערה

כאשר מערכת חישת התפוסה מנתקת את כרית האוויר הקדמית של הנוסע הקדמי, מנותקת גם כרית האוויר המותקנת בכרית המושב של הנוסע הקדמי.

■ הפעלת כריות האוויר הצדיות ווילונות הצד המתנפחים

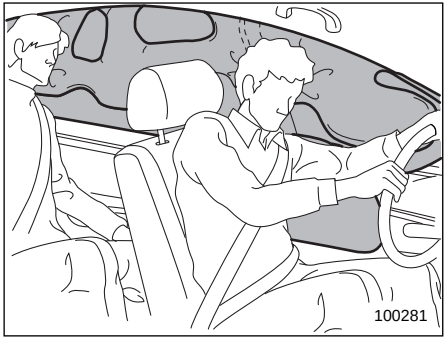

כריות האוויר הצדיות של הנהג ושל הנוסע במושב הקדמי ווילונות הצד המתנפחים פועלים ללא תלות זה בזה מכיוון שלכל אחד מהם חיישן התנגשות משלו. לפיכך, ייתכן שהם לא יופעלו בשני הצדדים באותה התנגשות. כמו כן, כריות הצד ווילונות הצד המתנפחים פועלים ללא תלות בכריות האוויר הקדמיות שבגלגל ההגה ובלוח המכשירים.

חיישני התנגשות שחשים את עצמת הפגיעה נמצאים בכל אחד מהמקומות הבאים.

- בעמודים המרכזיים משמאל ומימין
- בבתי הגלגלים האחוריים משמאל ומימין
- מתחת למושב האחורי המרכזי

חיישן הפגיעה הקדמי מותקן במודול הבקרה של כריות האוויר, מתחת לחלק המרכזי של לוח המכשירים.

אם אחד מהחיישנים בעמודים המרכזיים או חיישן ההתנגשות הממוקם מתחת למושב המרכזי מאחור מאתרים בעת התנגשות צדית כוח ברמה מסוימת שנקבעה מראש, מכלול הבקרה גורם לניפוח כרית האוויר הצדית ווילון הצד המתנפח בצד שנפגע, גם אם החיישן בבית הגלגל האחורי של אותו צד לא זיהה את ההתנגשות.

אם אחד החיישנים בבית הגלגל האחורי והחיישן הממוקם מתחת למושב המרכזי מאחור זיהו יחד התנגשות צדית בעצמה שעולה על הסף שנקבע, יורה מכלול הבקרה על ניפוח וילון הצד המתנפח בלבד בצד שנפגע.

לאחר הפעולה, כרית האוויר הצדית מתחילה מיד להתרוקן. הזמן החולף בין גילוי ההתנגשות עד להתרוקנות של כרית האוויר הצדית לאחר הפריסה הוא קצר יותר ממצמוץ עין. וילונות הצד המתנפחים נשארים מנופחים למשך זמן מה לאחר הפעולה, ואז מתרוקנים לאט.

כריות האוויר הצדיות ווילונות הצד המתנפחים פועלים גם כאשר איש אינו יושב במושב בצד בו מתרחשת הפגיעה.

כריות האוויר הצדיות ווילונות הצד המתנפחים תוכננו לפעול במקרה של תאונה בעצמה בינונית או חזקה. הן לא תוכננו לפעול במקרה של פגיעת צד בעצמה נמוכה יותר. כמו-כן הם לא תוכננו לפעול במקרה של תאונה חזיתית או פגיעה מאחור, מכיוון שכריות הצד ווילונות הצד המתנפחים לא יכולים לסייע לנוסעים במצבים אלה.

כריות האוויר הצדיות ווילונות הצד המתנפחים תוכננו לפעול פעם אחת בלבד.

פעולת כריות הצד ווילונות הצד המתנפחים תלויה בעצמת הפגיעה בתא הנוסעים בזמן התאונה. עצמה זו משתנה בין סוגי התאונות השונים וייתכן שעצמת הפגיעה לא תגרום נזק נראה לעין לרכב עצמו.

▼ לאחר ההתנפחות

לאחר הפעולה, כרית האוויר הצדית מתחילה מיד להתרוקן. הזמן החולף בין גילוי ההתנגשות עד להתרוקנות של כרית האוויר הצדית לאחר הפריסה הוא קצר יותר ממצמוץ עין.

וילונות הצד המתנפחים נשארים מנופחים למשך זמן מה לאחר הפעולה, ואז מתרוקנים לאט.

כריות האוויר הצדיות ווילונות הצד המתנפחים פועלים גם כאשר איש אינו יושב במושב בצד בו מתרחשת הפגיעה.

כאשר כריות האוויר הצדיות ווילונות הצד המתנפחים מופעלים, יישמע רעש ניפוח פתאומי וחזק יחסית, וישתחרר מעט עשן. תופעות אלו הן תוצאות רגילות של הפעולה. העשן אינו מצביע על שריפה בתוך הרכב.

▼ דוגמאות לסוגי תאונות

כריות האוויר הצדיות ווילונות הצד המתנפחים תוכננו באופן הבא:

- להתנפח במקרה של תאונה הכוללת התנגשות צדית בעצמה בינונית עד גבוהה
- לפעול פעם אחת בלבד

כריות האוויר הצדיות ווילונות הצד המתנפחים לא תוכננו להתנפח במקרים הבאים:

- במרבית הפגיעות הצדיות החלשות
- במרבית הפגיעות החזיתיות או הפגיעות מאחור (מפני שבמצבים אלה, התנפחות של כריות האוויר הצדיות ווילונות הצד המתנפחים לא תעניק הגנה לנוסעים)

פעולת כריות הצד ווילונות הצד המתנפחים תלויה בעצמת הפגיעה בתא הנוסעים בזמן התאונה. עצמה זו משתנה בין סוגי התאונות השונים וייתכן שעצמת הפגיעה לא תגרום נזק נראה לעין לרכב עצמו.

▽ מתי סביר ביותר שכריות הצד ווילונות הצד המתנפחים יפעלו?

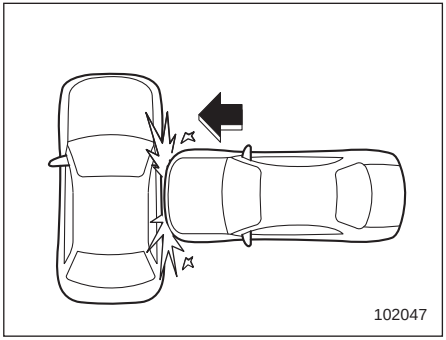

פגיעה צדית בעצמה גדולה באזור המושב הקדמי תפעיל את כרית הצד ואת וילון הצד המתנפח.

▽ מתי לא סביר שכרית האוויר הצדית תפעל?

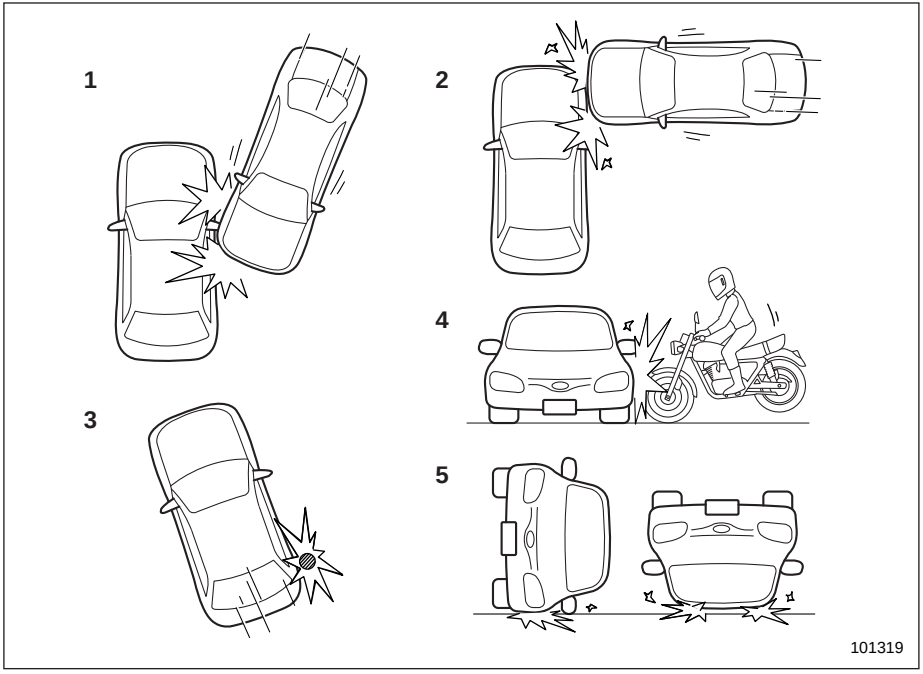

1) הרכב מעורב בהתנגשות צדית אלכסונית.
2) הרכב מעורב בהתנגשות צדית באזור מרוחק מתא הנוסעים.
3) הרכב פוגע בעמוד טלפון או בעצם דומה.
4) הרכב מעורב בהתנגשות צדית עם אופנוע.
5) הרכב מתהפך על צדו או על הגג.

יש סוגים רבים של התנגשויות שלא יגרמו בהכרח להפעלה של כריות האוויר הצדיות. במקרים של תאונות כמו אלו המתוארות כאן, כריות האוויר הצדיות עשויות שלא להתנפח, בתלות בכוחות המעורבים בתאונה.

▽ מתי לא סביר שווילון הצד המתנפח יפעל?

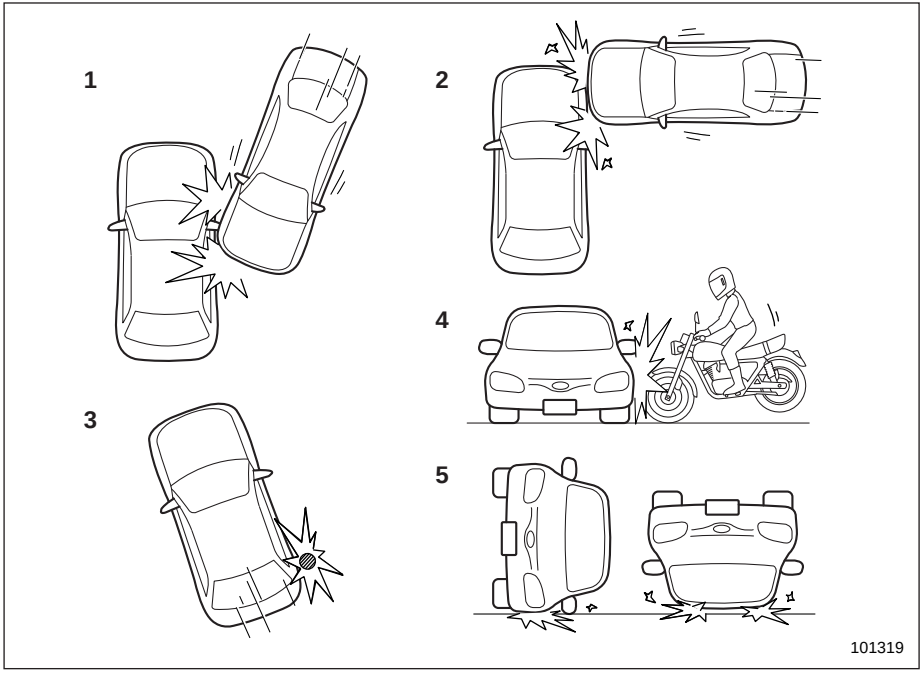

1) הרכב מעורב בהתנגשות צדית אלכסונית.
2) הרכב מעורב בהתנגשות צדית באזור מרוחק מתא הנוסעים.
3) הרכב פוגע בעמוד טלפון או בעצם דומה.
4) הרכב מעורב בהתנגשות צדית עם אופנוע.
5) הרכב מתהפך על צדו או על הגג.

יש סוגים רבים של התנגשויות שלא יגרמו בהכרח להפעלה של וילונות הצד המתנפחים. במקרים של תאונות כמו אלו המתוארות כאן, וילונות הצד המתנפחים עשויים שלא להתנפח, בתלות בכוחות המעורבים בתאונה.

מתי כריות הצד ווילון הצד המתנפח לא יפעלו?

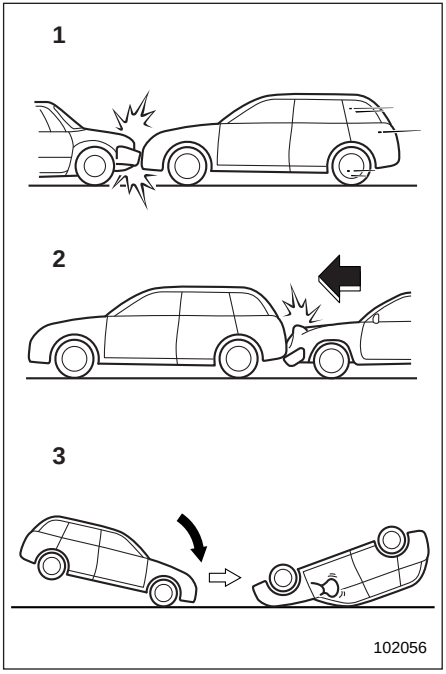

1) הרכב מעורב בהתנגשות חזיתית עם רכב אחר (נע או נייח).
2) הרכב נפגע מאחור.
3) הרכב מתהפך על ציר האורך שלו.

במקרים של תאונות כמו אלו שבאיור, כריות האוויר הצדיות ווילונות הצד המתנפחים לא תוכננו לפעול ברוב המקרים.

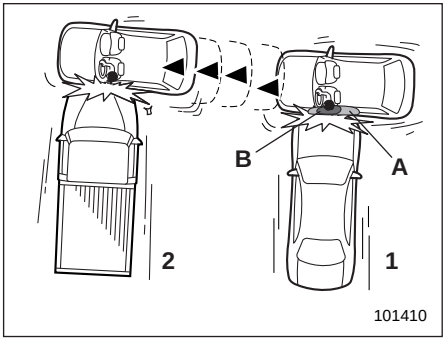

1) פגיעה ראשונה
2) פגיעה שנייה
A) וילון צד מתנפח
B) כרית אוויר צדית

בתאונה בה הרכב נפגע מהצד יותר מפעם אחת, כרית האוויר הצדית ווילון הצד המתנפח נפתחים רק פעם אחת, בפגיעה הראשונה.

דוגמה: במקרה של התנגשות צדית כפולה, ראשית עם רכב אחד, ומיד לאחר מכן עם רכב נוסף מאותו הכיוון, ברגע שכרית האוויר הצדית ווילון הצד המתנפח מופעלים בפגיעה הראשונה, הם לא יופעלו שוב בפגיעה השנייה.

■ בקרי מערכת כריות האוויר

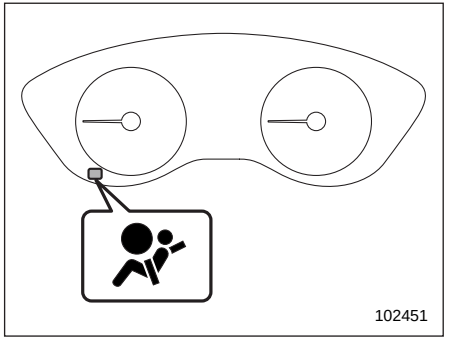

נורית אזהרה של מערכת כריות אוויר

מערכת אבחון מבקרת ברציפות את מוכנותה של מערכת כריות האוויר (כולל מותחני-הקדם של חגורות הבטיחות הקדמיות) כאשר מערכת ההצתה במצב ON. נורית האזהרה של מערכת כריות האוויר מאירה במשך כ-6 שניות כאשר מעבירים את מערכת ההצתה למצב ON כדי לציין את תקינות המערכת.

הרכיבים הבאים מבוקרים על ידי הנורית:

- חיישן פגיעה קדמי
  - צד ימין
  - צד שמאל
- מודול בקרת כריות האוויר (כולל חיישן פגיעה)

- יחידת כרית אוויר קדמית
  - צד הנהג
  - צד הנוסע הקדמי
- מודול כרית אוויר להגנת הברכיים
  - צד הנהג
- מודול כרית אוויר בכרית המושב
  - צד הנוסע הקדמי
- חיישן פגיעה צדית
  - עמוד מרכזי בצד שמאל
  - עמוד מרכזי בצד ימין
  - חלק קדמי של בית הגלגל האחורי בצד שמאל
  - חלק קדמי של בית הגלגל האחורי בצד ימין
- יחידת כרית אוויר צדית
  - צד הנהג
  - צד הנוסע הקדמי
- מודול כרית אוויר וילון
  - צד ימין
  - צד שמאל
- מותחן-קדם של חגורת בטיחות ומגביל עומס מסתגל (אם קיים)
  - צד הנהג
  - צד הנוסע הקדמי
- מותחן-קדם של רצועת מותן
  - צד הנהג
- מתג באבזם של חגורת הבטיחות
  - צד הנוסע הקדמי
- חיישן מערכת חישת תפוסה במושב הנוסע הקדמי
- נוריות חיווי לפעולה וניתוק של כרית האוויר הקדמית של הנוסע הקדמי
- כל החיווט המתאים
- מותחן קדם של חגורת בטיחות אחורית
  - צד הנהג
  - צד הנוסע
- חיישן מיקום מושב הנהג

⚠ אזהרה

כשנורית האזהרה מתריעה על תקלה באחד האופנים המתוארים להלן, ייתכן שיש תקלה במותחני-הקדם של חגורות הבטיחות ו/או במערכת כריות האוויר.

- **נורית האזהרה מהבהבת או מרצדת**
- **נורית האזהרה אינה מאירה כאשר מעבירים את מערכת ההצתה בפעם הראשונה למצב ON**
- **נורית האזהרה מאירה ברציפות**
- **נורית האזהרה מאירה בזמן הנסיעה**

אנו ממליצים להביא מיד את המכונית למוסך על מנת שהמערכת תיבדק. מומלץ לפנות למרכז שירות מורשה סובארו מטעם היבואן הקרוב ביותר. אם מותחני הקדם של חגורות הבטיחות, מותחני הקדם של חגורות המותן ו/או מערכת כריות SRS לא ייבדקו ויתוקנו כהלכה, ייתכן שהם לא יתפקדו כנדרש (לדוגמה, כריות האוויר SRS עלולות להתנפח בהתנגשויות קלות מאוד או לא להתנפח בהתנגשות חמורה), ועקב כך יגדל הסיכון לפציעה.

■ שירות למערכת כריות האוויר

⚠ אזהרה

- **כאשר משליכים מכלול כריות אוויר או כשגורטים את הרכב עקב נזק בתאונה, יש להתייעץ עם המוסך.**
- **לכרית האוויר אין חלקים הניתנים להחלפה על-ידי המשתמש. אין להשתמש בציוד בדיקה חשמלי בכל מעגל הקשור למערכת כריות האוויר. לקבלת שירות לכריות האוויר, פנה למוסך. מומלץ לפנות למרכז שירות מורשה סובארו מטעם היבואן, ולעשות שימוש בחלקים מקוריים או בחלקים העומדים בדרישות איכות והתאמה, כמוגדר בכתב האחריות. טיפול בלתי מורשה בחיווט המערכת או ניתוקו עלול לגרום להתנפחות מקרית של כרית אוויר או להוצאת המערכת מכלל שימוש, מצב שעלול לגרום לפציעה חמורה.**

⚠ זהירות

אם תהיה זקוק לשירות או תיקונים במקומות הבאים במכונית, מומלץ לפנות למוסך לביצוע העבודה. אנו ממליצים לפנות למרכז שירות מורשה סובארו מטעם היבואן. יחידת הבקרה של מערכת כריות האוויר, חיישני ההתנגשות והמודולים של כריות האוויר מאוחסנים באזורים הבאים.

- מתחת לחלק המרכזי של לוח המכשירים
- הן בצד ימין והן בצד שמאל, בחזית המכונית
- בגלגל ובעמוד ההגה ובאזורים סמוכים
- בחלק התחתון של עמוד ההגה ובאזורים הסמוכים
- בחלק העליון של לוח המכשירים בצד הנוסע הקדמי ובאזורים סמוכים
- בכל אחד מהמושבים הקדמיים ובאזורים סמוכים
- בתוך כל עמוד מרכזי
- בכל אחת מהדלתות הקדמיות
- משני צדי הגג (מהעמוד הקדמי ועד לנקודה מעל למושב האחורי)
- בין כרית המושב האחורי לבית הגלגל האחורי בכל צד
- מתחת למושב האחורי המרכזי

במקרה של פעולת כרית אוויר, החלפת המערכת צריכה להיעשות רק במוסך. מומלץ לפנות למרכז שירות מורשה סובארו מטעם היבואן, ולעשות שימוש בחלקים מקוריים או בחלקים העומדים בדרישות איכות והתאמה, כמוגדר בכתב האחריות.

הערה

במקרים הבאים צור קשר עם מוסך, מומלץ מרכז שירות מורשה סובארו, בהקדם האפשרי:

- החלק הקדמי של רכבך נפגע בתאונה שבה לא הופעלו וילונות הצד המתנפחים של הנהג, או לא הופעלו כריות האוויר הקדמיות של הנהג והנוסע הקדמי.
- הרפידה של גלגל ההגה, מכסה כרית האוויר הקדמית של הנוסע הקדמי או אחד מצדי הגג (מהעמוד הקדמי ועד לנקודה מעל למושב האחורי) נשרטו, נפגעו או ניזוקו בצורה אחרת.
- העמוד המרכזי, בית הגלגל האחורי או תת המסגרת האחורית, או אזור סמוך לחלקים אלה, נפגעו בתאונה שבה כרית האוויר הצדית ווילון הצד המתנפח לא הופעלו.
- ריפוד הבד או העור של הגב של אחד מהמושבים הקדמיים נקרע, נפרם, או ניזוק בצורה אחרת.
- החלק האחורי של המכונית היה מעורב בתאונה.

■ אמצעי זהירות לגבי שינויים ברכב

⚠ אזהרה

כדי למנוע הפעלה מקרית של המערכת או הוצאת המערכת מכלל שימוש, דבר העלול לגרום לפציעה חמורה, אין לבצע שינויים לרכיבים כלשהם או לחיווט של מערכת כריות האוויר.

דוגמאות של שינויים שאין לבצע:

- התקנת גלגל הגה מיוחד
- הוספת קישוטים נוספים ללוח המכשירים
- התקנת מושבים מיוחדים
- החלפת ריפוד הבד או העור של המושבים
- התקנת ריפוד נוסף מבד או מעור במושבים הקדמיים
- התקנת מיקרופון של מערכת דיבורית או אביזר אחר כלשהו על אחד העמודים הקדמיים, העמודים המרכזיים או העמודים האחוריים, על השמשה הקדמית, על אחד מחלונות הצד, על אחת מידיות האחיזה או על או משטח אחר כלשהו בתא הנוסעים שסמוך לאזור ההתנפחות של וילונות הצד המתנפחים.

- **התקנת ציוד חשמלי/אלקטרוני נוסף, כגון מכשיר קשר נייד, על או בקרבת רכיבי מערכת כריות האוויר ו/או החיווט שלה אינה מומלצת. התקנה כזו עלולה להפריע לפעולתה התקינה של מערכת כריות האוויר.**

⚠ זהירות

אין לבצע שינוי כלשהו מבין השינויים הרשומים מטה. שינויים אלה עלולים להפריע לפעולתה התקינה של מערכת כריות האוויר.

- **שינויים במערכת המתלים או במבנה חזית הרכב.**
- **התקנת צמיג בגודל ומבנה שונים מהצמיגים הרשומים על תווית הרכב המוצמדת לעמוד דלת הנהג או מהצמיגים המצוינים במדריך זה כמתאימים עבור דגמי הרכב הספציפיים.**

התייעץ תמיד עם מוסך, מומלץ מרכז שירות מורשה סובארו מטעם היבואן, לפני שתתקין אבזרי עזר ברכב.

2-1. מערכת להפעלה ללא מפתח עם לחצן התנעה .. 116
אמצעי בטיחות 116
נעילה ושחרור כשנושאים את תפס המפתח החכם..... 119
שחרור נעילה באמצעות קוד גישה סודי 123
תפקוד לחיסכון בחשמל 125
תפקוד לחיסכון בחשמל של תפס המפתח החכם 126
ביטול הפעולה של המערכת להפעלה ללא מפתח..... 126
בחירת הפעולה של מהבהבי החירום 129
צלילי התראה ונורית אזהרה 129
כשתפס המפתח החכם אינו פועל היטב 129
החלפת הסוללה של תפס המפתח החכם..... 129
החלפת תפס המפתח החכם 129
תווית מספר המפתח..... 129
מידע טכני 129
2-2. משבת מנוע (אימובילייזר) 130
נורית חיווי למשבת מנוע 130
מפתחות חלופיים..... 130
מידע טכני על תקנות של גלי רדיו..... 131
2-3. מערכת כניסה באמצעות שלט-רחוק..... 131
נעילת הדלתות 132
שחרור נעילת הדלתות 132
נעילה אוטומטית (מכוניות ללא מערכת נעילה כפולה) 133
שחרור הנעילה של הדלת האחורית המתרוממת 133
פתיחה/סגירה של כל החלונות 133
בחירת הפעולה של מהבהבי החירום 133
החלפת הסוללה 133
החלפת משדרים שאבדו..... 133
2-4. מנעולי הדלתות 134
נעילה ושחרור מחוץ לרכב..... 134
נעילה ושחרור מתוך הרכב 135
נעילה/שחרור אוטומטיים של הדלתות 136
תפקוד למניעת נעילה של המפתח ברכב
(רכב ללא מערכת נעילה כפולה) 136
תפקוד מניעת התרוקנות המצבר 137
2-5. מערכת נעילה כפולה (אם קיימת) 137
הפעלת מערכת הנעילה הכפולה 137
ביטול מערכת הנעילה הכפולה 138
במקרה חירום..... 138
אם הסוללה או המצבר מתרוקנים..... 139
אתחול של מערכת הנעילה הכפולה..... 139
2-6. נעילת בטיחות לילדים..... 139
2-7. חלונות 139
הפעלת החלונות החשמליים..... 140
אתחול החלונות החשמליים 142
2-8. דלת אחורית מתרוממת 142
דלת אחורית מתרוממת ידנית 142
דלת אחורית מתרוממת חשמלית (אם קיימת) 143
2-9. גגון שמש (אם קיים)..... 153
מתגי גגון השמש..... 153
וילון להגנה מפני השמש..... 154

2-1. מערכת להפעלה ללא מפתח עם לחצן התנעה

הרכב מסופק עם תפסי המפתח הבאים:

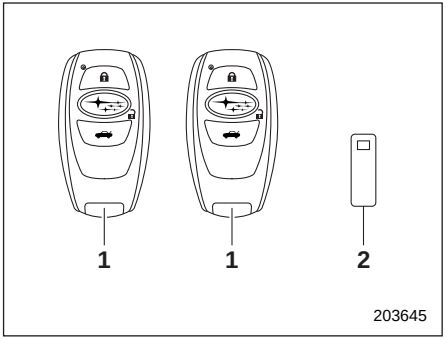

1) תפס המפתח החכם
2) תווית מספר המפתח

כאשר נושאים את המפתח החכם, אפשר לבצע בעזרת המערכת להפעלה ללא מפתח עם לחצן התנעה את הפעולות הבאות.

- נעילה של כל הדלתות (כולל דלת פתח מילוי הדלק והדלת האחורית המתרוממת) ושחרור נעילתן
- התנעת המנוע והדממתו. לפרטים עיין בנושא "התנעת המנוע והדממתו" ☜ 309.

הערה

- **הרכב עשוי להגיע עם שלושה תפסי מפתח חכם, בהתאם לשוק שעבורו יוצר.**
- **אפשר להשתמש במערכת השלט-רחוק לשליטה בתפקודים הבאים:**
  - **נעילה ושחרור של הדלתות, הדלת האחורית המתרוממת ודלת פתח מילוי הדלק**
  - **פתיחה/סגירה של החלונות**

  לפרטים, עיין בנושא "מערכת שלט-רחוק" ☜ 131.
- **הקפד לשמור היטב את תווית מספר המפתח שסופקה עם תפס המפתח החכם. היא נחוצה לתיקון הרכב ורישום של תפסי מפתח חכמים נוספים. לפרטים, עיין בנושא "מפתחות חלופיים" ☜ 130.**

לכל אחד מהמפתחות החכמים מצורף מפתח חירום.

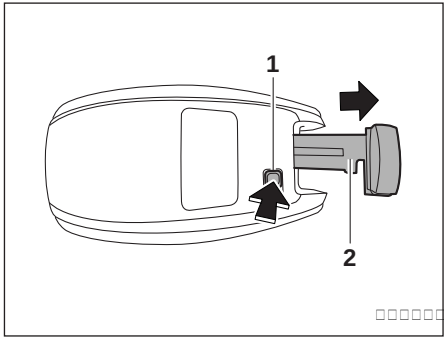

1) לחצן שחרור
2) מפתח חירום

תוך כדי לחיצה על לחצן השחרור של תפס המפתח החכם, שלוף את מפתח החירום.

מפתח החירום יכול לשמש לפעולות הבאות:

- נעילה ושחרור של דלת הנהג

■ אמצעי בטיחות

⚠ אזהרה

- **על מי שבגופם מושתל קוצב או דפיברילטור לשמור על מרחק של 22 ס"מ לפחות מאנטנות השידור המותקנות ברכב.**

גלי הרדיו המשודרים מהאנטנות המותקנות ברכב עלולים לפגוע בתקינות הפעולה של קוצבים ודפיברילטורים שמושתלים בגוף.

לפני השימוש במערכת להפעלה ללא מפתח עם לחצן התנעה, אם בגופך הושתל מכשיר רפואי אלקטרוני אחר (לא קוצב או דפיברילטור) נא לעיין להלן בנושא "גלי הרדיו שבשימוש המערכת להפעלה ללא מפתח עם לחצן התנעה", ולפנות ליצרן המכשיר הרפואי האלקטרוני לקבלת מידע נוסף. גלי הרדיו שמשודרים מהאנטנות המותקנות ברכב עלולים לפגוע בתקינות הפעולה של ציוד רפואי אלקטרוני.

"גלי הרדיו שבשימוש המערכת להפעלה ללא מפתח עם לחצן התנעה"

- בנוסף לגלי הרדיו שמשמשים לתפקודים של המערכת לנעילה מרכזית באמצעות שלט-רחוק, נעשה במערכת להפעלה ללא מפתח עם לחצן התנעה שימוש גם בגלי רדיו בתדר המפורט להלן*. גלי הרדיו משודרים מדי פעם מהאנטנות שמותקנות ברכב, במקומות המצוינים באיורים הבאים.

*: תדר רדיו: 134.2 קה"ץ

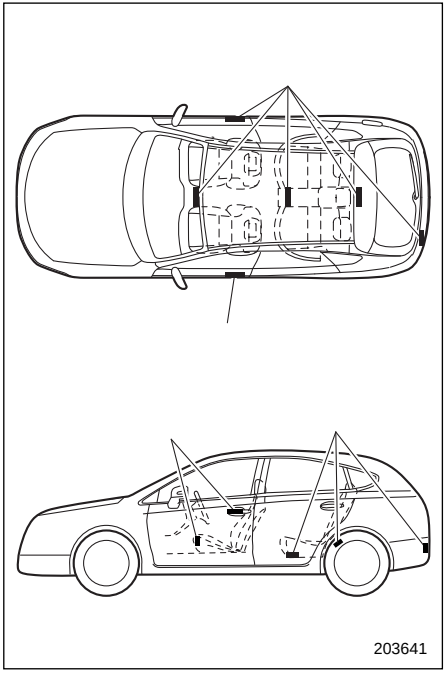

1) אנטנות

⚠ זהירות

- אסור בהחלט להשאיר או לאחסן את תפס המפתח החכם בתוך הרכב או בטווח של שני מטרים מסביבו (למשל במוסך). המפתח החכם עלול להינעל בתוך הרכב, או שהסוללה שלו תתרוקן במהירות. חשוב לזכור שלא ניתן להתניע את הרכב באמצעות לחצן ההתנעה כשתפס המפתח החכם מונח במקומות מסוימים.
- בתפס המפתח החכם מותקנים רכיבים אלקטרוניים. למניעת תקלות יש להקפיד על ההנחיות הבאות:
  - כדי למנוע נזק, כשצריך להחליף את הסוללה של המפתח החכם, כדאי לעשות זאת במוסך. מומלץ לפנות למרכז שירות מורשה סובארו מטעם היבואן.
  - יש להיזהר שתפס המפתח החכם לא יירטב. אם תפס המפתח החכם נרטב, נגב אותו מיד והנח לו להתייבש היטב.
  - יש להגן על תפס המפתח החכם מפני חבטות עזות.
  - אסור בהחלט להשאיר את תפס המפתח החכם במקומות בהם הוא עלול להיחשף לקרינה ישירה של שמש או לטמפרטורה גבוהה,

למשל על לוח המכשירים. לסוללה ולמעגלים החשמליים עלול להיגרם נזק.

– אין לנקות את תפס המפתח החכם במכשיר ניקוי אולטרה-סוני.

– אין להשאיר את תפס המפתח החכם במקומות שבהם הוא עלול להיחשף ללחות או לאבק. הדבר עלול לגרום תקלות.

– יש להרחיק את תפס המפתח החכם ממגנטים.

– אין להשאיר את תפס המפתח החכם סמוך למחשבים אישיים או מכשירי חשמל ביתיים.

– אין להשאיר את תפס המפתח החכם סמוך למטען סוללות או אביזרים חשמליים כלשהם.

– אין לצפות את החלונות בציפוי מתכתי או להצמיד אליהם חפצים מתכתיים.

– אסור להתקין אביזרים או חלקים שאינם מקוריים.

- בעקבות נפילה עלולה האחיזה של מפתח החירום בתוך תפס המפתח החכם להתרופף. היזהר שמפתח החירום לא יאבד.
- אסור ללחוץ על הלחצנים של תפס המפתח החכם במהלך טיסה. כאשר לוחצים על אחד הלחצנים של תפס המפתח החכם, משודרים גלי רדיו שעלולים להשפיע על פעולת המטוס. אם תפס המפתח החכם נמצא בתוך תיק במהלך השהייה במטוס, נקוט צעדים כדי למנוע לחיצה על הלחצנים.

הערה

- ניתן לשנות את ההגדרות של הפעולה/ביטול של המערכת להפעלה ללא מפתח. נוהל ההפעלה/ביטול מפורט בנושא "ביטול הפעולה של המערכת להפעלה ללא מפתח" ☜ 126.
- לפרטים מלאים על השימוש במערכת להפעלה ללא מפתח כאשר פעולת המערכת מבוטלת עיין בנושא "תפס המפתח החכם - אם תפס המפתח החכם אינו פועל היטב" ☜ 442.
- המערכת להפעלה ללא מפתח עם לחצן התנעה עושה שימוש בגלי רדיו חלשים. בתקשורת בין תפס המפתח החכם לבין הרכב עשויות להתגלות הפרעות, שנובעות מהמצב של תפס המפתח החכם ותנאי הסביבה, וייתכן שלא ניתן יהיה לנעול את הדלתות, לשחרר את נעילתן או להתניע את המנוע, בתנאים המפורטים להלן.

  – בקרבת מתקן שמשדר גלי רדיו רבי עצמה, דוגמת תחנת שידור או כבלי חשמל.

  – כשנעשה שימוש במקביל במוצרים אחרים שמשדרים גלי רדיו, דוגמת תפס מפתח חכם או יחידת שלט-רחוק של מכונית אחרת.

  – כשנושאים את תפס המפתח החכם של הרכב ביחד עם תפס מפתח חכם או יחידת שלט-רחוק של מכונית אחרת.

  – כשתפס המפתח החכם מונח סמוך למכשיר אלחוטי, דוגמת טלפון סלולרי.

  – כשתפס המפתח החכם מונח סמוך לחפץ מתכתי.

  – כשלתפס המפתח החכם מחוברים אביזרים מתכתיים.

  – כשנושאים את תפס המפתח החכם סמוך למכשיר האלקטרוני, דוגמת מחשב נישא.

  – כשהסוללה של המפתח החכם (fob) התרוקנה.

- מכיוון שתפס המפתח החכם מקיים קשר מתמיד עם הרכב, הוא צורך חשמל כל העת. אורך חיי הסוללה תלוי בתנאי ההפעלה ומגיע בדרך כלל לשנה עד שנתיים. כשהסוללה מתרוקנת לחלוטין החלף אותה בחדשה.
- אם יחידה אחת של תפס מפתח חכם אבדה, יש לרשום מחדש את כל היחידות של תפס המפתח החכם שנותרו. כדי לרשום את המפתח החכם פנה למוסך.

מומלץ לפנות למרכז שירות מורשה סובארו מטעם היבואן.

- כדי להצטייד במפתח חכם חלופי, מומלץ לפנות למרכז שירות מורשה סובארו מטעם היבואן.
- ניתן לרשום עד 7 יחידות של תפס מפתח חכם לרכב אחד.
- אין להשאיר את תפס המפתח החכם בתאי אחסון שונים ברכב, דוגמת התאים שבדלתות או לוח המכשירים, או בפינת אזור המטען. המפתח החכם עלול להינזק כתוצאה מטלטולי הדרך או לפעול שלא במכוון ולגרום לנעילה לא מכוונת של הרכב.
- לאחר שמצבר הרכב הוחלף או נפרק, על מנת שניתן יהיה להתניע את המנוע ייתכן שיהיה צורך לאתחל את מערכת מנעול ההגה. במקרה זה, כדי לאתחל את מערכת מנעול ההגה בצע את התהליך הבא.

(1) העבר את מערכת ההצתה למצב OFF. לפרטים, עיין בנושא "החלפת המצבים של מערכת ההצתה" ☜ 158.

(2) פתח וסגור את דלת הנהג.

(3) המתן כ-10 שניות.

כשההגה נעול, האתחול הושלם.

- אין להניח את תפס המפתח החכם במקומות הבאים.
  - על לוח המכשירים
  - על הרצפה
  - בתא הכפפות
  - בתאים שבדלתות
  - על המושב האחורי
  - באזור המטען

אם הדבר נעשה בכל זאת, ייתכנו המצבים הבאים.

- תפס המפתח החכם עלול להינעל בטעות בתוך הרכב.
- יופקו התראות שווא, למרות שלא אירעה שום תקלה.
- לא תופק התראה גם אם תקרה תקלה.

■ נעילה ושחרור כשנושאים את תפס המפתח החכם

כשנושאים את תפס המפתח החכם בטווח הפעולה, אפשר לנעול את הדלתות, דלת פתח מילוי הדלק והדלת האחורית המתרוממת או לשחרר את נעילתן בנגיעה בידית הדלת.

הערה

אפשר לנעול את הרכב או לשחרר את נעילתו בעזרת מערכת השלט-רחוק. לפרטים, עיין בנושא "מערכת שלט-רחוק" ☜ 131.

▼ טווחי פעולה

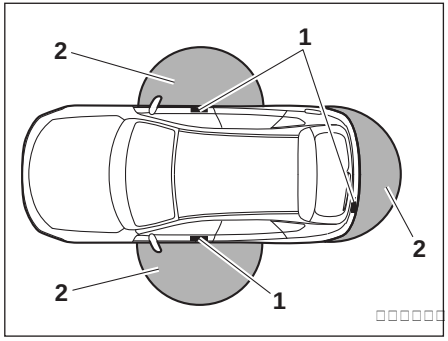

1) אנטנות
2) טווח פעולה (כ-40 עד 80 ס"מ)

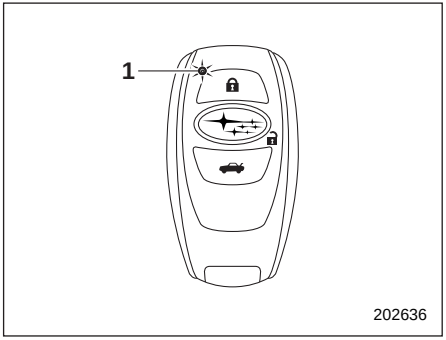

1) נורית LED

כשתפס המפתח החכם נמצא באחד מטווחי הפעולה של הדלתות הקדמיות, מהבהבת נורית ה-LED המותקנת בתפס המפתח החכם. כשהפעולה של המערכת להפעלה ללא מפתח מבוטלת, נורית ה-LED מהבהבת רק בעקבות לחיצה על אחד מהלחצנים של תפס המפתח החכם.

הערה

- **כשתפס המפתח החכם נמצא קרוב מדי למרכב הרכב, ייתכן שפעולות המערכת להפעלה ללא מפתח לא יהיו תקינות. אם פעולת המפתח החכם אינה תקינה, נסה להפעיל ממרחק גדול יותר.**
- **כשתפס המפתח החכם נמצא סמוך לקרקע, או במקום גבוה הרחק מהקרקע, אפילו אם הוא נמצא לכאורה בטווח הפעולה שצוין, ייתכן שפעולתה של המערכת להפעלה ללא מפתח לא תהיה תקינה.**
- **כשתפס המפתח החכם נמצא בטווח הפעולה יכול כל מי שיחפוץ בכך להשתמש במערכת להפעלה ללא מפתח, אפילו אם הוא אינו נושא עמו את תפס המפתח החכם. זכור שניתן לנעול או לשחרר את הנעילה באמצעות ידית הדלת, חיישן הנעילה בדלת, לחצן פתיחת הדלת האחורית המתרוממת או לחצן הנעילה האחורי רק כאשר תפס המפתח החכם נמצא בתוך טווח הפעולה שבו ניתן לגלות אותו.**
- **לא ניתן לנעול את הדלתות ואת הדלת האחורית המתרוממת ודלת פתח מילוי הדלק באמצעות המערכת להפעלה ללא מפתח כשתפס המפתח החכם נמצא ברכב. אולם, בהתאם למצב של המפתח החכם ולתנאי הסביבה, עלול תפס המפתח החכם להינעל ברכב. לפני נעילת הרכב, ודא שתפס המפתח החכם ברשותך.**
- **טווח הפעולה עלול להתקצר, וייתכן שהמערכת להפעלה ללא מפתח לא תפעל כלל, כשהסוללה של תפס המפתח החכם מתרוקנת, כשמפעילים אותה סמוך לגלי רדיו רבי עצמה או הפרעות (למשל: בקרבת אנטנת שידור, תחנת כוח, תחנת רדיו או אזור שבו משתמשים בציוד אלחוט), או כשמשוחחים בטלפון סלולרי. במקרים אלה יש לפעול בהתאם לנוהל המפורט בנושא "נעילה ושחרור" עמוד** ☜ 442.
- **כששוטפים את הרכב, או כשהוא נחשף לכמות גדולה של מים שבאו במגע עם ידית הדלת בזמן שתפס המפתח החכם נמצא בטווח הפעולה, הדלתות עלולות להינעל, או שנעילתן תשוחרר.**

▼ כיצד לנעול ולשחרר את הנעילה

כאשר נושאים את תפס המפתח החכם, אפשר לבצע את הפעולות הבאות:

- נעילה של הדלתות ושל דלת פתח מילוי הדלק ושחרור נעילתן
- נעילת הדלת האחורית המתרוממת ושחרור נעילתה

הערה

- **לא ניתן לנעול את הדלתות ואת הדלת האחורית המתרוממת ומכסה פתח מילוי הדלק בעזרת המערכת להפעלה ללא מפתח כשמערכת ההצתה במצב ACC או ON. עיין בנושא "החלפת המצבים של מערכת ההצתה"** ☜ 158.
- **אם אוחזים בידית הדלת ביד שעליה כפפה, ייתכן שהנעילה לא תשתחרר.**
- **אם נוגעים בחיישן הנעילה בדלת שלוש פעמים או יותר בזו אחר זו, המערכת תתעלם מהפעלת החיישן.**

- **כשנוהל הנעילה מבוצע במהירות רבה מדי, ייתכן שהנעילה לא תושלם. לאחר נעילת הדלתות מומלץ למשוך באחת הידיות של הדלתות האחוריות כדי לוודא שהדלתות ננעלו היטב.**
- **אם אחת הדלתות (כולל הדלת האחורית המתרוממת) אינה סגורה היטב, יופקו ההתראות הבאות כדי להתריע בפניך שהדלתות (או הדלת האחורית המתרוממת) אינן סגורות היטב.**
  - **יושמעו חמישה צלילים אלקטרוניים.**
  - **מהבהבי החירום יהבהבו חמש פעמים.**
- **אם אחת הדלתות או הדלת האחורית המתרוממת פתוחה, לא ניתן לנעול את הדלתות, את הדלת האחורית המתרוממת ואת דלת פתח מילוי הדלק.**
- **במשך 3 שניות לאחר נעילת הדלתות והדלת האחורית המתרוממת באמצעות המערכת להפעלה ללא מפתח, לא ניתן לשחרר את נעילת הדלתות ו/או הדלת האחורית המתרוממת באמצעות המערכת להפעלה ללא מפתח.**
- **כדי למנוע מצב שבו תפס המפתח החכם נותר ברכב, לפני הנעילה ודא שתפס המפתח החכם עמך.**
- **אפשר לשנות גם את הגדרות הפעולה של מהבהבי החירום בעזרת צג המידע המרכזי. לפרטים, עיין בנושא "הגדרות הרכב" ☜ 208 (בדגמים בעלי צג בגודל 11.6 אינץ') או בנושא "סמלי הגדרת הרכב" ☜ 227 (בדגמים בעלי שני צגים בגודל 7.0 אינץ'). ניתן לשנות את הגדרות הפעולה של מהבהבי החירום במוסך. מומלץ לפנות למרכז שירות מורשה סובארו מטעם היבואן.**

▽ נעילה באמצעות חיישן הנעילה בדלת

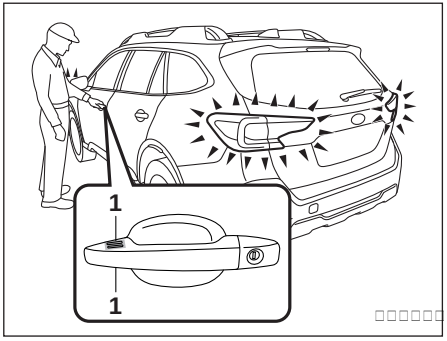

1) חיישן הנעילה בדלת

כשתפס המפתח החכם עמך, סגור את כל הדלתות (כולל הדלת האחורית המתרוממת) וגע בחיישן הנעילה שבידית הדלת. כל הדלתות כולל הדלת האחורית המתרוממת ודלת פתח מילוי הדלק יינעלו. כמו כן, מהבהבי החירום יהבהבו פעם אחת.

הערה

לאחר שנוגעים בלחצן הנעילה שבידית הדלת כדי לנעול את כל הדלתות (כולל הדלת האחורית המתרוממת), אם נוגעים בלחצן הנעילה נגיעה נוספת בניסיון לנעול את הדלתות, מבלי לשחרר קודם לכן את הנעילה, הדלתות לא יינעלו למרות שנוגעים בלחצן. במקרה זה יש לשחרר קודם כל את הנעילה. לאחר מכן יש לגעת בלחצן הנעילה כדי לנעול את הדלתות כהלכה.

▽ נעילה באמצעות לחצן הנעילה האחורי

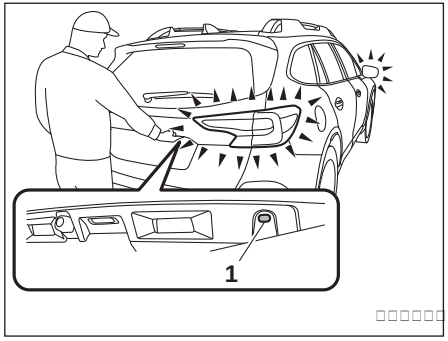

1) לחצן הנעילה האחורי

כשתפס המפתח החכם עמך, סגור את כל הדלתות (כולל הדלת האחורית המתרוממת) ולחץ על לחצן הנעילה האחורי. הדלת האחורית המתרוממת, דלת פתח מילוי הדלק וכל שאר הדלתות יינעלו. כמו כן, מהבהבי החירום יהבהבו פעם אחת.

▽ נעילה באמצעות לחצן הנעילה של הדלת האחורית המתרוממת החשמלית (אם קיים)

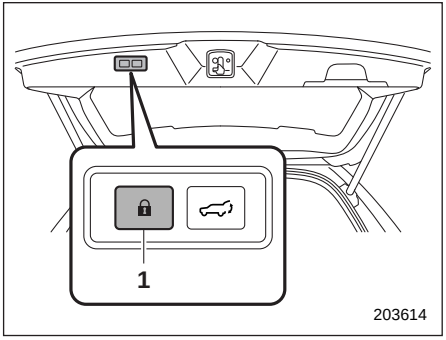

1) לחצן הנעילה של הדלת האחורית המתרוממת החשמלית

כשתפס המפתח החכם עמך, סגור את כל הדלתות ולחץ על לחצן הנעילה האחורי. היא תיסגר באופן אוטומטי, והדלת האחורית המתרוממת, כל הדלתות ודלת פתח מילוי הדלק יינעלו. כמו כן, מהבהבי החירום יהבהבו פעם אחת.

▽ שחרור נעילה

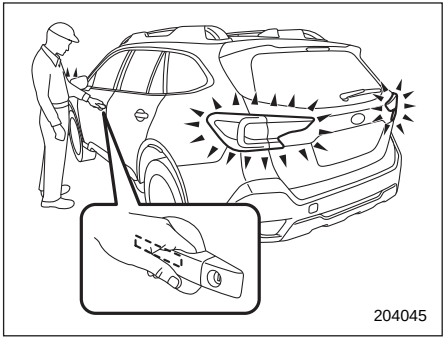

כשתפס המפתח החכם עמך, גע בחיישן שמאחורי ידית הדלת.

- **דגמים ללא מערכת נעילה כפולה:**

נעילת כל הדלתות (כולל הדלת האחורית המתרוממת ודלת פתח מילוי הדלק) תשוחרר. כמו כן, מהבהבי החירום יהבהבו פעמיים.

- **דגמים עם מערכת נעילה כפולה:**

  – ידית דלת הנהג:
  תשוחרר רק הנעילה של דלת הנהג ושל דלת פתח מילוי הדלק.

  – ידית הדלת של הנוסע הקדמי:
  נעילת כל הדלתות (כולל הדלת האחורית המתרוממת ודלת פתח מילוי הדלק) תשוחרר.

  כמו כן, מהבהבי החירום יהבהבו פעמיים.

▽ פתיחה של הדלת האחורית המתרוממת

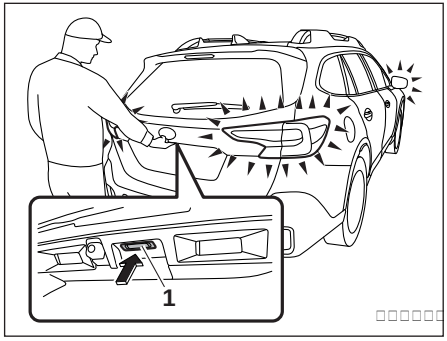

1) לחצן לפתיחת הדלת האחורית המתרוממת

כשהמפתח החכם עמך, לחץ על הלחצן לפתיחת הדלת האחורית המתרוממת.

- **דגמים ללא מערכת נעילה כפולה:**

הנעילה של כל הדלתות (כולל הדלת האחורית המתרוממת ודלת פתח מילוי הדלק) תשוחרר, והדלת האחורית המתרוממת תיפתח. כמו כן, מהבהבי החירום יהבהבו פעמיים.

- **דגמים עם מערכת נעילה כפולה:**

תשוחרר רק הנעילה של הדלת האחורית המתרוממת, והיא תיפתח. כמו כן, מהבהבי החירום יהבהבו פעמיים.

▼ תפקוד לבחירת אופן השחרור של נעילת הדלתות

כשמשחררים את נעילת הדלתות בעזרת המערכת להפעלה ללא מפתח, תשוחרר נעילת הדלתות ודלת פתח מילוי הדלק בהתאם להגדרה שנקבעה.

ניתן לבצע את המעבר בין המצבים במוסך.

▼ נעילה אוטומטית (מכוניות עם מערכת נעילה כפולה)

לאחר שחרור הנעילה, אם לא פותחים אחת מהדלתות או את הדלת האחורית המתרוממת תוך 30 שניות, הן ישובו ויינעלו.

ניתן לשנות את קביעות מצב מופעל/מבוטל של התפקוד ואת פרק הזמן עד לנעילה אוטומטית במוסך. לפרטים נוספים מומלץ לפנות למרכז שירות מורשה סובארו מטעם היבואן.

אפשר לשנות את ההגדרות ופרקי הזמן בעזרת צג המידע המרכזי. לפרטים, עיין בנושא "הגדרות הרכב" ☜ 208.

■ שחרור נעילה באמצעות קוד גישה סודי

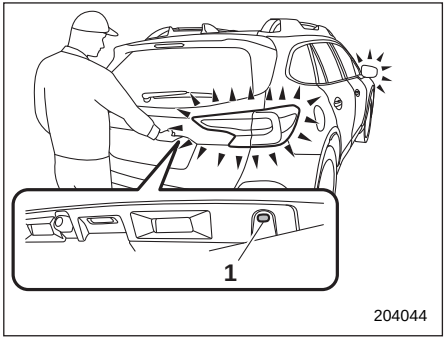

1) לחצן הנעילה האחורי

כשכל הדלתות (כולל הדלת האחורית המתרוממת) נעולות, אפשר לשחרר את נעילת הדלתות (כולל הדלת האחורית המתרוממת ודלת פתח מילוי הדלק) ללא מפתח בלחיצה על לחצן הנעילה של הדלת האחורית המתרוממת.

הערה

קוד הגישה הסודי יכול לסייע כששוכחים את המפתח ברכב. מומלץ, לפיכך, לתכנת קוד סודי בן 5 ספרות.

▼ תכנות הקוד הסודי

צעדים		פעולה	זמן מהצעד הקודם
1		העבר את מערכת ההצתה למצב OFF.	-
2		סגור את כל הדלתות (כולל הדלת האחורית המתרוממת).	-
3		לחץ לחיצה ממושכת על הלחצן "🔒" שבתפס המפתח החכם, ולחץ לחיצה ממושכת על לחצן הנעילה האחורי עד שיושמע צליל לסירוגין.	-
4		לחץ על הלחצן "🔒" שבתפס המפתח החכם.	תוך 30 שניות
5		הזן את הקוד הסודי בעזרת לחצן הנעילה האחורי תוך 30 שניות מרגע שהושמע הצליל בצעד 4. כדי לתכנת, למשל, את הקוד הסודי "32468", בצע את הפעולות הבאות.	תוך 30 שניות
	(1)	לחץ על הלחצן שלוש פעמים.	
	(2)	לאחר שיושמע צליל בודד, לחץ על הלחצן שתי לחיצות.	
	(3)	לאחר שיושמע צליל בודד, לחץ ארבע לחיצות על הלחצן.	
	(4)	לאחר שיושמע צליל בודד, לחץ על הלחצן שש לחיצות.	
	(5)	לאחר שיושמע צליל בודד, לחץ על הלחצן שמונה לחיצות.	
6		בצע את צעד 5 פעם נוספת תוך כ-30 שניות לערך מרגע שתחל השמעה של צליל מקוטע.	-
7		הנעילה של כל הדלתות תשוחרר ולאחר מכן הן יינעלו. הקוד הסודי תוכנת.	-

הערה

לחץ על הלחצן "🔒" בתוך 30 שניות מביצוע צעד 6 כדי לסיים את שלב ההכנות ולעבור לשלב התכנות. אם לא לוחצים על הלחצן "🔒" בתוך 30 שניות מביצוע צעד 6, התכנות של הקוד הסודי יבוטל.

הערה

- **לחץ עשר פעמים על לחצן הנעילה האחורי כדי להזין את הספרה "0".**
- **כדי להגן על הרכב מפני גניבה, הקפד להחליף את הקוד הסודי לעתים תכופות.**
- **אם השאלת את הרכב לאדם אחר, הקפד לוודא שהקוד הסודי לא הוחלף או נמחק. אם הקוד הסודי הוחלף או נמחק, הזן קוד סודי חדש.**
- **אם שגית במהלך התכנות, לחץ על הלחצן "🔒" שבתפס המפתח החכם. התחל מחדש בביצוע הפעולות מצעד 1.**
- **כדי להגן על הרכב מפני גניבה, לא ניתן לתכנת את צירופי הספרות "00000" עד "99999" או "12345" כקוד סודי.**
- **אין לתכנת קוד סודי הכולל קטע ממספר הרישוי של הרכב, ואין לתכנת קוד סודי שקל מדי לנחש (למשל: "11122" או "12121"). אחרת, הסיכון שהרכב ייגנב יהיה גבוה יותר.**
- **אם מנסים לתכנת קוד סודי דוגמת "22222", הקוד הסודי יימחק. כדי שניתן יהיה לשחרר את נעילת הדלתות באמצעות קוד סודי, עליך לתכנת קוד סודי חדש.**
- **לאחר שמתכנתים קוד סודי חדש יש לבדוק ולוודא שאכן ניתן לשחרר את נעילת הדלתות באמצעות הקוד הסודי החדש.**
- **לא ניתן למחוק קוד סודי כשפעולתה של המערכת להפעלה ללא מפתח בוטלה באמצעות תפס המפתח החכם.**
- **עליך לתכנת קוד סודי חדש במקרים הבאים:**
  - **אם שכחת מה הקוד הסודי**
  - **אם ברצונך להחליף את הקוד הסודי**

▼ שחרור נעילה

בצע את פעולות (1) עד (5) בצעד 5 שבנושא "תכנות".

הערה

- **לא ניתן לשחרר את הנעילה באמצעות הקוד הסודי במקרים הבאים.**
  - **כשתפס המפתח החכם נמצא באחד מטווחי הפעולה**
  - **כשמערכת ההצתה במצב ACC או במצב ON**
- **אם שוגים במהלך הביצוע של נוהל שחרור הנעילה, יש להמתין 5 שניות לפחות ואז להתחיל מחדש בביצוע של נוהל שחרור הנעילה.**
- **כדי להגן על הרכב מפני גניבה מושמע צליל אם מנסים להזין קוד סודי שגוי במשך חמש פעמים רצופות. במקרה זה, במשך חמש דקות לא ניתן יהיה לשחרר את נעילת הדלתות באמצעות קוד הגישה הסודי.**

■ תפקוד לחיסכון בחשמל

כדי להגן על סוללת תפס המפתח החכם ועל מצבר הרכב, תפקוד הפעלה ללא מפתח יושבת כדלהלן.

- כשלא נעשה שימוש במערכת להפעלה ללא מפתח ובמערכת השלט-רחוק במשך שבועיים לפחות, כשכל הדלתות נעולות.
- כשמשאירים את המפתח החכם בטווח הפעולה במשך 10 דקות או יותר, כשכל הדלתות נעולות, המערכת להפעלה ללא מפתח תושבת.

▼ חידוש הפעולה של המערכת

בעת ביצוע אחת מהפעולות הבאות, פעולת המערכת להפעלה ללא מפתח תתחדש.

- שחרור באמצעות אחיזת הידית של אחת הדלתות (רק אם הלחצנים בדלת הנוסע הקדמי לא הפסיקו לפעול) או לחיצה על לחצן הפתיחה של הדלת האחורית המתרוממת.
- נעילה או שחרור בעזרת השלט-רחוק.
- פתח דלת כלשהי ושוב וסגור אותה.
- העבר את מערכת ההצתה למצב ON.

■ תפקוד לחיסכון בחשמל של תפס המפתח החכם

תפקוד זה מפסיק את קליטת האותות בתפס המפתח החכם כדי לצמצם את צריכת החשמל מהסוללה של תפס המפתח החכם.

1. לחץ פעמיים על הלחצן "🔓" תוך כדי החזקה של הלחצן "🔒".

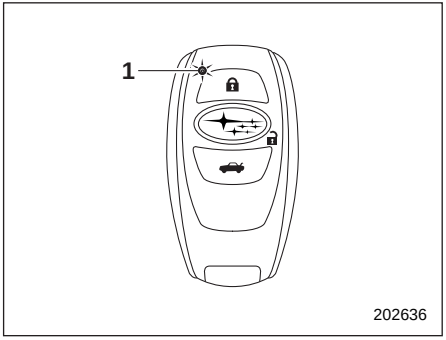

1) נורית LED

2. ודא שנורית ה-LED הבהבה 4 פעמים כדי לציין שהקביעה הושלמה.

כשתפס המפתח החכם נמצא במצב של חיסכון בחשמל, המערכת להפעלה ללא מפתח עם לחצן התנעה אינה זמינה.

כדי לבטל את מצב החיסכון בחשמל, לחץ על אחד מהלחצנים בתפס המפתח החכם.

■ ביטול הפעולה של המערכת להפעלה ללא מפתח

⚠ אזהרה

אם בגופך הושתלו קוצב או דפיברילטור, בטל את הפעולה של המערכת להפעלה ללא מפתח על פי הנוהל בנושא "באמצעות הפעלה מדלת הנהג" ☜ 128. אם מבצעים את הנוהל "באמצעות הפעלה של תפס המפתח החכם" ☜ 126, הפעולה של קוצב מושתל או דפיברילטור מושתל עלולה להיות מושפעת מגלי רדיו שמשודרים מאנטנת המשדר.

אם המכונית לא תהיה בשימוש במשך פרק זמן ממושך, או אם הנהג מעדיף שלא להשתמש במערכת להפעלה ללא מפתח, ניתן לבטל את פעולת המערכת.

הערה

- **היכולת לנעול ולשחרר בשלט-רחוק אינה מתבטלת.**
- **כדי להתניע את המנוע לאחר שפעולת המערכת בוטלה יש לבצע את הנוהל המתואר בנושא "התנעת המנוע" עמוד ☜ 443.**

▼ ביטול הפעולה

▽ באמצעות הפעלה של תפס המפתח החכם

כדי לבטל את הפעולה של המערכת להפעלה ללא מפתח באמצעות תפס המפתח החכם, יש לתכנת קוד סודי או קוד גישה סודי. לפרטים על תכנות קוד סודי, עיין בנושא "שחרור נעילה באמצעות קוד גישה סודי" ☜ 123.

1. פתח את דלת הנהג.

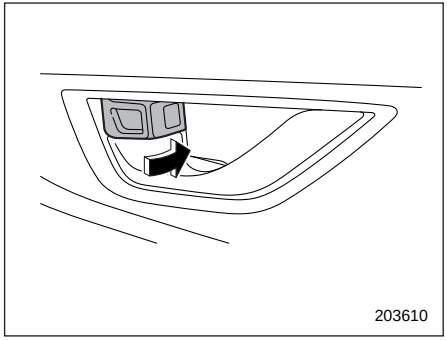

2. סובב את ידית הנעילה קדימה.

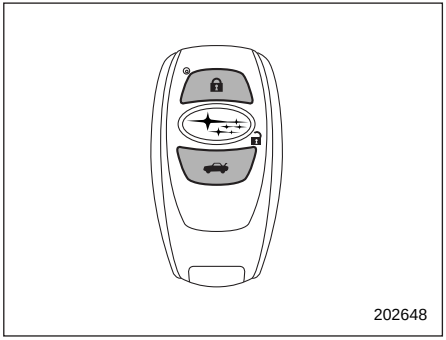

3. לחץ בו זמנית, במשך 5 שניות לפחות, על הלחצן "🔒" ועל הלחצן "🚗" שבמפתח החכם.

יושמע צפצוף והפעולה תבוטל.

▽ באמצעות הפעלה מדלת הנהג

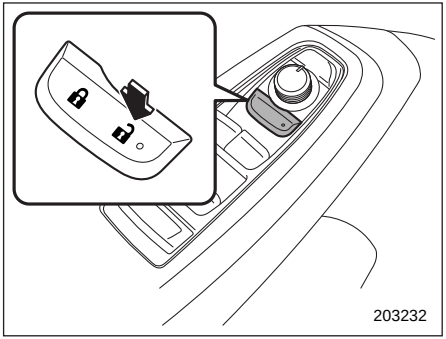

כדי לבטל את הפעולה של המערכת להפעלה ללא מפתח באמצעות הפעלה מדלת הנהג, בצע את הנוהל הבא.

צעדים	פעולה	זמן	מצב
1	שב במושב הנהג וסגור את הדלת.	-	סגורה
2	לחץ על הלחצן "🔒" במתג הנעילה החשמלית של הדלתות.	-	סגורה
3	פתח את דלת הנהג.	תוך 5 שניות	סגורה←פתוחה
4	לחץ פעמיים על הלחצן "🔒" במתג הנעילה החשמלית של הדלתות.	תוך 5 שניות	פתוחה
5	סגור ופתח את דלת הנהג פעמיים.	תוך 10 שניות	פתוחה←סגורה← פתוחה←סגורה←פתוחה
6	כאשר הדלת פתוחה, לחץ פעמיים על הלחצן "🔒" במתג הנעילה החשמלית של הדלתות.	תוך 10 שניות	פתוחה
7	סגור ופתח את דלת הנהג פעם אחת.	תוך 10 שניות	פתוחה←סגורה←פתוחה
8	סגור את הדלת.	תוך 5 שניות	פתוחה←סגורה

יושמע צליל והפעולות יבוטלו.

הערה

בשלבים 4 ו-6 יש ללחוץ על מתג הנעילה המרכזית באיטיות. אם לוחצים על המתג במהירות ייתכן שפעולת המערכת לא תבוטל.

▼ **חידוש הפעולה**

אם מבצעים את נוהל ביטול הפעולה פעם נוספת, מושמע צליל והפעולה של המערכת מחודשת.

הערה

- **המערכת להפעלה ללא מפתח תופעל רק אם מבצעים את הנוהל באותו אופן שבו בוצע הביטול (למשל: אם הביטול בוצע באמצעות דלת הנהג, הפעולה לא תחודש אם מבצעים את הנוהל באמצעות תפס המפתח החכם).**
- **אם אינך יודע באיזה אופן בוטלה הפעולה של המערכת להפעלה ללא מפתח, לחץ על לחצן ההתנעה.**
  - **אם הביטול בוצע באמצעות דלת הנהג: לא יושמע צליל**
  - **אם הפעולה בוטלה באמצעות הפעלה של תפס המפתח החכם יושמע צליל**

■ בחירת הפעולה של מהבהבי החירום

המערכת יכולה לציין באמצעות מהבהבי החירום אם הדלתות ננעלו, או שנעילתן שוחררה. במידת הצורך, ניתן לבטל את הפעולה של מהבהבי החירום באמצעות צג המידע המרכזי. לפרטים, עיין בנושא "הגדרות הרכב" ☜ 208. אפשר גם לפנות למוסך לביצוע הפעלה או ביטול של המערכת. לקבלת פרטים נוספים, מומלץ לפנות למרכז שירות מורשה סובארו מטעם היבואן.

■ צלילי התראה ונורית אזהרה

כדי למנוע הפעלה שגויה של המערכת להפעלה ללא מפתח עם לחצן התנעה ולצמצם את הסיכון שהרכב ייגנב, מושמעים צלילי התראה ומהבהבת נורית האזהרה בלוח המחוונים.

לפרטים, עיין בנושא "צלילי אזהרה ונורית אזהרה של המערכת להפעלה ללא מפתח עם לחצן התנעה" ☜ 178.

■ כשתפס המפתח החכם אינו פועל היטב

עיין בנושא "תפס המפתח החכם - אם תפס המפתח החכם אינו פועל היטב" ☜ 442.

■ החלפת הסוללה של תפס המפתח החכם

עיין בנושא "החלפת הסוללה של תפס המפתח החכם" ☜ 497.

■ החלפת תפס המפתח החכם

ניתן להחליף את תפסי המפתח החכם במרכזי שירות מורשים של סובארו מטעם היבואן. לפרטים נוספים מומלץ לפנות למרכז שירות מורשה סובארו מטעם היבואן.

■ תווית מספר המפתח

מספר המפתח מוטבע על תווית מספר המפתח המחוברת לסט המפתחות. רשום את מספר המפתח ושמור אותו במקום בטוח מחוץ לרכב. מספר זה נדרש להכנת מפתח חלופי במקרה שהמפתח אובד, או כשנועלים את המפתח בתוך הרכב.

למידע על אודות הכנת מפתחות חלופיים, עיין בנושא "מפתחות חלופיים" ☜ 130.

■ מידע טכני

- המכשיר תואם לדרישות העיקריות של תקנה 2014/53/EU. עותק של הצהרת ההתאמה המקורית וסימון ה-CE מובאים בפרק 13.

- DENSO CORPORATION מצהירה כאן כי יחידת 14AHK/SU19S-1 תואמת לדרישות העיקריות ולהגבלות רלוונטיות נוספות של הנחיה 2014/53/EU.

2-2. משבת מנוע (אימובילייזר)

מערכת משבת המנוע מתוכננת למנוע מאדם בלתי מורשה להתניע את המנוע. רק מפתחות הרשומים למערכת המשבת של רכבך יכולים להפעיל את הרכב. אם מנסים להתניע את המנוע בעזרת תפס מפתח חכם, או מפתח, שאינם רשומים, המנוע לא יותנע. גם אם מצליחים בכל זאת להתניע את המנוע, הוא יודמם אחרי מספר שניות. עם זאת, מערכת זו אינה יכולה להעניק הגנה מוחלטת כנגד גניבה.

⚠ זהירות

- **אסור לחשוף את המפתח לקרינה ישירה של שמש או למקורות חום אחרים.**
- **יש להיזהר שהמפתח לא יירטב. אם המפתח נרטב, נגב אותו מיד במטלית.**
- **אסור לבצע שינויים במערכת ואסור להסיר אותה. אם בוצעו במערכת שינויים, או אם היא הוסרה, לא ניתן להבטיח שפעולתה תהיה תקינה.**

הערה

- **כדי להגן על רכבך מפני גניבה, אנא הקפד על אמצעי הבטיחות הבאים:**
  - **אסור בהחלט להשאיר את הרכב ללא השגחה כאשר המפתחות בפנים.**
  - **לפני עזיבת הרכב, סגור את כל החלונות וגגון השמש (אם קיים), ונעל את הדלתות, כולל הדלת האחורית המתרוממת ודלת פתח מילוי הדלק.**
  - **אסור להשאיר מפתח רזרבי או רישום של מספר המפתח בתוך הרכב.**
- **הרכב מצויד במערכת משבת מנוע שאינה זקוקה לתחזוקה.**

■ נורית חיווי למשבת מנוע

עיין בנושא "נורית חיווי למשבת מנוע" ☞ 183.

■ מפתחות חלופיים

כדי ליצור מפתח חלופי נחוצה תווית מספר המפתח. צריך לרשום לשימוש כל מפתח חדש עם מערכת משבת המנוע של רכבך לפני שאפשר יהיה להשתמש בו. המספר המרבי של מפתחות שניתן לרשום לרכב אחד הוא שבע.

כדי לרשום מפתח חדש נחוץ מפתח אחד שכבר נרשם.

הערה

אם אבד מפתח, קוד הזיהוי של המפתח שאבד נותר בזיכרון של מערכת משבת

המנוע של המכונית. מטעמי ביטחון יש למחוק מהזיכרון את קוד הזיהוי של המפתח שאבד. כדי שניתן יהיה למחוק את קוד הזיהוי של המפתח שאבד, יש להביא את כל המפתחות שנמצאים בשימוש.

לקבלת מידע לגבי רישום מפתח חדש ומחיקת קוד הזיהוי של המפתח שאבד, פנה למוסך. מומלץ לפנות למרכז שירות מורשה סובארו מטעם היבואן.

■ מידע טכני על תקנות של גלי רדיו

מכשיר זה עומד בדרישות העיקריות ובמגבלות רלוונטיות נוספות של הנחיית ציוד קצה לרדיו ולטלקומוניקציה מס׳ EC/1999/5 ותקנת ציוד רדיו 2014/53/EU.

הדרישות וההגבלות משתנות בהתאם למדינה.

ראה אישור תאימות ישים בפרק 13.

2-3. מערכת כניסה באמצעות שלט-רחוק

⚠ זהירות

- **יש להיזהר שהשלט-רחוק לא ייחשף לחבטות חזרות, למשל כתוצאה מנפילה או השלכה.**
- **אסור לפרק את השלט-רחוק, למעט לצורך החלפת סוללה.**
- **יש להיזהר שהשלט-רחוק לא ייירטב. אם הוא נרטב, נגב אותו מיד במטלית.**
- **אם נושאים את המפתח בזמן שהייה במטוס, אסור ללחוץ על לחצני השלט-רחוק. כאשר לוחצים על אחד הלחצנים של השלט-רחוק, משודרים גלי רדיו שעלולים להשפיע על פעולת המטוס. אם המפתח נמצא בתוך תיק במהלך השהייה במטוס, נקוט צעדים כדי למנוע לחיצה על לחצני השלט-רחוק.**

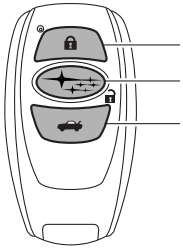

תפס המפתח החכם

1) נעילה
2) משוחרר
3) לחצן שחרור נעילה של הדלת האחורית המתרוממת

מערכת השלט-רחוק כוללת את התפקודים הבאים:

- נעילה ושחרור של הדלתות, הדלת האחורית המתרוממת ודלת פתח מילוי הדלק
- הפעלת כל החלונות*.

*: כדי שניתן יהיה להשתמש בתפקוד זה, יש להפעיל אותו במרכז שירות מורשה סובארו מטעם היבואן.

טווח הפעולה של מערכת השלט-רחוק הוא כ-10 מטרים. אולם, המרחק משתנה בהתאם לתנאי הסביבה. מרחק ההפעלה של המערכת עלול להיות קצר יותר אם פועלים בסביבת מתקנים או ציוד אלקטרוני שמשדרים גלי

רדיו בעצמה גבוהה דוגמת תחנות כוח, תחנת שידור, משדר טלוויזיה או שלט-רחוק של מכשירי חשמל ביתיים.

הערה

- **המערכת להפעלה ללא מפתח אינה פועלת כאשר מפתח ההתנעה נמצא בתוך מתג ההתנעה וכן כאשר אחת הדלתות או הדלת האחורית המתרוממת אינה סגורה לגמרי.**
- **מהבהבי החירום מהבהבים פעם אחת או פעמיים, כאשר לוחצים על תפס המפתח החכם במקרים הבאים:**
  - **כשנועלים את הדלתות**
  - **כשמשחררים את נעילת הדלתות**
  - **כשמשחררים את הנעילה של הדלת האחורית המתרוממת**

במידת הצורך, ניתן לבטל את הפעולה של מהבהבי החירום באמצעות צג המידע המרכזי. לפרטים, עיין בנושא "הגדרות הרכב" ☜ 208. אפשר גם לפנות למוסך לביצוע הפעלה או ביטול של המערכת. לקבלת פרטים נוספים, מומלץ לפנות למרכז שירות מורשה סובארו מטעם היבואן.

■ נעילת הדלתות

לחץ על הלחצן "🔒" כדי לנעול את כל הדלתות (כולל הדלת האחורית המתרוממת ודלת פתח מילוי הדלק). מהבהבי החירום יהבהבו פעם אחת.

אם אחת הדלתות (כולל הדלת האחורית המתרוממת) אינה סגורה היטב, יופקו ההתראות הבאות כדי להתריע בפניך שהדלתות (או הדלת האחורית המתרוממת) אינן סגורות היטב.

- יושמעו חמישה צלילים אלקטרוניים.
- מהבהבי החירום יהבהבו חמש פעמים.

■ שחרור נעילת הדלתות

בקרבת הרכב, לחץ על לחצן השחרור שבמפתח החכם.

▼ במכוניות ללא תפקוד לבחירת מאפייני שחרור הנעילה

- **דגמים ללא מערכת נעילה כפולה:**

הנעילה של כל הדלתות, הדלת האחורית המתרוממת ודלת פתח מילוי הדלק תשוחרר. כמו כן, מהבהבי החירום יהבהבו פעמיים.

- **דגמים עם מערכת נעילה כפולה:**

1. תשוחרר רק הנעילה של דלת הנהג ושל דלת פתח מילוי הדלק. כמו כן, מהבהבי החירום יהבהבו פעמיים.
2. לחיצה נוספת על לחצן השחרור שבשלט-רחוק בתוך 5 שניות משחרור הנעילה של דלת הנהג תשחרר את נעילת כל הדלתות והדלת האחורית המתרוממת.

▼ במכוניות עם תפקוד לבחירת מאפייני שחרור הנעילה

הערה

מטעמי בטיחות, בדוק אם התפקוד "מופעל" או "מבוטל".

תפקוד זה מאפשר לשחרר את הנעילה של דלת הנהג מבלי לשחרר את הנעילה של שאר הדלתות. ניתן להפעיל את התפקוד או לבטל את פעולתו במוסך. מומלץ לפנות למרכז שירות מורשה סובארו מטעם היבואן.

- **כשהתפקוד מופעל:**

תשוחרר רק הנעילה של דלת הנהג ושל דלת פתח מילוי הדלק. לחיצה נוספת על לחצן השחרור שבשלט-רחוק בתוך 5 שניות משחרור הנעילה של דלת הנהג תשחרר את נעילת כל הדלתות והדלת האחורית המתרוממת.

- **כשהתפקוד מבוטל:**

הנעילה של כל הדלתות, הדלת האחורית המתרוממת ודלת פתח מילוי הדלק תשוחרר.

לפרטים נוספים פנה למוסך. מומלץ לפנות למרכז שירות מורשה סובארו מטעם היבואן.

■ נעילה אוטומטית (מכוניות ללא מערכת נעילה כפולה)

בעקבות לחיצה על לחצן שחרור הנעילה, אם לא פותחים אחת מארבע הדלתות או את הדלת האחורית המתרוממת בתוך 30 שניות, ישובו ויינעלו כל הדלתות, הדלת האחורית המתרוממת ודלת פתח מילוי הדלק.

ניתן לבטל או לחדש את הפעולה של הנעילה האוטומטית ולשנות את פרק הזמן עד לנעילה. מומלץ לפנות למרכז שירות מורשה סובארו מטעם היבואן הקרוב ביותר כדי לקבל פרטים נוספים.

ניתן לשנות את ההגדרה הזו באמצעות צג המידע המרכזי. לפרטים, עיין בנושא "הגדרות הרכב" ☜ 208.

■ שחרור הנעילה של הדלת האחורית המתרוממת

כדי לשחרר את הנעילה של הדלת האחורית המתרוממת לחץ על לחצן "🚗". מהבהבי החירום יהבהבו פעמיים.

אפשר לשנות את הגדרת הפעולה במוסך. לקבלת פרטים נוספים, מומלץ לפנות למרכז שירות מורשה סובארו מטעם היבואן.

■ פתיחה/סגירה של כל החלונות

⚠ אזהרה

יש להשתמש במערכת השלט-רחוק לפתיחה וסגירה של כל החלונות אך ורק כשהאזור שסביב כל החלונות גלוי היטב לעין ולאחר שבדקת שאין סכנה שהחלונות יפגעו במישהו, או שמישהו יילכד.

כשהמנוע מדומם, ניתן לפתוח ולסגור את כל החלונות מחוץ לרכב בעזרת מערכת השלט-רחוק. הפעלת כל החלונות נעשית באופן הבא.

- כדי לסגור את כל החלונות, לחץ לחיצה ממושכת על לחצן הנעילה.
- כדי לפתוח את כל החלונות, לחץ לחיצה ממושכת על לחצן שחרור הנעילה.

הערה

להפעלה או השבתה של תפקוד זה, מומלץ לפנות למרכז שירות מורשה סובארו מטעם היבואן.

■ בחירת הפעולה של מהבהבי החירום

המערכת יכולה לציין באמצעות מהבהבי החירום אם הדלתות ננעלו, או שנעילתן שוחררה. במידת הצורך, ניתן לבטל את הפעולה של מהבהבי החירום באמצעות צג המידע המרכזי. לפרטים, עיין בנושא "הגדרות הרכב" ☜ 208 (בדגמים בעלי צג בגודל 11.6 אינץ') או בנושא "סמלי הגדרת הרכב" ☜ 227 (בדגמים בעלי שני צגים בגודל 7.0 אינץ'). אפשר גם לפנות למוסך לביצוע הפעלה או ביטול של המערכת. לקבלת פרטים נוספים, מומלץ לפנות למרכז שירות מורשה סובארו מטעם היבואן.

■ החלפת הסוללה

עיין בנושא "החלפת סוללה" ☜ 496.

■ החלפת משדרים שאבדו

מטעמי ביטחון, אם המשדר אבד או אם ברצונך לרכוש משדרים נוספים (ניתן לתכנת עד ארבעה משדרים), יש לתכנת מחדש את כל המשדרים. לפרטים, פנה למוסך. מומלץ לפנות למרכז שירות מורשה סובארו מטעם היבואן. דאג שכל המשדרים יתוכנו במערכת השלט-רחוק.

2-4. מנעולי הדלתות

■ נעילה ושחרור מחוץ לרכב

▼ **כיצד לנעול את הרכב ולשחרר את נעילתו בעזרת המפתח**

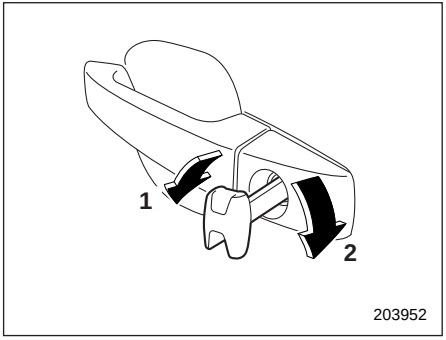

1) לנעילה, סובב את המפתח כלפי חזית הרכב.
2) לשחרור הנעילה, סובב את המפתח כלפי חלקו האחורי של הרכב.

הערה

מפתח החירום אינו סימטרי. אם אינך מצליח להכניס את המפתח, הפוך אותו כך שהצד המחורץ יפנה לכיוון השני והכנס את המפתח מחדש.

• בדגמים ללא מערכת נעילה כפולה:

כדי לנעול במפתח את דלת הנהג מבחוץ, סובב את המפתח כלפי חזית המכונית.

כדי לשחרר את נעילת הדלת, סובב את המפתח כלפי חלקה האחורי של המכונית.

הערה

כדי לנעול את כל הדלתות (כולל הדלת האחורית המתרוממת), נעל אחת מהדלתות (למעט דלת הנהג) מתוך הרכב, ולאחר מכן נעל את דלת הנהג. לפרטים על נעילה מתוך הרכב, עיין בנושא "נעילה ושחרור מבפנים" ☞ 135.

• בדגמים עם מערכת נעילה כפולה:

כדי לנעול במפתח את הדלתות (כולל הדלת האחורית המתרוממת ודלת פתח מילוי הדלק) מבחוץ, סובב את המפתח כלפי חזית הרכב.

כדי לשחרר את נעילת הדלתות (כולל הדלת האחורית המתרוממת ודלת פתח מילוי הדלק), סובב את המפתח כלפי החלק האחורי של הרכב.

▼ **כיצד לנעול את הרכב ללא שימוש במפתח**

▽ **נעילה בעזרת ידית הנעילה**

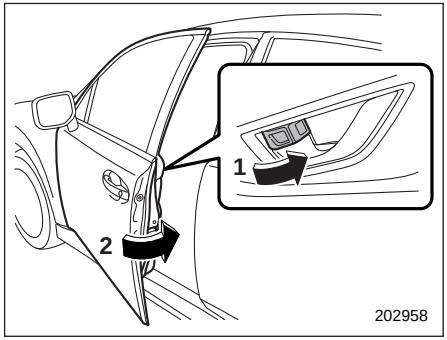

דוגמה - בדלתות הקדמיות

1) סובב את ידית הנעילה קדימה.
2) משוך את הידית החיצונית של הדלת והחזק אותה במצב זה תוך כדי סגירה של הדלתות הקדמיות.

כדי לנעול דלת קדמית מבחוץ בלי מפתח, סובב את ידית הנעילה קדימה והחזק את הידית החיצונית של הדלת במצב משוך תוך כדי סגירת הדלת.

כדי לנעול דלת אחורית מבחוץ בלי מפתח, סובב את ידית הנעילה קדימה וסגור את הדלת.

הערה

• **כאשר נועלים את הדלתות מבחוץ בלי מפתח, יש לוודא כי המפתח לא נשאר בתוך הרכב.**

- **בדגמים עם מערכת נעילה כפולה, לא ניתן להזיז את ידית הנעילה של דלת הנהג למצב נעול כשדלת הנהג פתוחה. ידיות הנעילה של הדלתות פועלות רק כשדלת הנהג סגורה היטב ומערכת הנעילה הכפולה אינה פועלת.**

■ נעילה ושחרור מתוך הרכב

▼ כיצד להשתמש בידית הנעילה

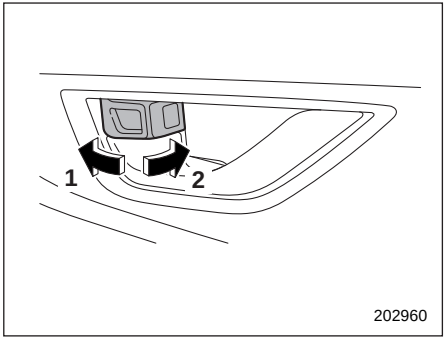

1) לשחרור נעילה, סובב את ידית הנעילה לאחור.
2) לנעילה, סובב את ידית הנעילה לפנים.

כדי לנעול את הדלת מבפנים, סובב את ידית הנעילה לפנים. כדי לבטל את נעילת הדלת מבפנים, סובב את ידית הנעילה לאחור.

הסימן האדום על ידית הנעילה מופיע כאשר הדלת אינה נעולה.

לפני תחילת הנסיעה, יש להקפיד ולוודא כי כל הדלתות (כולל הדלת האחורית המתרוממת) סגורות.

⚠ אזהרה

- **הקפד שכל הדלתות יהיו נעולות בזמן הנסיעה, במיוחד כשברכב יש ילדים קטנים.**

  לצד שימוש נכון בחגורות בטיחות ובמערכות ריסון לילדים, נעילת הדלתות מפחיתה את הסיכון להשלכה מהרכב במקרה של תאונה.

  היא מסייעת גם למנוע נפילה של נוסעים במקרה שדלת נפתחה בטעות, או פריצה של זרים בלתי קרואים שפותחים דלת וחודרים לרכב.
- **אין למשוך בידיות הפנימיות של הדלתות הקדמיות בזמן הנסיעה. גם אם הדלת נעולה, היא עלולה להיפתח.**

הערה

בדגמים עם מערכת הנעילה הכפולה מופעלת, נעילת הדלתות לא תשתחרר גם כאשר תזיז את ידית הנעילה לאחור.

▼ כיצד להפעיל את מתגי הנעילה המרכזית

ניתן לנעול ולפתוח את כל הדלתות ואת הדלת האחורית המתרוממת ודלת פתח מילוי הדלק באמצעות מתג הנעילה המרכזית הנמצא בדלת הנהג.

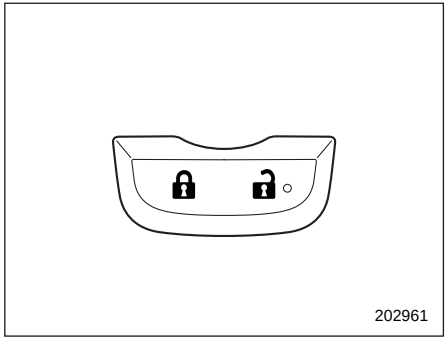

1) נעול
2) משוחרר

הערה

- **בדגמים עם מערכת נעילה כפולה, כאשר מופעלת מערכת הנעילה הכפולה, לחיצה על מתג הנעילה המרכזית למצב שחרור הנעילה לא תשחרר את נעילת הרכב.**

■ נעילה/שחרור אוטומטיים של הדלתות

כל הדלתות ודלת פתח מילוי הדלק ננעלות, או שנעילתן משוחררת, בתנאים הבאים.

- נעילה אוטומטית של הדלתות
  - כשמהירות הנסיעה מגיעה ל-20 קמ״ש לפחות (ברירת המחדל שנקבעה במפעל).
  - כשמעבירים את ידית בורר ההילוכים למצב כלשהו מלבד P.
- שחרור אוטומטי של נעילת הדלתות
  - כשפותחים את דלת הנהג (ברירת המחדל שנקבעה במפעל).
  - כשמעבירים את מערכת ההצתה למצב OFF.
  - כשמעבירים את ידית בורר ההילוכים למצב P.

הערה

- **ניתן לשנות את ההגדרות של הנעילה האוטומטית ושל שחרור הנעילה האוטומטי של הדלתות באמצעות צג המידע המרכזי. עיין בנושא ״הגדרות הרכב״ ☜ 208 (בדגמים בעלי צג בגודל 11.6 אינץ׳) או בנושא ״סמלי הגדרת הרכב״ עמוד ☜ 227 (בדגמים בעלי שני צגים בגודל 7.0 אינץ׳).**
- **כשנועלים את הדלתות באמצעות מתגי הנעילה החשמלית של הדלתות, הנעילה האוטומטית של הדלתות אינה פועלת.**
- **כשמשחררים את נעילת הדלתות באמצעות מתגי הנעילה החשמלית של הדלתות, שחרור הנעילה האוטומטי של הדלתות אינו פועל.**
- **אם המערכת מגלה פגיעה בעוצמה שמספיקה לניפוח של כריות האוויר, היא עשויה לשחרר את הנעילה של כל הדלתות באופן אוטומטי. לפרטים עיין בנושא ״נעילה/שחרור אוטומטיים של הדלתות לאחר תאונה״ ☜ 447.**
- **כשיוצאים מהרכב דרך אחת מהדלתות האחוריות, יש להקפיד ולשחרר את הנעילה של כל הדלתות בלחיצה על צד שחרור הנעילה של מתג הנעילה המרכזית. אם משחררים את הנעילה של אחת מהדלתות האחוריות באמצעות הידית הפנימית של הדלת, ולאחר מכן פותחים את הדלת וסוגרים אותה, יופעל התפקוד למניעת נעילה של המפתח ברכב. הנעילה של כל הדלתות תשוחרר, חיווי האזהרה למניעת נעילה של המפתח ברכב ״🔑״ יופיע ויושמע גם צליל אזהרה.**

■ תפקוד למניעת נעילה של המפתח ברכב (רכב ללא מערכת נעילה כפולה)

אם לוחצים על מתג הנעילה החשמלית של הדלתות בזמן שדלת הנהג פתוחה ומערכת ההצתה במצב ACC או במצב ON, אף דלת לא תינעל.

הערה

- **בעזיבת הרכב, הקפד לאחוז במפתח לפני נעילת הדלתות.**
- **כשיוצאים מהרכב דרך אחת מהדלתות האחוריות, יש להקפיד ולשחרר את הנעילה של כל הדלתות בלחיצה על צד שחרור הנעילה של מתג הנעילה המרכזית. אם משחררים את הנעילה של אחת מהדלתות האחוריות באמצעות הידית הפנימית של הדלת, ולאחר מכן פותחים את הדלת וסוגרים אותה, יופעל התפקוד למניעת נעילה של המפתח ברכב. הנעילה של כל הדלתות תשוחרר, חיווי האזהרה למניעת נעילה של המפתח ברכב ״🔑״ יופיע ויושמע גם צליל אזהרה.**
- **כברירת מחדל, התפקוד נקבע במפעל במצב ״פעיל״. ניתן לפנות למוסך כדי להפעיל את התפקוד או לבטל את פעולתו. מומלץ לפנות למרכז שירות מורשה סובארו מטעם היבואן כדי לקבל פרטים נוספים.**

▼ **מצב ביטול פעולה של התפקוד למניעת נעילה של המפתח ברכב**

כשקובעים כי המערכת לא תפעל, הדלתות ננעלות באופן הבא.

- אם נועלים את דלת הנהג מבחוץ בעזרת מפתח חלופי, תינעל דלת הנהג.

■ תפקוד מניעת התרוקנות המצבר

אם אחת הדלתות או הדלת האחורית המתרוממת אינה סגורה היטב, התאורה הפנימית תמשיך להאיר. עם זאת, התפקוד למניעת התרוקנות המצבר יכבה באופן אוטומטי חלק מפנסי התאורה הפנימית, כדי למנוע את התרוקנות המצבר. התפקוד מכבה את הפנסים הבאים של התאורה הפנימית.

הפריט	מצב המתג	כיבוי אוטומטי
תאורת מפות	DOOR	כ-20 דקות לאחר מכן
תאורת תא הנוסעים	DOOR	כ-20 דקות לאחר מכן
תאורת אזור מטען	DOOR	כ-20 דקות לאחר מכן

הערה

- **כברירת מחדל, התפקוד נקבע במפעל במצב "פעיל". במוסך ניתן להפעיל את התפקוד למניעת התרוקנות של המצבר או לבטל את פעולתו. כדי להפעיל את התפקוד או לבטל את פעולתו מומלץ לפנות למרכז שירות מורשה סובארו מטעם היבואן.**
- **כשעוזבים את הרכב יש לוודא שכל הדלתות (כולל הדלת האחורית המתרוממת) סגורות היטב.**
- **תפקוד מניעת התרוקנות המצבר אינו פועל כאשר מערכת ההצתה במצב ACC או במצב ON.**
- **גם ללחצן ההתנעה יש תפקוד למניעת התרוקנות המצבר. לפרטים, עיין בנושא "תפקוד מניעת התרוקנות המצבר"** ☞ **159.**

2-5. מערכת נעילה כפולה (אם קיימת)

מערכת הנעילה הכפולה נועדה למנוע גניבה. היא פועלת כאשר הדלתות ננעלות בעזרת מפתח או שלט-רחוק. כאשר המערכת פועלת, לא ניתן להשתמש במתג הנעילה החשמלית של הדלתות ובידיות נעילת הדלתות בתוך תא הנוסעים כדי לפתוח את הדלתות.

⚠ אזהרה

אסור בהחלט להפעיל את מערכת הנעילה הכפולה כאשר יש נוסעים ברכב. כאשר המערכת פועלת, אנשים היושבים ברכב לא יהיו מסוגלים לפתוח את הדלתות מתוך הרכב. התוצאה עלולה להיות פגיעות חמורות או מוות.

■ הפעלת מערכת הנעילה הכפולה

▼ **הפעלת המערכת באמצעות מפתח**

1. העבר את מערכת ההצתה למצב OFF וודא שכל הנוסעים יצאו מן הרכב.
2. סגור היטב את כל הדלתות ואת הדלת האחורית המתרוממת.

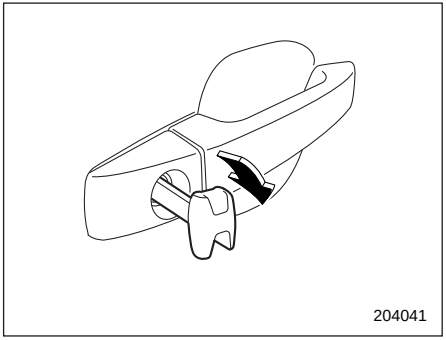

3. הכנס את המפתח לפתח המנעול של דלת הנהג, וסובב אותו בכיוון הנעילה כדי להפעיל את מערכת הנעילה הכפולה. כל הדלתות, הדלת האחורית המתרוממת ודלת פתח מילוי הדלק יינעלו.

▼ **הפעלת המערכת באמצעות שלט-רחוק**

1. העבר את מערכת ההצתה למצב OFF וודא שכל הנוסעים יצאו מן הרכב.
2. סגור היטב את כל הדלתות ואת הדלת האחורית המתרוממת.
3. לחץ על הלחצן "🔓" שבתפס המפתח החכם. מהבהבי החירום יהבהבו פעם אחת ומערכת הנעילה הכפולה תופעל. כל הדלתות, הדלת האחורית המתרוממת ודלת פתח מילוי הדלק יינעלו.

הערה

ניתן לקבוע את מערכת הנעילה הכפולה באמצעות נגיעה בחיישן הנעילה של הדלת.

■ ביטול מערכת הנעילה הכפולה

▼ **ביטול הנעילה באמצעות מפתח**

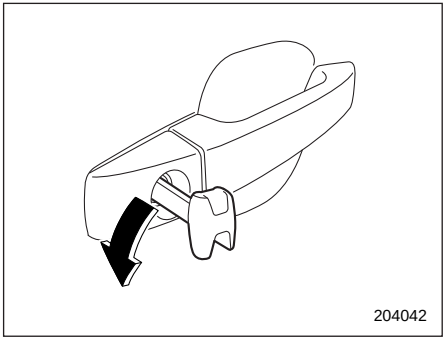

הכנס את המפתח לפתח המנעול של דלת הנהג, וסובב אותו בכיוון הפתיחה כדי לשחרר את מערכת הנעילה הכפולה. הנעילה של כל הדלתות, הדלת האחורית המתרוממת ודלת פתח מילוי הדלק תשוחרר.

▼ **ביטול הנעילה באמצעות השלט-רחוק**

לחץ על הלחצן "🔒" שבתפס המפתח החכם. מהבהבי החירום יהבהבו פעמיים ומערכת הנעילה הכפולה תשוחרר. תשוחרר הנעילה של דלת הנהג ושל דלת פתח מילוי הדלק.

הערה

ניתן לבטל את הפעולה של מערכת הנעילה הכפולה באמצעות אחיזה בידית הדלת.

■ במקרה חירום

אם אתה לכוד בתוך הרכב בגלל תאונה או מצב בלתי צפוי אחר, פתח את הדלתות תוך שימוש באחת מהשיטות הבאות:

- העבר את מתג לחצן ההתנעה למצב OFF ואז לחץ על לחצן "🔒" בתפס המפתח החכם.
- העבר את מתג ההתנעה למצב ON ופתח את חלון הנהג. הכנס את המפתח לצילינדר החיצוני של דלת הנהג וסובב אותו בכיוון שחרור הנעילה.
- שבור את אחד מהחלונות וטפס החוצה מבעד לפתח החלון.

■ אם הסוללה או המצבר מתרוקנים

אם לא ניתן לבטל את הנעילה הכפולה מכיוון שהמצבר של המכונית או הסוללה של השלט-רחוק התרוקנו, או בגלל נתיך שנשרף או בעיה חשמלית אחרת, הכנס את המפתח לפתח המנעול של דלת הנהג וסובב אותו לכיוון הפתיחה.

■ אתחול של מערכת הנעילה הכפולה

יש לאתחל את מערכת הנעילה הכפולה כאשר מצבר המכונית נותק זמנית לשם החלפה או טעינה. כדי לאתחל את המערכת, סובב את המפתח פעם אחת בכיוון שחרור הנעילה, או לחץ על הלחצן "🔒" בתפס המפתח החכם. מערכת הנעילה הכפולה תפעל לאחר מכן באופן רגיל.

הערה

ניתן לאתחל את מערכת הנעילה הכפולה באמצעות אחיזה בידית הדלת.

2-6. נעילת בטיחות לילדים

⚠ אזהרה

בכל נסיעה שבה ילד יושב במושב האחורי חובה להפעיל את נעילת הבטיחות בדלתות האחוריות. נעילה זו תמנע פגיעה חמורה העלולה להיגרם אם הילד יפתח את הדלת בטעות וייפול החוצה.

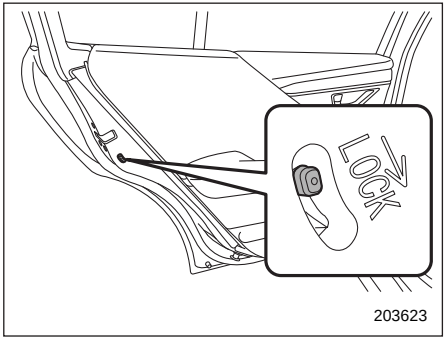

בכל דלת אחורית קיים מנעול בטיחות לילדים. כאשר מנוף מנעול הבטיחות לילדים במצב LOCK (נעילה), לא ניתן לפתוח את הדלת מבפנים. ניתן לפתוח את הדלת מבחוץ בלבד.

2-7. חלונות

⚠ אזהרה

כדי למנוע פציעה חמורה עקב לכידה, משובה של ילדים או הפעלה שגויה, על הנהג להקפיד ולמלא במדויק אחר כל ההנחיות הבאות:

- **כאשר מפעילים את החלונות החשמליים, יש להיזהר מאוד לבל ייתפסו בחלון אצבעות, זרועות, צוואר, ראש או עצמים כלשהם.**
- **נעל תמיד את חלונות הנוסעים עם מתג הנעילה כאשר ילדים נוסעים ברכב.**
- **מטעמי בטיחות, בעזיבת הרכב הקפד לקחת עמך את המפתח ואל תשאיר ברכב בשום אופן ילדים ללא השגחה. אי-מילוי הנחיה זו עלול לגרום לפגיעה בילד שיפעיל את החלון החשמלי.**

הערה

- **ניתן לפתוח ולסגור את החלונות הקדמיים מחוץ לרכב בעזרת מערכת השלט-רחוק. עיין בנושא "פתיחה/סגירה של כל החלונות"** ☞ 133.
- **כשמערכת החלונות החשמליים מגלה התנגדות, פגיעה או מצב חריג אחר,**

פעולת החלון עשויה להיפסק באופן אוטומטי כדי למנוע המשך של השיבוש, הלכידה או התקלה.

- **אם הגילוי נעשה במהלך סגירת חלון, תנועת הסגירה תופסק, החלון ינוע מעט בכיוון הפתיחה ואז תנועתו תיעצר.**
- **אם הגילוי נעשה במהלך פתיחת חלון, תנועת הפתיחה תופסק.**

- **מערכת החלונות החשמליים עשויה לגלות התנגדות, פגיעה או מצב חריג אחר במקרים הבאים.**
  - **כשעצם בעל ממדים משמעותיים נלכד בין החלון לבין מסגרת החלון.**
  - **כשעצם זר נלכד בין החלון לבין מסגרת החלון.**
  - **כשהרכב עובר מהמורה עמוקה.**
- **לאחר שהמערכת עצרה את תנועת החלון באופן אוטומטי, לא ניתן לסגור את החלון במשך מספר שניות נוספות.**

■ הפעלת החלונות החשמליים

▼ מתגי החלונות החשמליים

- מתגי חלונות חשמליים בצד הנהג:

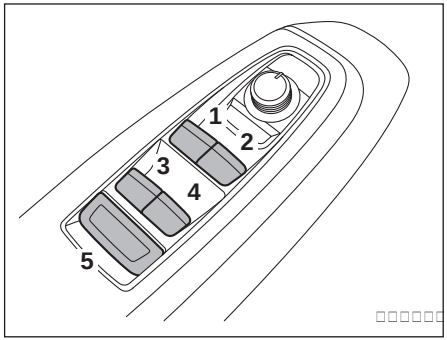

1) מתג החלון הקדמי-שמאלי (עם סגירה ופתיחה אוטומטיות בלחיצה בודדת)
2) מתג החלון הקדמי-ימני (עם סגירה ופתיחה אוטומטיות בלחיצה בודדת)
3) מתג החלון האחורי-שמאלי (עם סגירה ופתיחה אוטומטיות בלחיצה בודדת)
4) מתג החלון האחורי-ימני (עם סגירה ופתיחה אוטומטיות בלחיצה בודדת)
5) מתג נעילה

ניתן לשלוט על כל חלונות הדלתות ממערך מתגי החלונות החשמליים המותקן בדלת הנהג.

המתג מואר בזמן הפעולה.

- מתגי החלונות החשמליים בדלתות הנוסעים:

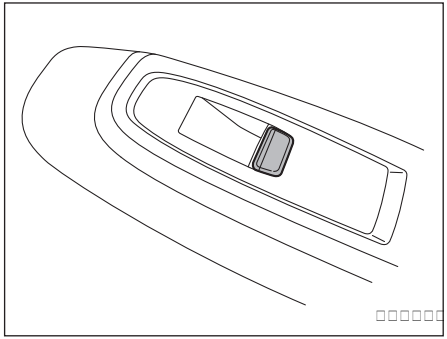

ניתן להפעיל כל אחד מהחלונות החשמליים של הנוסעים באמצעות מתג החלון החשמלי המותקן בדלת.

המתג מואר בזמן הפעולה.

▼ הפעלת החלון

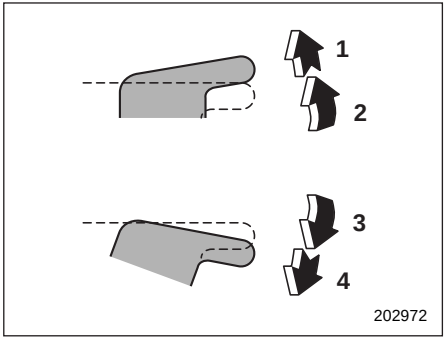

עם סגירה ופתיחה אוטומטיות בלחיצה בודדת

1) סגירה אוטומטית*
2) סגירה
3) פתיחה
4) פתיחה אוטומטית*

*: כדי להפסיק את תנועת החלון בזמן מהלכו, הפעל את המתג בכיוון הנגדי.

הערה

אין לבצע את הפעולות הבאות:

- **להמשיך ולהפעיל את המתג באותו כיוון לאחר שהחלון נסגר או נפתח עד תום מהלכו.**
- **להמשיך ולהפעיל שלושה מתגים לפחות בעת ובעונה אחת באותו כיוון, לאחר שהחלונות נסגרו או נפתחו עד תום מהלכם.**

בעקבות כל אחת מהפעולות שתוארו לעיל, יופעל המפסק האוטומטי של החלונות החשמליים, וייתכן שלא ניתן יהיה לפתוח או לסגור את החלון. הקפד לאתחל את החלונות החשמליים. עיין בנושא "אתחול החלונות החשמליים" ☞ 142.

▼ מנגנון למניעת לכידה

במהלך סגירה אוטומטית של חלון, כאשר החלון חש בגוף מוצק למדי הלכוד בין החלון למסגרת שלו, הוא יורד מעט למטה באופן אוטומטי ואז עוצר.

אם עצם זר נלכד במהלך הפתיחה האוטומטית של החלון, החלון יעצור.

⚠ זהירות

- **אסור בהחלט לנסות ולבדוק את הפעולה של החלונות החשמליים על-ידי תחיבה מכוונת של אצבעות, ידיים או איברי גוף אחרים.**
- **אם עצם נלכד כשסגירת החלון עומדת להסתיים, פעולת המערכת עלולה שלא להיות תקינה.**

הערה

- **בתנאי נהיגה מסוימים (למשל, במעבר על מהמורה) עלול המנגנון למניעת לכידה לפעול אם פועל על החלון כוח הדומה לכוח המופעל בעת לכידת חפץ.**
- **לאחר פעולת המנגנון למניעת לכידה לא ניתן להפעיל את החלון למשך מספר שניות.**

▼ ניתוק מושהה

לאחר שמעבירים את מערכת ההצתה למצב ACC או OFF, אפשר להמשיך ולהפעיל את החלונות במשך כ-40 שניות. אם פותחים אחת מהדלתות הקדמיות במשך פרק הזמן של 40 שניות, הניתוק המושהה מבוטל.

▼ נעילת חלונות הנוסעים

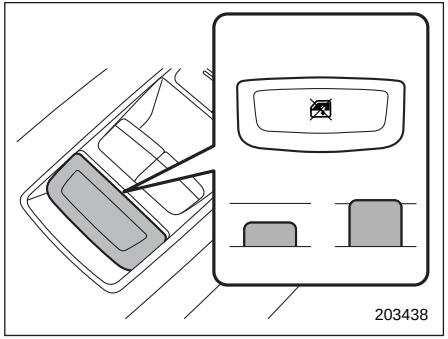

1) נעילה
2) שחרור נעילה

כשמתג הנעילה נמצא במצב הנעילה, לא ניתן להפעיל את מתגי החלונות של הנוסעים מאחור אשר מותקנים בדלת הנהג ובדלתות הנוסעים.

כשהחיווי שבמתג החלון אינו מאיר, לא ניתן להפעיל את המתג של החלון.

■ אתחול החלונות החשמליים

אם הסגירה/פתיחה אוטומטיות בלחיצה בודדת אינה תקינה, יש לאתחל את מערכת החלונות החשמליים באמצעות הפעלה של כל אחד מהחלונות לפי הנוהל הבא.

1. סגור את הדלת.
2. העבר את מערכת ההצתה למצב ON.
3. פתח את החלון עד תום מהלכו ולאחר מכן לחץ לחיצה ממושכת, של כשנייה אחת, על מתג החלון החשמלי.
4. סגור את החלון עד תום מהלכו ולאחר מכן משוך משיכה ממושכת, של כשנייה אחת, את מתג החלון החשמלי.

2-8. דלת אחורית מתרוממת

■ דלת אחורית מתרוממת ידנית

ניתן לנעול את הדלת האחורית המתרוממת או לשחרר את נעילתה באמצעים הבאים.

- מתג הנעילה המרכזית: עיין בנושא "נעילה ושחרור מתוך הרכב" ☜ 135.
- מערכת להפעלה ללא מפתח עם לחצן התנעה: עיין בנושא "מערכת להפעלה ללא מפתח עם לחצן התנעה" ☜ 116.
- מערכת השלט-רחוק: עיין בנושא "מערכת נעילה מרכזית באמצעות שלט-רחוק" ☜ 131.
- נעילה ושחרור מחוץ לרכב בעזרת מפתח החירום (דגמים עם מערכת נעילה כפולה) עיין בנושא "נעילה ושחרור מחוץ לרכב" ☜ 134.

לפתיחה:

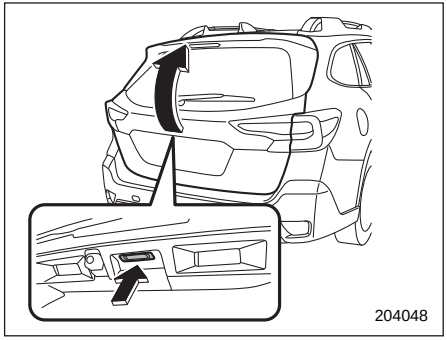

לחצן לפתיחת הדלת האחורית המתרוממת

1. שחרר את הנעילה של הדלת האחורית המתרוממת.
2. לחץ לחיצה ממושכת על הלחצן של הדלת האחורית המתרוממת שבדלת האחורית המתרוממת. הדלת האחורית המתרוממת תיפתח מעט.
3. אחוז בדלת האחורית המתרוממת והרם אותה באיטיות.

הערה

אם לא ניתן לפתוח את הדלת האחורית המתרוממת בגלל מצבר רכב שהתרוקן, תקלה במערכת הנעילה/שחרור הנעילה של הדלת או סיבות אחרות, ניתן לשחרר את הנעילה שלה באופן ידני באמצעות ידית שחרור הנעילה של הדלת האחורית המתרוממת. לפרטים לגבי הנוהל, עיין בנושא "דלת

אחורית מתרוממת - אם לא ניתן לפתוח את הדלת האחורית המתרוממת" ☜ 444.

לסגירה:

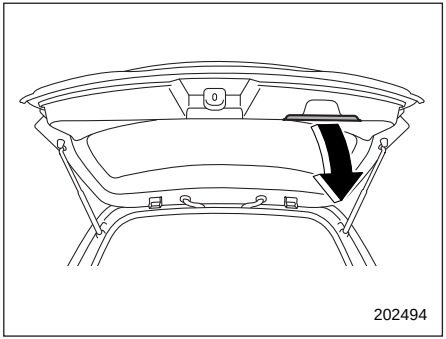

הורד את הדלת האחורית המתרוממת לאט ודחוף אותה כלפי מטה בחוזקה עד שהמנעול משתלב.

ניתן להוריד את הדלת האחורית המתרוממת בקלות על ידי משיכה בידית הפנימית.

⚠ אזהרה

- **כדי למנוע חדירה של גזי פליטה מסוכנים לרכב, על הדלת האחורית המתרוממת להיות תמיד סגורה בזמן שהמנוע פועל.**

- **אין לנסות ולסגור את הדלת האחורית המתרוממת תוך משיכה בגומחת האחיזה. כמו כן, אסור לסגור את הדלת האחורית המתרוממת במשיכה של הידית מתוך אזור המטען. היד עלולה להילכד ולהיפצע.**

⚠ זהירות

- **אסור לאפשר לשקיות פלסטיק להיתפס בתמוכות של הדלת האחורית המתרוממת, או לאפשר לסרט דביק להידבק אליהן, או לשרוט אותן בעת העמסה או פריקה של מטען. דבר זה עלול לגרום לדליפה של גז מהתמוכות, שעלולה לגרום לכך שהן לא תהיינה מסוגלות להחזיק את הדלת האחורית המתרוממת במצב פתוח.**
- **היזהר שראשך או פניך לא ייפגעו על ידי הדלת האחורית המתרוממת בעת פתיחה או סגירה של הדלת האחורית המתרוממת ובעת העמסת מטען או פריקתו.**

■ דלת אחורית מתרוממת חשמלית (אם קיימת)

⚠ אזהרה

- **בעת הפעלה של הדלת האחורית המתרוממת החשמלית, הקפד על הנחיות הזהירות להלן: אם מתעלמים מהנחיות הזהירות האלה, התוצאה עלולה להיות פציעה (הדלת האחורית המתרוממת עלולה לפגוע במישהו, או שהוא יילכד באזור המטען, למשל)**
  - **ודא שאף אדם אינו נמצא בסביבת הדלת האחורית המתרוממת.**
  - **אסור בהחלט להניח לאדם כלשהו להתקרב לדלת האחורית המתרוממת.**
- **לפני שסוגרים את הדלת האחורית המתרוממת יש לבדוק היטב ולוודא שאין סכנה שאצבעות, ידיים, צוואר, ראש או איברי גוף אחרים יילכדו בדלת האחורית המתרוממת. לכידה של איברי גוף עלולה לגרום לפציעה קשה.**
- **לאחר שפותחים את הדלת האחורית המתרוממת במדרון באופן חשמלי, היא עלולה להיסגר. לאחר שפתיחת הדלת האחורית המתרוממת הושלמה, ודא שהיא קבועה היטב במצב הפתיחה.**

- **מטעמי בטיחות, בעזיבת הרכב הקפד לקחת עמך את המפתח ואל תשאיר ברכב בשום אופן ילדים ללא השגחה. אי-מילוי הנחיה זו עלול לגרום לפגיעה בילד שיפעיל את הדלת האחורית המתרוממת.**
- **על הנהג להיות מודע היטב לאחריותו ולפעול בזהירות רבה.**
- **השתמש בדלת האחורית המתרוממת החשמלית אך ורק כשהאזור שסביב הדלת האחורית המתרוממת החשמלית גלוי היטב לעין ולאחר שבדקת שאין סכנה שהדלת האחורית המתרוממת תפגע במישהו, או שמישהו יילכד.**

⚠ זהירות

- **כשמבקשים לסגור את הדלת האחורית המתרוממת לאחר פתיחתה, יש להקפיד ולהשתמש בסגירה החשמלית. אם סוגרים את הדלת האחורית המתרוממת באופן ידני תוך הפעלה של כוח רב, עלול להיגרם נזק לדלת האחורית המתרוממת החשמלית.**
- **אסור להתקין על הדלת האחורית המתרוממת אביזרים כלשהם מלבד חלקים מקוריים של סובארו או חלקים העומדים בדרישות איכות והתאמה, כמוגדר בכתב האחריות לרכב. אם משקלה של הדלת האחורית המתרוממת יהיה גבוה מדי, ייתכן שהתמוכות של הדלת האחורית המתרוממת לא יוכלו לתמוך במשקלה כאשר פותחים אותה. כמו כן, פעולתה של הדלת האחורית המתרוממת החשמלית עלולה שלא להיות תקינה, או שתקרה תקלה.**

הדלת האחורית המתרוממת החשמלית פועלת רק כשמתקיימים התנאים הבאים.

- הרכב עצר עצירה מוחלטת.
- הטמפרטורה החיצונית נמצאת בטווח של −30°C עד 60°C.
- מתג ההתנעה נמצא במצב OFF או ACC. או, מערכת ההצתה במצב ON וידית בורר ההילוכים במצב P.

במרבית המקרים, מומלץ להפעיל את הדלת האחורית המתרוממת באופן חשמלי, ולא באופן ידני.

הערה

- **כשהמצבר חלש, ייתכן שהתנועה של הדלת האחורית המתרוממת לא תהיה חלקה.**
- **אין ללחוץ על הלחצן של הדלת האחורית המתרוממת החשמלית לחיצות חוזרות ונשנות במהלך הפעולה של הדלת האחורית המתרוממת החשמלית. אחרת, תתעלם המערכת מהלחיצות על הלחצן כדי למנוע נזק.**
- **אם הרכב מתחיל בנסיעה במהלך הפעולה של הדלת האחורית המתרוממת החשמלית, מושמע צליל התראה והדלת האחורית המתרוממת נסגרת באופן אוטומטי. אם המערכת מגלה שהדלת האחורית המתרוממת נתקעה, תבוטל הפעולה החשמלית והדלת האחורית המתרוממת לא תיסגר. במקרה זה, עליך לסגור את הדלת האחורית המתרוממת באופן ידני. לפרטים, עיין בנושא "דלת אחורית מתרוממת ידנית" ☞ 142.**
- **אם מנסים לפתוח את הדלת האחורית המתרוממת באופן חשמלי מיד לאחר שהיא נסגרה באופן חשמלי, מושמע צליל אלקטרוני והדלת האחורית המתרוממת לא תיפתח. המתן זמן מה לפני שתנסה לפתוח את הדלת האחורית המתרוממת באופן חשמלי.**
- **אם אחד מתנאי הפעולה אינו מתקיים כאשר מנסים להפעיל את הדלת האחורית המתרוממת החשמלית, מושמע צליל אלקטרוני ופעולתה של הדלת האחורית המתרוממת החשמלית מבוטלת. במקרה זה, עלולה פתיחת הדלת האחורית המתרוממת להיפסק או שהיא תיסגר באופן פתאומי.**

▼ פעולה

הערה

- **לאחר שסוגרים את הדלת האחורית המתרוממת, נעילתה נותרת משוחררת. הקפד לנעול את הדלת האחורית המתרוממת לפני עזיבת הרכב.**
- **אם לא ניתן לפתוח או לסגור את הדלת האחורית המתרוממת באמצעות הפעולות הבאות, מושמעים שלושה צלילים אלקטרוניים קצרים (ביפ, ביפ, ביפ). במקרה זה, בצע את נוהל האתחול של הדלת האחורית המתרוממת החשמלית. עיין בנושא "אתחול של הדלת האחורית המתרוממת החשמלית" ☞ 150.**

▽ **באמצעות הלחצן של הדלת האחורית המתרוממת החשמלית (מלבד הלחצנים שבדלת האחורית המתרוממת)**

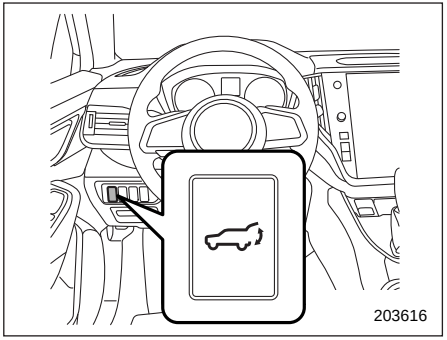

לחצן הדלת האחורית המתרוממת החשמלית בלוח המכשירים

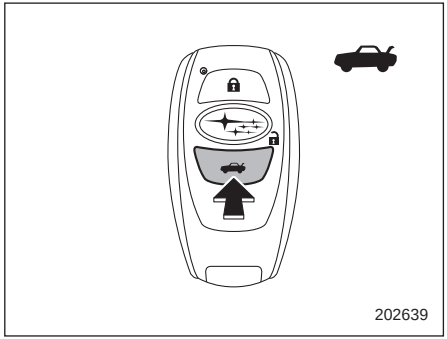

לחצן הדלת האחורית המתרוממת החשמלית במפתח החכם

כדי לפתוח את הדלת האחורית המתרוממת:

כשהדלת האחורית המתרוממת סגורה, לחץ לחיצה ממושכת על הלחצן של הדלת האחורית המתרוממת החשמלית. הדלת האחורית המתרוממת תיפתח באופן אוטומטי. מהבהבי החירום יפעלו באופן הבא:

- כשהדלת האחורית המתרוממת החשמלית הופעלה באמצעות הלחצן שבלוח המכשירים או במשדר: יופעלו שני הבהובים.
- כשהדלת האחורית המתרוממת החשמלית הופעלה באמצעות הלחצן שבתפס המפתח החכם: יופעלו ארבעה הבהובים.

הערה

- **כשהדלת האחורית המתרוממת נעולה, לא ניתן לפתוח את הדלת האחורית המתרוממת באמצעות הלחצן של הדלת**

האחורית המתרוממת החשמלית שבלוח המכשירים. במקרה זה, שחרר את הנעילה של הדלת האחורית המתרוממת לפני הלחיצה על הלחצן של הדלת האחורית המתרוממת החשמלית.

- **ההגדרה שנקבעה במפעל (הגדרת ברירת המחדל) של הפעולה של הלחצן "🚗" בתפס המפתח החכם היא לחיצה ממושכת. במרכז שירות מורשה סובארו מטעם היבואן ניתן לשנות את ההגדרה למצב OFF או ללחיצה פעמיים. לפרטים נוספים מומלץ לפנות למרכז שירות מורשה סובארו מטעם היבואן.**

כדי להשהות את פתיחתה של הדלת האחורית המתרוממת:

לחץ לחיצה קצרה על הלחצן של הדלת האחורית המתרוממת במהלך פתיחתה. מהבהבי החירום יהבהבו פעמיים.

בעקבות לחיצה נוספת על הלחצן של הדלת האחורית המתרוממת החשמלית, הדלת האחורית המתרוממת תיסגר.

במהלך הסגירה של הדלת האחורית המתרוממת, אפשר לשוב ולפתוח אותה בלחיצה קצרה על הלחצן של הדלת האחורית המתרוממת החשמלית.

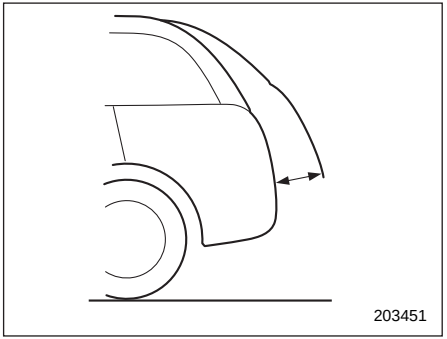

הערה

כשהדלת האחורית המתרוממת נמצאת בטווח של כ-5 ס"מ ממצב של סגירה מלאה, לא ניתן להשהות את פעולתה. המערכת תתעלם מהלחיצה על הלחצן ופתיחתה של הדלת האחורית המתרוממת תימשך.

כדי לסגור את הדלת האחורית המתרוממת:

לחץ לחיצה ממושכת על הלחצן של הדלת האחורית המתרוממת. מהבהבי החירום יהבהבו פעמיים. בעקבות לחיצה קצרה נוספת על הלחצן של הדלת האחורית המתרוממת החשמלית, הדלת האחורית המתרוממת תשוב ותיפתח.

▽ באמצעות הלחצנים שבדלת האחורית המתרוממת

הערה

לאחר שמבצעים את הנהלים הבאים, מהבהבי החירום יהבהבו פעמיים.

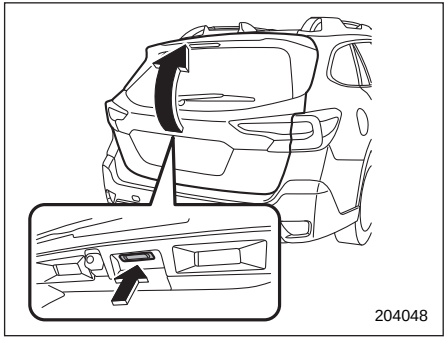

לחצן לפתיחת הדלת האחורית המתרוממת

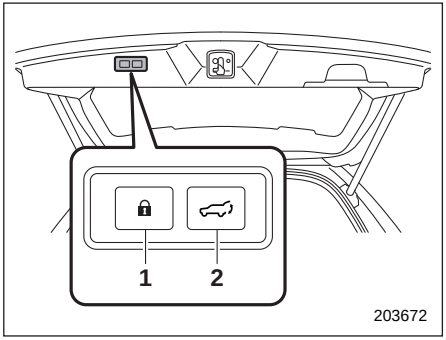

הלחצנים של הדלת האחורית המתרוממת החשמלית בשוליים הפנימיים של הדלת האחורית המתרוממת

1) לחצן הנעילה של הדלת האחורית המתרוממת החשמלית
2) לחצן הדלת האחורית המתרוממת החשמלית

כדי לפתוח את הדלת האחורית המתרוממת:

1. המפתח החכם צריך להימצא ברשותך.
2. כשהדלת האחורית המתרוממת סגורה, לחץ לחיצה קצרה על לחצן הפתיחה של הדלת האחורית המתרוממת.

הדלת האחורית המתרוממת תיפתח באופן אוטומטי.

כדי להשהות את פתיחתה של הדלת האחורית המתרוממת:

לחץ לחיצה קצרה על אחד מהלחצנים הבאים במהלך פתיחתה של הדלת האחורית המתרוממת.

- לחצן לפתיחת הדלת האחורית המתרוממת
- הלחצנים של הדלת האחורית המתרוממת החשמלית בשוליים הפנימיים של הדלת האחורית המתרוממת

בעקבות לחיצה נוספת על הלחצן של הדלת האחורית המתרוממת החשמלית, הדלת האחורית המתרוממת תיסגר. במהלך הסגירה של הדלת האחורית המתרוממת, אפשר לשוב ולפתוח אותה בלחיצה קצרה על הלחצן של הדלת האחורית המתרוממת החשמלית.

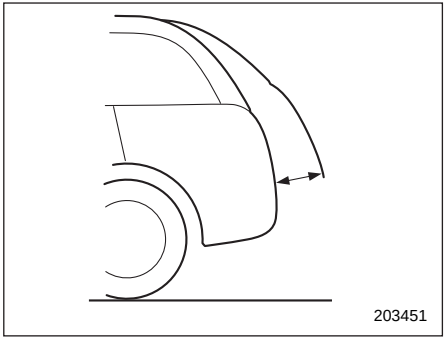

הערה

כשהדלת האחורית המתרוממת נמצאת בטווח של כ-5 ס"מ ממצב של סגירה מלאה, לא ניתן להשהות את פעולתה. המערכת תתעלם מהלחיצה על הלחצן ופתיחתה של הדלת האחורית המתרוממת תימשך.

כדי לסגור את הדלת האחורית המתרוממת:

לחץ לחיצה קצרה על אחד מהלחצנים הבאים.

- לחצן לפתיחת הדלת האחורית המתרוממת
- הלחצנים של הדלת האחורית המתרוממת החשמלית בשוליים הפנימיים של הדלת האחורית המתרוממת

בעקבות לחיצה נוספת על הלחצן של הדלת האחורית המתרוממת החשמלית, הדלת האחורית המתרוממת תשוב ותיפתח.

נעילה באמצעות לחצן הנעילה של הדלת האחורית המתרוממת החשמלית:

כשהמפתח החכם עמך, לחץ על לחצן הנעילה של הדלת האחורית המתרוממת החשמלית. הנעילה של כל הדלתות, כולל הדלת האחורית המתרוממת ודלת פתח מילוי הדלק תשתחרר, והדלת האחורית המתרוממת תיסגר. כמו כן, מהבהבי החירום יהבהבו פעם אחת.

הערה

- **בעקבות לחיצה של יותר מ-2 שניות על לחצן הנעילה של הדלת האחורית המתרוממת החשמלית, כל הדלתות יינעלו, אך הסגירה האוטומטית של הדלת האחורית המתרוממת תבוטל.**
- **אם אחת מהדלתות אינה סגורה היטב, יושמעו חמישה צלילים אלקטרוניים כדי להתריע בפניך שהדלתות אינן סגורות היטב.**

▽ באמצעות הפעלה ידנית

כדי לפתוח את הדלת האחורית המתרוממת:

כשהדלת האחורית המתרוממת באמצע מהלכה, הרם אותה כלפי מעלה. הדלת האחורית המתרוממת תיפתח באופן אוטומטי.

כדי לסגור את הדלת האחורית המתרוממת:

כשהדלת האחורית המתרוממת פתוחה, משוך אותה כלפי מטה. הדלת האחורית המתרוממת תיסגר באופן אוטומטי.

הערה

- **אם קצב התנועה של הדלת האחורית המתרוממת איטי, ייתכן שלא ניתן יהיה לפתוח או לסגור אותה באופן אוטומטי.**
- **כשעוזבים את הרכב יש לוודא שכל הדלתות (כולל הדלת האחורית המתרוממת) סגורות היטב.**

▼ הפעלה ידנית

ניתן לסגור את הדלת האחורית המתרוממת החשמלית גם באופן ידני. עיין בנושא "דלת אחורית מתרוממת ידנית" ☜ 142.

הערה

מומלץ להפעיל את הדלת האחורית המתרוממת באופן חשמלי. ההפעלה הידנית מחייבת כוח פיזי.

▼ תפקוד זיכרון

ניתן לשמור בזיכרון את גובה הפתיחה המועדף של הדלת האחורית המתרוממת.

▽ שמירה בזיכרון של גובה הפתיחה של הדלת האחורית המתרוממת

כדי לשמור בזיכרון את גובה הפתיחה של הדלת האחורית המתרוממת, בצע את הנוהל הבא.

1. פתח את הדלת האחורית המתרוממת ועצור אותה בגובה הרצוי.

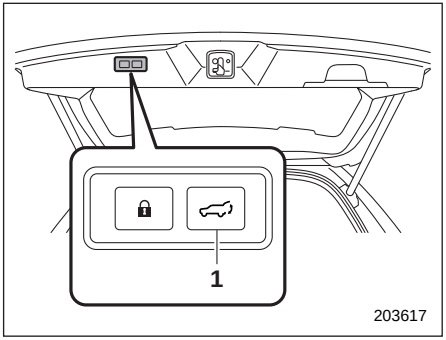

1) לחצן הדלת האחורית המתרוממת החשמלית

2. לחץ לחיצה ממושכת על הלחצן של הדלת האחורית המתרוממת החשמלית כדי לשמור את גובה הפתיחה. יושמע צליל ומהבהבי החירום יהבהבו לאישור.

כאשר תפקוד הזיכרון פעיל, הדלת האחורית המתרוממת תעצור בגובה שנשמר בזיכרון.

הערה

- **כדי שהדלת האחורית המתרוממת תיפתח לגובה הרצוי באופן אוטומטי, יש להפעיל את האפשרות Power Rear Gate Memory (תפקוד זיכרון של הדלת האחורית המתרוממת החשמלית). לפרטים, עיין בנושא "הגדרות הרכב" ☜ 208.**
- **כדי לשנות את גובה הפתיחה שנשמר בזיכרון בצע מחדש את נוהל השמירה בזיכרון.**
- **ניתן לשמור גובה בזיכרון החל מנקודה הנמצאת כ-5 ס"מ ממצב של סגירה מלאה ומעלה.**

▽ ביטול הפעולה של תפקוד הזיכרון

כדי שהדלת האחורית המתרוממת תיפתח פתיחה מלאה, בטל את הפעולה של תפקוד הזיכרון. כדי לבטל את הפעולה של תפקוד הזיכרון, בצע אחת מהפעולות הבאות.

– בטל את האפשרות Power Rear Gate Memory (תפקוד זיכרון של הדלת האחורית המתרוממת החשמלית) בצג המידע המרכזי. עיין בנושא "הגדרות הרכב" ☜ 208.

– שמור בזיכרון את מצב הפתיחה המלאה של הדלת האחורית המתרוממת.

▽ פתיחת הדלת האחורית המתרוממת לגובה שנשמר בזיכרון

כדי לפתוח את הדלת האחורית המתרוממת כך שתיעצר בגובה הרצוי, פעל באופן הבא.

1. ודא שהאפשרות Power Rear Gate Memory (תפקוד זיכרון של הדלת האחורית המתרוממת החשמלית) הופעלה. עיין בנושא "הגדרות הרכב" ☜ 208.
2. לחץ לחיצה ממושכת על לחצן הדלת האחורית המתרוממת החשמלית.

הערה

הדלת האחורית המתרוממת תיפתח עד לגובה שנשמר בזיכרון גם כאשר פתיחתה נעשתה על ידי התפקוד למניעת לכידה.

▼ תפקוד למניעת לכידה

⚠ אזהרה

- **אל תנסה לבחון את התפקוד למניעת לכידה באמצעות תחיבה מכוונת של אברי גוף. אם התפקוד למניעת לכידה לא יופעל מסיבה כלשהי, התוצאה עלולה להיות תאונה ופציעה קשה.**
- **ייתכן שהתפקוד למניעת לכידה לא יופעל אם עצמים זרים נלכדים בדלת האחורית המתרוממת לקראת סוף מהלך הסגירה שלה. היזהר שאצבעותיך, או אברי גוף אחרים, לא יילכדו.**
- **התפקוד למניעת לכידה עשוי שלא לפעול, בהתאם למבנה העצם וצורת הלכידה. היזהר שאצבעותיך, או אברי גוף אחרים, לא יילכדו.**

⚠ זהירות

- **אם התפקוד למניעת לכידה מופעל 3 פעמים בזו אחר זו, יבוטלו הפתיחה והסגירה האוטומטיות של הדלת האחורית המתרוממת החשמלית והפתיחה או הסגירה ייפסקו בצורה פתאומית. הדלת האחורית המתרוממת תיפתח או תיסגר בהתאם לגובה שבו נפסקה הפעולה האוטומטית של הדלת האחורית המתרוממת. היזהר שהדלת האחורית המתרוממת לא תפגע בראש או בפנים של מי שעומד בסמוך, ושאצבעות או פריטי מטען לא יילכדו בה.**
- **היזהר שלא ייגרם נזק לחיישני המגע. אחרת עלול התפקוד למניעת לכידה שלא לפעול.**

אם, במהלך הפתיחה או הסגירה החשמליות של הדלת האחורית המתרוממת, מתגלים בני אדם, פריטי מטען או מכשול כלשהו במסלול התנועה שלה, מושמע צליל אלקטרוני 3 פעמים והדלת האחורית המתרוממת פועלת באופן הבא:

במהלך הפתיחה של הדלת האחורית המתרוממת: הדלת האחורית המתרוממת תיסגר באופן אוטומטי.

במהלך הסגירה של הדלת האחורית המתרוממת: הדלת האחורית המתרוממת תיפתח באופן אוטומטי.

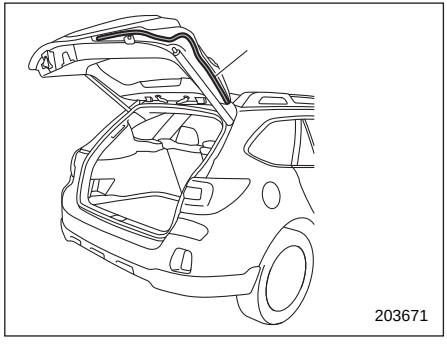

1) חיישן מגע

חיישני מגע מותקנים בשוליים השמאליים והימניים של הדלת האחורית המתרוממת. אם חיישני המגע מגלים אצבעות, פריטי מטען או מכשולים אחרים במהלך הסגירה של הדלת האחורית המתרוממת, מושמע צליל אלקטרוני 3 פעמים והדלת האחורית המתרוממת תיפתח באופן אוטומטי.

הערה

כשהדלת האחורית המתרוממת נפתחת בעקבות הפעלה של התפקוד למניעת לכידה, היא נפתחת פתיחה מלאה או עד לגובה שנשמר בזיכרון.

▼ תפקוד למניעת נפילה של הדלת האחורית המתרוממת

אם, בעת פתיחה מלאה באמצעות תפקוד הדלת האחורית המתרוממת החשמלית, הדלת האחורית המתרוממת נסגרת תחת כובד המשקל של שלג שהצטבר עליה, למשל, מושמע צליל אלקטרוני והתפקוד למניעת נפילה של הדלת המתרוממת יפעיל כוח בלימה על הדלת האחורית המתרוממת, כדי למנוע סגירה מהירה שלה.

הערה

- **אם הצטבר שלג על הדלת האחורית המתרוממת, השתמש בפעולה החשמלית של הדלת האחורית המתרוממת רק לאחר פינוי השלג.**
- **אם סוגרים את הדלת האחורית המתרוממת באופן ידני מיד לאחר שהיא נפתחה פתיחה מלאה באמצעות הפעולה החשמלית, התפקוד למניעת נפילה של הדלת האחורית המתרוממת יגלה שהדלת האחורית המתרוממת נסגרת במהירות ויפעיל כוח בלימה על הדלת האחורית המתרוממת. זו אינה תקלה.**

▼ אתחול הדלת האחורית המתרוממת החשמלית

אם המערכת מגלה תנאים חריגים כלשהם במהלך הפעולה של הדלת האחורית המתרוממת החשמלית, מושמע צליל אלקטרוני והפתיחה או הסגירה של הדלת האחורית המתרוממת החשמלית נפסקות באופן אוטומטי. במקרה זה, יש לאתחל את המערכת כדי לחדש את פעולתה התקינה באופן הבא.

▽ אם הדלת האחורית המתרוממת החשמלית סגורה

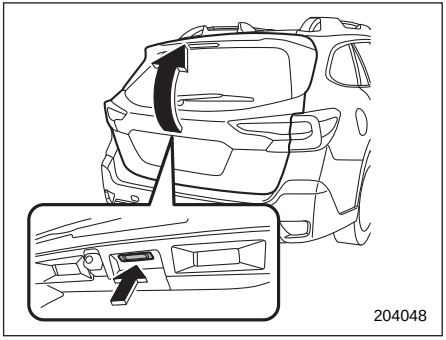

1. לחץ לחיצה ממושכת על הלחצן לפתיחת הדלת האחורית המתרוממת עד שנעילתה תשוחרר (במשך כ-5 שניות).
2. הרם את הדלת האחורית המתרוממת.
3. משוך את הדלת האחורית המתרוממת כלפי מטה עד שהיא תתחיל להיסגר באופן אוטומטי. כשהדלת האחורית המתרוממת תיסגר סגירה מלאה, המערכת תאותחל.
4. הפעל את הדלת האחורית המתרוממת החשמלית וודא שהתפקוד פועל היטב.

▽ אם הדלת האחורית המתרוממת החשמלית פתוחה

1. משוך את הדלת האחורית המתרוממת כלפי מטה עד שהיא תתחיל להיסגר באופן אוטומטי. כשהדלת האחורית המתרוממת תיסגר סגירה מלאה, המערכת תאותחל. אם הדלת האחורית המתרוממת אינה נסגרת עד תום מהלכה, המשך ללחוץ על הלחצן לפתיחת הדלת האחורית המתרוממת במשך כ-5 שניות ומשוך את הדלת האחורית המתרוממת כלפי מטה.
2. הפעל את הדלת האחורית המתרוממת החשמלית וודא שהתפקוד פועל היטב.

⚠ זהירות

אם פעולתה של הדלת האחורית המתרוממת החשמלית אינה תקינה, דאג שהרכב ייבדק במוסך. מומלץ לפנות למרכז שירות מורשה סובארו מטעם היבואן.

▼ תפקוד להפעלת הדלת האחורית המתרוממת החשמלית ללא נגיעה

התפקוד להפעלת הדלת האחורית המתרוממת החשמלית ללא נגיעה מאפשר לפתוח את הדלת האחורית המתרוממת באופן אוטומטי, באמצעות העברה של היד מעל הסמל האחורי.

ניתן לבטל את פעולת התפקוד באמצעות מתג הביטול של הפעלת הדלת האחורית

המתרוממת החשמלית ללא נגיעה. עיין בנושא "מתג הביטול של הפעלת הדלת האחורית המתרוממת החשמלית ללא נגיעה" ☜ 152.

⚠ זהירות

אין להסיר את הסמל האחורי ואין להצמיד עיטורי נוי לסמל או באזור שבו הוא מותקן. התוצאה עלולה להיות תקלה בתפקוד להפעלת הדלת האחורית המתרוממת החשמלית ללא נגיעה.

כדי לפתוח את הדלת האחורית המתרוממת באמצעות התפקוד, פעל באופן הבא.

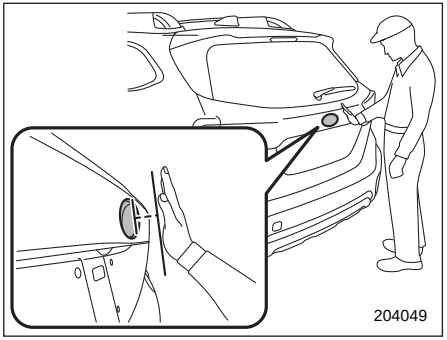

1. כשמערכת ההצתה במצב OFF, שא עמך את המפתח החכם.
2. הנע את ידך באיטיות כלפי הסמל האחורי והשאר אותה מולו עד שיושמע צליל.
3. מיד לאחר היישמע הצליל, הרחק את ידך.
4. הדלת האחורית המתרוממת תיפתח באופן אוטומטי.

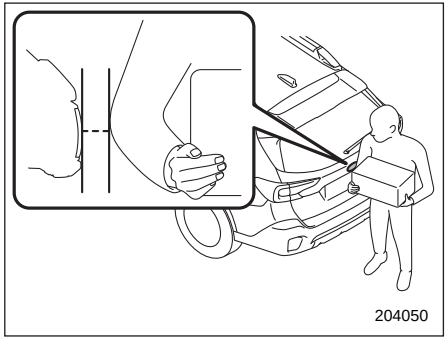

הערה

- **הדלת האחורית המתרוממת עשויה להיפתח כאשר עוברים סמוך לסמל האחורי.**
- **כאשר הדלת האחורית המתרוממת כבר פתוחה, התפקוד להפעלת הדלת האחורית המתרוממת החשמלית ללא נגיעה אינו פועל.**
- **התפקוד לא יפעל אם לפני הפתיחה האוטומטית של הדלת האחורית המתרוממת החשמלית:**
  - **לא מציבים את היד בצורה נכונה מול הסמל האחורי במשך כ-2 שניות לפחות.**
  - **נוגעים בסמל האחורי**
- **הדלת האחורית המתרוממת עשויה להיפתח באופן פתאומי אם המפתח החכם נמצא סמוך לרכב, בטווח הפעולה, במקרים הבאים:**

– **כאשר שוטפים את הרכב שטיפה ידנית או במתקן לשטיפת מכוניות.**
– **כשהרכב נמצא במקום צר ויש עצם כלשהו מאחורי הרכב.**
– **כשמתקינים מנשא בחלקו האחורי של הרכב.**
– **כשרותמים גרור.**
– **כשמסירים שלג.**

כדי למנוע הפעלה לא מכוונת של התפקוד להפעלת הדלת האחורית המתרוממת החשמלית ללא נגיעה, הרחק את המפתח החכם מטווח הפעולה או בטל את פעולת התפקוד. עיין בנושא "מתג הביטול של הפעלת הדלת האחורית המתרוממת החשמלית ללא נגיעה" ☜ 152.

- **פעולת התפקוד להפעלת הדלת האחורית המתרוממת החשמלית ללא נגיעה עשויה שלא להיות תקינה בתנאים הבאים.**
  – **כשיורד גשם כבד**
  – **כשהדלת האחורית המתרוממת מלוכלכת מאוד.**
  – **כשהרכב מכוסה בשכבה של שלג.**
  – **כשלובשים פריטי לבוש שמקשים על הגילוי של כפות הידיים והזרועות.**
  – **כשהמערכת של הרכב אינה מצליחה לגלות את תפס המפתח החכם.**

כדי לפתוח את הדלת האחורית המתרוממת במקרים אלה, לחץ על הלחצן לפתיחת הדלת האחורית המתרוממת.

▼ מתג הביטול של הפעלת הדלת האחורית המתרוממת החשמלית ללא נגיעה

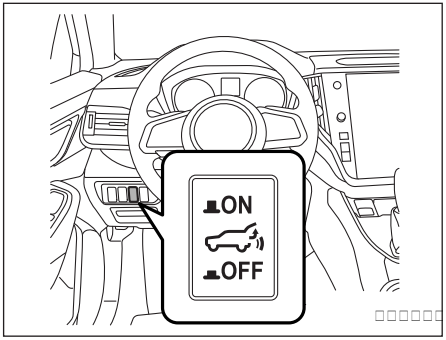

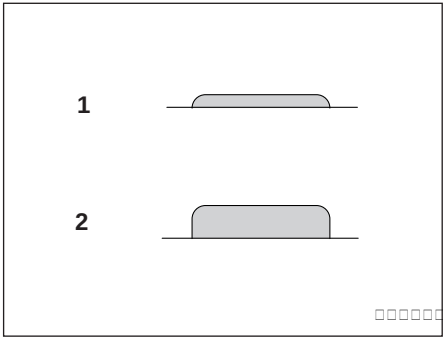

המצב של מתג הביטול של הפעלת הדלת האחורית המתרוממת החשמלית ללא נגיעה

1) פעולת התפקוד מבוטלת
2) התפקוד פעיל

בעקבות לחיצה על מתג הביטול של הפעלת הדלת האחורית המתרוממת החשמלית ללא נגיעה, פעולת התפקוד מבוטלת.

2-9. גגון שמש (אם קיים)

⚠ אזהרה

אסור להניח לאיש לתחוב ידיים, ראש, אברי גוף אחרים או חפצים כלשהם לפתח של גגון השמש. אם הרכב יעצור עצירה פתאומית, יפנה פנייה חדה או יהיה מעורב בתאונה, התוצאה עלולה להיות פציעה קשה.

כדי למנוע לכידה ופציעה קשה, הקפד למלא במדויק אחר כל ההנחיות הבאות.

- **לפני שסוגרים את גגון השמש יש לוודא שאיש אינו תוחב ידיים, ראש, אברי גוף אחרים או חפצים כלשהם שעלולים להילכד בגגון השמש.**
- **מטעמי בטיחות, בעזיבת הרכב הקפד לקחת עמך את המפתח ואל תשאיר ברכב בשום אופן ילדים ללא השגחה. ילד שנותר במכונית עלול להפעיל את גגון השמש ולהיפצע.**
- **אסור לנסות ולבדוק את התפקוד למניעת לכידה באמצעות תחיבה מכוונת של איברי גוף לפתח של גגון השמש.**

⚠ זהירות

- **אסור לשבת בשולי הפתח של גגון שמש פתוח.**
- **אם גגון השמש קפא במצב סגור כתוצאה מהצטברות שלג או בתנאים של טמפרטורה נמוכה במיוחד, אסור לנסות ולהפעיל אותו.**
- **כשסוגרים את גגון השמש בהטיה כלפי מטה, המנגנון למניעת לכידה אינו פועל. לפני שסוגרים את גגון השמש בהטיה כלפי מטה, יש להקפיד ולוודא היטב שניתן לבצע את הפעולה בצורה בטוחה.**
- **אם גגון השמש אינו נסגר יש לפנות למוסך כדי שהמערכת תיבדק, מומלץ לפנות למרכז שירות מורשה סובארו מטעם היבואן.**

לגג השמש תפקודים של הטיה והחלקה.

גגון השמש יכול לפעול רק כשמתג ההתנעה במצב ON.

■ מתגי גגון השמש

▼ הטיית גגון השמש

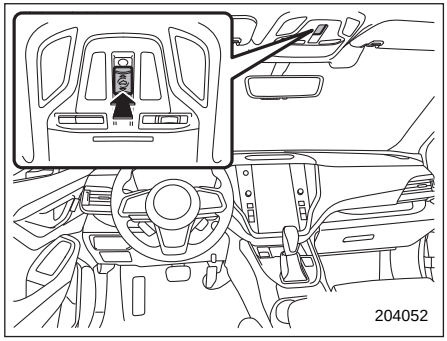

התפקוד לפתיחה של גגון השמש בהטיה כלפי מעלה יכול לפעול רק כאשר גגון השמש נסגר עד תום מהלכו. התפקוד לסגירה של גגון השמש בהטיה כלפי מטה יכול לפעול רק אם גגון השמש נפתח בהטיה כלפי מעלה.

כדי לפתוח את גגון השמש בהטיה כלפי מעלה:

לחץ והחזק את מתג גגון השמש.

כדי לסגור את גגון השמש בהטיה כלפי מטה:

החלק את גגון השמש והוסף ללחוץ קדימה על המתג של גגון השמש.

⚠ זהירות

לאחר שגגון השמש הגיע לתום מהלך ההטיה, כלפי מעלה או כלפי מטה, הרפה מהמתג. כתוצאה מהמשך לחיצה על המתג עלול להיגרם נזק לגגון השמש.

הערה

התפקוד לפעולה אוטומטית אינו פועל בהטיה כלפי מטה. כדי להטות את גגון השמש כלפי מטה יש ללחוץ על המתג לחיצה ממושכת.

▼ החלקת גגון השמש

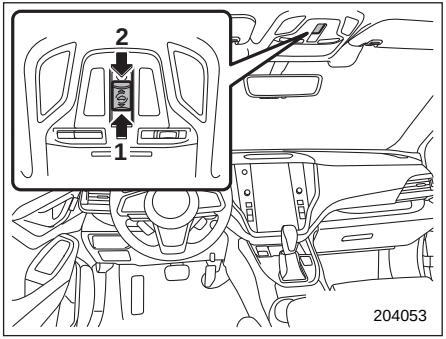

1) פתיחה
2) סגירה

כדי לפתוח את גגון השמש:

כדי להפחית רעשי רוח, כשמחליקים את המתג של גגון השמש לאחור ומחזיקים אותו במצב זה, גגון השמש נפתח ועוצר מעט לפני המצב של פתיחה מלאה.

כדי לפתוח את גגון השמש פתיחה מלאה, החלק את המתג של גגון השמש פעם נוספת.

כדי לסגור את גגון השמש:

כשמחליקים את המתג של גגון השמש לצד הסגירה ומחזיקים אותו במצב זה, גגון השמש נסגר סגירה מלאה.

כדי לעצור את גגון השמש לפני תום מהלכו, החלק את המתג של גגון השמש לאחד הכיוונים.

לאחר שטיפת המכונית או לאחר שירד גשם, לפני שפותחים את גגון השמש יש לנגב את המים מהגג כדי למנוע טפטוף של מים לתא הנוסעים.

הערה

לבטיחותך, מומלץ להימנע מנסיעה כשגגון השמש פתוח פתיחה מלאה.

▼ מנגנון למניעת לכידה

במהלך הסגירה של גגון השמש, אם מתגלה עצם שעלול להילכד בין הזגוגית של גגון השמש לבין גג הרכב, נסוג גגון השמש למצב פתוח לגמרי ונעצר שם. התפקוד למניעת לכידה עשוי לפעול גם בעקבות חבטה עזה בגגון השמש, אפילו אם לא נלכד שום גוף.

⚠ זהירות

לעולם אל תנסה לבדוק את התפקוד למניעת לכידה על-ידי הכנסת אצבעות, ידיים או חלק אחר מגופך בכוונה לתוך גגון השמש.

■ וילון להגנה מפני השמש

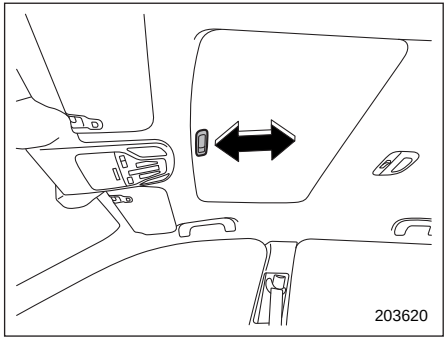

כשהווילון להגנה מפני השמש סגור ניתן להחליק את וילון השמש לפנים או לאחור בעזרת היד.

כשפותחים את גגון השמש נע הווילון להגנה מפני השמש לאחור ביחד עמו.

3-1. לחצן התנעה 158
אמצעי בטיחות 158
טווח הפעולה של מערכת לחצן ההתנעה 158
החלפת המצבים של מערכת ההצתה 158
כשתפס המפתח החכם אינו פועל היטב 159
3-2. מהבהבי חירום 160
3-3. שעונים ומחוונים 160
מד-מהירות 160
מד סל"ד 160
מד מרחק כולל 161
מד מרחק נסיעה כפול 161
מד דלק 162
מד טמפרטורת נוזל קירור המנוע 162
הגדרות לוח המחוונים 162
3-4. בקרת עצמת תאורה 163
ביטול העמעום האוטומטי 163
3-5. נוריות אזהרה וחיווי 164
נורית אזהרה וצליל אזהרה של חגורת הבטיחות 164
נורית אזהרה וצליל אזהרה של חגורת הבטיחות במושב האחורי 166
נורית אזהרה של מערכת כריות אוויר 167
נוריות חיווי לפעולה וניתוק של כרית האוויר הקדמית של הנוסע הקדמי 167
נורית חיווי תקלה (נורית בדוק מנוע) 168
נורית אזהרה לטעינת המצבר 169
נורית אזהרה ללחץ שמן 169
נורית אזהרה למפלס שמן מנוע נמוך 169
נורית אזהרת טמפרטורת שמן תיבת ההילוכים האוטומטית 170
נורית אזהרת לחץ אוויר נמוך בצמיגים (אם קיימת) ... 170
נורית אזהרה למערכת ABS 172
נורית אזהרה למערכת הבלמים (אדומה) 172
נורית אזהרה לבלם חנייה חשמלי/ נורית אזהרה למערכת הבלמים (צהובה) 173
נורית חיווי לבלם חנייה חשמלי 174
נורית חיווי להחזקת רכב אוטומטית 175
נורית אזהרה למפלס דלק נמוך 175
נורית אזהרה למהירות נסיעה (אם קיימת) 175
נורית אזהרה לדלת פתוחה 175
נורית אזהרה 'מכסה תא המנוע פתוח' 176
נורית אזהרה למפלס נוזל השטיפה של השמשה הקדמית 176
נורית אזהרה להנעה לכל הגלגלים 176
נורית אזהרה להגה כוח 176
נורית אזהרה למערכת בקרה דינמית של הרכב/נורית חיווי פעולה למערכת בקרה דינמית של הרכב 177
נורית חיווי ניתוק מערכת בקרה דינמית של הרכב 178
צלילי אזהרה ונורית אזהרה של המערכת להפעלה ללא מפתח עם לחצן התנעה 178
נורית חיווי למשבת מנוע 183
נורית חיווי למערכת SI-DRIVE 183
מחוון מצב ידית ההילוכים/מצב ההילוך 183
נורית חיווי לבקרת שיוט (אם קיימת) 184
נוריות חיווי למאותתי פנייה 184
נורית חיווי לאורות גבוהים 184
נורית אזהרה לאלומת נהיגה מסתגלת (צהובה, אם קיימת)/נורית חיווי לאלומת נהיגה מסתגלת (ירוקה, אם קיימת) 184
נורית אזהרה לכוונון אוטומטי של גובה אלומת הפנסים הראשיים 184
נורית אזהרה לאורות ראשיים עם נורות LED 185

נורית חיווי לניתוק המערכת של הפנסים הראשיים המגיבים לסיבוב ההגה (אם קיימת).....185
חיווי אזהרה לפנסים ראשיים המגיבים לסיבוב ההגה (אם קיימים).....185
נורית חיווי פנסים ראשיים.....185
נורית חיווי לפנסי ערפל קדמיים.....185
נורית חיווי אור ערפל אחורי.....185
נורית אזהרה למערכת Auto Start Stop (צהובה).....185
נורית חיווי לניתוק מערכת Auto Start Stop.....185
נורית חיווי למערכת Auto Start Stop (ירוקה).....186
'לא התגלתה פעילות' של מערכת Auto Start Stop.....186
מחוון מצב-X.....186
נורית חיווי בקרת נסיעה במורד.....186
נורית אזהרה למערכת של סובארו לגילוי רכב מאחור (אם קיימת).....186
נורית חיווי לניתוק המערכת של סובארו לגילוי רכב מאחור (אם קיימת).....187
נורית אזהרה לקרח על הכביש.....187
נורית אזהרה של מערכת RAB (אם קיימת).....187
נורית חיווי לניתוק של מערכת RAB (אם קיימת).....187
נורית האזהרה של מסנן החלקיקים במנוע בנזין (אם קיים).....187
נורית לחיווי פעולה של המערכת לניטור הנהג (ירוקה) (אם קיימת).....188
נורית אזהרה של המערכת לניטור הנהג (צהובה) (אם קיימת).....188
נורית חיווי לניתוק של המערכת לניטור הנהג (אם קיימת).....188
נורית חיווי להפסקת פעולה זמנית של המערכת לניטור הנהג (אם קיימת).....188
נורית חיווי לניתוק ההתראה הקולית של הסונאר (אם קיימת).....188

3-6. צג בלוח המחוונים (LCD צבעוני).....188
הפעלה בסיסית.....189
מסך הכניסה (אנימציית פתיחה) ומסך הפרידה (אנימציית סיום).....190
מסך אזהרה.....190
מסך מידע בלוח המחוונים.....190
מסך חיוויים.....192
מסכים בסיסיים.....193
מסך מד מהירות דיגיטלי.....196

3-7. צג מידע מרכזי.....196
תפקודים.....196
מסך פתיחה.....197
מסך פרידה.....197
מסך של הודעה מתפרצת.....197
הפעלת מסך המגע.....198
בדגמים עם צג בגודל 11.6 אינץ' (אם קיים).....198
דגמים עם שני צגים בגודל 7.0 אינץ' (אם קיימים).....221

3-8. שעון.....233
כוונון השעון באופן ידני.....233
כוונון השעון באופן אוטומטי.....234

3-9. מתג בקרת אורות.....235
אורות ראשיים.....236
החלפת אור גבוה/נמוך (עמעם).....237
הבהוב בפנסים הראשיים.....238
מערכת תאורת נסיעה ביום.....238

3-10. פנסים ראשיים המגיבים לסיבוב ההגה (SRH, אם התפקוד קיים).....239

3-11. אלומת נהיגה מסתגלת (ADB) (אם קיימת)...240
כיצד להשתמש בתפקוד ADB 240
כיצד להחליף בין האלומות באופן ידני..... 241
תנאים למעבר אוטומטי בין מצבי אלומה גבוהה,
אלומה נמוכה ו-ADB..... 241
עצות לגבי תפקוד ADB..... 241
3-12. כוונון גובה אלומת הפנסים הראשיים.....243
3-13. מתג פנסי ערפל 243
מתג פנס ערפל קדמי 243
מתג פנס ערפל אחורי 244
3-14. ידית מאותתי הפנייה 245
איתות למעבר נתיב בנגיעה בודדת..... 245
3-15. מגבים ומתז 245
מתגי מגבי השמשה הקדמית והמתזים 248
מתג המגב והמתז של השמשה האחורית..... 249
3-16. מתז האורות הראשיים 251
3-17. מפשיר אדים ומפשיר קרח 251
3-18. מראות 253
מראה פנימית (ללא תפקוד עמעום אוטומטי,
אם קיימת) 253
מראה בעלת עמעום אוטומטי (אם קיימת)..... 253
מראות חיצוניות..... 254
3-19. גלגל הגה מתכוונן לגובה ולמרחק.....257
3-20. מערכת מחמם גלגל ההגה (אם קיימת).....258
3-21. צופר 259

3-1. לחצן התנעה

■ אמצעי בטיחות

עיין בנושא "אמצעי בטיחות" ☜ 116.

■ טווח הפעולה של מערכת לחצן ההתנעה

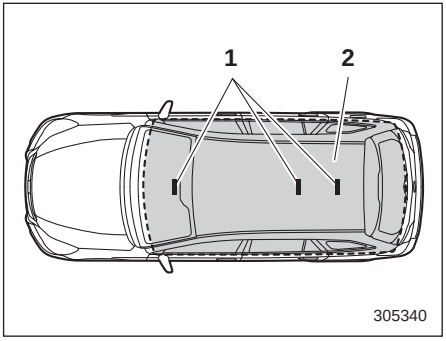

1) אנטנות
2) טווח הפעולה

הערה

- **אם המערכת אינה מזהה את תפס המפתח החכם בטווח הפעולה של האנטנות שברכב, לא ניתן להפעיל את לחצן ההתנעה ולא ניתן להתניע את המנוע.**
- **גם כאשר תפס המפתח החכם נמצא מחוץ לרכב, אם הוא נמצא קרוב מדי לחלונות, ייתכן שניתן יהיה להעביר את מערכת ההצתה למצב ON או להתניע את המנוע.**
- **אין להניח את תפס המפתח החכם במקומות הבאים. ייתכן שלא ניתן יהיה להפעיל את לחצן ההתנעה ולהתניע את המנוע.**
  - **על לוח המכשירים**
  - **על הרצפה**
  - **בתא הכפפות**
  - **בתאים שבדלתות**
  - **על המושב האחורי**
  - **בפינת אזור המטען**
- **בעת הפעלת לחצן ההתנעה או התנעת המנוע, אם הסוללה של תפס המפתח החכם התרוקנה, בצע את הנוהל המתואר בנושא "תפס המפתח החכם - אם תפס המפתח החכם אינו פועל היטב" עמוד ☜ 442. במקרה זה, החלף את הסוללה. עיין בנושא "החלפת הסוללה של תפס המפתח החכם" ☜ 497.**

■ החלפת המצבים של מערכת ההצתה

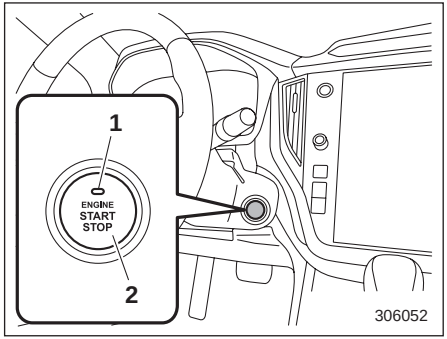

1) נורית חיווי פעולה
2) לחצן התנעה

המצב של מתג ההתנעה משתנה בעקבות כל לחיצה על לחצן ההתנעה.

1. שב במושב הנהג כשתפס המפתח החכם עמך.
2. ודא שידית בורר ההילוכים במצב P.
3. לחץ על לחצן ההתנעה מבלי ללחוץ על דוושת הבלם. בעקבות כל לחיצה על לחצן ההתנעה יוחלף המצב של מערכת ההצתה, לפי הסדר הבא: OFF, ACC, ON ו-OFF. כשהמנוע דומם ולחצן ההתנעה במצב ACC או ON, נורית חיווי הפעולה של לחצן ההתנעה מאירה בצבע כתום.

מצב מתג לחצן ההתנעה	צבע הנורית	פעולה
OFF	כבויה	המתח מנותק.
ACC	כתום	ניתן להשתמש באביזרים החשמליים הבאים: מערכת שמע ושקע כוח.
ON (מחובר)	כתום (כשהמנוע מדומם)	ניתן להשתמש בכל האביזרים החשמליים.
	כבויה (כשהמנוע פועל)	

⚠ זהירות

- **כדי למנוע פריקה של מצבר הרכב, אסור להותיר את מתג לחצן ההתנעה במצב "ON" או במצב "ACC" למשך פרק זמן ארוך.**
- **כדי למנוע תקלה, הקפד לשמור על אמצעי הזהירות הבאים.**
  - **אסור לשפוך משקאות או נוזלים אחרים על לחצן ההתנעה.**
  - **אסור לגעת במתג לחצן ההתנעה ביד מלוכלכת בשמן או במזהמים אחרים.**
- **אם הפעולה של לחצן ההתנעה אינה חלקה, הפסק מיד את הפעולה. מומלץ לפנות מיד למרכז שירות מורשה סובארו מטעם היבואן.**
- **אם נורית חיווי הפעולה אשר מותקנת בלחצן ההתנעה אינה מאירה למרות שהתאורה של לוח המכשירים פועלת, דאג שהרכב ייבדק במרכז שירות מורשה סובארו מטעם היבואן.**
- **אם הרכב עמד זמן ממושך כשהוא חשוף לקרינת השמש, פני השטח של לחצן ההתנעה עלולים להתחמם. היזהר שלא להיכוות.**

הערה

- **בעת הפעלת לחצן ההתנעה, לחץ אותו בחזקה עד קצה מהלכו.**
- **אם לוחצים על לחצן ההתנעה לחיצה מהירה מדי, ייתכן שמערכת ההצתה לא תעבור למצב ON או OFF.**
- **אם נורית החיווי של מתג לחצן ההתנעה מהבהבת בצבע ירוק כשלוחצים על לחצן ההתנעה, ההגה נעול. במקרה זה, לחץ על לחצן ההתנעה תוך כדי סיבוב של גלגל ההגה שמאלה וימינה.**

▼ תפקוד מניעת התרוקנות המצבר

כאשר משאירים את לחצן ההתנעה במצב ON או ACC למשך כשעה, עוברת מערכת ההצתה באופן אוטומטי למצב OFF כדי למנוע את התרוקנות המצבר. תפקוד זה מופעל כשידית בורר ההילוכים במצב P.

■ כשתפס המפתח החכם אינו פועל היטב

עיין בנושא "תפס המפתח החכם - אם תפס המפתח החכם אינו פועל היטב" ☞ 442.

3-2. מהבהבי חירום

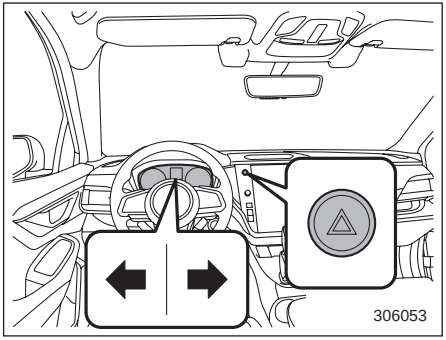

מהבהב החירום משמש להזהיר נהגים אחרים כאשר עליך להחנות את מכוניתך בתנאי חירום. מהבהב החירום פועל בכל מצב של מתג ההתנעה.

כדי להפעיל את מהבהב החירום, לחץ על מתג מהבהב החירום הנמצא בלוח המכשירים. כל מאותתי הפנייה, וגם נוריות החיווי של מאותתי הפנייה, יהבהבו. כדי להפסיק את הפעולה של מהבהבי החירום, לחץ על הלחצן לחיצה נוספת.

הערה

- **כאשר מהבהבי החירום מופעלים, מהבהבי הפנייה לא יפעלו.**
- **אם לוחצים על דוושת הבלם באופן פתאומי, מהבהבי החירום עשויים להבהב בקצב מהיר. לפרטים, עיין בנושא "איתות על עצירת חירום" ☜ 322.**

3-3. שעונים ומחוונים

הערה

בחלק מהשעונים והמחוונים בלוח המחוונים מופיע המידע על צג גביש נוזלי (LCD). ייתכן שתתקשה להבחין במידע שעל צגים אלה כאשר תרכיב משקפי שמש בעלות עדשות מקטבות (פולרואיד).

■ מד-מהירות

מד המהירות מראה את מהירות הרכב.

הערה

ניתן להפעיל או לבטל את התנועה הראשונית של מחוגי המדים והמחוונים כשמעבירים את מערכת ההצתה למצב ON.

לפרטים, עיין בנושא "הגדרות כלליות" ☜ 204 (בדגמים בעלי צג בגודל 11.6 אינץ') או בנושא "הגדרות כלליות" ☜ 222 (בדגמים בעלי שני צגים בגודל 7.0 אינץ').

▼ צליל התראת מהירות (אם קיים)

כשמהירות הנסיעה עולה על 120 קמ"ש לערך, מושמע צליל ונורית ההתראה למהירות הנסיעה מהבהבת בלוח המחוונים.

■ מד סל"ד

מד הסל"ד מציג את מהירות המנוע באלפי סיבובים לדקה.

⚠ זהירות

אסור להפעיל את המנוע כאשר מחוג מד הסל"ד בתחום האדום. בתחום זה מנתקת יחידת הבקרה של המנוע את הזרקת הדלק כדי להגן על המנוע מפני סל"ד גבוה מדי. לאחר שמהירות המנוע תרד אל מתחת לתחום האדום, ישוב המנוע לפעול כרגיל.

הערה

ניתן להפעיל או לבטל את התנועה הראשונית של מחוגי המדים והמחוונים כשמעבירים את מערכת ההצתה למצב ON.

לפרטים, עיין בנושא "הגדרות כלליות" ☜ 204 (בדגמים בעלי צג בגודל 11.6 אינץ') או בנושא "הגדרות כלליות" ☜ 222 (בדגמים בעלי שני צגים בגודל 7.0 אינץ').

■ מד מרחק כולל

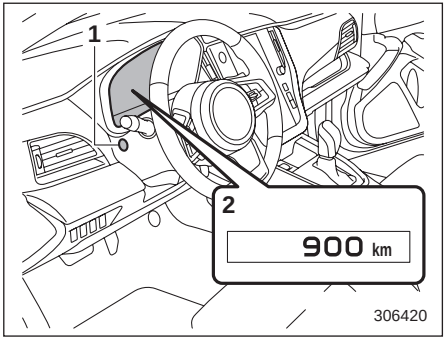

1) מתג איפוס מד מרחק הנסיעה
2) מד מרחק כולל

מחוון זה מציג את מד המרחק כאשר מערכת ההצתה במצב ON.

המחוון מציג את המרחק הכולל שעברה הרכב.

הערה

בעקבות לחיצה על מתג איפוס מד מרחק הנסיעה כאשר מערכת ההצתה במצב OFF או ACC, נדלקת תצוגת מד המרחק הכולל/מד מרחק הנסיעה. התצוגה נעלמת אם לא מפעילים את מתג איפוס מד מרחק הנסיעה במשך כ-10 שניות.

■ מד מרחק נסיעה כפול

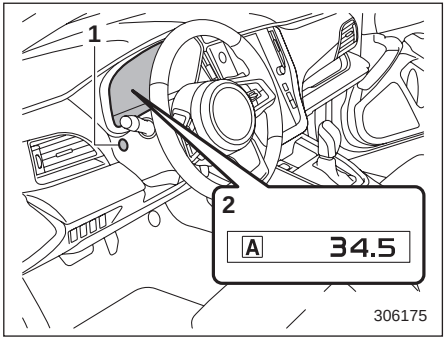

1) מתג איפוס מד מרחק הנסיעה
2) מד מרחק נסיעה

למד מרחק הנסיעה הכפול שתי תצוגות נפרדות שמופיעות כאשר מערכת ההצתה במצב ON.

מד מרחק הנסיעה מראה את המרחק שעבר הרכב מאז שמד מרחק הנסיעה אופס.

באמצעות לחיצה על מתג איפוס מד מרחק הנסיעה ניתן להחליף את התצוגה לפי הסדר הבא.

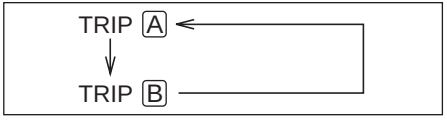

כדי לאפס את מד מרחק הנסיעה, בחר במד מרחק הנסיעה A או במד מרחק הנסיעה B, ולחץ לחיצה ממושכת על מתג איפוס מד מרחק הנסיעה.

⚠ זהירות

מטעמי בטיחות, אין לשנות את התצוגה בזמן נהיגה מפני שהדבר עלול לגרום לתאונה.

הערה

- **אם מנתקים את החיבור בין לוח המחוונים לבין המצבר מכל סיבה שהיא, כגון תחזוקה למכונית או החלפת נתיך, המידע הרשום במד מרחק הנסיעה יימחק.**
- **ניתן לעבור בין מד מרחק הנסיעה A למד מרחק נסיעה B כאשר מד המרחק הכולל/מד מרחק נסיעה מואר. כמו כן, אפשר לאפס את מד מרחק הנסיעה בלחיצה ממושכת על מתג איפוס מד מרחק הנסיעה.**
- **בעקבות לחיצה על מתג איפוס מד מרחק הנסיעה כאשר מערכת ההצתה במצב OFF או ACC, נדלקת תצוגת מד המרחק הכולל/מד מרחק הנסיעה. התצוגה נעלמת אם לא מפעילים את מתג איפוס מד מרחק הנסיעה במשך כ-10 שניות.**

■ מד דלק

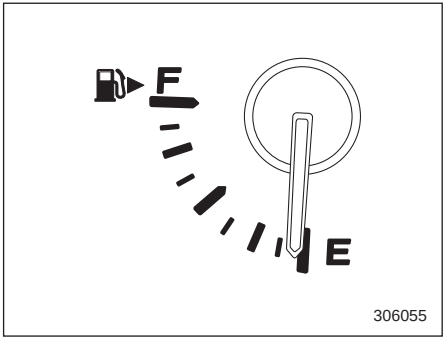

מד הדלק מראה בקירוב את כמות הדלק שנותרה במיכל הדלק.

כשמערכת ההצתה נמצאת במצב "OFF" או במצב "ACC", המחוג של מד הדלק מורה על "E" גם אם יש דלק במיכל.

המחוג עשוי לנוע קלות בשל תנודות הדלק במיכל (למשל בבלימה, בפנייה או בהאצה).

הערה

- **הסימון "►⛽" מופיע במד הדלק. הוא מציין שמכסה פתח התדלוק נמצא בצד ימין של הרכב.**
- **כשמערכת ההצתה במצב OFF או ACC, בעקבות לחיצה על מתג איפוס מד מרחק הנסיעה מואר מד הדלק ומראה את כמות הדלק שנותרה במיכל.**

התצוגה נעלמת אם לא מפעילים את מתג איפוס מד מרחק הנסיעה במשך כ-10 שניות.

■ מד טמפרטורת נוזל קירור המנוע

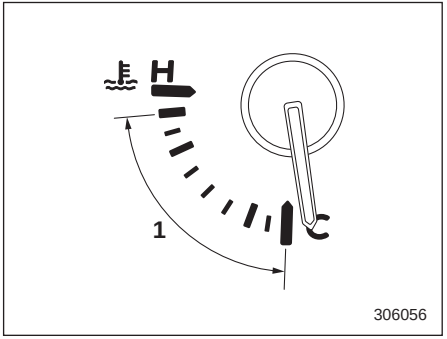

1) תחום פעולה רגיל

מד הטמפרטורה מורה על טמפרטורת נוזל הקירור של המנוע כשמערכת ההצתה במצב "ON".

הטמפרטורה עליה מורה המחוג משתנה בהתאם לטמפרטורה החיצונית ותנאי הנהיגה.

מומלץ לנהוג במהירות מתונה עד שהמחוג של מד הטמפרטורה יתקרב לאמצע התחום. המנוע פועל בצורה אופטימלית כשהמחוג של מד הטמפרטורה נמצא בתחום הטמפרטורה הזה. כל עוד המנוע לא התחמם די הצורך, יש להימנע מהפעלת המנוע בסל"ד גבוה.

⚠ זהירות

אם המחוג חורג מתחום הפעולה הרגיל, עצור את הרכב במקום בטוח בהקדם האפשרי.

עיין בנושא "התחממות יתר של המנוע" ☜ 437.

הערה

אם לוחצים על מתג איפוס מד מרחק הנסיעה בזמן שמערכת ההצתה במצב OFF או במצב ACC, מד טמפרטורת נוזל קירור המנוע מואר ומציין את הטמפרטורה של נוזל הקירור. התצוגה נעלמת אם לא מפעילים את מתג איפוס מד מרחק הנסיעה במשך כ-10 שניות.

■ הגדרות לוח המחוונים

את ההגדרות של לוח המחוונים ניתן לקבוע בצג המידע המרכזי. לפרטים, בצע את הנוהל המתואר בנושא "הגדרות כלליות" ☜ 204 (בדגמים בעלי צג בגודל 11.6 אינץ') או בנושא "הגדרות כלליות" ☜ 222 (בדגמים בעלי שני צגים בגודל 7.0 אינץ').

3-4. בקרת עצמת תאורה

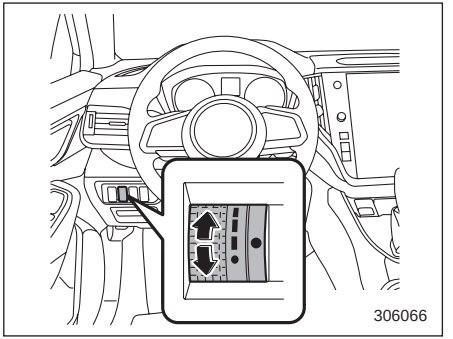

התאורה של לוח המחוונים וצג המידע המרכזי מעומעמת בתנאים הבאים.

- כשמתג התאורה נמצא במצב "≡DOG" או במצב "D≡" והסביבה חשוכה.
- מתג התאורה נמצא במצב AUTO והפנסים הראשיים מאירים באופן אוטומטי.

ניתן לכוון את עצמת התאורה כדי לשפר את הראות.

כדי להגביר את עצמת התאורה סובב את חוגת הבקרה כלפי מעלה.

כדי להפחית את עצמת התאורה סובב את חוגת הבקרה כלפי מטה.

הערה

- **בעקבות סיבוב של כפתור הבקרה כלפי מעלה עד תום מהלכו נקבעת עצמת תאורה מרבית, והתאורה של לוח המכשירים אינה מתעמעמת באופן אוטומטי.**
- **עצמת התאורה שנקבעה אינה מתבטלת גם כשמעבירים את מערכת ההצתה למצב OFF.**
- **אופן הפעולה של עצמת התאורה משתנה בהתאם למצב של ההגדרה Brightness Dial (חוגת הבקרה של עצמת התאורה) בצג המידע המרכזי - מופעלת או מנותקת. למידע על אופן הפעולה, עיין בטבלה הבאה.**

ההגדרה Brightness Dial (חוגת הבקרה של עצמת התאורה) מופעלת.

הפריט	לוח מחוונים	צג מידע מרכזי
כפתור בקרה	זמין	זמין
ההגדרה Brightness (בהירות) בצג המידע המרכזי	לא זמינה	לא זמינה

ההגדרה Brightness Dial (חוגת הבקרה של עצמת התאורה) מנותקת.

הפריט	לוח מחוונים	צג מידע מרכזי
כפתור בקרה	זמין	לא זמין
ההגדרה Brightness (בהירות) בצג המידע המרכזי	לא זמין	זמין

לפרטים על ההפעלה והניתוק של ההגדרה Brightness Dial (חוגת הבקרה של עצמת התאורה), עיין בנושא "הגדרות כלליות" ☜ 204 (בדגמים בעלי צג בגודל 11.6 אינץ') או בנושא "הגדרות כלליות" ☜ 222 (בדגמים בעלי שני צגים בגודל 7.0 אינץ').

■ ביטול העמעום האוטומטי

כשהתאורה החיצונית חזקה, נקבעת עצמת תאורה מרבית, גם אם כוונה עצמת תאורה אחרת באמצעות כפתור הבקרה. במקרה זה, לא ניתן לשנות את עצמת התאורה באמצעות כפתור הבקרה. כשהתאורה החיצונית חלשה, ניתן לעמעם את התאורה כמתואר לעיל.

במוסך ניתן להפעיל את התפקוד של ביטול העמעום האוטומטי או לבטל את פעולתו, וגם לכוונן את הרגישות. מומלץ לפנות למרכז שירות מורשה סובארו מטעם היבואן.

3-5. נוריות אזהרה וחיווי

כשמעבירים את מערכת ההצתה למצב ON, חלק מנוריות האזהרה והחיווי נדלקות רגעית ולאחר מכן נכבות. מצב זה מאפשר את בדיקת פעולתן של הנוריות.

הפעל את בלם החנייה והעבר את מערכת ההצתה למצב ON. לצורך בדיקת הפעולה יידלקו הנוריות הבאות ויכבו לאחר מספר שניות או לאחר התנעת המנוע:

: נורית אזהרה של חגורת הבטיחות (נורית האזהרה של חגורת הבטיחות כבית רק כשהנהג חוגר את חגורת הבטיחות.)

: נורית אזהרה לחגורת הבטיחות של הנוסע הקדמי (נורית האזהרה של חגורת הבטיחות כבית רק לאחר שהנוסע הקדמי חוגר את חגורת הבטיחות).

: נורית אזהרה של מערכת כריות אוויר

: נורית אזהרה של חגורת הבטיחות במושב האחורי (אם קיימת)

/ ON: נורית חיווי לפעולה של כרית האוויר הקדמית של הנוסע הקדמי

OFF/: נורית חיווי לניתוק של כרית האוויר הקדמית של הנוסע הקדמי

: נורית חיווי תקלה (נורית בדוק מנוע)

: נורית אזהרה לטעינת המצבר

: נורית אזהרה ללחץ שמן

ABS: נורית אזהרה למערכת ABS

: נורית אזהרה למערכת בקרה דינמית של הרכב/נורית חיווי פעולה למערכת בקרה דינמית של הרכב

OFF: נורית חיווי ניתוק מערכת בקרה דינמית של הרכב

: נורית אזהרה למערכת הבלמים (אדומה)

: נורית אזהרה לבלם חנייה חשמלי/ נורית אזהרה למערכת הבלמים (צהובה)

P: נורית חיווי לבלם חנייה חשמלי

: נורית אזהרה להגה כוח

: נורית חיווי לבקרת שיוט (אם קיימת)

: נורית אזהרת לחץ אוויר נמוך בצמיגים (אם קיים)

: נורית אזהרה למפלס דלק נמוך

: נורית אזהרה לכוונון אוטומטי של גובה אלומת הפנסים הראשיים

A: נורית אזהרה של מערכת Auto Start Stop (צהובה)

אם נורית כלשהי אינה נדלקת, אזי הנורית שרופה או שקיימת תקלה במערכת הקשורה אליה.

מומלץ להתייעץ עם מוסך לגבי התיקון. אנו ממליצים לפנות למרכז שירות מורשה סובארו מטעם היבואן.

■ נורית אזהרה וצליל אזהרה של חגורת הבטיחות

הערה

אם התקן האזהרה של חגורות הבטיחות במכוניתך אינו פועל כפי שתואר לעיל, ייתכן והוא אינו תקין. דאג שההתקן ייבדק, ובמידת הצורך יתוקן, במוסך. מומלץ לפנות למרכז שירות מורשה סובארו מטעם היבואן.

▼ התקן אזהרה לחגורת הבטיחות של הנהג

מכוניתך מצוידת בהתקן אזהרה לחגורת הבטיחות של הנהג.

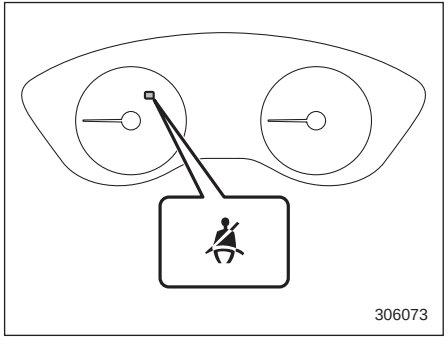

נורית אזהרה לחגורת הבטיחות של הנהג

כשמעבירים את מערכת ההצתה למצב ON, התקן זה מזכיר לנהג לחגור את חגורות הבטיחות שלו באמצעות נורית אזהרה שמאירה בלוח המחוונים.

אם הרכב נוסע במהירות שאינה עולה על כ-20 קמ״ש, והנהג אינו חוגר את חגורת הבטיחות, תאיר נורית האזהרה באופן קבוע.

אם הרכב מגיע למהירות של כ-20 קמ״ש והנהג אינו חוגר את חגורת הבטיחות, נורית האזהרה מהבהבת ומושמע צליל. אם הנהג חוגר את חגורת הבטיחות בשלב זה, נורית האזהרה תחדל מלהבהב והזמזם יפסיק לפעול.

מצב זה יימשך כ-2 דקות. אם גם לאחר 2 דקות בקירוב הנהג עדיין אינו חוגר את חגורת הבטיחות, נורית האזהרה תחדל מלהבהב וצליל הזמזם ייפסק. עם זאת, נורית האזהרה תמשיך להאיר בצורה רציפה עד שהנהג יחגור את חגורת הבטיחות.

▼ התקן אזהרה לחגורת הבטיחות של הנוסע הקדמי (אם קיים)

הרכב מצויד בהתקן אזהרה לחגורת הבטיחות של הנוסע הקדמי.

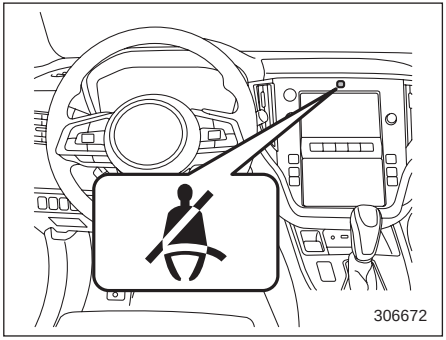

נורית אזהרה לחגורת הבטיחות של הנוסע הקדמי (בדגמים עם שני צגים בגודל 7.0 אינץ׳)

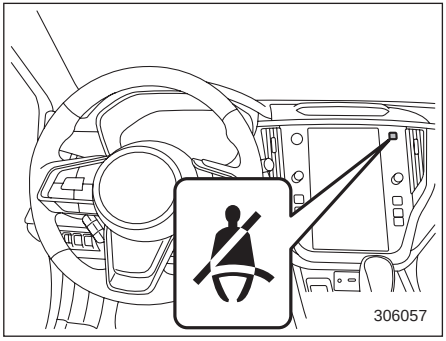

נורית אזהרה לחגורת הבטיחות של הנוסע הקדמי (בדגמים עם צג בגודל 11.6 אינץ׳)

כאשר מתג ההתנעה מועבר למצב ON, התקן זה מדליק נורית אזהרה במקום המתואר באיור כדי להזכיר לנוסע הקדמי שעליו לחגור את חגורת הבטיחות.

אם הרכב נוסע במהירות שאינה עולה על כ-20 קמ״ש, והנוסע הקדמי אינו חוגר את חגורת הבטיחות, נורית האזהרה תידלק ותמשיך להאיר באופן קבוע.

אם הרכב מגיע למהירות של כ-20 קמ״ש והנוסע הקדמי אינו חוגר את חגורת הבטיחות, נורית האזהרה מהבהבת ומושמע צליל.

אם הנהג חוגר את חגורת הבטיחות בשלב זה, נורית האזהרה תחדל מלהבהב והזמזם יפסיק לפעול.

⚠ אזהרה

- **על הנהג לוודא שכל הנוסעים חגרו היטב את חגורות הבטיחות שלהם, מפני שמערכת האזהרה של חגורות הבטיחות עלולה שלא לגלות נוסעים בתנאים הבאים.**
  - **כשמשתמשים, למשל, בכריות או במערכות ריסון לילדים.**
  - **כשילד או מבוגר קטן-ממדים יושבים במושב.**
- **הקפד על אמצעי הזהירות הבאים. אחרת פעולתה של כרית האוויר הקדמית של הנוסע הקדמי לא תהיה תקינה ותיתכן תקלה במערכת.**
  - **אסור לחבוט בחוזקה על מושב הנוסע הקדמי.**

- **אין לאפשר לנוסעים מאחור להניח את רגליהם בין גב המושב הקדמי לבין כרית המושב הקדמי.**
- **אסור לתחוב חפצים בין גב המושב הקדמי לבין כרית המושב.**
- **יש להיזהר שלא יישפכו נוזלים על מושב הנוסע הקדמי. יש לנגב מיד נוזלים שנשפכו.**
- **אסור להסיר את מושב הנוסע הקדמי או לפרק אותו.**
- **אסור להניח אף חפץ (דוגמת נעליים או מטרייה) מתחת למושב הנוסע הקדמי.**

הערה

- **אם חגורות הבטיחות של הנהג ושל הנוסע אינן נחגרות בו-זמנית (אם חגורה אחת נחגרת מוקדם יותר או מאוחר יותר באופן משמעותי מהשנייה), הזמזם עשוי לפעול זמן רב יותר (10 שניות לכל היותר).**
- **מערכת האזהרה של חגורות הבטיחות במושב הנוסע הקדמי מזהה את הנוסע על-פי המשקל המופעל על המושב. לפיכך, אם מניחים חפץ כבד על המושב הקדמי, תפעל מערכת האזהרה לחגירת חגורת הבטיחות אפילו אם אף אחד אינו יושב במושב הנוסע הקדמי.**

אם גם לאחר 2 דקות בקירוב הנוסע עדיין אינו חוגר את חגורת הבטיחות, נורית האזהרה תחדל מלהבהב וצליל הזמזם ייפסק. עם זאת, נורית האזהרה תמשיך להאיר בצורה רציפה כל עוד חגורת הבטיחות המתאימה אינה נחגרת.

■ נורית אזהרה וצליל אזהרה של חגורת הבטיחות במושב האחורי

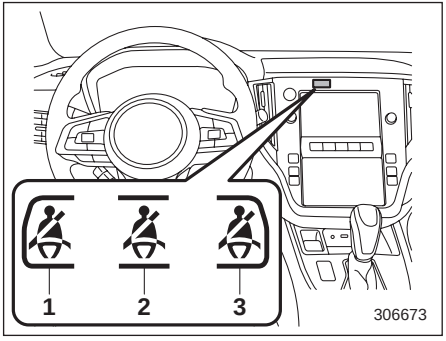

נורית אזהרה של חגורת הבטיחות במושב האחורי (בדגמים עם שני צגים בגודל 7.0 אינץ')

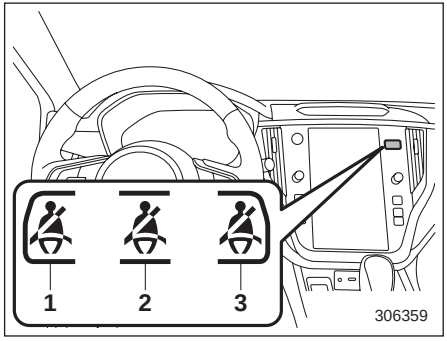

נורית אזהרה של חגורת הבטיחות במושב האחורי (בדגמים עם צג בגודל 11.6 אינץ')

1) מקום ישיבה אחורי (שמאלי)
2) מקום ישיבה אחורי (מרכזי)
3) מקום ישיבה אחורי (ימני)

נורית האזהרה מותקנת כמוצג באיור. הן מאירות כדי לציין באיזה מקומות ישיבה מאחור לא חוגרים את חגורות הבטיחות.

⚠ אזהרה

- **על הנהג לוודא שכל הנוסעים חגרו היטב את חגורות הבטיחות שלהם, מפני שמערכת האזהרה של חגורות הבטיחות עלולה שלא לגלות נוסעים בתנאים הבאים.**
  - **כשמשתמשים, למשל, בכריות או במערכות ריסון לילדים**

- כשילד או מבוגר קטן-ממדים יושבים במושב
- הקפד על אמצעי הזהירות הבאים.
- אסור לחבוט בחוזקה על מושב הנוסע האחורי.
- כשחפצים מונחים על המושב, אסור לקפל את גב המושב קדימה.
- יש להיזהר שלא יישפכו נוזלים על המושב האחורי. יש לנגב מיד נוזלים שנשפכו.
- אסור להסיר את המושב האחורי או לפרק אותו.

הערה

מערכת האזהרה של חגורות הבטיחות במושב האחורי מזהה את הנוסע על-פי המשקל המופעל על המושב. לפיכך, אם מניחים חפץ כבד על המושב הקדמי, תפעל מערכת האזהרה לחגירת חגורת הבטיחות אפילו אם אף אחד אינו יושב במושב הנוסע הקדמי.

■ נורית אזהרה של מערכת כריות אוויר

⚠ אזהרה

כשנורית האזהרה מתריעה על תקלה באחד האופנים המתוארים להלן, ייתכן שיש תקלה במותחני-הקדם של חגורות הבטיחות ו/או במערכת כריות האוויר.

- נורית האזהרה מהבהבת או מרצדת
- נורית האזהרה אינה מאירה כאשר מעבירים את מערכת ההצתה בפעם הראשונה למצב ON
- נורית האזהרה מאירה ברציפות
- נורית האזהרה מאירה בזמן הנסיעה

הבא מיד את הרכב למוסך כדי שהמערכת תיבדק. מומלץ לפנות למרכז שירות מורשה סובארו מטעם היבואן. אם מותחני הקדם של חגורות הבטיחות, מותחני הקדם של חגורות המותן ו/או מערכת כריות SRS לא ייבדקו ויתוקנו כהלכה, ייתכן שהם לא יתפקדו כנדרש (לדוגמה, כריות האוויר SRS עלולות להתנפח בהתנגשויות קלות מאוד או לא להתנפח בהתנגשות חמורה), ועקב כך יגדל הסיכון לפציעה.

לפרטים על הרכיבים המנוטרים על ידי נורית ההתראה, עיין בנושא "בקרי מערכת כריות האוויר" ☞ 110.

■ נוריות חיווי לפעולה וניתוק של כרית האוויר הקדמית של הנוסע הקדמי

הערה

לפרטים על תנאי הפעולה של כריות האוויר, עיין בנושא "כריות אוויר" ☞ 93.

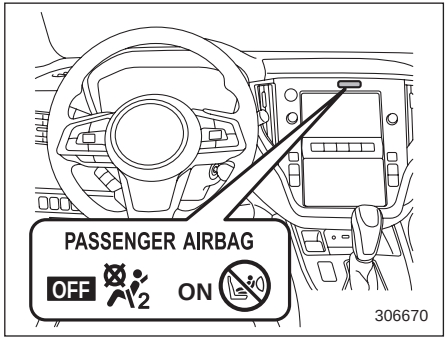

בדגמים עם שני צגים בגודל 7.0 אינץ'

ON: נורית חיווי לפעולה של כרית האוויר הקדמית של הנוסע הקדמי

OFF: נורית חיווי לניתוק של כרית האוויר הקדמית של הנוסע הקדמי

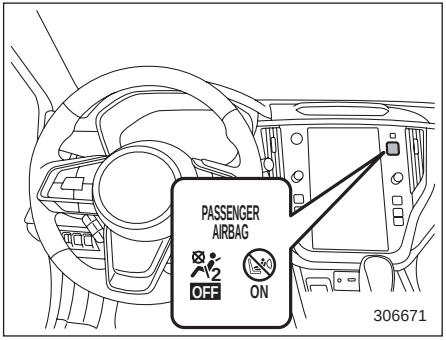

בדגמים עם צג בגודל 11.6 אינץ'

ON: נורית חיווי לפעולה של כרית האוויר הקדמית של הנוסע הקדמי

OFF: נורית חיווי לניתוק של כרית האוויר הקדמית של הנוסע הקדמי

נוריות החיווי לפעולה וניתוק של כרית האוויר הקדמית של הנוסע הקדמי מציינות את מצבה של כרית האוויר הקדמית של הנוסע הקדמי.

נוריות החיווי מותקנות במקומות המצוינים באיור.

כאשר מעבירים את מערכת ההצתה למצב ON, מאירות במשך 6 שניות הן נורית החיווי לפעולה והן נורית החיווי לניתוק, כדי לציין שהמערכת נבדקת. בתום הבדיקה כבות שתי הנוריות למשך 2 שניות. לאחר מכן מאירה אחת הנוריות, בהתאם למצבה של כרית האוויר הקדמית של הנוסע הקדמי, כפי שנקבע על ידי מנגנון הניטור של המערכת המתקדמת של כריות האוויר הקדמיות של סובארו.

כשכרית האוויר הקדמית של הנוסע הקדמי פעילה, מאירה נורית החיווי לפעולה של כרית האוויר הקדמית של הנוסע הקדמי, בעוד שנורית החיווי לניתוק של כרית האוויר הקדמית של הנוסע הקדמי נשארת כבויה.

כשכרית האוויר הקדמית של הנוסע הקדמי מנותקת, מאירה נורית החיווי לניתוק כרית האוויר הקדמית של הנוסע הקדמי, בעוד שנורית החיווי לפעולה של כרית האוויר הקדמית של הנוסע הקדמי נשארת כבויה.

כשמעבירים את מערכת ההצתה למצב ON, אם הן נורית החיווי לפעולה והן נורית החיווי לניתוק ממשיכות להאיר יחדיו או נותרות כבויות יחדיו גם לאחר שבדיקת המערכת הסתיימה, אזי אירעה תקלה במערכת. פנה מיד למוסך. אנו ממליצים לפנות למרכז שירות מורשה סובארו מטעם היבואן.

■ נורית חיווי תקלה (נורית בדוק מנוע)

▼ מכוניות עם מערכת דיאגנוסטיקה OBD

ברכב מותקנת מערכת דיאגנוסטיקה מורחבת בשם OBD. מערכת זו משגיחה על ביצועי מערכת בקרת פליטת המזהמים של הרכב.

מכוניות הנמכרות במספר מדינות מחוץ לאירופה יכולות להיות מצוידות במערכת הדיאגנוסטיקה OBD. מומלץ לפנות למרכז שירות מורשה סובארו מטעם היבואן כדי לוודא אם הרכב שלך מצויד במערכת דיאגנוסטיקה OBD.

מערכת ה-OBD עוזרת לשמור על איכות הסביבה בכך שהיא מבטיחה שרמת המזהמים בגזי הפליטה תהיה ברמה סבירה למשך כל חיי הרכב.

אם נורית חיווי התקלה דולקת ברציפות או מהבהבת כאשר המנוע פועל, ייתכן שקיימת בעיה או בעיה פוטנציאלית במערכת בקרת הפליטה ושנדרש לטפל בה. מערכת ה-OBD גם עוזרת לטכנאי השירות לאבחן נכון את התקלה.

⚠ זהירות

אם נורית החיווי לתקלה נדלקת תוך כדי נהיגה, בדוק/תקן את מכוניתך במוסך בהקדם האפשרי. מומלץ לפנות למרכז שירות מורשה סובארו מטעם היבואן. הפעלה ממושכת של המכונית בלי לבדוק ולתקן כנדרש את מערכת בקרת הפליטה עלולה לגרום לנזקים חמורים העלולים שלא להיות מכוסים בכתב האחריות של מכוניתך.

▽ אם הנורית מאירה ברציפות

אם הנורית מאירה ברציפות בזמן הנהיגה או שאינה כבית לאחר התנעת המנוע, הרי שהתגלתה תקלה במערכת בקרת הפליטה.

מומלץ לדאוג שהרכב ייבדק מיד במרכז שירות מורשה סובארו מטעם היבואן.

▽ **אם הנורית מהבהבת**

אם הנורית מהבהבת בזמן הנהיגה, הרי שהתגלתה בעיית הצתה לקויה אשר עלולה לגרום לנזקים במערכת בקרת הפליטה.

כדי למנוע נזק רציני למערכת בקרת הפליטה, עליך לבצע את הצעדים הבאים.

- האט את נסיעתך.
- הימנע מהאצה מאומצת.
- הימנע מנסיעה בעליות תלולות.
- הקטן את כמות המטען, אם אפשר.
- הפסק לגרור גרור בהקדם האפשרי.

ייתכן שנורית חיווי תקלה תפסיק להבהב ותידלק ברציפות לאחר מספר נסיעות. מומלץ לדאוג שהרכב ייבדק מיד במרכז שירות מורשה סובארו מטעם היבואן.

▼ **מכוניות שאינן מצוידות במערכת דיאגנוסטיקה OBD**

אם נורית חיווי התקלה דולקת ברציפות כאשר המנוע פועל, ייתכן שהיא מציינת שקיימת בעיה כלשהי במערכת הבקרה של המנוע.

אם הנורית מאירה ברציפות בזמן הנהיגה או שאינה כבית לאחר התנעת המנוע, אנו ממליצים שתפנה מיד למרכז שירות מורשה סובארו מטען היבואן.

■ נורית אזהרה לטעינת המצבר

אם נורית זו נדלקת בזמן שהמנוע פועל, ייתכן שהיא מציינת כי פעולתה של מערכת הטעינה אינה תקינה.

אם הנורית נדלקת תוך כדי נהיגה או שאינה כבית אחרי שהמנוע מופעל, כבה את המנוע בהזדמנות הבטוחה הראשונה ובדוק את רצועת האלטרנטור. אם הרצועה רפויה או קרועה, או אם הרצועה במצב טוב אך הנורית עדיין מאירה, פנה מיד למוסך. אנו ממליצים לפנות למרכז שירות מורשה סובארו מטעם היבואן.

■ נורית אזהרה ללחץ שמן

⚠ זהירות

אסור להפעיל את המנוע כאשר נורית האזהרה ללחץ שמן דולקת. הדבר עלול לגרום לנזקים חמורים למנוע.

אם נורית זו נדלקת כשהמנוע פועל, ייתכן שלחץ שמן המנוע נמוך ושמערכת הסיכה אינה פועלת כיאות.

אם הנורית מאירה בזמן הנסיעה, או אם היא אינה כבית לאחר התנעת המנוע, הדמם את המנוע ברגע שניתן לעשות זאת בצורה בטוחה ופנה מיד למוסך. מומלץ לפנות למרכז שירות מורשה סובארו מטעם היבואן הקרוב ביותר.

■ נורית אזהרה למפלס שמן מנוע נמוך

נורית זו מאירה כאשר מפלס שמן המנוע יורד למפלס המינימלי.

אם נורית האזהרה מאירה, בדוק את המפלס של שמן המנוע על קרקע ישרה. אם מפלס השמן אינו בתחום התקין, הוסף שמן מנוע. עיין בנושא "שמן מנוע" ☞ 467. לאחר שמוסיפים או מחליפים שמן מנוע, יש להניח למנוע להתחמם, לדומם אותו על קרקע ישרה ולהמתין לפחות דקה. לאחר ששבים ומתניעים את המנוע, יש לוודא שנורית האזהרה כבתה. אם נורית האזהרה אינה כבית לאחר הוספת שמן מנוע, או אם היא מאירה אף על פי שמפלס השמן נמצא בתחום התקין, אנו ממליצים להביא את הרכב לבדיקה במוסך. אנו ממליצים לפנות למרכז שירות מורשה סובארו מטעם היבואן.

הערה

- **המערכת מגלה את מפלס השמן לאחר שמעבירים את מערכת ההצתה למצב OFF. אם המפלס של שמן המנוע נמוך מהגבול התחתון לאחר שמעבירים את מערכת ההצתה למצב ON, מאירה נורית האזהרה למפלס שמן מנוע נמוך.**
- **כדי למנוע התראות שוא, כשמחנים את הרכב במדרון תלול נורית האזהרה למפלס שמן מנוע נמוך עשויה שלא להאיר גם המפלס של שמן המנוע נמוך מהגבול התחתון.**

■ נורית אזהרת טמפרטורת שמן תיבת ההילוכים האוטומטית

AT OIL TEMP

אם נורית זו נדלקת כאשר המנוע פועל, ייתכן שנוזל תיבת ההילוכים חם מדי.

אם הנורית נדלקה במהלך הנסיעה, עצור מיד את הרכב במקום בטוח והנח למנוע לפעול בסיבובי סרק עד שנורית האזהרה תכבה.

▼ התרעה על תקלה במערכת הבקרה של תיבת ההילוכים

אם נורית האזהרה לטמפרטורת נוזל תיבת ההילוכים הרציפה מהבהבת לאחר התנעת המנוע, ייתכן שמערכת הבקרה של תיבת ההילוכים אינה פועלת כשורה. יש לפנות למוסך. אנו ממליצים לפנות למרכז שירות מורשה סובארו מטעם היבואן.

■ נורית אזהרת לחץ אוויר נמוך בצמיגים (אם קיימת)

כשמעבירים את מערכת ההצתה למצב ON, נורית אזהרת לחץ אוויר נמוך בצמיגים תאיר למשך 2 שניות בקירוב כדי לוודא שמערכת ניטור לחץ אוויר בצמיגים (TPMS) פועלת היטב. אם המערכת מתפקדת בצורה רגילה ולחץ האוויר בכל ארבעת הגלגלים מתאים למצב TPMS שנבחר, נורית האזהרה תכבה. למצב TPMS שנבחר, נורית האזהרה תכבה. יש לשנות את מצב TPMS בהתאם ללחץ הספציפי המופיע בתווית לחצי אוויר בגלגלים. לגבי אופן שינוי מצב ומידע לגבי המצב שיש לבחור, עיין בנושא "מערכת לניטור לחץ האוויר בצמיגים (TPMS)" ☞ 330.

יש לבדוק אחת לחודש את לחץ האוויר בכל הצמיגים ולנפח ללחץ הניפוח המומלץ על ידי יצרן הרכב על תווית הרכב או תווית לחצי האוויר בגלגלים. אם רכבך מצויד בצמיגים במידות שונות מאלה המצוינים בתווית הרכב או תווית לחצי האוויר בגלגלים, עליך לברר את לחץ הניפוח הנכון עבור צמיגים אלה.

כאמצעי בטיחות נוסף, רכבך מצויד במערכת לניטור לחץ האוויר בצמיגים (TPMS) המדליקה נורית אזהרת לחץ אוויר נמוך בצמיגים כאשר לחץ האוויר באחד או ביותר מהצמיגים נמוך במידה משמעותית. לפיכך, כאשר נורית אזהרת לחץ אוויר נמוך מאירה, עליך לעצור בהקדם האפשרי כדי לבדוק את הצמיגים, ולנפח אותם ללחץ הנכון. נסיעה עם צמיגים שלחץ הניפוח שלהם נמוך במידה משמעותית מהלחץ הדרוש תגרום לחימום-יתר של הצמיגים ולהוביל לכשל צמיגים. לחץ חסר גם מגדיל את צריכת הדלק ומקצר את חיי מדרך הצמיג, ועלול להשפיע על השליטה ברכב ויכולת העצירה של הרכב.

לתשומת לבך, מערכת TPMS אינה מהווה תחליף לתחזוקה נכונה של הצמיגים, והנהג אחראי לשמור על לחץ אוויר נכון בצמיגים גם אם לחץ הניפוח אינו יורד לרמה שגורמת לנורית אזהרת לחץ אוויר נמוך בצמיגים של מערכת TPMS להאיר.

רכבך מצויד גם בנורית חיווי תקלה במערכת TPMS המאירה במקרה שהמערכת אינה פועלת היטב. נורית חיווי תקלה במערכת TPMS משולבת עם נורית אזהרת לחץ אוויר נמוך בצמיגים. כשהמערכת מזהה תקלה, נורית החיווי תהבהב למשך דקה אחת בקירוב ואז תמשיך להאיר באופן קבוע. סדר פעולות זה יחזור על עצמו בכל פעם שהרכב יותנע, כל עוד התקלה קיימת. כשנורית חיווי התקלה מאירה, ייתכן שהמערכת לא תהיה מסוגלת לזהות לחץ אוויר נמוך בצמיג כמתוכנן. תקלות במערכת TPMS יכולות לקרות מסיבות שונות, כולל התקנה ברכב של צמיגים או גלגלים חלופיים או אחרים, שמונעים תפקוד תקין של מערכת TPMS. הקפד תמיד לבדוק את נורית חיווי תקלה במערכת TPMS לאחר החלפה של צמיג

או גלגל אחד או יותר ברכבך, כדי לוודא שהצמיגים והגלגלים החלופיים או אחרים מאפשרים למערכת TPMS לפעול כהלכה.

אם נורית האזהרה מאירה באופן קבוע לאחר שהבהבה במשך דקה אחת בקירוב, אנו ממליצים לפנות למוסך לבדיקת המערכת בהקדם האפשרי. מומלץ לפנות למרכז שירות מורשה סובארו מטעם היבואן.

⚠ אזהרה

אם נורית זו אינה מאירה לפרק זמן קצר לאחר העברת מערכת ההצתה למצב ON, או מאירה באופן קבוע לאחר שהבהבה במשך דקה אחת בקירוב, אנו ממליצים לפנות בהקדם האפשרי למוסך לבדיקת מערכת ניטור לחץ האוויר בצמיגים. מומלץ לפנות למרכז שירות מורשה סובארו מטעם היבואן.

אם הנורית מאירה בזמן הנסיעה, הימנע מבלימה פתאומית. המשך לנהוג ישר קדימה והאט בהדרגה את מהירות הנסיעה. לאחר מכן, רד לאט מהכביש אל מקום בטוח. אחרת עלולה להיגרם תאונה הכוללת נזק חמור לרכב ופציעה חמורה.

אם הנורית ממשיכה להאיר בזמן הנהיגה גם לאחר שמתקנים את לחץ הניפוח, ייתכן שנגרם לצמיג נזק משמעותי והוא מאבד אוויר בקצב מהיר. במקרה של נקר בצמיג עליך להחליף את הגלגל בגלגל החלופי בהקדם האפשרי.

כאשר מותקן צמיג חלופי או מוחלף חישוק מבלי להעביר את חיישן/משדר לחץ אוויר המקורי, נורית אזהרת לחץ אוויר נמוך בצמיגים תאיר באופן קבוע לאחר שהבהבה במשך דקה אחת בקירוב. הדבר מציין שמערכת TPMS אינה יכולה לנטר את כל ארבעת הגלגלים המותקנים ברכב. מומלץ לפנות בהקדם האפשרי למוסך להחלפת צמיג וחיישן ו/או אתחול של המערכת. מומלץ לפנות למרכז שירות מורשה סובארו מטעם היבואן. אם הנורית מאירה באופן קבוע לאחר שהבהבה במשך דקה אחת בקירוב, מומלץ לפנות מיד למוסך לבדיקת המערכת. מומלץ לפנות למרכז שירות מורשה סובארו מטעם היבואן.

⚠ זהירות

מערכת ניטור לחץ אוויר בצמיגים אינה מהווה תחליף לבדיקה ידנית של לחץ האוויר בצמיגים. יש לבדוק את לחץ האוויר בצמיגים באופן תקופתי (לפחות אחת לחודש) באמצעות מד לחץ אוויר בצמיגים. החלף את המצב של מערכת TPMS בהתאם ללחץ הנקוב שמופיע בתווית לחצי האוויר בגלגלים. לאחר כל שינוי בלחץ האוויר בצמיג אחד או יותר, מערכת ניטור לחץ האוויר בצמיגים לא תבדוק שוב את לחץ האוויר בצמיגים עד שהרכב נסעה במהירות של 40 קמ"ש לפחות. לאחר כוונון לחץ הניפוח, האץ את הרכב למהירות של 40 קמ"ש לפחות כדי שמערכת TPMS תבדוק שוב את לחץ האוויר בצמיגים. אם לחצי האוויר בצמיגים הם כעת מעל לסף תת-ניפוח חמור, נורית אזהרת לחץ אוויר בצמיגים אמורה לכבות כעבור מספר דקות. אי לכך, הקפד להתקין צמיגים במידה הנכונה מלפנים ומאחור.

■ נורית אזהרה למערכת ABS

⚠ זהירות

- **במקרים הבאים, מומלץ לדאוג שמערכת ABS תתוקן בהזדמנות הראשונה במוסך. אנו ממליצים שהתיקון יבוצע במרכז שירות מורשה סובארו מטעם היבואן.**
  - **נורית האזהרה אינה מאירה כשמעבירים את מערכת ההצתה למצב ON.**
  - **נורית האזהרה נדלקת כאשר מעבירים את מערכת ההצתה למצב ON, אולם אינה כבית לאחר שהמנוע הותנע.**
  - **נורית האזהרה מאירה במהלך נסיעה.**
- **כאשר נורית האזהרה מאירה (ונורית האזהרה למערכת הבלמים כבויה), מערכת ABS מנותקת; אולם מערכת הבלימה הרגילה ממשיכה לפעול כרגיל.**

נורית האזהרה ל-ABS נדלקת ביחד עם נורית האזהרה למערכת הבלמים כאשר יש תקלה במערכת ה-EBD. לפרטים נוספים על אזהרת התקלה במערכת EBD, עיין בנושא "נורית אזהרה למערכת הבלמים (אדומה)" ☜ 172.

הערה

אם נורית האזהרה פועלת כמפורט להלן, ניתן להניח שמערכת ABS פועלת בצורה תקינה:

- **נורית האזהרה מאירה מיד לאחר התנעת המנוע אולם כבית מיד ונשארת כבויה.**
- **נורית האזהרה ממשיכה להאיר לאחר התנעת המנוע וכבית במהלך הנסיעה.**
- **נורית האזהרה מאירה במהלך הנסיעה אך כבית מיד ונשארת כבויה.**

כאשר נוהגים ברכב שמתח המצבר שלה אינו מספיק, כמו למשל כאשר מתניעים באמצעות כבלים, נורית האזהרה ל-ABS עלולה להידלק. זאת עקב המתח הנמוך של המצבר ומצב זה אינו מצביע על תקלה. כאשר המצבר נטען במלואו הנורית תכבה.

■ נורית אזהרה למערכת הבלמים (אדומה)

⚠ אזהרה

- **מסוכן לנהוג בזמן שנורית האזהרה למערכת הבלמים מאירה. הנורית מציינת כי ייתכן שמערכת הבלמים אינה פועלת כיאות. אם הנורית ממשיכה להאיר, מומלץ לדאוג מיד שהבלמים ייבדקו במרכז שירות מורשה סובארו מטעם היבואן.**
- **אם יש לך ספק כלשהו לגבי תקינות פעולת הבלמים, אל תנהג ברכב. אנו ממליצים שתדאג לגרירת הרכב למוסך הקרוב ביותר לצורך תיקון. מומלץ לפנות למרכז שירות מורשה סובארו מטעם היבואן.**

נורית האזהרה של מערכת הבלמים כוללת את התפקודים הבאים.

▼ אזהרת מפלס נוזל הבלמים

הנורית נדלקת כאשר מפלס נוזל הבלמים יורד קרוב לרמת MIN (מינימום) במיכל נוזל הבלמים, מתג ההתנעה במצב ON ובלם החנייה משוחרר.

אם נורית האזהרה למערכת הבלמים נדלקת תוך כדי נהיגה (כאשר בלם החנייה משוחרר במלואו ומתג ההתנעה במצב ON), הדבר יכול להצביע על נזילת נוזל הבלמים או רפידות בלמים בלויות. במקרה זה, עצור את הרכב מיד במקום בטוח ובדוק את המפלס של נוזל הבלמים. לפרטים, עיין בנושא "נוזל בלמים" ☜ 475. אם מפלס הנוזל נמוך מהסימון MIN שבמיכל, אל תמשיך בנהיגה. יש לגרור את המכונית למוסך לשם תיקון. אנו ממליצים לפנות למרכז שירות מורשה סובארו מטעם היבואן. לפרטים, עיין בנושא "גרירה" ☜ 438.

▼ אזהרת המערכת לחלוקה אלקטרונית של כוחות הבלימה (EBD)

מערכת ה-EBD עלולה להיות לקויה אם נורית האזהרה של מערכת הבלימה ונורית האזהרה של מערכת ה-ABS נדלקות בו זמנית בזמן נהיגה.

אפילו כאשר מערכת ה-EBD נכשלת, מערכת הבלמים הרגילה תמשיך לפעול כרגיל. אולם, הגלגלים האחוריים יהיו מועדים יותר להינעל כאשר הבלמים מופעלים בעצמה חזקה מהרגיל ולפיכך ייתכן שיהיה קשה יותר לשלוט על תנועת הרכב.

אם נורית האזהרה למערכת הבלמים, נורית אזהרת מערכת בקרה דינמית של הרכב ונורית האזהרה למערכת ABS נדלקות בו-זמנית, נקוט בצעדים הבאים.

1. עצור את הרכב במקום הבטוח והמפולס הקרוב ביותר.
2. הדמם את המנוע, הפעל את בלם החנייה והתנע את המנוע שנית.
3. שחרר את בלם החניה במלואו.
4. גם אם אף נורית אזהרה לא שבה להאיר, עדיין ייתכן שאירעה תקלה במערכת EBD. סע בזהירות למוסך לשם בדיקת הרכב. מומלץ לפנות למרכז שירות מורשה סובארו מטעם היבואן.
5. אם כל נוריות האזהרה ממשיכות להאיר, או שבות ונדלקות לאחר כ-2 שניות, הדמם את המנוע, הפעל את בלם החנייה ובדוק את המפלס של נוזל הבלמים. לפרטים, עיין בנושא "נוזל בלמים" ☜ 475.

- אם המפלס של נוזל הבלמים אינו נמוך מהסימון MIN, ייתכן שבמערכת EBD אירעה תקלה. מומלץ לנהוג בזהירות למרכז השירות הקרוב ביותר שהוא מורשה סובארו מטעם היבואן, כדי שהמערכת תיבדק.
- אם המפלס של נוזל הבלמים נמוך מהסימון MIN, אסור להמשיך בנסיעה. יש לגרור את המכונית למוסך לשם תיקון. אנו ממליצים לפנות למרכז שירות מורשה סובארו מטעם היבואן. לפרטים, עיין בנושא "גרירה" ☜ 438.

■ נורית אזהרה לבלם חנייה חשמלי/ נורית אזהרה למערכת הבלמים (צהובה)

הנורית מאירה כשמתגלה תקלה במערכת של בלם החנייה החשמלי או במערכת הבלמים.

⚠ אזהרה

אם נורית האזהרה לבלם החנייה החשמלי מאירה, עצור מיד את הרכב במקום בטוח. מומלץ לפנות למרכז שירות מורשה סובארו מטעם היבואן.

הערה

- **אם נורית האזהרה פועלת כמפורט להלן, המערכת של בלם החנייה החשמלי תקינה:**
  - **נורית האזהרה ממשיכה להאיר לאחר התנעת המנוע, אך כבית ונותרת כבויה לאחר שמשחררים את בלם החנייה החשמלי.**
  - **נורית האזהרה נדלקת תוך כדי נהיגה אך כבית מיד ונשארת כבויה.**
- **אם מתניעים את המנוע תוך כדי הפעלת המתג של בלם החנייה החשמלי, נורית האזהרה של בלם החנייה החשמלי עשויה להאיר. במקרה זה, התנע את המנוע מחדש ולאחר מכן הפעל את המתג של בלם החנייה החשמלי. אם נורית האזהרה כבית, אפשר להניח שהמערכת תקינה.**

▼ אזהרת מערכת לחץ ואקום (בדגמים עם מגבר בלמים הפועל באמצעות ואקום)

נורית האזהרה למערכת הבלמים מאירה במקרה של תקלה בחיישן לחץ הוואקום, או במקרה של ירידה בלחץ של מגבר הבלם. אם נורית האזהרה למערכת הבלמים ממשיכה להאיר במשך מספר דקות לאחר התנעת המנוע, ייתכן שאירעה תקלה במערכת הוואקום. במקרה זה, סע בזהירות ודאג שהמערכת תיבדק במרכז שירות מורשה סובארו מטעם היבואן.

■ נורית חיווי לבלם חנייה חשמלי

▼ חיווי בלם החנייה

הנורית נדלקת כאשר בלם החנייה מופעל ומערכת ההצתה במצב ACC או ON. היא כבית לאחר שמשחררים היטב את בלם החנייה.

▼ התראת מערכת של בלם החנייה החשמלי

⚠ אזהרה

- **כשמשחררים את בלם החנייה החשמלי והמנוע פועל, נורית החיווי של בלם החנייה החשמלי כבית. אם הנורית ממשיכה להאיר, עצור מיד את הרכב במקום בטוח ודאג שהמערכת תיבדק במוסך. מומלץ לפנות למרכז שירות מורשה סובארו מטעם היבואן.**
- **אם יש לך ספק כלשהו לגבי תקינות פעולת הבלמים, אל תנהג ברכב. אנו ממליצים שתדאג לגרירת הרכב למוסך הקרוב ביותר לצורך תיקון. מומלץ לפנות למרכז שירות מורשה סובארו מטעם היבואן.**
- **אם נורית החיווי של בלם החנייה החשמלי מהבהבת, ייתכן שאירעה תקלה במערכת של בלם החנייה החשמלי. עצור מיד את הרכב במקום בטוח והצב סדים מאחורי הגלגלים כדי למנוע תזוזה של הרכב. מומלץ לפנות למרכז שירות מורשה סובארו מטעם היבואן. לפרטים, עיין בנושא "בלם חנייה חשמלי" ☜ 333.**

הערה

- **כשמעבירים את מערכת ההצתה למצב OFF בזמן שבלם החנייה החשמלי פועל, ממשיכה נורית החיווי של בלם החנייה החשמלי להאיר במשך כ-30 שניות ולאחר מכן כבית.**
- **כשמושכים את המתג של בלם החנייה החשמלי על מנת להפעיל את בלם החנייה החשמלי כאשר מערכת ההצתה במצב / OFF, נדלקת נורית החיווי של בלם החנייה החשמלי, ממשיכה להאיר במשך כ-30 שניות ולאחר מכן כבית.**
- **גם אם נורית החיווי של בלם החנייה החשמלי מהבהבת, אם נורית ההתראה פועלת באופנים המתוארים בדוגמאות שלהלן, ההבהוב אינו מציין שהתגלתה תקלה במערכת של בלם החנייה החשמלי.**
  - **נורית החיווי כבית כאשר משחררים את בלם החנייה החשמלי.**
- **נורית החיווי של בלם החנייה החשמלי עשויה להבהב מיד לאחר שמתניעים את המנוע. אולם, אם נורית החיווי כבית לאחר שמשחררים את בלם החנייה החשמלי, ההבהוב אינו מציין שהתגלתה תקלה.**
- **נורית החיווי של בלם החנייה החשמלי עשויה להבהב לאחר שמפעילים את בלם החנייה החשמלי ומשחררים אותו לעתים תכופות. אולם, אם נורית החיווי כבית לאחר פרק זמן קצר, ההבהוב אינו מציין שהתגלתה תקלה במערכת של בלם החנייה החשמלי.**

נורית החיווי של בלם החנייה החשמלי מהבהבת כאשר מתגלה תקלה במערכת של בלם החנייה החשמלי. אם נורית החיווי מהבהבת, החנה את הרכב במקום בטוח בהקדם האפשרי ופנה למוסך. מומלץ לפנות למרכז שירות מורשה סובארו מטעם היבואן.

נורית החיווי של בלם החנייה החשמלי ממשיכה להאיר כשלא ניתן לשחרר את בלם החנייה החשמלי למרות שלוחצים על המתג של בלם החנייה החשמלי. לפרטים, עיין בנושא "בלם חנייה חשמלי" ☜ 333.

▽ **התראה על שלא ניתן להפעיל את בלם החנייה**

נורית החיווי של בלם החנייה החשמלי מהבהבת במשך 10 שניות ומושמע צליל כאשר מפעילים את המתג של בלם החנייה החשמלי בזמן שלא ניתן להפעיל את בלם החנייה.

▽ **התראה על הפעלה תכופה**

נורית החיווי של בלם החנייה החשמלי מהבהבת במשך 10 שניות ומושמע צליל כאשר מפעילים את המתג של בלם החנייה החשמלי לעתים תכופות מדי. במקרה זה, פעולת המתג של בלם החנייה החשמלי מוגבלת כדי להגן על המערכת של בלם החנייה החשמלי.

הערה

המתן עד שנורית החיווי תכבה.

■ נורית חיווי להחזקת רכב אוטומטית

⚠ זהירות

אם נורית החיווי לפעולה של התפקוד להחזקה אוטומטית של הרכב אינה מאירה למרות שלוחצים על מתג התפקוד להחזקה אוטומטית של הרכב כדי להפעיל את התפקוד להחזקה אוטומטית של הרכב, ייתכן שאירעה תקלה במערכת של בלם החנייה החשמלי.

נורית חיווי זו דולקת כאשר החזקת רכב אוטומטית מופעלת. נורית חיווי זו מהבהבת כאשר הרכב נעצר באמצעות תפקוד החזקת רכב אוטומטית. לפרטים, עיין בנושא "תפקוד להחזקה אוטומטית של הרכב" ☞ 335.

■ נורית אזהרה למפלס דלק נמוך

נורית האזהרה למחסור בדלק נדלקת כשמיכל הדלק עומד להתרוקן ונותרו בו רק כ-9.0 ליטרים של דלק. הנורית פועלת רק כשמערכת ההצתה במצב ON. כשהנורית מאירה יש למלא מיד דלק במיכל.

⚠ זהירות

- **ברגע שנורית האזהרה למחסור בדלק מאירה יש למלא דלק במיכל בהקדם האפשרי. כתוצאה מהתרוקנות של מיכל הדלק עלול המנוע לזייף ולהינזק.**
- **בדגמים שמצוידים במסנן חלקיקים למנוע בנזין**

– אם ממשיכים להפעיל את הרכב כשנורית האזהרה למפלס דלק נמוך מאירה, ייתכן שההספק של מנוע הבעירה הפנימית יבוקר כדי להגן על מנוע הבעירה הפנימית ועל מסנן החלקיקים למנוע בנזין. במקרה זה, מהירות הנסיעה תבוקר והביצועים בהאצה ובנסיעה במעלה ירדו. סע בזהירות כדי לשמור על ביצועי הרכב.

– אין להשתמש בבקרת נסיעת שיוט בזמן שנורית האזהרה למפלס דלק נמוך מאירה. ביצועי המעקב של בקרת נסיעת השיוט ירדו.

■ נורית אזהרה למהירות נסיעה (אם קיימת)

120 km/h

כשמהירות הנסיעה עולה על 120 קמ"ש לערך, מושמע צליל ונורית ההתראה למהירות הנסיעה מהבהבת בלוח המחוונים.

■ נורית אזהרה לדלת פתוחה

כשאחת מהדלתות (כולל הדלת האחורית המתרוממת) אינה סגורה היטב, נורית האזהרה לדלת פתוחה מאירה. תפקוד זה פועל גם כאשר מערכת ההצתה במצב OFF או ACC.

הדלת שאינה סגורה היטב מצוינת בתרשים הרכב שמופיע כאשר נורית האזהרה מאירה.

הקפד לוודא כי נורית זו כבויה לפני תחילת הנסיעה.

■ נורית אזהרה 'מכסה תא המנוע פתוח'

נורית האזהרה מאירה כשמכסה תא המנוע לא נסגר היטב. תפקוד זה פועל גם כאשר מערכת ההצתה במצב OFF או ACC.

הקפד לוודא כי נורית זו כבויה לפני תחילת הנסיעה.

■ נורית אזהרה למפלס נוזל השטיפה של השמשה הקדמית

הנורית מאירה כשמפלס הנוזל במיכל של נוזל השטיפה יורד לרמה הנמוכה ביותר (כ-0.6 ליטר).

■ נורית אזהרה להנעה לכל הגלגלים AWD

⚠ אזהרה

המשך הנהיגה ברכב כאשר נורית האזהרה למערכת AWD מהבהבת עלול לגרום נזק למערכת ההינע. אם נורית האזהרה למערכת AWD מתחילה להבהב, עצור מיד את הרכב במקום בטוח ובדוק אם הקוטר של כל הצמיגים זהה, אם אירע נקר באחד הצמיגים או אם לחץ האוויר באחד הצמיגים נמוך מסיבה אחרת כלשהי.

הערה

כשמשתמשים בגלגל חילוף זמני, עשויה נורית האזהרה למערכת AWD להבהב. יש להשתמש בגלגל חילוף זמני רק כאשר חייבים לעשות זאת ולפרק זמן קצר ככל האפשר. החלף את גלגל החילוף הזמני בגלגל רגיל בהקדם האפשרי.

נורית זו מהבהבת כאשר הרכב נוסע על צמיגים בעלי קוטר שונה המורכבים על גלגליה או כאשר לחץ האוויר באחד הצמיגים נמוך במיוחד.

■ נורית אזהרה להגה כוח !

כשהמנוע פועל, מאירה נורית האזהרה אם מתגלה תקלה במערכת של הגה הכוח החשמלי.

⚠ זהירות

כשנורית האזהרה להגה כוח מאירה, ייתכן שיהיה עליך להפעיל כוח רב יותר כדי לסובב את גלגל ההגה. מומלץ לנסוע מיד ובזהירות למוסך, מומלץ למרכז שירות מורשה סובארו מטעם היבואן, כדי שהרכב ייבדק.

הערה

אם מפעילים את גלגל ההגה באופנים המתוארים להלן, ייתכן שמערכת הבקרה של הגה הכוח תגביל באופן זמני את סיוע הכוח על מנת למנוע התחממות יתר של רכיבים דוגמת מחשב הבקרה ומנוע ההינע.

- **כאשר מסובבים את גלגל ההגה מצד לצד מספר רב של פעמים ולמהלכי סיבוב ארוכים כשהרכב נוסע במהירויות נמוכות מאוד, כמו למשל בעת תמרוני חנייה.**
- **כאשר משאירים את גלגל ההגה פרק זמן ממושך כשהוא מסובב עד קצה מהלכו.**

במצב זה יהיה עליך להפעיל כוח רב יותר כדי לסובב את גלגל ההגה. זוהי תופעה טבעית ואינה מצביעה על תקלה. לאחר פרק זמן מסוים שבו לא מסובבים את גלגל ההגה תתקרר מערכת הבקרה של הגה הכוח ושוב יופעל סיוע הכוח כרגיל. אולם, אם מרבים להפעיל את גלגל ההגה בצורה לא נכונה שגורמת להגבלה תכופה של סיוע הכוח, עלולה להתגלות תקלה במערכת הבקרה של הגה הכוח.

■ נורית אזהרה למערכת בקרה דינמית של הרכב/נורית חיווי פעולה למערכת בקרה דינמית של הרכב

▼ **נורית אזהרת מערכת בקרה דינמית של הרכב**

⚠ זהירות

מערכת הבקרה הדינמית של הרכב מספקת את הבקרה למערכת ABS באמצעות המעגל החשמלי של מערכת ABS. לכן, אם מערכת ABS אינה תקינה, מערכת הבקרה הדינמית של הרכב אינה מסוגלת לספק בקרה על מערכת ABS. כתוצאה מכך, מערכת הבקרה הדינמית של המכונית מפסיקה גם היא לפעול וגורמת לנורית האזהרה להידלק. למרות שבמקרה זה הן מערכת הבקרה הדינמית של הרכב והן מערכת ABS אינן פועלות, שאר התפקודים של מערכת הבלימה מוסיפים לפעול כרגיל. הנסיעה במכונית בטוחה גם בתנאים אלה, אך יש להביא את המכונית למוסך בהקדם האפשרי כדי שהמערכת תיבדק.

הערה

- **במקרה של תקלה במעגל החשמלי של מערכת הבקרה הדינמית של הרכב עצמה, רק נורית האזהרה מאירה. במצב זה מערכת ABS (המערכת למניעת נעילת גלגלים בבלימה) ממשיכה לפעול כרגיל.**
- **נורית האזהרה נדלקת כאשר יש תקלה במערכת הבקרה האלקטרונית של מערכת ABS/מערכת הבקרה הדינמית של הרכב.**

במקרים הבאים ייתכן שמערכת הבקרה דינמית של המכונית אינה פועלת. דאג שהרכב ייבדק מיד במוסך. מומלץ לפנות למרכז שירות מורשה סובארו מטעם היבואן.

- נורית האזהרה אינה מאירה כשמעבירים את מערכת ההצתה למצב ON.
- נורית האזהרה מאירה באופן קבוע במהלך הנסיעה.

הערה

הפעולה של מערכת הבקרה הדינמית של הרכב יכולה להיחשב תקינה כשהנורית פועלת באופן הבא:

- **הנורית נדלקת מיד לאחר התנעת המנוע, כבית מיד ונותרת כבויה.**
- **הנורית נדלקת לאחר התנעת המנוע וכבית לאחר תחילת הנסיעה.**
- **נורית האזהרה נדלקת במהלך הנסיעה, כבית מיד ונותרת כבויה.**

▼ **נורית חיווי פעולה למערכת הבקרה הדינמית של הרכב**

נורית החיווי מאירה בעת הפעלת תפקוד שיכוך ההחלקה ובעת פעולת תפקוד בקרת האחיזה.

הערה

- **במיוחד במזג אוויר קר, הנורית עשויה להוסיף ולהאיר במשך פרק זמן מסוים לאחר התנעת המנוע. זו תופעה רגילה ואין מדובר בתקלה. הנורית אמורה לכבות לאחר שהמנוע יתחמם.**
- **נורית החיווי מאירה גם כשמתגלה תקלה במנוע והנורית לחיווי תקלה (בדוק מנוע/CHECK ENGINE) מאירה.**

כשהנורית פועלת באופן הבא אפשר להניח שאירעה תקלה במערכת הבקרה הדינמית של המכונית. הבא את הרכב למוסך בהקדם האפשרי כדי שהמערכת תיבדק. מומלץ לפנות למרכז שירות מורשה סובארו מטעם היבואן.

- הנורית אינה כבית גם לאחר שחלפו מספר דקות מאז התנעת המנוע (והמנוע הספיק להתחמם).

■ נורית חיווי ניתוק מערכת בקרה דינמית של הרכב

OFF

הנורית מאירה כאשר בוחרים את "מערכת בקרה דינמית של הרכב" כדי לנתק את הבקרה הדינמית של הרכב.

במקרים הבאים, קרוב לוודאי שאירעה תקלה במערכת לבקרה דינמית של הרכב. דאג שהרכב ייבדק מיד במוסך. מומלץ לפנות למרכז שירות מורשה סובארו מטעם היבואן.

- הנורית אינה מאירה במהלך בדיקת המערכת.
- הנורית אינה כבית גם לאחר שחלפו שתי שניות בקירוב מאז העברת מתג ההתנעה למצב "ON".

■ צלילי אזהרה ונורית אזהרה של המערכת להפעלה ללא מפתח עם לחצן התנעה

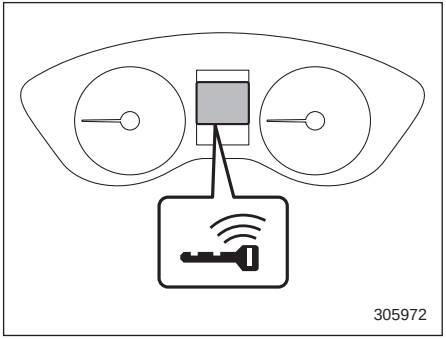

נורית אזהרה של המפתח החכם

כדי למנוע הפעלה שגויה של המערכת להפעלה ללא מפתח עם לחצן התנעה ולצמצם את הסיכון שהרכב ייגנב, מושמעים צלילי התראה ומהבהבת נורית האזהרה בלוח המחוונים.

כשמושמעים צלילי התראה ו/או מופעלת נורית האזהרה, יש לנקוט בצעדים המתאימים.

לא ניתן לנתק את צלילי ההתראה. אולם, ניתן לשנות את הקביעה ביחס לצליל ההתראה החיצוני במרכז שירות מורשה סובארו מטעם היבואן. לקבלת פרטים נוספים, מומלץ לפנות למרכז שירות מורשה סובארו מטעם היבואן.

⚠ אזהרה

אסור בהחלט לנהוג ברכב אם נורית הפעולה הקבועה בלחצן ההתנעה מהבהבת בצבע ירוק כשמנסים להתניע את המנוע. זה מצביע על כך שגלגל ההגה נעול והתוצאה עלולה להיות תאונה, פציעה קשה ואף מוות.

⚠ זהירות

- **כששבים ומתניעים את המנוע לאחר שנורית הפעולה בלחצן ההתנעה הבהבה בצבע ירוק, אם נורית הפעולה מוסיפה להבהב בצבע ירוק, ייתכן שהתגלתה תקלה במנעול ההגה. מומלץ לפנות בהקדם האפשרי למוסך. אנו ממליצים לפנות למרכז שירות מורשה סובארו מטעם היבואן.**
- **אם נורית הפעולה מהבהבת בצבע כתום יש לפנות מיד למוסך. מומלץ לפנות למרכז שירות מורשה סובארו מטעם היבואן.**

הערה

- אפילו כשתפס המפתח החכם נמצא בטווח הפעולה בתוך הרכב, ייתכן שבתנאי סביבה מסוימים ובהתאם למצבו של תפס המפתח החכם תופעל 'התראת המפתח החכם להתנעת המנוע'.
- אם מוציאים את המפתח החכם מהרכב דרך פתח החלון, לא יופעלו "התראה בהוצאת המפתח החכם מהרכב" או "התראה בהוצאת המפתח החכם מהרכב על ידי אחד הנוסעים".

▼ רשימת התראות

⚠ זהירות

כשמופיעות ההתראות הבאות, גם אם נורית האזהרה של המפתח החכם אינה מאירה, יש לבצע את הפעולות הנדרשות.

צליל התראה פנימי	צליל התראה חיצוני	נורית פעולה במתג התנעה עם לחצן התנעה	מצב	פעולה
צלצול מקוטע... (פעולה לסירוגין)	-	-	דלת הנהג נפתחה כשמערכת ההצתה נמצאת במצב "ACC" וידית בורר ההילוכים נמצאת במצב חנייה (P).	העבר את מערכת ההצתה למצב OFF, או סגור את דלת הנהג. לפני שיוצאים מהרכב יש להקפיד ולהעביר את מערכת ההצתה למצב OFF.
			מערכת ההצתה הועברה למצב OFF כשדלת הנהג פתוחה.	סגור את דלת הנהג.
צלצול	צפצוף קצר (2 שניות)	-	**אזהרה מפני נעילת תפס המפתח החכם ברכב:** המפתח החכם נותר ברכב והדלתות ננעלו באופנים הבאים. • הדלת נסגרה כאשר ידית הנעילה של הדלת נמצאת במצב הנעילה. • הדלת נסגרה כאשר מתג הנעילה החשמלית של הדלתות נמצא במצב הנעילה.	הוצא את תפס המפתח החכם מהרכב ונעל את הדלתות. לא ניתן לנעול את הדלתות כשתפס המפתח החכם נמצא ברכב. יושמע צפצוף והנעילה של כל הדלתות תשוחרר.
-	צפצוף קצר (2 שניות)	-	**התראה מפני השארת המפתח החכם במכונית:** מתבצעת נגיעה בחיישן הנעילה כשמערכת ההצתה במצב OFF ותפס המפתח החכם נותר ברכב.	הוצא את תפס המפתח החכם מהרכב ונעל את הדלתות. לא ניתן לנעול את הדלתות כשתפס המפתח החכם נמצא ברכב.
-	חמישה צפצופים	-	**התראת דלת פתוחה:** בוצעה נגיעה בחיישן נעילת הדלתות כשמערכת ההצתה במצב OFF ואחת הדלתות (כולל הדלת האחורית המתרוממת) פתוחה.	סגור את הדלתות היטב ונעל אותן. לא ניתן לנעול את הדלתות כשאחת הדלתות או הדלת האחורית המתרוממת פתוחה.
צלצול	צפצוף ארוך (עד 60 שניות)	-	**התראת מערכת ההצתה:** בוצעה נגיעה בחיישן נעילת הדלתות תוך כדי נשיאה של תפס המפתח החכם כשמערכת ההצתה אינה במצב OFF וידית בורר ההילוכים במצב P.	הכנס את תפס המפתח החכם לרכב, או העבר את מערכת ההצתה למצב OFF. לא ניתן לנעול את הדלתות כשמערכת ההצתה אינה במצב OFF.

צליל התראה פנימי	צליל התראה חיצוני	נורית פעולה במתג התנעה עם לחצן התנעה	מצב	פעולה
צלצול מקוטע... (7 שניות)	-	-	**התראת מפתח חכם:** תפס המפתח החכם אינו נמצא ברכב בזמן הנסיעה.	הכנס את תפס המפתח החכם לרכב והמשך בנסיעה.
צלצול	-	-	**התראת מפתח חכם להתנעת המנוע:** לחצן ההתנעה נלחץ כשתפס המפתח החכם אינו ברכב.	הכנס את המפתח החכם לרכב ולחץ על לחצן ההתנעה.
צלצול	שלושה צפצופים	-	**התראה בהוצאת המפתח החכם מהמכונית:** הנהג יצא מהרכב עם תפס המפתח החכם וסוגר את דלת הנהג כשמערכת ההצתה אינה במצב OFF וידית בורר ההילוכים במצב חנייה (P).	העבר את מערכת ההצתה למצב OFF וצא מהרכב.
צלצול	שלושה צפצופים	-	**אזהרה בהוצאת המפתח החכם מהרכב על ידי אחד הנוסעים:** אחד הנוסעים יצא מהרכב עם תפס המפתח החכם וסגר אחת מדלתות הנוסעים כשמערכת ההצתה אינה במצב OFF.	הכנס את תפס המפתח החכם לרכב, או העבר את מערכת ההצתה למצב OFF.
צפצוף ארוך (רצוף)	צפצוף ארוך (רצוף)	-	**התראה על הוצאת המפתח החכם מהרכב כשידית בורר ההילוכים אינה במצב P:** הנהג יוצא מהרכב עם תפס המפתח החכם וסוגר את דלת הנהג כשמערכת ההצתה אינה במצב OFF וידית בורר ההילוכים אינה במצב חנייה (P).	העבר את ידית בורר ההילוכים למצב חנייה (P), העבר את מערכת ההצתה למצב OFF וצא מהרכב.
צפצוף ארוך (רצוף)	-	-	**התראה על מצב ידית בורר ההילוכים:** • מקרה 1: המנוע הודמם בלחיצה על לחצן ההתנעה וידית בורר ההילוכים אינה במצב חנייה (P). • מקרה 2: דלת הנהג נפתחת כשמערכת ההצתה אינה במצב OFF וידית בורר ההילוכים אינה במצב חנייה (P).	• מקרה 1: התנע את המנוע, העבר את ידית בורר ההילוכים למצב חנייה (P), העבר את מערכת ההצתה למצב OFF וצא מהרכב. • מקרה 2: העבר את ידית בורר ההילוכים למצב חנייה (P), העבר את מערכת ההצתה למצב OFF וצא מהרכב.

צליל התראה פנימי	צליל התראה חיצוני	נורית פעולה במתג התנעה עם לחצן התנעה	מצב	פעולה
צלצול	-	-	הסוללה של תפס המפתח החכם עומדת להתרוקן.	החלף את הסוללה של תפס המפתח החכם.
צלצול	-	מהבהבת בצבע ירוק (עד 15 שניות)	התראת נעילה של גלגל ההגה: נוהל ההתנעה של המנוע בוצע אך גלגל ההגה עדיין נעול.	תוך כדי סיבוב קל של גלגל ההגה ימינה ושמאלה לחץ על דוושת הבלם ועל לחצן ההתנעה שבמתג ההתנעה.
צלצול	-	מהבהבת בצבע כתום	אזהרה על תקלה במערכת: מתגלה תקלה במתג ההתנעה או במנעול ההגה.	פנה מיד למוסך כדי שהרכב תיבדק. מומלץ לפנות למרכז שירות מורשה סובארו מטעם היבואן.

■ נורית חיווי למשבת מנוע

נורית חיווי זו מציינת את הפעולה של מערכת משבת המנוע.

נורית חיווי משבת מנוע (אימובילייזר) מתחילה להבהב בתנאים הבאים.

- מיד לאחר שמעבירים את מערכת ההצתה למצב OFF.
- מיד לאחר פתיחה או סגירה של דלת הנהג, כשכל התנאים הבאים מתמלאים.
  - מערכת ההצתה במצב ON או ACC.
  - המנוע אינו פועל.

כשמשתמשים במפתח לא מורשה (למשל: המפתח אינו רשום או קוד הזיהוי אינו תואם), מערכת ההצתה לא תעבור למצב ON, ונורית חיווי ביטחון תמשיך להבהב.

הערה

- **נורית החיווי של משבת המנוע נותרת כבויה בתנאים הבאים: המשמעות היא שההתאמה של קוד הזיהוי הושלמה ומערכת משבת המנוע נותקה, והדבר אינו מעיד על תקלה.**
  - **כשהמנוע פועל**
  - **מערכת ההצתה הועברה למצב ON או למצב ACC ודלת הנהג לא נפתחה או נסגרה**
- **גם במקרה של תקלה, למשל כאשר נורית החיווי של משבת המנוע מהבהבת בקצב בלתי סדיר, הדבר אינו משפיע על פעולתה של מערכת משבת המנוע.**

■ נורית חיווי למערכת SI-DRIVE

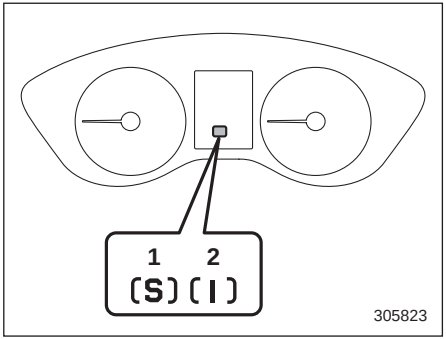

נורית חיווי למערכת SI-DRIVE

1) מצב ספורטיבי (S)
2) מצב חכם (I)

הנורית מציינת את המצב הנוכחי במערכת SI-DRIVE.

לפרטים על מערכת SI-DRIVE, עיין בנושא "SI-DRIVE" ☜ 318.

■ מחוון מצב ידית ההילוכים/מצב ההילוך

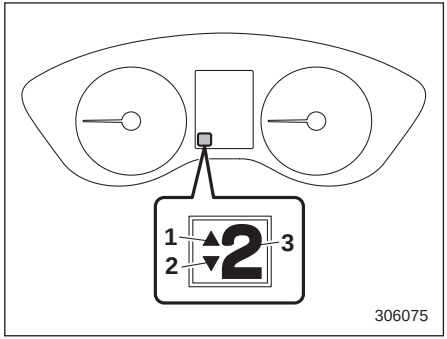

1) חיווי העלאת הילוך
2) חיווי הורדת הילוך
3) חיווי מצב ידית בורר ההילוכים/ההילוך המשולב

המצב של ידית בורר ההילוכים מצוין במחוון.

▼ חיווי העלאת הילוך/הורדת הילוך

כשבוחרים במצב של החלפת הילוכים ידנית, מופיע מחוון מצב ההילוכים (אשר מציין את ההילוך שנבחר) וחיווי העלאת הילוך/הורדת הילוך הזמין מאיר. עיין בנושא "בחירת מצב ידני" ☜ 316.

■ נורית חיווי לבקרת שיוט (אם קיימת)

הנורית מאירה בלבן בעקבות לחיצה על המתג הראשי של המערכת לבקרת שיוט.

כשקובעים מהירות במערכת לבקרת שיוט, נורית זו מאירה בצבע ירוק.

לפרטים, עיין בנושא "בקרת שיוט" ☜ 339.

אם הנורית מהבהבת, אל תשתמש בבקרת השיוט. כמו כן, אם היא מהבהבת לעתים תכופות, פנה למוסך לבדיקה. מומלץ לפנות למרכז שירות מורשה סובארו מטעם היבואן.

⚠ זהירות

כשנורית חיווי תקלה (בדוק מנוע) מאירה, נורית החיווי לבקרת שיוט מהבהבת במקביל. בזמן זה, האט את מהירות הנסיעה ומומלץ לפנות למרכז שירות מורשה סובארו מטעם היבואן.

הערה

אם נורית חיווי זו אינה מאירה גם בעקבות לחיצה על המתג הראשי, ייתכן שמערכת בקרת השיוט אינה פועלת כהלכה. יש לפנות למוסך כדי שהמערכת תיבדק. מומלץ לפנות למרכז שירות מורשה סובארו מטעם היבואן.

■ נוריות חיווי למאותתי פנייה

נוריות אלה מציינות את הפעולה של מאותתי הפנייה או איתות על מעבר נתיב.

אם נוריות החיווי אינן מהבהבות או מהבהבות במהירות, ייתכן שנורת מאותת שרופה. החלף את הנורה בהקדם האפשרי.

עיין בנושא "החלפת נורות" ☜ 493.

■ נורית חיווי לאורות גבוהים

הנורית מציינת כי הפנסים הראשיים מאירים באלומה הגבוהה.

נורית חיווי זו מאירה גם כאשר מפעילים הבהוב באורות הראשיים.

■ נורית אזהרה לאלומת נהיגה מסתגלת (צהובה, אם קיימת)/נורית חיווי לאלומת נהיגה מסתגלת (ירוקה, אם קיימת)

▼ נורית אזהרה לאלומת נהיגה מסתגלת (צהוב)

הנורית מאירה בצג שבלוח המחוונים כאשר מתגלה תקלה במערכת. כשהנורית מאירה, מומלץ לדאוג שהרכב ייבדק במרכז שירות מורשה סובארו מטעם היבואן.

▼ נורית חיווי לאלומת נהיגה מסתגלת (ירוק)

הנורית מאירה כשהתפקוד של אלומת הנהיגה המסתגלת פעיל. לפרטים על הפעולה של אלומת הנהיגה המסתגלת, עיין בנושא "אלומת נהיגה מסתגלת (ADB, אם קיימת)" ☜ 240.

■ נורית אזהרה לכוונון אוטומטי של גובה אלומת הפנסים הראשיים

הנורית מאירה כאשר מנגנון הכוונון האוטומטי של גובה אלומת הפנסים הראשיים אינו פועל כיאות.

אם נורית זו מאירה תוך כדי נהיגה או אינה כבית כ-3 שניות לאחר העברת מתג ההתנעה למצב ON, הבא את הרכב לבדיקה במוסך. אנו ממליצים לפנות למרכז שירות מורשה סובארו.

■ נורית אזהרה לאורות ראשיים עם נורות LED

הנורית מאירה במקרה של תקלה בפנסים הראשיים עם נורות LED. מומלץ להביא את הרכב בהקדם האפשרי לבדיקה במוסך. אנו ממליצים לפנות למרכז שירות מורשה סובארו מטעם היבואן.

■ נורית חיווי לניתוק המערכת של הפנסים הראשיים המגיבים לסיבוב ההגה (אם קיימת) SRH OFF

נורית זו מאירה כאשר המערכת של הפנסים הראשיים המגיבים לסיבוב ההגה מנותקת. לפרטים על קביעת ההפעלה/ניתוק, עיין בנושא "הגדרות הרכב" ☜ 208.

■ חיווי אזהרה לפנסים ראשיים המגיבים לסיבוב ההגה (אם קיימים) SRH

הנורית מהבהבת במקרה שמתגלה תקלה בפנסים הראשיים המגיבים לסיבוב ההגה. עיין בנושא "מערכת פנסים ראשיים המגיבים לסיבוב ההגה (SRH) (אם קיימת)" ☜ 239.

■ נורית חיווי פנסים ראשיים

נורית זו מאירה במצבים הבאים.

- כאשר מסובבים את מתג בקרת התאורה למצב "≡DOE" או למצב "⇧".
- מתג התאורה נמצא במצב AUTO והפנסים הראשיים מאירים באופן אוטומטי.

■ נורית חיווי לפנסי ערפל קדמיים

נורית זו נדלקת כשפנסי הערפל הקדמיים מאירים.

■ נורית חיווי אור ערפל אחורי

נורית זו נדלקת כאשר אור הערפל האחורי מאיר.

■ נורית אזהרה למערכת Auto Start Stop (צהובה)

⚠ זהירות

אם נורית האזהרה של מערכת Auto Start Stop מהבהבת בצבע צהוב, ייתכן שאירעה תקלה במערכת Auto Start Stop. אם נורית האזהרה למערכת Auto Start Stop שבה להאיר גם בפעם הבאה שמתניעים את המנוע, מומלץ להביא את הרכב בהקדם האפשרי לבדיקה במוסך. מומלץ לפנות למרכז שירות מורשה סובארו מטעם היבואן.

נורית האזהרה של מערכת Auto Start Stop מאירה בצבע צהוב כשפותחים את מכסה תא המנוע בזמן שהמנוע הודמם באופן זמני על ידי מערכת Auto Start Stop.

במקרה זה, מטעמי בטיחות, המנוע אינו מותנע מחדש באופן אוטומטי גם כשמרפים מדוושת הבלם. עליך להתניע את המנוע באופן ידני.

■ נורית חיווי לניתוק מערכת Auto Start Stop

נורית זו מאירה בעקבות נגיעה באפשרות Auto Start Stop (מערכת Start Stop אוטומטית) על מנת לנתק את מערכת Auto Start Stop. הנורית כבית כאשר נוגעים ב"מערכת Auto Start Stop" פעם נוספת כדי לאפשר את פעולת מערכת Auto Start Stop. לפרטים על הגדרה זו, עיין בנושא "הגדרות הרכב" ☜ 208 (בדגמים עם צג בגודל 11.6 אינץ') או בנושא "הגדרת הצג התחתון" ☜ 225 (בדגמים עם שני צגים בגודל 7.0 אינץ').

⚠ זהירות

אם נורית החיווי לניתוק מערכת Auto Start Stop אינה מאירה בעקבות נגיעה באפשרות Auto Start Stop (מערכת Start Stop אוטומטית), מומלץ לפנות בהקדם האפשרי לבדיקה במרכז שירות מורשה סובארו מטעם היבואן.

■ נורית חיווי למערכת Auto Start Stop (ירוקה)

נורית החיווי מאירה כשהמנוע מודמם באופן זמני על ידי מערכת Auto Start Stop. הנורית כבית כשהמנוע מותנע מחדש.

■ ’לא התגלתה פעילות’ של מערכת Auto Start Stop

נורית החיווי מאירה כשעוצרים את הרכב אבל תנאי הפעולה להדממה בסיבובי סרק אינם מתקיימים. נורית החיווי כבית לאחר שמתחילים שוב בנסיעה. עיין בנושא ”תנאים שבהם המערכת לא תפעל“ ☜ 344.

■ מחוון מצב-X

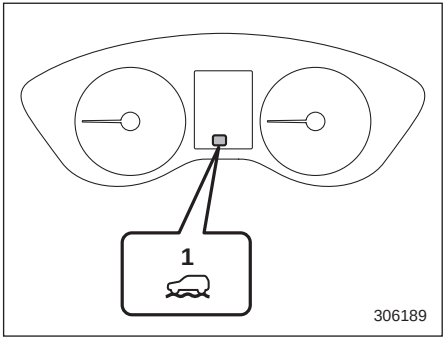

חיווי X-MODE (בדגמים עם מצב אחד)

1) מחוון מצב-X

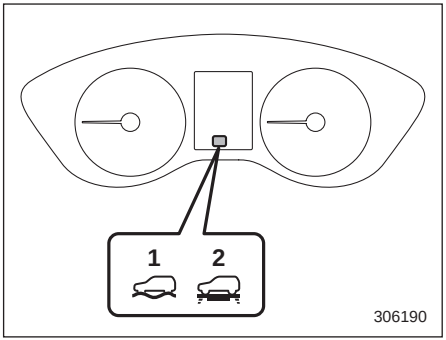

חיווי X-MODE (בדגמים עם שני מצבים)

1) חיווי מצב DEEP SNOW/MUD
2) חיווי מצב SNOW/DIRT

נורית זו מאירה כשמערכת X-MODE פעילה. הנורית כבית כשמערכת X-MODE מנותקת. עיין בנושא ”הפעלה/ניתוק של מערכת X-MODE“ עמוד ☜ 328.

■ נורית חיווי בקרת נסיעה במורד

נורית זו מאירה כשבקרת הנסיעה במורד נמצאת במצב המתנה. היא מהבהבת כשבקרת הנסיעה במורד פועלת. היא כבית כשהתפקוד לבקרת נסיעה במורד אינו זמין.

■ נורית אזהרה למערכת של סובארו לגילוי רכב מאחור (אם קיימת)

נורית אזהרה זו מאירה בצג שבלוח המחוונים (LCD צבעוני) אם מתגלה תקלה כלשהי במערכת של סובארו לגילוי רכב מאחור (SRVD). לפרטים נוספים, עיין בנושא ”נורית התראה של מערכת SRVD“ ☜ 363. אם הנורית ממשיכה להאיר, מומלץ לדאוג שהרכב תיבדק בהקדם האפשרי במרכז שירות מורשה סובארו מטעם היבואן.

■ נורית חיווי לניתוק המערכת של סובארו לגילוי רכב מאחור (אם קיימת)

נורית חיווי זו מאירה בצג שבלוח המחוונים (LCD צבעוני) כאשר נוגעים באפשרות SUBARU Rear Vehicle Detection (מערכת של סובארו לגילוי רכב מאחור) על מנת לנתק את המערכת של סובארו לגילוי רכב מאחור (SRVD), או כאשר הפעולה של המערכת של סובארו לגילוי רכב מאחור (SRVD) מושעית באופן זמני. לפרטים, עיין בנושא "חיווי לניתוק של מערכת SRVD" ☜ 363.

■ נורית אזהרה לקרח על הכביש

בטמפרטורה חיצונית של 3°C ומטה מאירה נורית האזהרה לקרח על הכביש כדי להזהיר את הנהג שפני הדרך עלולים להיות מכוסים בשכבה של קרח.

הערה

- **הטמפרטורה החיצונית המוצגת מתייחסת לסביבת החיישן בלבד. אולם, ייתכן שהטמפרטורה המוצגת לא תהיה נכונה, או שהיא תתעדכן באיחור, בתנאים הבאים.**
  - **כשהרכב חונה או נוסע לאט**
  - **כשחלים שינויים תכופים בטמפרטורה החיצונית (למשל: בכניסה לחניון תת קרקעי או ביציאה ממנו, או במעבר במנהרה)**
  - **כשמתניעים את המנוע לאחר שהרכב חנה במשך פרק זמן מסוים**
- **יש להתייחס לנורית אזהרת קרח על הכביש כאל אזהרה כללית בלבד. יש להקפיד לבדוק את תנאי הדרך בפועל לפני תחילת הנסיעה.**
- **לאחר שתופיע נורית ההתראה לקרח על הכביש, היא לא תיעלם אלא אם טמפרטורת הסביבה עלתה עד 5°C לפחות.**

■ נורית אזהרה של מערכת RAB (אם קיימת)

נורית זו מאירה כשמתגלה תקלה במערכת האוטומטית לבלימה בנסיעה לאחור (RAB). עיין בנושא "מערכת אוטומטית לבלימה בנסיעה לאחור (RAB) " עמוד ☜ 365.

■ נורית חיווי לניתוק של מערכת RAB (אם קיימת)

נורית זו מאירה כשמנתקים את המערכת האוטומטית לבלימה בנסיעה לאחור, או כשהמערכת האוטומטית לבלימה בנסיעה לאחור מושעית באופן זמני. עיין בנושא "מערכת אוטומטית לבלימה בנסיעה לאחור (RAB) " עמוד ☜ 365.

■ נורית האזהרה של מסנן החלקיקים במנוע בנזין (אם קיים)

▼ כשנורית האזהרה של מסנן חלקיקי הדלק מאירה

נורית אזהרת מסנן חלקיקים לדלק מאירה כאשר כמות החלקיקים עולה על הרמה המרבית שנקבעה. סע ברכב בתנאים שצוינו כדי להסיר את הפיח. לאחר שהפיח יוסר, נורית האזהרה למסנן חלקיקים למנוע בנזין תכבה. למידע על התנאים המתאימים, עיין בנושא "כשנורית האזהרה של מסנן חלקיקי הדלק מאירה" ☜ 392.

▼ כשנורית האזהרה של מסנן חלקיקי הדלק מהבהבת

כשנורית האזהרה למסנן חלקיקי הדלק מהבהבת, יש לפנות מיד למוסך כדי שהמערכת תיבדק. אנו ממליצים לפנות למרכז שירות מורשה סובארו מטעם היבואן.

⚠ זהירות

אם ממשיכים להפעיל את הרכב כשנורית האזהרה למסנן חלקיקים למנוע בנזין מהבהבת, ייתכן שההספק של מנוע הבעירה הפנימית יבוקר כדי להגן על מנוע הבעירה הפנימית ועל מסנן החלקיקים למנוע בנזין. במקרה

זה, מהירות הנסיעה תבוקר והביצועים בהאצה ובנסיעה במעלה עלולים לרדת.

הערה

כשנורית האזהרה של מסנן החלקיקים למנוע בנזין מהבהבת, לא ניתן להשתמש בבקרת נסיעת השיוט.

■ נורית לחיווי פעולה של המערכת לניטור הנהג (ירוקה) (אם קיימת)

חיווי זה מופיע כשהמערכת לניטור הנהג פעילה. עיין בנושא "נורית חיווי פעולה של המערכת לניטור הנהג (ירוקה)" עמוד ☜ 384.

■ נורית אזהרה של המערכת לניטור הנהג (צהובה) (אם קיימת)

נורית אזהרה זו מאירה כשמתגלה תקלה במערכת לניטור הנהג. מומלץ להביא את הרכב בהקדם האפשרי לבדיקה במוסך. אנו ממליצים לפנות למרכז שירות מורשה סובארו מטעם היבואן. עיין בנושא "נורית חיווי פעולה של המערכת לניטור הנהג (ירוקה)" עמוד ☜ 384.

■ נורית חיווי לניתוק של המערכת לניטור הנהג (אם קיימת)

OFF

החיווי מופיע כאשר נוגעים ב"מערכת לניטור הנהג" כדי לנתק את המערכת לניטור הנהג. עיין בנושא "נורית חיווי לניתוק של המערכת לניטור הנהג" ☜ 384.

■ נורית חיווי להפסקת פעולה זמנית של המערכת לניטור הנהג (אם קיימת)

חיווי זה מופיע כשפעולתה של המערכת לניטור הנהג הופסקה באופן זמני. עיין בנושא "נורית חיווי להפסקה זמנית של הפעולה של המערכת לניטור הנהג" ☜ 384.

הערה

פעולתה של המערכת לניטור הנהג נפסקת באופן זמני בנסיבות הבאות.

- **כשטמפרטורת המודול של המערכת לניטור הנהג גבוהה.**

■ נורית חיווי לניתוק ההתראה הקולית של הסונאר (אם קיימת)

P OFF

נורית חיווי זו מאירה כשמנתקים את ההתראה הקולית של הסונאר. לנוהל ההגדרה, עיין בנושא "הגדרות הרכב" ☜ 208.

3-6. צג בלוח המחוונים (LCD צבעוני)

⚠ אזהרה

לפני שמפעילים את הצג שבלוח המחוונים (LCD צבעוני) במהלך הנסיעה, יש לוודא שניתן לעשות זאת בצורה בטוחה. אם ההפעלה של הצג שבלוח המחוונים (LCD צבעוני) עלולה לפגוע ביכולתך להתרכז בנהיגה, עצור את הרכב לפני השימוש בתפקודים של הצג. אסור להתרכז בצג בזמן הנהיגה. אחרת, תשומת הלב שלך תוסח מהנעשה בדרך והתוצאה עלולה להיות תאונה.

בצג שבלוח המחוונים (LCD צבעוני) מופיעים פריטי מידע שונים. בנוסף, אם מתגלה תקלה, תופיע הודעת אזהרה בצג. ניתן לבצע גם כוונונים שונים של התוכן המוצג.

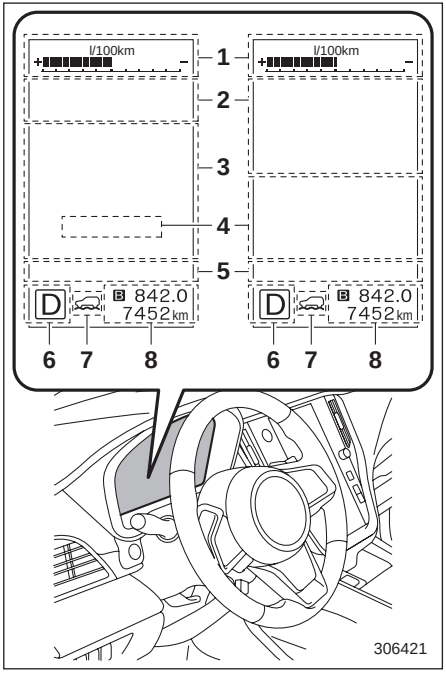

צג בלוח המחוונים (LCD צבעוני)

1) צג מידע בלוח המחוונים (עיין בנושא "צג מידע בלוח המחוונים" ☜ 190.)
2) מסך אזהרה (עיין בנושא "מסך אזהרה" ☜ 190.)/מסך בסיסי (ראה נושא "מסכים בסיסיים" ☜ 193.)
3) מסך EyeSight*
4) מסך מד מהירות דיגיטלי (עיין בנושא "מסך מד מהירות דיגיטלי" ☜ 196.)
5) מסך חיוויים (עיין בנושא "מסך חיוויים" ☜ 192)
6) חיווי מצב ידית בורר ההילוכים/מחוון מצב ההילוכים (עיין בנושא "חיווי מצב ידית בורר ההילוכים/מחוון מצב ההילוכים" ☜ 183.)
7) חיווי X-MODE (עיין בנושא "חיווי X-MODE" ☜ 186.) חיווי SI-DRIVE (עיין בנושא "נורית חיווי למערכת SI-DRIVE" ☜ 183)
8) מד מרחק כולל (עיין בנושא "מד מרחק כולל" ☜ 161)/ מד מרחק נסיעה כפול (עיין בנושא "מד מרחק נסיעה כפול" ☜ 161)

*: לפרטים, עיין בחוברת הנפרדת של מערכת EyeSight.

הערה

לפרטים על ההפעלה של בקרת השיוט בדגמים שאינם מצוידים במערכת EyeSight, עיין בנושא "בקרת שיוט" ☜ 339.

■ הפעלה בסיסית

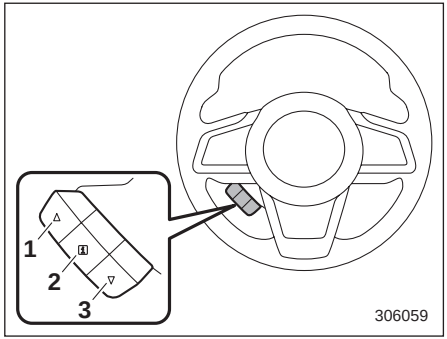

מתגי בקרה

1) ▲
2) i
3) ▼

הפעלת ▲ או ▼ של מתגי הבקרה מאפשרת לעבור בין מסכים.

אם קיימות הודעות שימושיות דוגמת מידע על הרכב, התראות וכדומה, הן עשויות להתפרץ אל התצוגה הנוכחית ולהופיע על הצג בלוויית צליל. כשמופיעה הודעה כזו עליך לנקוט באמצעים המתאימים, כמתחייב מההודעה המוצגת.

לאחר שמוצגות התראות, שבה המערכת לתצוגה המקורית בתוך מספר שניות. כאשר התזכורת למידע i מוצגת על תצוגת המידע, ניתן יהיה אשר להציג שוב את מסך האזהרה. כדי לשוב ולהציג הודעה המסומנת ב-i משוך כלפיך את המתג i שבגלגל ההגה.

■ מסך הכניסה (אנימציית פתיחה) ומסך הפרידה (אנימציית סיום)

לאחר שמשחררים את נעילת הדלתות ופותחים ושוב סוגרים את דלת הנהג, מוצג בצג שבלוח-המחוונים (LCD צבעוני) מסך הכניסה (אנימציית פתיחה) במשך כ-20 שניות.

כשמעבירים את מערכת ההצתה למצב OFF, מופיע בהדרגה בצג שבלוח-המחוונים (LCD צבעוני) מסך הפרידה (אנימציית סיום).

הערה

- **הכיתובים והמראה של מסך הכניסה ומסך הפרידה בפועל עשויים להיות שונים.**
- **אם מעבירים את מערכת ההצתה למצב ON כאשר מוצג מסך הכניסה, מופיע המסך הבסיסי.**
- **לאחר שמסך הכניסה מופיע, חייב לעבור פרק זמן מסוים עד שהוא מופיע שנית.**
- **לאחר שמשחררים את הנעילה של דלת הנהג, אם מעבירים את מערכת ההצתה למצב אחר, מסך הכניסה לא יופיע גם אם פותחים ושוב סוגרים את דלת הנהג.**
- **מסך הכניסה נעלם אם נועלים את דלת הנהג בעזרת השלט-רחוק (בכל הדגמים) או המערכת להפעלה ללא מפתח (אם קיימת) כאשר מוצג מסך הכניסה.**
- **ניתן להפעיל או לבטל את מסך הכניסה, כולל מערכת השמע/ניווט.**
- **אפשר לקבוע שמסך הפתיחה יוצג או לבטל את הצגתו. לפרטים, עיין בנושא "הגדרות כלליות" ☜ 204 (בדגמים בעלי צג בגודל 11.6 אינץ') או בנושא "הגדרות כלליות" ☜ 222 (בדגמים בעלי שני צגים בגודל 7.0 אינץ').**
- **אפשר לקבוע שמסך הפרידה יוצג או לבטל את הצגתו. לפרטים, עיין בנושא "הגדרות כלליות" ☜ 204 (בדגמים בעלי צג בגודל 11.6 אינץ') או בנושא "הגדרות כלליות" ☜ 222 (בדגמים בעלי שני צגים בגודל 7.0 אינץ').**

■ מסך אזהרה

דוגמה של אזהרה

אם יש הודעת אזהרה או התראת תחזוקה, הן יופיע בצג שבלוח המחוונים (LCD צבעוני). עליך לנקוט באמצעים המתאימים כמתחייב מההודעות המוצגות.

■ מסך מידע בלוח המחוונים

ניתן לשנות את התצוגה במסך המידע שבלוח המחוונים. לפרטים, עיין בנושא "הגדרות כלליות" ☜ 204 (בדגמים בעלי צג בגודל 11.6 אינץ') או בנושא "הגדרות כלליות" ☜ 222 (בדגמים בעלי שני צגים בגודל 7.0 אינץ').

▼ מחוון ECO

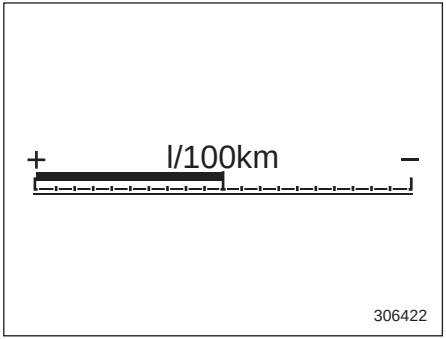

מחוון ECO מציג את ההפרש בין צריכת הדלק הממוצעת מאז האיפוס האחרון של מד מרחק הנסיעה, לבין צריכת הדלק הנוכחית.

מחוון ECO מציין את צריכת הדלק הנוכחית כמפורט בטבלה הבאה.

יחידות התצוגה	מיקום המחוג	
	צד "+"	צד "–"
MPG	טובה יותר	גרועה יותר
l/100km	גרועה יותר	טובה יותר

הערה

- **החיוויים של מחוון ECO הם בגדר של הערכה מקורבת בלבד.**
- **לאחר שמאפסים את מד מרחק הנסיעה, צריכת הדלק הממוצעת מוצגת שוב רק לאחר שעוברים כקילומטר אחד של נסיעה. עד אז לא פועל גם מחוון ECO.**

▼ שעון וטמפרטורה

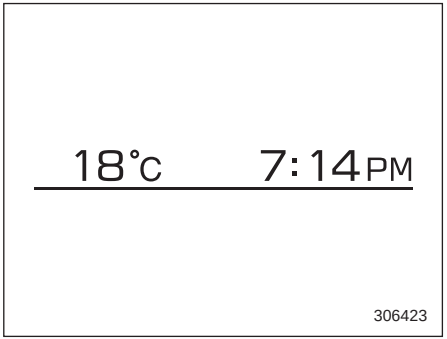

במסך זה מוצגים השעון והטמפרטורה החיצונית.

לפרטים על כוונון השעון, עיין בנושא "שעון" ☜ 233.

▼ מצפן (אם קיים)

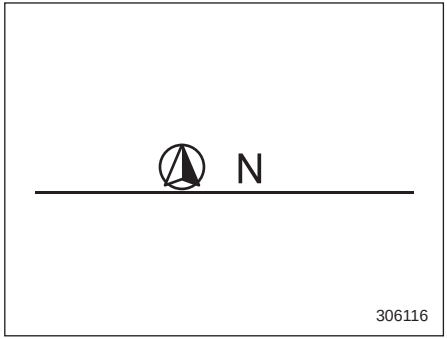

יוצג כיוון התנועה של הרכב.

▼ טווח נסיעה עם הדלק שנותר במיכל

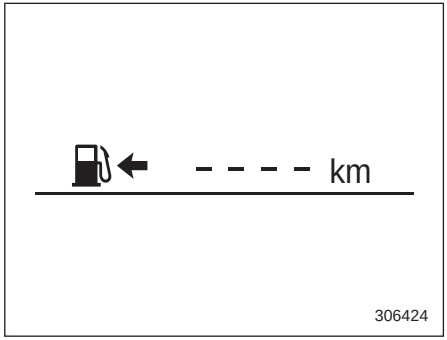

הערה

טווח הנסיעה עם הדלק שנותר במיכל הוא הערכה כללית בלבד. הערך המופיע עשוי להיות שונה מטווח הנסיעה בפועל עם כמות הדלק שנותרה, כך שעליך למלא את המיכל מיד כאשר נורית האזהרה למפלס דלק נמוך נדלקת.

■ מסך חיוויים

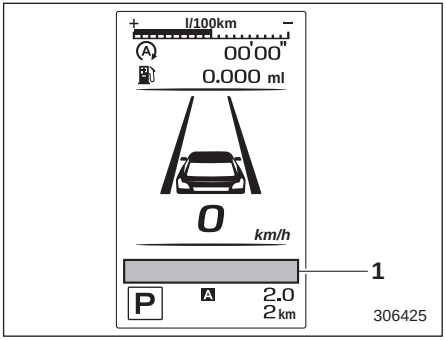

1) מסך חיוויים

במצבים המתאימים, החיוויים הבאים מופיעים במסך החיוויים.

הערה

- **כשצריך להציג מידע אזהרה, הוא יופיע במסגרת חמישה חיוויי אזהרה, לפי סדר חומרה עולה, משמאל לימין.**
- **אם ישנן 6 או יותר הודעות אזהרה, החיוויים יוצגו בזה אחר זה.**

סימן	שם הנורית	עמוד
	נורית חיווי לדלת פתוחה	175
	נורית אזהרה 'מכסה תא המנוע פתוח'	176
	נורית אזהרה של אורות ראשיים עם נורות LED	185
	נורית אזהרה לאלומת נהיגה מסתגלת (צהובה, אם קיימת)/נורית חיווי לאלומת נהיגה מסתגלת (ירוקה, אם קיימת)	184
SRH OFF	נורית חיווי לניתוק המערכת של הפנסים הראשיים המגיבים לסיבוב ההגה (אם קיימת)	185
SRH	חיווי אזהרה לפנסים ראשיים המגיבים לסיבוב ההגה (אם קיימים)	185
	נורית אזהרה למפלס שמן מנוע נמוך	169
RAB	נורית אזהרה למערכת RAB (אם קיימת)	187
RAB OFF	נורית חיווי לניתוק מערכת RAB (אם קיימת)	187

סימן	שם הנורית	עמוד
	נורית אזהרה למערכת גילוי רכב מאחור של סובארו (אם קיימת)	186
OFF	נורית חיווי לניתוק המערכת של סובארו לגילוי רכב מאחור (אם קיימת)	187
	נורית אזהרה של מערכת Auto Start Stop (צהובה)	185
OFF	נורית חיווי לניתוק מערכת Auto Start Stop	185
	נורית חיווי של מערכת Auto Start Stop (ירוקה)	186
	נורית חיווי 'לא התגלתה פעילות' של מערכת Auto Start Stop	186
	נורית אזהרה לכוונון אוטומטי של גובה אלומת הפנסים הראשיים	184
	נורית אזהרה למפלס נוזל השטיפה של השמשה הקדמית	176
	נורית חיווי של בקרת נסיעה במורד	186
	נורית האזהרה של מסנן החלקיקים במנוע בנזין (אם קיים)	187

סימן	שם הנורית	עמוד
	נורית לחיווי פעולה של המערכת לניטור הנהג (ירוקה) (אם קיימת)	188
	נורית אזהרה של המערכת לניטור הנהג (צהובה) (אם קיימת)	188
OFF	נורית חיווי לניתוק של המערכת לניטור הנהג (אם קיימת)	188
	נורית חיווי להפסקת פעולה זמנית של המערכת לניטור הנהג (אם קיימת)	188
	נורית אזהרה לקרח על הכביש	187
120 km/h	נורית אזהרה למהירות נסיעה (אם קיימת)	175

■ מסכים בסיסיים

בעזרת המתגים ▲ או ▼ בגלגל ההגה אפשר להחליף את המסך שמוצג באופן קבוע. מסך צריכת דלק ממוצעת:

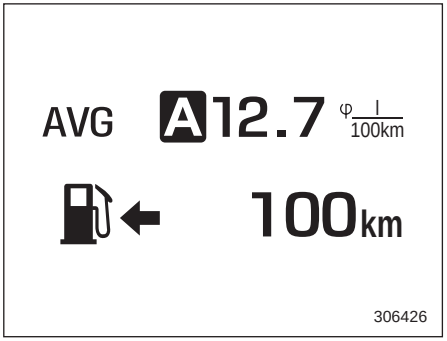

AVG: צריכת דלק ממוצעת

: טווח נסיעה עם הדלק שנותר במיכל

מסך זה מציג את צריכת הדלק הממוצעת מאז האיפוס האחרון של מד מרחק הנסיעה.

הערה

טווח הנסיעה עם הדלק שנותר במיכל הוא הערכה כללית בלבד. הערך המופיע עשוי להיות שונה מטווח הנסיעה בפועל עם כמות הדלק שנותרה, כך שעליך למלא את המיכל מיד כאשר נורית האזהרה למפלס דלק נמוך נדלקת.

מסך צריכת דלק נוכחית:

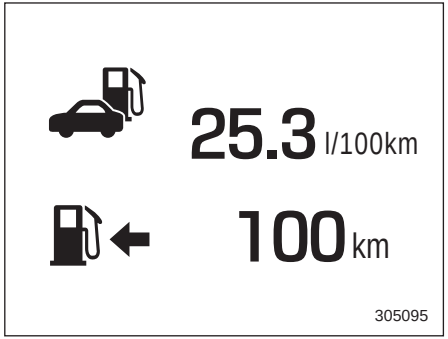

: צריכת דלק נוכחית

: טווח נסיעה עם הדלק שנותר במיכל

הערה

טווח הנסיעה עם הדלק שנותר במיכל הוא הערכה כללית בלבד. הערך המופיע עשוי להיות שונה מטווח הנסיעה בפועל עם כמות הדלק שנותרה, כך שעליך למלא את המיכל מיד כאשר נורית האזהרה למפלס דלק נמוך נדלקת.

מסך מידע נסיעה:

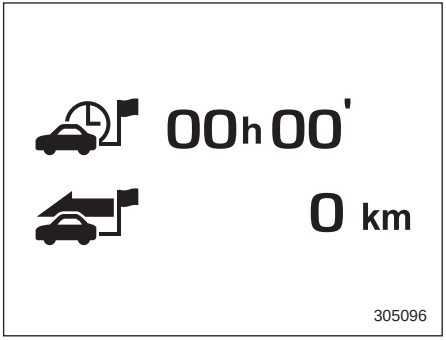

: משך נסיעה

: מרחק נסיעה

במסך זה מופיעים משך הנסיעה (הזמן שחלף מאז שמערכת ההצתה הועברה למצב ON) ומרחק הנסיעה (המרחק שהרכב נסע מאז שמערכת ההצתה הועברה למצב ON).

מסך מערכת Auto Start Stop:

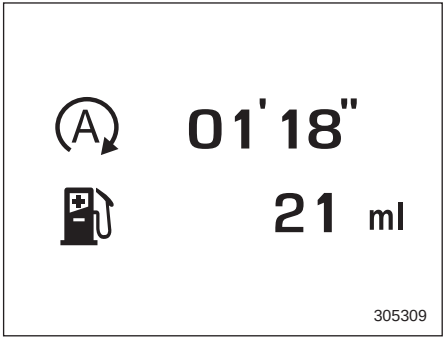

: משך הזמן הכולל שבו הודמם המנוע על ידי מערכת Auto Start Stop

: כמות הדלק הכוללת שנחסכה הודות להדממת המנוע על ידי מערכת Auto Start Stop

הערכים מחושבים מאז האיפוס האחרון של מד מרחק הנסיעה שמוצג כעת ועד עתה. טווחי המדידה הם כמפורט להלן:

- משך הזמן הכולל: מ-"00'00 עד "9999h59'59
- כמות הדלק הכוללת: מ-0 עד 9999.999 מ"ל.

הערה

- **כשמאפסים את מד מרחק הנסיעה, מאופסים גם הנתונים של הזמן הכולל וכמות הדלק הכוללת שנחסכה, והמתייחסים לאותו קטע נסיעה.**
- **למשך הנסיעה הכולל נוסף גם הזמן שבו הודמם המנוע על ידי מערכת Auto Start Stop.**

מסך מערכת TPMS (אם קיים)

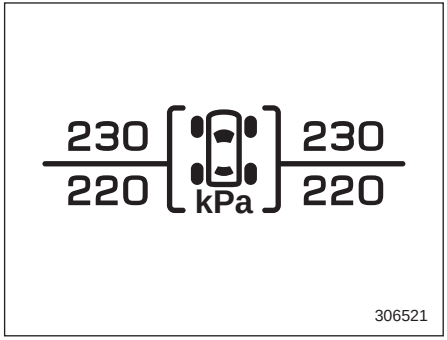

במסך מצוין לחץ האוויר בכל אחד מהצמיגים.

כשלחץ האוויר באחד מהצמיגים נמוך מדי, מופיעים במסך אותו צמיג, ולחץ האוויר שלו, בצבע צהוב.

הערה

- **ערכי לחץ האוויר בצמיגים מוצגים מספר דקות לאחר תחילת הנסיעה.**
- **לאחר שהמערכת לניטור לחץ האוויר בצמיגים מגלה לחץ אוויר נמוך, ערכי לחץ האוויר מוצגים בצבע צהוב עד שהמערכת מגלה שלחץ האוויר תקין.**
- **כשנורית האזהרה מאירה, יש לתקן מיד את לחץ האוויר בצמיגים. כשהמערכת לניטור לחץ האוויר בצמיגים מגלה שלחץ האוויר בצמיגים תוקן, נורית האזהרה כבית וערכי לחץ האוויר בצמיגים מוצגים שוב בצבע לבן.**

מסך מערכת מצפן (אם קיים):

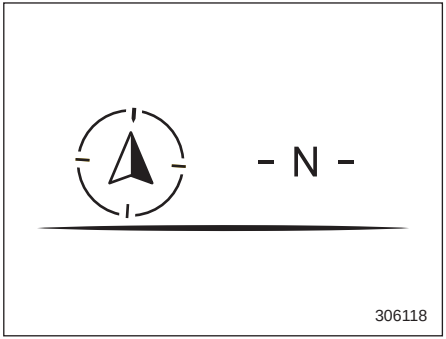

יוצג כיוון התנועה של הרכב.

מסך ניווט (אם קיים):

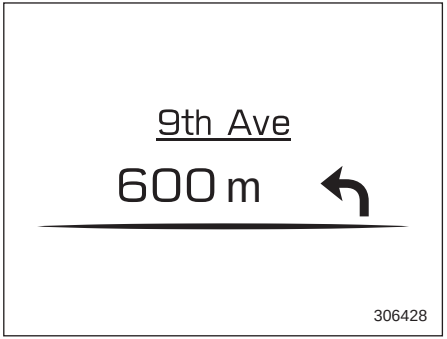

כשקובעים הנחיות מסלול במערכת הניווט, מוצגות בפריט זה הנחיות המסלול של מערכת הניווט. לפרטים על מערכת הניווט, עיין בחוברת הנפרדת של מערכת הניווט/שמע.

מסך השמע:

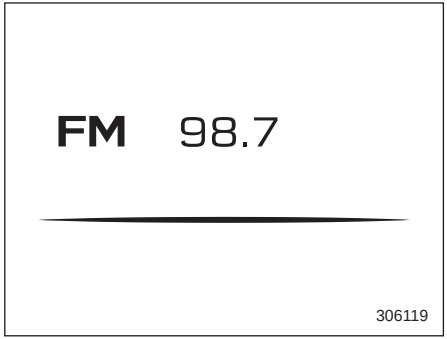

במסך השמע מוצג מידע על מצב השמע. לפרטים על מערכת השמע, עיין בחוברת הנפרדת של מערכת הניווט/שמע.

מסך שעון וטמפרטורה חיצונית:

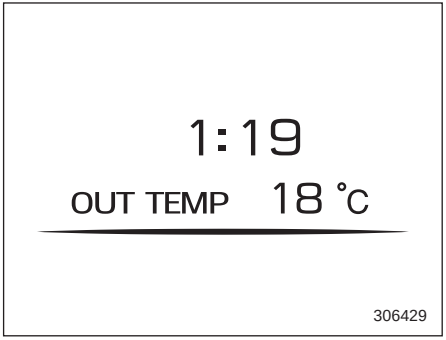

במסך זה מוצגים השעון והטמפרטורה החיצונית.

לפרטים על כוונון השעון, עיין בנושא "שעון" ☜ 233.

■ מסך מד מהירות דיגיטלי

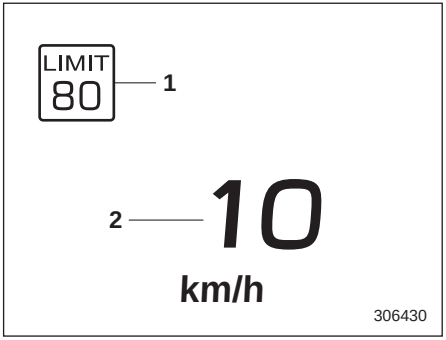

1) חיווי מגבלת המהירות (אם קיים)
2) מהירות הנסיעה

במסך זה מוצגת מהירות הנסיעה הנוכחית.

3-7. צג מידע מרכזי

⚠ אזהרה

לפני שמפעילים את צג המידע המרכזי במהלך הנסיעה יש לוודא שניתן לעשות זאת בצורה בטוחה. אם ההפעלה של צג המידע המרכזי עלולה לפגוע ביכולתך להתרכז בנהיגה ולהקדיש את תשומת הלב הראויה לנעשה בדרך, עצור את הרכב לפני השימוש בצג. אסור להתרכז בצג בזמן הנהיגה. שימוש כזה עלול לגרום לתאונה.

■ תפקודים

בצג המידע המרכזי מוצגים פריטי מידע שונים, ובכלל זה הגדרות הרכב, מצב הרכב, הפעלת מערכת הניווט (אם קיימת), הפעלת מערכת השמע והפעלת מיזוג האוויר.

פריטים	עמוד נדון בדגמים עם צג בגודל 11.6 אינץ'	עמוד נדון בדגמים עם שני צגים בגודל 7.0 אינץ'
מסך של הודעה מתפרצת	197	
מידע על מצב הרכב והתחזוקה	199	227
הגדרות הרכב	204	222/225
הפעלת בקרת האקלים	204	222
צד מבט לפנים/ צג מבט צד (אם קיים)/מצלמת מבט לאחור	322/352	
מערכת ניווט	עיין בחוברת של מערכת הניווט/שמע.	
שמע/טלפון	עיין בחוברת של מערכת הניווט/שמע.	
EyeSight	עיין בנספח למדריך לנהג העוסק במערכת EyeSight.	

בצג המידע המרכזי אפשר גם להגדיר ולאתחל את צג המידע המרכזי עצמו.

הערה

- **כשהרכב בתנועה, ייתכן שתפקודים מסוימים ואפשרויות מסוימות לא יהיו זמינים.**
- **ניתן לשנות את השפה והיחידות הן עבור צג המידע המרכזי והן עבור הצג שבלוח המחוונים (LCD צבעוני).**

לפרטים על הגדרות השפה, עיין בנושא "הגדרות כלליות" ☜ 204 (בדגמים בעלי צג בגודל 11.6 אינץ') או בנושא "הגדרות כלליות" ☜ 222 (בדגמים בעלי שני צגים בגודל 7.0 אינץ').

לפרטים על הגדרת היחידות, עיין בנושא "הגדרות הרכב" ☜ 208 (בדגמים בעלי צג בגודל 11.6 אינץ') או בנושא "סמלי הגדרת הרכב" ☜ 227 (בדגמים בעלי שני צגים בגודל 7.0 אינץ').

- **כשקובעים שפות מסוימות, ייתכנו מקרים נדירים שבהם הטקסט לא יוצג בצורה נכונה.**
- **התמונות המופיעות במדריך לנהג הן דוגמאות בלבד. המראה בפועל עשוי להיות שונה, בהתאם לאזור ולמפרטי הרכב.**

■ מסך פתיחה

כשפותחים את דלת הנהג ושוב סוגרים אותה, מופיע לפרק זמן קצר מסך הפתיחה.

הערה

- **אם מעבירים את מערכת ההצתה למצב ON כאשר מוצג מסך הפתיחה, מסך הפתיחה נעלם.**
- **אפשר לקבוע שמסך הפתיחה יוצג או לבטל את הצגתו. לפרטים, עיין בנושא "הגדרות כלליות" ☜ 204 (בדגמים בעלי צג בגודל 11.6 אינץ') או בנושא "הגדרות כלליות" ☜ 222 (בדגמים בעלי שני צגים בגודל 7.0 אינץ').**
- **לאחר שמסך הפתיחה נעלם, במשך פרק זמן מסוים הוא לא יוצג פעם נוספת אפילו אם פותחים וסוגרים את דלת הנהג. זו תופעה רגילה שאינה בגדר תקלה.**

■ מסך פרידה

מסך הפרידה מוצג בתנאים הבאים.

- כשמעבירים את מערכת ההצתה למצב OFF ופותחים את דלת הנהג.
- 3 דקות לאחר שמערכת ההצתה הועברה למצב OFF, גם אם דלת הנהג נותרה סגורה.
- לאחר 10 דקות של שימוש במערכת הדיבורית לטלפון, כשמערכת ההצתה הועברה למצב OFF.
- כשמתח המצבר יורד לאחר שמערכת ההצתה הועברה למצב OFF.

■ מסך של הודעה מתפרצת

הודעות שימושיות דוגמת תזכורות, עשויות להתפרץ אל התצוגה הנוכחית ולהופיע על הצג בלוויית צליל. בצע את הפעולה הנאותה בהתאם להודעה.

■ הפעלת מסך המגע

צג המידע המרכזי מצויד במסך מגע. ההפעלה מתבצעת בנגיעה ישירה במסך המגע.

▼ מגע

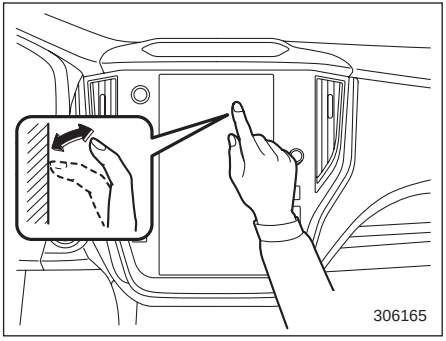

גע ושחרר פעם אחת במהירות.

▼ גרירה

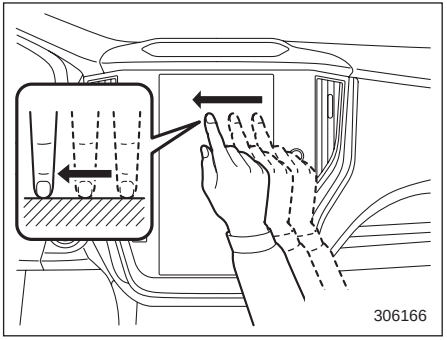

גרור על פני המסך והבא את המסך למצב הרצוי.

▼ החלקה

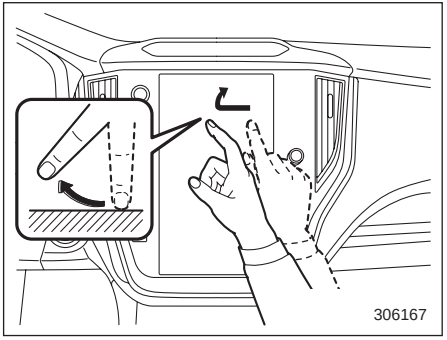

בצע תנועה מהירה במסך על-ידי החלקה באצבעך.

הערה

ייתכן שפעולות ההחלקה לא יבוצעו בצורה חלקה ברום גבוה.

■ בדגמים עם צג בגודל 11.6 אינץ׳ (אם קיים)

הערה

למידע על דגמים המצוידים בשני צגים בגודל 7.0 אינץ׳, עיין בנושא "דגמים עם שני צגים בגודל 7.0 אינץ׳ (אם קיימים)" ☜ 271.

▼ מסך מגע

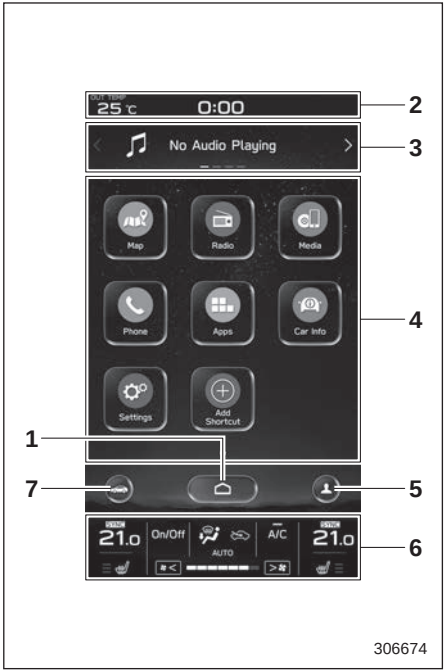

1) סמל הבית (עיין בנושא "סמל הבית" ☜ 204.)
2) סרגל המצב (עיין בנושא "סרגל המצב" ☜ 199.)
3) סרגל המידע (עיין בנושא "סרגל המידע" ☜ 199.)
4) המסך הראשי (עיין בנושא "המסך הראשי" ☜ 204.)
5) סמל פרופיל הנהג (עיין בנושא "סמל פרופיל הנהג" ☜ 204.)
6) מסך בקרת האקלים (עיין בנושא "מסך בקרת האקלים" ☜ 204.)
7) סמל הגדרות הרכב (עיין בנושא "סמל הגדרות הרכב" ☜ 201.)

כשמערכת ההצתה במצב ACC או ON, מופעל המסך הבסיסי.

▽ סרגל המצב

בסרגל המצב מוצגים הטמפרטורה החיצונית והשעון.

הערה

- **הטמפרטורה החיצונית המוצגת מתייחסת לסביבת החיישן בלבד. אולם, ייתכן שהטמפרטורה המוצגת לא תהיה נכונה, או שהיא תתעדכן באיחור, בתנאים הבאים.**
  - **כשהרכב חונה או נוסע לאט**
  - **כשחלים שינויים תכופים בטמפרטורה החיצונית (למשל: בכניסה לחניון תת קרקעי או ביציאה ממנו, או במעבר במנהרה)**
  - **כשמתניעים את המנוע לאחר שהרכב חנה במשך פרק זמן מסוים**
- **לא ניתן להחליף את יחידות המדידה של הטמפרטורה.**
- **השעה מוצגת בתצורה של 12 או 24 שעות. לפרטים, עיין בנושא "שעון" ☜ 233.**
- **כדי להציג את מסך כוונון השעון, גע בשעון שבשורת המצב. עיין בנושא "שעון" ☜ 233.**
- **לפרטים על מידע ממכשיר המחובר בתקשורת Bluetooth, עיין בחוברת הנפרדת של מערכת הניווט/שמע.**

▽ סרגל מידע

החלק את סרגל המידע או גע בסמל > או בסמל < שבסרגל המידע כדי להחליף את הפריט המוצג.

מסך השמע:

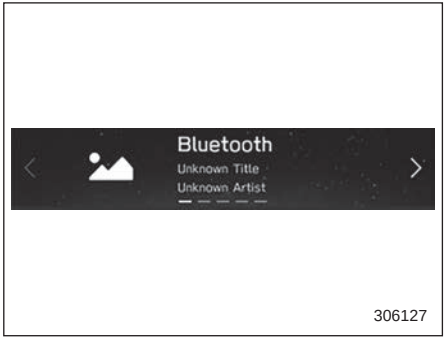

מוצג המסך של מקור השמע שנבחר עכשיו.

לפרטים על השימוש במערכת השמע, עיין בחוברת הנפרדת של מערכת הניווט/שמע.

מסך ניווט (בדגמים עם מערכת ניווט):

במסך מוצגות הנחיות הניווט אל היעד.

הערה

גם כשלא נקבע יעד במערכת הניווט, ממשיכים להופיע במסך הכיוון שעליו מורה המצפן, שם הרחוב והמהירות המרבית המותרת.

מסך המועדפים:

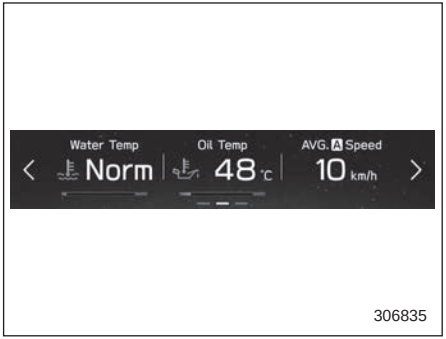

מסך המועדפים

במסך זה מוצגים עד שלושה פריטי מידע אופציונליים, שאותם ניתן לבחור מבין הפריטים הבאים.

הפריט	פרטים
Water Temp Norm	טמפרטורת נוזל הקירור של המנוע
Oil Temp 48 °C	טמפרטורת שמן מנוע
AVG. A Speed 0 MPH	מהירות נסיעה ממוצעת
Accel 49 %	יחס הפתיחה של המצערת
Angle 0°	זווית הרכב
Compass N	כיוון הרכב*1
Speed Limit LIMIT 25	תצוגה של מהירות הנסיעה המרבית המותרת בכביש שבו נוהגים כעת*1
Calendar 6 MON	לוח שנה
Fuel ECO MPG Driver A	מידע ממערכת ניטור הנהג*1 וצריכת הדלק הממוצעת של הנהג
	לא מוצג אף פריט.

*1: אם התפקוד קיים

הערה

ייתכן שחלק מהפריטים לא יוצגו, בהתאם לדגם ולמפרטים.

אפשר להחליף את הפריטים המוצגים במסך המועדפים. לפרטים, עיין בנושא "פריטי ווידג'ט מועדפים" ☜ 204.

מסך מערכת X-MODE:

306129

בדגמים עם מצב אחד

306754

בדגמים עם שני מצבים

במסך זה מופיע מידע על X-MODE.

כמו כן, ניתן לעבור באמצעות המסך למצב אחר של מערכת X-MODE.

▽ מסך ראשי

לפרטים על התפריט הבא, עיין בחוברת הנפרדת של מערכת הניווט/שמע.

- Radio (רדיו)
- Media (מדיה)
- Phone (טלפון)
- Map (מפה)
- Apps (יישומים)
- הוספת קיצור דרך

▽ סמל הגדרות הרכב

גע בסמל כדי להציג את הפריטים שניתן לשנות בזמן הנהיגה.

הפריט		הגדרות זמינות	העמוד שבו מוסברת הפעלת המערכת ברכב	העמוד שבו מוסבר נוהל ההגדרה
תפריט ראשי	תפריט משני			
Vehicle Control (בקרת הרכב)	Vehicle Dynamics Control (מערכת הבקרה הדינמית של הרכב)	ON (מופעל)/OFF (מופסק)	326	214
	X-MODE	בדגמים עם מצב אחד: ON (מופעל)/OFF (מופסק) בדגמים עם שני מצבים: Normal (רגיל), Deep Snow/ Mud (שלג עמוק/בוץ), Snow/Dirt (שלג/עפר)	328	214
	Cruise Control Acceleration Characteristics (מאפייני האצה של בקרת שיוט)	Lv.1 (רמה 1 - חיסכון)/ Lv.2 (רמה 2 - נוחות)/ Lv.3 (רמה 3 - סטנדרטי)/ Lv.4 (רמה 4 - דינמי)	עיין בנספח למדריך לנהג העוסק במערכת EyeSight.	
	Auto Vehicle Hold (AVH) (החזקת רכב אוטומטית)	ON (מופעל)/OFF (מופסק)	335	214
	פנסים ראשיים המגיבים לסיבוב ההגה (SRH)[1*]	ON (מופעל)/OFF (מופסק)	239	214
	Auto Start Stop (התנעה והדממה אוטומטיות)	ON (מופעל)/OFF (מופסק)	346	214
Driving Assistance (סיוע בנהיגה)	Pre-Collision Braking (בלימת קדם-התנגשות)	Setting ON (הפעלה)/Setting OFF (ניתוק)	עיין בנספח למדריך לנהג העוסק במערכת EyeSight.	
	Emergency Lane Keeping Assist (סיוע בשמירת נתיב בחירום)	ON (מופעל)/OFF (מופסק)		
	Lane Departure Prevention Function (תפקוד מניעת סטייה מנתיב)	All Functions (כל התפקודים)/Lane Departure Prevention Function Only (מניעת סטייה מנתיב בלבד)/Warning Buzzer Only (צליל התראה בלבד)/ OFF (ניתוק)		
	SUBARU Rear Vehicle Detection (גילוי רכב מאחור של סובארו)[1*]	ON (מופעל)/OFF (מופסק)	363	214
	Driver Monitoring System (מערכת לניטור הנהג)[1*]	ON (מופעל)/OFF (מופסק)	376	214

הפריט		הגדרות זמינות	העמוד שבו מוסברת הפעלת המערכת ברכב	העמוד שבו מוסבר נוהל ההגדרה
תפריט ראשי	תפריט משני			
Speed Assistance (סיוע בשמירת מהירות)	Speed Limiter (מגביל מהירות)	Manual (ידני)/Intelligent (חכם)	עיין בנספח למדריך לנהג העוסק במערכת EyeSight.	
	Intelligent Speed Limiter Offset Speed (סף חריגה של מגביל המהירות החכם)	10– קמ״ש עד 10+ קמ״ש		
Others (אחרים)	Warning Volume (עוצמת צליל האזהרה)	Min (מינימלית)/Mid (בינונית)/Max (מקסימלית)	361, 375 ו-[2*]	
	Units (יחידות)	km, km/h, Litre/Miles, MPH, Gallon (ק״מ, קמ״ש, מיילים לליטר, מיילים לשעה, גלון)	160 ו-188	214

*1: אם התפקוד קיים

*2: לפרטים על מערכת EyeSight, עיין בנספח למדריך לנהג העוסק במערכת EyeSight.

▽ סמל פרופיל הנהג

גע בסמל 👤 (סמל פרופיל הנהג) כדי לאשר את פרטי הנהג. לפרטים, עיין בחוברת הנפרדת של מערכת הניווט/שמע.

▽ סמל הבית

גע בסמל ⌂ (בית) כדי להציג את התפריט הראשי.

▽ מסך בקרת האקלים

במסך מוצג המצב של מערכת בקרת האקלים.

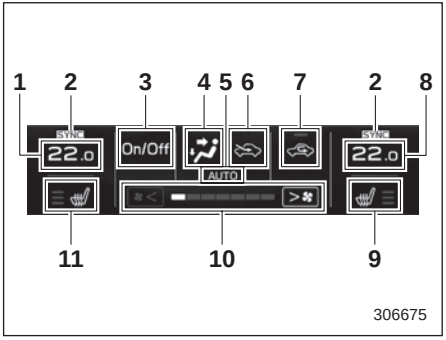

1) חיווי הטמפרטורה שנקבעה (צד שמאל)
2) חיווי מצב SYNC
3) לחצן הפעלה/ניתוק של בקרת האקלים
4) אופן ההפעלה
5) מצב בקרת האקלים
6) בורר כניסת האוויר
7) סמל מותאם אישית
8) חיווי הטמפרטורה שנקבעה (צד ימין)
9) חיווי מחמם המושב*1 (צד ימין)
10) חיווי מהירות המניפה
11) חיווי מחמם המושב*1 (צד שמאל)

*1: אם התפקוד קיים

כשמפעילים את מערכת בקרת האקלים, המסך הראשי מוחלף במסך של בקרת האקלים. לפרטים, עיין בנושא "לוח בקרת האקלים" ☜ 263.

▼ מסך ראשי

כדי להציג את המסך הראשי, גע בסמל ⌂ (בית).

בספר זה מוסברות ההגדרות הבאות. לפרטים על שאר הפריטים, עיין בחוברת הנפרדת של מערכת הניווט/שמע.

- Settings (הגדרות) ← General (כללי)
- Settings (הגדרות) ← Car (רכב)
- Car Info (מידע רכב)

▽ הגדרות כלליות

קביעת הפריטים הכלליים של השעון והתצוגה.

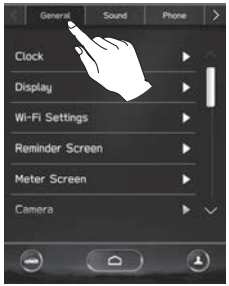

1. גע בסמל ⌂ (בית).
2. ← ⚙ (הגדרות)
3. ← General (כללי)
4. בחר את התפריט הרצוי.

ניתן לשנות באופן ידני את ההגדרות והכוונונים של הפריטים הבאים, בהתאם להגדרות האישיות.

הפריט			הגדרות זמינות	העמוד שבו מוסברת הפעלת המערכת ברכב	העמוד שבו מוסבר נוהל ההגדרה
תפריט ראשי	תפריט משני	תפריט שלישי			
General (כללי)	Clock (שעון)	Time Setting (כוונון השעון)[1*]	AUTO (אוטומטי)/Manual (ידני)	233	233
		Time Setting (כוונון השעון)[2*]	Sync With Phone (סנכרון עם הטלפון)/Manual (ידני)		
		Time Zone (אזור זמן)[3*]	הצגת אזור הזמן בהתאם לשוק		214
		Daylight Saving Time (שעון קיץ)[3*]	AUTO (אוטומטי) /ON (פועל, הזזת השעון בשעה אחת)/OFF (ללא שעון קיץ)		214
		Clock Format (תבנית השעון)	12H (12 שעות)/24H (24 שעות)		214
	Display (תצוגה)	Display Off (הפסקת תצוגה)	כיבוי המסך.		214
		Brightness Dial (כפתור עצמת התאורה)	ON (מופעל)/OFF (מופסק)	163	214
		Brightness (בהירות)/ Contrast (ניגודיות)	קביעה וכוונון של הבהירות והניגודיות של הצג.	214	214
	Wi-Fi Settings (הגדרות Wi-Fi)	Wi-Fi	ON (מופעל)/OFF (מופסק)	4*	
		Connected to: (מחובר אל)	בחר בהתקן הרשום.		
		Available Wi-Fi Networks (רשתות Wi-Fi זמינות)	הוספה		
		Wi-Fi Protected Setup (הגדרת אבטחה של רשת ה-Wi-Fi)	PIN Setup (הגדרת סיסמה)/ Push Button Setup (הגדרת לחצן)		
		Registered Wi-Fi Networks (רשתות Wi-Fi רשומות)			

הפריט					
תפריט ראשי	תפריט משני	תפריט שלישי	הגדרות זמינות	העמוד שבו מוסברת הפעלת המערכת ברכב	העמוד שבו מוסבר נוהל ההגדרה
General (כללי)	Reminder Screen (מסך תזכורת)	Maintenance (תחזוקה)	ON (מופעל)/OFF (מופסק)	197	214
		Birthday (יום הולדת)	ON (מופעל)/OFF (מופסק)		214
		Anniversary (יום שנה)	ON (מופעל)/OFF (מופסק)		214
	Meter Screen (צג בלוח המחוונים)	Gauge Initial Movement (תנועה ראשונית של המחוונים)	ON (מופעל)/OFF (מופסק)	160	214
		Meter Information Screen (צג מידע בלוח המחוונים)	Eco Gauge (מד חיסכון בדלק)/ OUT TEMP (טמפרטורה חיצונית)/ Compass (מצפן)[1*]/ Gas Range (טווח נסיעה עם הדלק שנותר במיכל)	191	214
				193	214
		Turn by Turn Screen Interruption (התפרצות של מסך הנחיות הניווט)[3*]	ON (מופעל)/OFF (מופסק)	193	214
	Camera (מצלמה)	Rear Camera Delay Control (בקרת השהיה של המצלמה האחורית)	ON (מופעל)/OFF (מופסק)	353	214
		Steering Angle Lines (קווי זווית ההיגוי)	ON (מופעל)/OFF (מופסק)	356	214
	Climate Control (בקרת אקלים)	Customise Climate Button (התאמה אישית של לחצני בקרת האקלים)	A/C (מיזוג אוויר)/MAX A/C (מיזוג אוויר בעצמה מרבית)/Recirculation (סחרור האוויר)	272	214
	Language (שפה)[3*]		שפת התצוגה תלויה בשוק	188 ו-196	214
	Tyre Pressure Units (יחידות לחץ האוויר בצמיגים)[3*]		kPa/PSi	193	214
	Home Screen Shortcuts (קיצורי דרך במסך הבית)		ON (מופעל)/OFF (מופסק)	[4*]	214
	Welcome screen (מסך פתיחה)		ON (מופעל)/OFF (מופסק)	190	214
	Goodbye Screen (מסך הפרידה)		ON (מופעל)/OFF (מופסק)	190	214
	Favourite Widgets (פריטי ווידג'ט מועדפים)		קביעת פריטי ווידג'ט מהרשימה.	200	215

הפריט			הגדרות זמינות	העמוד שבו מוסברת הפעלת המערכת ברכב	העמוד שבו מוסבר נוהל ההגדרה
תפריט ראשי	תפריט משני	תפריט שלישי			
General (כללי)	Birthday List (רשימת ימי הולדת)		קביעת יום הולדת.	197	215
	Anniversary List (רשימת ימי שנה)		קביעת יום שנה.	197	216
	Periodic Rest Notification (הודעה מדי פעם על הפסקת רענון)*3		ON (מופעל)/OFF (מופסק)	*4	
	Software Update (עדכון תוכנה)	Update (עדכון)	בדיקה אם יש עדכון תוכנה חדש		
		Automatically Check for Updates (בדיקה אוטומטית אם הגיעו עדכונים)	ON (מופעל)/OFF (מופסק)		
		Automatically Download Updates (בדיקה אוטומטית אם הגיעו פריטים להורדה)	ON (מופעל)/OFF (מופסק)		
	Factory Data Reset (איפוס נתונים להגדרות המפעל)		Reset (איפוס)/Cancel (ביטול)		
	System Information (מידע מערכת)				
	מידע על תוכנה בעלת קוד מקור חופשי/פתוח				

*1: בדגמים עם מערכת ניווט
*2: בדגמים ללא מערכת ניווט
*3: אם התפקוד קיים
*4: לפרטים על מערכת השמע והניווט, עיין בנספח למדריך תפעול הרכב העוסק במערכת השמע והניווט.

הערה

גע בסמל ⓘ כדי להציג הסבר על הפריטים.

▽ הגדרות הרכב

קביעת הגדרות של מערכת EyeSight ושל הרכב.

306678

1. גע בסמל ⌂ (בית).
2. ← ⚙ (הגדרות)
3. ← Car (רכב)
4. בחר את התפריט הרצוי.

ניתן לשנות באופן ידני את ההגדרות והכוונונים של הפריטים הבאים, בהתאם להגדרות האישיות.

הפריט			הגדרות זמינות	העמוד שבו מוסברת הפעלת המערכת ברכב	העמוד שבו מוסבר נוהל ההגדרה
תפריט ראשי	תפריט משני	תפריט שלישי			
Car (רכב)	EyeSight	Pre-Collision Braking (בלימת קדם-התנגשות)	Setting ON/Setting OFF (הפעלה/ניתוק)	עיין בנספח למדריך לנהג העוסק במערכת EyeSight.	
		Emergency Lane Keeping Assist (סיוע בשמירת נתיב בחירום)	ON (מופעל)/OFF (מופסק)		
		Lane Departure Prevention Function (תפקוד מניעת סטייה מנתיב)	All Functions (כל התפקודים)/Lane Departure Prevention Function Only (מניעת סטייה מנתיב בלבד)/ Warning Buzzer Only (צליל התראה בלבד)/OFF (ניתוק)		
		Alarm Method When Lane Deviation (אופן ההתראה בסטייה מנתיב)	Buzzer (צליל)/Steering Vibration (רטט בגלגל ההגה)		
		Cruise Control Acceleration Characteristics (מאפייני האצה של בקרת שיוט)	Lv.1 (רמה 1 - חיסכון)/ Lv.2 (רמה 2 - נוחות)/ Lv.3 (רמה 3 - סטנדרטי)/ Lv.4 (רמה 4 - דינמי)		
		Lead Vehicle Acquisition Sound (צליל זיהוי רכב מלפנים)	ON (מופעל)/OFF (מופסק)		
		Speed Limiter (מגביל מהירות)	Manual (ידני)/Intelligent (חכם)		
		Intelligent Speed Limiter Offset Speed (סף חריגה של מגביל המהירות החכם)	−10 קמ"ש עד +10 קמ"ש		
		Lead Vehicle Moving Monitor (מעקב אחר התנועה של הרכב מלפנים)	ON (מופעל)/OFF (מופסק)		
		Drive on Left/Drive on Right בחר (נסיעה בצד שמאל/נסיעה בצד ימין)	Left Lane (נתיב שמאלי)/Right Lane (נתיב ימני)		
	EyeSight Assist Monitor (מסך הסיוע של מערכת EyeSight)	Red Indicator (חיווי אדום)	ON (מופעל)/OFF (מופסק)		
		Yellow Indicator (חיווי צהוב)	ON (מופעל)/OFF (מופסק)		
		Green Indicator (חיווי ירוק)	ON (מופעל)/OFF (מופסק)		

הפריט			הגדרות זמינות	העמוד שבו מוסברת הפעלת המערכת ברכב	העמוד שבו מוסבר נוהל ההגדרה
תפריט ראשי	תפריט משני	תפריט שלישי			
Car (רכב)	Reverse Automatic Braking (בלימה אוט' בנסיעה לאחור)*1	Sonar Audible Alarm (התראה קולית של סונאר)	ON (מופעל)/OFF (מופסק)	365	214
		Automatic Braking (בלימה אוטומטית)	ON (מופעל)/OFF (מופסק)		
	Driver Monitoring System (מערכת לניטור הנהג)*1	Driver Monitoring System (מערכת לניטור הנהג)	ON (מופעל)/OFF (מופסק)	376	214
		Repeat facial scan (חזרה על זיהוי פנים)	ביצוע של זיהוי המשתמש.		216
		User Recognition (זיהוי המשתמש)	ON (מופעל)/OFF (מופסק)		214
		Auto Retract Seat on Entry (כינוס אוטומטי של המושב בכניסה)	ON (מופעל)/OFF (מופסק)		214
		Register User (רישום המשתמש)	רישום המשתמש.		216
		Update Seat and Mirror Position (עדכון מצבי הכוונון של המושב והמראות)	רישום מחדש של תנוחת הנהיגה.		216
		Delete Driver Position (מחיקת תנוחת הנהיגה)	מחיקת תנוחת הנהיגה.		216
		Delete User (מחיקת משתמש)	מחיקת המשתמש הרשום.		216
		Delete All Users (מחיקת כל המשתמשים)	מחיקת כל המשתמשים הרשומים.		216
	Keyless Entry System (מערכת מפתח חכם)	Hazard Warning Flasher (מהבהבי חירום)	ON (מופעל)/OFF (מופסק)	129 ו-133	214
		Security Relocking (הגדרות נעילה חוזרת אוטומטית)	20 שניות/30 שניות/ 40 שניות/50 שניות/ 60 שניות/ התפקוד OFF	133	214
	Demister (מפשיר אדים)		15 דקות/פעולה רציפה	251	214
	Interior Light (תאורה פנימית)		10 שניות/20 שניות/ 30 שניות/התפקוד מנותק	285	214

הפריט			הגדרות זמינות	העמוד שבו מוסברת הפעלת המערכת ברכב	העמוד שבו מוסבר נוהל ההגדרה
תפריט ראשי	תפריט משני	תפריט שלישי			
Car (רכב)	One-Touch Lane Changer (איתות למעבר נתיב בלחיצה בודדת)		ON (מופעל)/OFF (מופסק)	245	214
	Auto Door Lock/Unlock (נעילה ושחרור נעילה אוטומטיים של הדלתות)	Auto Door Lock/Unlock (נעילה אוטומטית של הדלתות)	Vehicle Speed (מהירות הנסיעה)/ Shift into or out of PARK (שילוב מצב חנייה, או שילוב ממצב חנייה למצב אחר)[1*]/ OFF (מופסק)	136	214
		Auto Door Unlock (שחרור אוטומטי של נעילת הדלתות)	Ignition OFF (בהעברה של מערכת ההצתה למצב OFF)/Driver Door Open (בפתיחה של דלת הנהג)/ Shift into or out of PARK (בשילוב למצב חנייה, או ממצב חנייה למצב אחר) [1*]/ OFF (התפקוד מנותק)		214
	Rear Seat Reminder (תזכורת למושב האחורי)		ON (מופעל)/OFF (מופסק)	57	230
	Door Mirror Setting (כוונון המראות החיצוניות)[1*]	Auto Electric Folding (קיפול חשמלי אוטומטי)	ON (מופעל)/OFF (מופסק)	257	214
		Reverse Tilt (הטיה בנסיעה לאחור)	ON (מופעל)/OFF (מופסק)	255	214
	Power Rear Gate (דלת אחורית מתרוממת חשמלית)[1*]	Power Rear Gate Memory (שמירה בזיכרון של גובה הפתיחה של הדלת האחורית המתרוממת החשמלית)	ON (מופעל)/OFF (מופסק)	147	214
	Vehicle Dynamics Control (מערכת הבקרה הדינמית של הרכב)		ON (מופעל)/OFF (מופסק)	326	214

הפריט			הגדרות זמינות	העמוד שבו מוסברת הפעלת המערכת ברכב	העמוד שבו מוסבר נוהל ההגדרה
תפריט ראשי	תפריט משני	תפריט שלישי			
Car (רכב)	Auto Vehicle Hold (AVH) (החזקת רכב אוטומטית)		ON (מופעל)/OFF (מופסק)	335	214
	Auto Start Stop (התנעה והדממה אוטומטיות)		ON (מופעל)/OFF (מופסק)	346	214
	SUBARU Rear Vehicle Detection (גילוי רכב מאחור של סובארו)[1*]		ON (מופעל)/OFF (מופסק)	363	214
	X-MODE (מצב X)		בדגמים עם מצב אחד: ON (מופעל)/OFF (מופסק) בדגמים עם שני מצבים: Normal, Snow (רגיל, שלג)/ Dirt, Deep Snow (עפר, שלג עמוק)/Mud (בוץ)	328	214
	Steering Responsive Headlights (SRH) (פנסים ראשיים המגיבים לסיבוב ההגה)[1*]		ON (מופעל)/OFF (מופסק)	239	214
	Warning Volume (עוצמת צליל האזהרה)		Min (מינימלית)/Mid (בינונית)/Max (מקסימלית)	361, 375 ו-[2*]	214
	Units (יחידות)		ק״מ, קמ״ש, מיילים לליטר, מיילים לשעה, גלון	160 ו-188	214

הפריט			הגדרות זמינות	העמוד שבו מוסברת הפעלת המערכת ברכב	העמוד שבו מוסבר נוהל ההגדרה
תפריט ראשי	תפריט משני	תפריט שלישי			
Car (רכב)	TPMS Mode Setting (הגדרת מצב מערכת TPMS)		Normal Mode (מצב רגיל)/Loading Mode (מצב של רכב עמוס)/Towing Mode (מצב גרירה)	331	230

*1: אם התפקוד קיים
*2: לפרטים על מערכת EyeSight, עיין בנספח למדריך לנהג העוסק במערכת EyeSight.

הערה

גע בסמל ⓘ כדי להציג הסבר על הפריטים.

▼ כיצד לבחור פריטים במסך

▽ קביעת מופעל/מופסק

306133

דוגמה

גע בפריט שברצונך לשנות ובחר אם להפעיל ⬬ או לנתק ⬭.

▽ בחירה

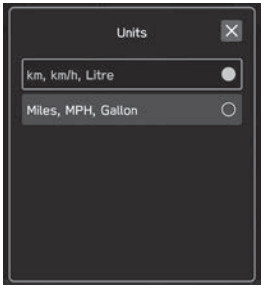

306856

דוגמה

גע בפריט הרצוי.

▼ כיצד להגדיר פריטים במסך

▽ בהירות/ניגודיות

קביעה וכוונון של הבהירות והניגודיות של צג המידע המרכזי.

הערה

ניתן לכוונן את הפריט Brightness (בהירות) רק כאשר הפריט Brightness Dial (חוגת הבקרה של עצמת התאורה) במצב מנותק. עיין בנושא General settings (הגדרות כלליות) ☜ 204.

1. גע בסמל ⌂ (בית).
2. ← ⚙ (הגדרות)
3. ← General (כללי)
4. ← Display (תצוגה)
5. ← Brightness (בהירות)/Contrast (ניגודיות)

306135

6. גרור את הסמל ● כדי לכוונן את הבהירות והניגודיות.

גע באפשרות Default (ברירת מחדל) כדי לחזור להגדרות שנקבעו במפעל.

▽ פריטי ווידג'ט מועדפים

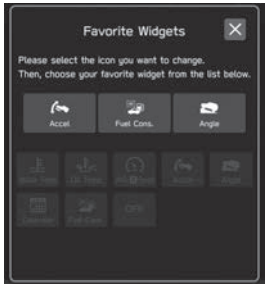

306680

ניתן להתאים אישית את מסך המועדפים.

1. גע בסמל ⌂ (בית).
2. ← ⚙ (הגדרות)
3. ← General (כללי)
4. ← Favourite Widgets (פריטי ווידג'ט מועדפים)
5. בחר את הסמל של מיקום התצוגה.
6. בחר את פריט התצוגה.

▽ רשימת ימי הולדת

כשיום ההולדת או יום השנה מתקרבים, תופיע הודעה כאשר מעבירים את מערכת ההצתה למצב ON. ניתן להפעיל תפקוד זה או לבטל את פעולתו באמצעות הפריט Reminder Screen (מסך תזכורת). לפרטים, עיין בנושא "הגדרות כלליות" ☜ 204.

1. גע בסמל ⌂ (בית).
2. ← ⚙ (הגדרות)
3. ← General (כללי)
4. ← Birthday List (רשימת ימי הולדת)

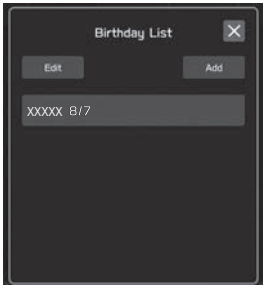

306137

5. ← Add (הוספה)

306138

6. הזן את השם.
7. ← Next (הבא).

306139

8. הזן את התאריך.
9. ← OK (אישור)

הערה

ניתן לשמור עד 5 ימי הולדת.

▽ Anniversary List (רשימת ימי שנה)

הנוהל לקביעת יום שנה דומה לנוהל שתואר בנושא "קביעת יום הולדת" ☜ 215, אלא שבצעד 4 בוחרים באפשרות "Anniversary List" (רשימת ימי שנה).

▽ מערכת לניטור הנהג (אם קיימת)

ניתן לשנות את הגדרות המערכת לניטור הנהג.

למידע על אופן הקביעה של התפריט הבא במערכת לניטור הנהג, עיין בנושא "קביעת מופעל/מופסק" ☜ 214.

- Driver Monitoring System (מערכת לניטור הנהג)
- User Recognition (זיהוי המשתמש)
- Auto Retract Seat on Entry (כינוס אוטומטי של המושב בכניסה)

Repeat facial scan (חזרה על זיהוי פנים):

1. גע בסמל ⌂ (בית).
2. ← ⚙ (הגדרות)
3. ← Car (רכב)
4. ← Driver Monitoring System (מערכת לניטור הנהג)
5. ← Repeat facial scan (חזרה על זיהוי פנים)

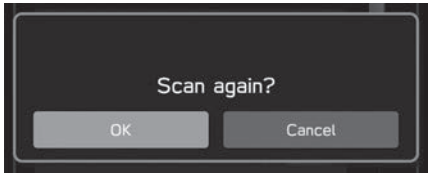

306140

6. ← OK (אישור)
7. שב במושב הנהג, הבט ישר קדימה והמתן מספר רגעים. כשהסריקה תושלם, יופיע מסך הסיום בצג שבלוח המחוונים (LCD צבעוני).

Register User (רישום המשתמש):

1. כוונן את מצבי המושב, המראות החיצוניות וזווית ההטיה של המראות החיצוניות כלפי מטה בנסיעה לאחור, עד שתגיע לתנוחת הישיבה הנכונה.

הערה

אם מעבירים את מערכת ההצתה למצב OFF לפני שרישום המשתמש הושלם, המידע על מצבי הכוונון של המושב, המראות החיצוניות וזווית ההטיה של המראות החיצוניות כלפי מטה בנסיעה לאחור לא נשמר.

2. גע בסמל ⌂ (בית).
3. ← ⚙ (הגדרות)
4. ← Car (רכב)
5. ← Driver Monitoring System (מערכת לניטור הנהג)
6. ← Register User (רישום המשתמש)

306141

7. בחר מהרשימה את המשתמש הרצוי.

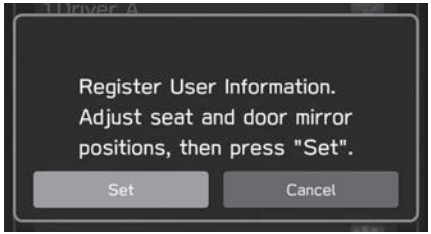

306142

8. Set ← (קבע)

9. שב במושב הנהג, הבט ישר קדימה והמתן מספר רגעים.

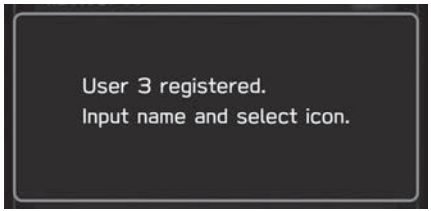

306143

כשהרישום של סריקת הפנים יושלם, המסך יתחלף.

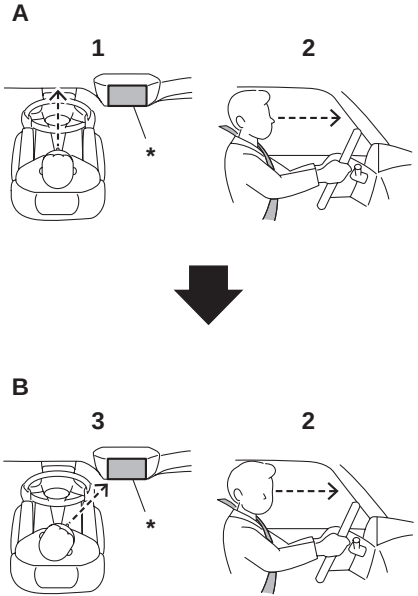

306387

A) מבט קדימה
B) מבט בכיוון הצג
1) הפנים צריכות לפנות קדימה.
2) אין להטות את הסנטר כלפי מטה.
3) הפנים צריכות לפנות בכיוון הצג.
*: צג

הערה

- **אם לא ניתן לבצע את רישום המשתמש, הפנה את המבט קדימה כמתואר באיור, ולאחר מכן הפנה את המבט בכיוון הצג.**
- **במקרים מסוימים, לא ניתן לבצע את רישום המשתמש בצורה תקינה. במקרים אלה, עיין בנושא "מערכת לניטור הנהג" ☞ 376.**
- **אם מופיעה ההודעה "Unable to register. Try again." (לא ניתן לבצע את הרישום. נסה שוב), חזור על הנוהל החל מצעד 5.**

306138

10. הזן את השם.

11. Next ← (הבא)

306144

12.בחר את הסמל הרצוי.

13.← Set (קבע)

הערה

- **ניתן להחליף משתמש קיים באמצעות בחירה במספר של אותו משתמש רשום. כשרושמים משתמש שמחליף משתמש קיים, מאופסים הנתונים של צריכת הדלק האישית.**
- **כשהאפשרות User Recognition (זיהוי משתמש) נקבעת במצב OFF, לא ניתן לבחור ברישום משתמש.**

עדכון מצבי הכוונון של המושב והמראות:

1. גע בסמל (בית).
2. ← (הגדרות)
3. ← Car (רכב)
4. ← Driver Monitoring System (מערכת לניטור הנהג)
5. ← Update Seat and Mirror Position (עדכון מצבי הכוונון של המושב והמראות)

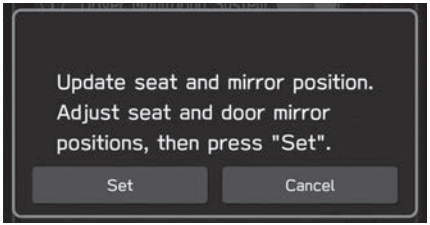

306145

6. ← Set (קבע)

הערה

אם מעבירים את מערכת ההצתה למצב OFF לפני שרישום המשתמש הושלם, המידע על מצבי הכוונון של המושב, המראות החיצוניות וזווית ההטיה של המראות החיצוניות כלפי מטה בנסיעה לאחור לא נשמר.

Delete Driver Position (מחיקת תנוחת הנהיגה):

1. גע בסמל (בית).
2. ← (הגדרות)
3. ← Car (רכב)
4. ← Driver Monitoring System (מערכת לניטור הנהג)
5. ← Delete Driver Position (מחיקת תנוחת הנהיגה)

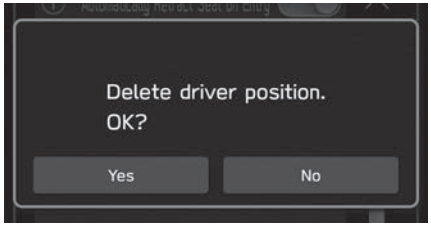

306146

6. ← Yes (כן)

Delete User (מחיקת משתמש):

1. גע בסמל (בית).
2. ← (הגדרות)
3. ← Car (רכב)
4. ← Driver Monitoring System (מערכת לניטור הנהג)
5. ← Delete User (מחיקת משתמש)

306147

6. בחר מהרשימה את המשתמש הרצוי.

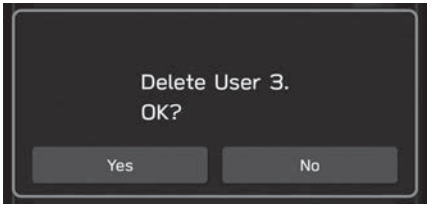

306148

7. ← Yes (כן)

Delete All Users (מחיקת כל המשתמשים):

1. גע בסמל (בית).
2. ← (הגדרות)
3. ← Car (רכב)
4. ← Driver Monitoring System (מערכת לניטור הנהג)
5. ← Delete All Users (מחיקת כל המשתמשים)

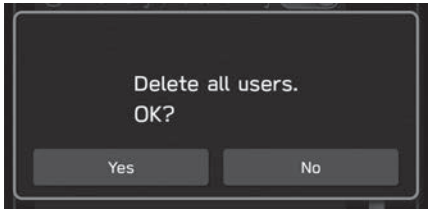

306149

6. ← Yes (כן)

▼ מסך מידע הרכב

1. גע בסמל ⌂ (הבית) כדי להציג את התפריט הראשי.

306681

2. ← (Car Info - מידע רכב)

▽ מסך סטטיסטיקות נהיגה

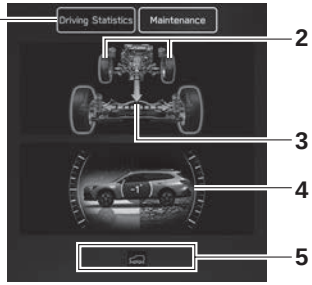

306836

1) סטטיסטיקות נהיגה
2) זווית ההיגוי
3) תנאי נסיעה
4) יציבת הרכב
5) מסך חיוויים

במסך זה מוצגים מצב הנסיעה של הרכב והתפקודים של מצב הפעולה. לגבי תפקודים שפועלים, החיווי מואר או מהבהב.

הערה

- **יציבת הרכב כפי שהיא מוצגת בחיווי עשויה להיות שונה מיציבת הרכב בפועל.**
- **לאחר שמפעילים את מערכת X-MODE, מופיע בצג המידע המרכזי המסך של מערכת X-MODE.**
- **זווית היציבה של הרכב משתנה לא רק לפי זווית פני השטח של הדרך, אלא גם לפי נטיית הרכב כתוצאה מנוסעים, מטען, האצה או האטה.**

▽ מסך תחזוקה

306837

ניתן לקבוע תזכורות תחזוקה.

תזכורת להחלפת שמן מנוע:

1. גע בפריט Maintenance (תחזוקה) מהתפריט המשני במסך מידע הרכב.
2. ← ⚙ (Engine Oil - שמן מנוע)
3. בחר בפריט הרצוי לגבי התזכורת - Notification Date (הודעה לפי תאריך) או Notification Distance (הודעה לפי מרחק).
4. ← Set (קבע)
5. ← ☒

תזכורת להחלפת מסנן שמן

פעל כמוסבר בנושא "הגדרת שמן מנוע", אלא שבצעד 2 בחר באפשרות Oil Filter (מסנן שמן).

תזכורת לסבב צמיגים:

פעל כמוסבר בנושא "הגדרת שמן מנוע", אלא שבצעד 2 בחר באפשרות "Tyres" (צמיגים).

הגדרת טיפול תקופתי:

פעל כמוסבר בנושא "הגדרת שמן מנוע", אלא שבצעד 2 בחר באפשרות Maintenance Schedule (תכנית תחזוקה).

הערה

- **גע באפשרות Reset כדי לאפס כל אחת מההגדרות.**
- **גע באפשרות Update כדי לשוב לערך ברירת המחדל.**

■ דגמים עם שני צגים בגודל 7.0 אינץ' (אם קיימים)

הערה

למידע על דגמים המצוידים בצג בגודל 11.6 אינץ', עיין בנושא "דגמים עם צג בגודל 11.6 אינץ' (אם קיים)" ☜ 198.

▼ מסכים ראשיים

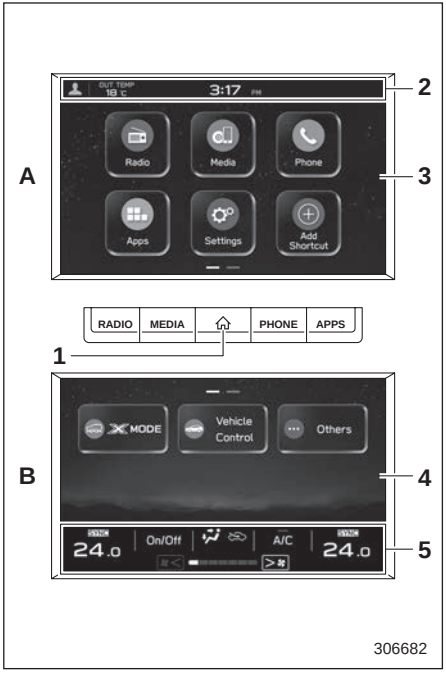

A) צג עליון
B) צג תחתון
1) לחצן הבית (עיין בנושא "לחצן הבית" ☜ 221.)
2) סרגל המצב (עיין בנושא "סרגל המצב" ☜ 221.)
3) המסך הראשי העליון (עיין בנושא "הגדרת הצג העליון" ☜ 222.)
4) המסך הראשי התחתון (עיין בנושא "הגדרת הצג התחתון" ☜ 225.)
5) מסך בקרת האקלים (עיין בנושא "מסך בקרת האקלים" ☜ 222.)

כשמערכת ההצתה במצב ACC או ON, יופעלו המסכים הראשיים.

▼ לחצן הבית

לחץ על הלחצן ⌂ (בית) כדי להציג את התפריט הראשי.

▽ סרגל המצב

במסך מוצגים סמל פרופיל הנהג, הטמפרטורה החיצונית והשעון.

הערה

- **הטמפרטורה החיצונית המוצגת מתייחסת לסביבת החיישן בלבד. אולם, ייתכן שהטמפרטורה המוצגת לא תהיה נכונה, או שהיא תתעדכן באיחור, בתנאים הבאים.**
  - **כשהרכב חונה או נוסע לאט**
  - **כשחלים שינויים תכופים בטמפרטורה החיצונית (למשל: בכניסה לחניון תת קרקעי או ביציאה ממנו, או במעבר במנהרה)**
  - **כשמתניעים את המנוע לאחר שהרכב חנה במשך פרק זמן מסוים**

- **לא ניתן להחליף את יחידות המדידה של הטמפרטורה.**
- **השעה מוצגת בתצורה של 12 או 24 שעות. לפרטים על כוונון השעון, עיין בנושא "שעון" ☜ 233.**
- **כדי להציג את מסך כוונון השעון, גע בשעון שבשורת המצב. עיין בנושא "שעון" ☜ 233.**

▽ הצג העליון

לפרטים על הפריטים, עיין בנושא "הגדרת הצג העליון" ☜ 222.

לפרטים על התפריט הבא, עיין בחוברת הנפרדת של מערכת הניווט/שמע.

- Radio (רדיו)
- Media (מדיה)
- Phone (טלפון)
- Apps (יישומים)
- Add Shortcut (הוספת קיצור דרך)

▽ הצג התחתון

לפרטים על הגדרת הפריטים, עיין בנושא "הגדרת הצג התחתון" ☜ 225.

אם המסך מתחלף ומופיע מסך בקרת האקלים, עיין בנושא "בדגמים עם שני צגים בגודל 7.0 אינץ'" עמוד ☜ 264.

▽ מסך בקרת האקלים

במסך מוצג המצב של מערכת בקרת האקלים.

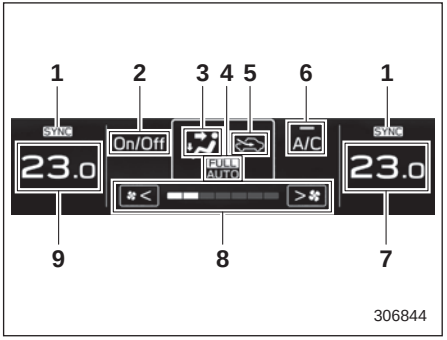

1) חיווי מצב SYNC
2) לחצן הפעלה/ניתוק של בקרת האקלים
3) אופן ההפעלה
4) מצב בקרת האקלים
5) בורר כניסת האוויר
6) סמל מותאם אישית
7) חיווי הטמפרטורה שנקבעה (צד ימין)
8) חיווי מהירות המניפה
9) חיווי הטמפרטורה שנקבעה (צד שמאל)

כשמפעילים את מערכת בקרת האקלים, המסך הראשי מוחלף במסך של בקרת האקלים. לפרטים על הפעלת בקרת האקלים, עיין בנושא "לוח בקרת האקלים" ☜ 263.

▼ הגדרת הצג העליון

בספר זה מוסברות ההגדרות שבתפריט General (כללי). לפרטים על שאר הפריטים, עיין בחוברת הנפרדת של מערכת הניווט/שמע.

▽ הגדרות כלליות

תפריט General (כללי) משמש להגדרת הצג, השפה והשעה.

1. לחץ על הלחצן ⌂ (בית).

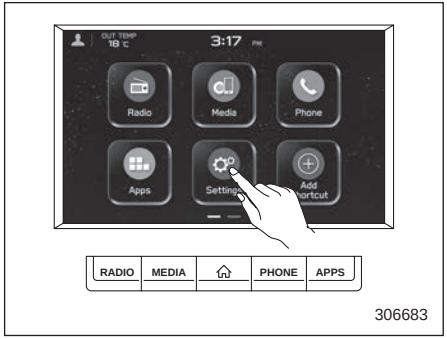

2. גע בלחצן ⚙ (הגדרות).
3. General ← (כללי)
4. בחר את התפריט הרצוי.

ניתן לשנות באופן ידני את ההגדרות והכוונונים של הפריטים הבאים, בהתאם להגדרות האישיות.

הפריט			הגדרות זמינות	העמוד שבו מוסברת הפעלת המערכת ברכב	העמוד שבו מוסבר נוהל ההגדרה
תפריט ראשי	תפריט משני	תפריט שלישי			
General (כללי)	Clock (שעון)	Time Setting (כוונון השעון)	Sync With Phone (סנכרון עם הטלפון)/Manual (ידני)	233	233
		Clock Format (תבנית השעון)	12H (12 שעות)/24H (24 שעות)		234
	Display (תצוגה)	Display Off (הפסקת תצוגה)	כיבוי המסך.		230
		Brightness Dial (כפתור עצמת התאורה)	ON (מופעל)/OFF (מופסק)		230
		Brightness (בהירות)/Contrast (ניגודיות)	הגדרה וכוונון של הבהירות והניגודיות של הצג ושל תצוגת המצלמה.		230
	Reminder Screen (מסך תזכורת)	Maintenance (תחזוקה)	ON (מופעל)/OFF (מופסק)	197	230
		Birthday (יום הולדת)	ON (מופעל)/OFF (מופסק)		230
		Anniversary (יום שנה)	ON (מופעל)/OFF (מופסק)		230
	Meter Screen (צג בלוח המחוונים)	Gauge Initial Movement (תנועה ראשונית של המחוונים)	ON (מופעל)/OFF (מופסק)	160	230
		Meter Information Screen (צג מידע בלוח המחוונים)	Eco Gauge (מד חיסכון בדלק)/OUT TEMP (טמפרטורה חיצונית)/Clock (שעון)/Gas Range (טווח נסיעה עם הדלק שנותר במיכל)	191	230
	Camera (מצלמה)	Rear Camera Delay Control (בקרת השהיה של המצלמה האחורית)	ON (מופעל)/OFF (מופסק)	353	230
		Steering Angle Lines (קווי זווית ההיגוי)	ON (מופעל)/OFF (מופסק)	356	230

הפריט			הגדרות זמינות	העמוד שבו מוסברת הפעלת המערכת ברכב	העמוד שבו מוסבר נוהל ההגדרה
תפריט ראשי	תפריט משני	תפריט שלישי			
General (כללי)	Climate Control (בקרת אקלים)	Customise Climate Button (התאמה אישית של לחצני בקרת האקלים)	A/C (מיזוג אוויר)/C/MAX A (מיזוג אוויר בעצמה מרבית)/ Recirculation (סחרור האוויר)	272	230
	Language (שפה)		שפת התצוגה תלויה בשוק	188 ו-196	230
	Tyre Pressure Units (יחידות לחץ האוויר בצמיגים)[1*]		kPa/PSi	193	230
	Home Screen Shortcuts (קיצורי דרך במסך הבית)		ON (מופעל)/OFF (מופסק)	[2*]	230
	Welcome Screen (מסך פתיחה)		ON (מופעל)/OFF (מופסק)	190	230
	Goodbye Screen (מסך הפרידה)		ON (מופעל)/OFF (מופסק)	190	230
	Birthday List (רשימת ימי הולדת)		קביעת יום הולדת.	197	231
	Anniversary List (רשימת ימי שנה)		קביעת יום שנה.	197	231
	Factory Data Reset (איפוס נתונים להגדרות המפעל)		Reset (איפוס)/Cancel (ביטול)	[2*]	
	System Information (מידע מערכת)				
	Free/Open Source Software Information (מידע על תוכנה בעלת קוד מקור חופשי/ פתוח)				

*1: אם התפקוד קיים
*2: לפרטים על מערכת השמע והניווט, עיין בנספח למדריך תפעול הרכב העוסק במערכת השמע והניווט.

הערה

גע בסמל ⓘ כדי להציג הסבר על הפריטים.

▼ הגדרת הצג התחתון

גע בלחצן (Car Settings - הגדרות הרכב). עיין בנושא "סמלי הגדרת הרכב" ☜ 227.

במסך זה מוצגים מצב הנסיעה של הרכב והתפקודים של מצב הפעולה. עיין בנושא "סטטיסטיקות נהיגה" ☜ 231.

קביעת זמני הטיפולים. עיין בנושא "תחזוקה" ☜ 232.

▽ הגדרות הרכב בזמן הנהיגה

306684

גע בלחצנים (X-MODE - מצב X), (Vehicle Control - בקרת הרכב) או (Others - פריטים אחרים) כדי להציג את הפריטים שניתן לשנות בזמן הנהיגה.

הפריט			הגדרות זמינות	העמוד שבו מוסברת הפעלת המערכת ברכב	העמוד שבו מוסבר נוהל ההגדרה
תפריט ראשי	תפריט משני	תפריט שלישי			
X-MODE (מצב X)			ON (מופעל)/OFF (מופסק)	328	230
Vehicle Control (בקרת הרכב)	Vehicle Dynamics Control (מערכת הבקרה הדינמית של הרכב)		ON (מופעל)/OFF (מופסק)	326	230
	Auto Vehicle Hold (AVH) (החזקת רכב אוטומטית)		ON (מופעל)/OFF (מופסק)	335	230
Others (אחרים)	Units (יחידות)		km, km/h, Litre/ (ק"מ, קמ"ש, ליטר) Miles, MPH, Gallon (מיילים, מיילים לשעה, גלון)	160 ו-188	230
	Auto Start Stop (התנעה והדממה אוטומטיות)		ON (מופעל)/OFF (מופסק)	346	230

▽ סמלי הגדרת הרכב

306685

1. לחץ על הלחצן ⌂ (בית).
2. גע בלחצן (Car Settings - הגדרות הרכב).

ניתן לשנות באופן ידני את ההגדרות והכוונונים של הפריטים הבאים, בהתאם להגדרות האישיות.

הפריט			הגדרות זמינות	העמוד שבו מוסברת הפעלת המערכת ברכב	העמוד שבו מוסבר נוהל ההגדרה
תפריט ראשי	תפריט משני	תפריט שלישי			
Car Settings (הגדרות הרכב)	Keyless Entry System (מערכת מפתח חכם)	Hazard Warning Flasher	ON (מופעל)/OFF (מופסק)	133	230
		Security Relocking (הגדרות נעילה חוזרת אוטומטית)	20 שניות/30 שניות/ 40 שניות/50 שניות/ 60 שניות/מנותק	133	214
	Demister (מפשיר אדים)		15 דקות/פעולה רציפה	251	230
	Interior Light (תאורה פנימית)		10 שניות/20 שניות/ 30 שניות/התפקוד מנותק	285	230
	One-Touch Lane Changer (איתות למעבר נתיב בלחיצה בודדת)		ON (מופעל)/OFF (מופסק)	245	230
	Auto Door Lock/Unlock (נעילה ושחרור נעילה אוטומטיים של הדלתות)	Auto Door Lock (נעילה אוטומטית של הדלתות)	מהירות הנסיעה/ שילוב מצב חנייה, או שילוב ממצב חנייה למצב אחר/מופסק	136	230
		Auto Door Unlock (שחרור אוטומטי של נעילת הדלתות)	Ignition OFF (בהעברה של מערכת ההצתה למצב OFF)/Driver Door Open (בפתיחה של דלת הנהג)/Shift into or out of PARK (בשילוב למצב חנייה, או ממצב חנייה למצב אחר)/OFF (התפקוד מנותק)		230
	Rear Seat Reminder (תזכורת למושב האחורי)		ON (מופעל)/OFF (מופסק)	57	230
	Power Rear Gate (דלת אחורית מתרוממת חשמלית)*	Power Rear Gate Memory (שמירה בזיכרון של גובה הפתיחה של הדלת האחורית המתרוממת החשמלית)	ON (מופעל)/OFF (מופסק)	147	230
	Vehicle Dynamics Control (מערכת הבקרה הדינמית של הרכב)		ON (מופעל)/OFF (מופסק)	326	230
	Auto Vehicle Hold (AVH) (החזקת רכב אוטומטית)		ON (מופעל)/OFF (מופסק)	335	230
	Auto Start Stop (התנעה והדממה אוטומטיות)		ON (מופעל)/OFF (מופסק)	346	230

הפריט			הגדרות זמינות	העמוד שבו מוסברת הפעלת המערכת ברכב	העמוד שבו מוסבר נוהל ההגדרה
תפריט ראשי	תפריט משני	תפריט שלישי			
הגדרות הרכב	X-MODE (מצב X)		ON (מופעל)/OFF (מופסק)	328	230
	Units (יחידות)		km, km/h, Litre/ (ק״מ, קמ״ש, ליטר) Miles, MPH, Gallon (מיילים, מיילים לשעה, גלון)	160 ו-188	230
	TPMS Mode Setting (הגדרת מצב מערכת TPMS)	Normal Mode (מצב רגיל)/ Loading Mode (מצב של רכב עמוס)/Towing Mode (מצב גרירה)		331	230

*: אם התפקוד קיים

הערה

גע בסמל ⓘ כדי להציג הסבר על הפריטים.

▼ כיצד לבחור פריטים במסך

▽ קביעת מופעל/מופסק

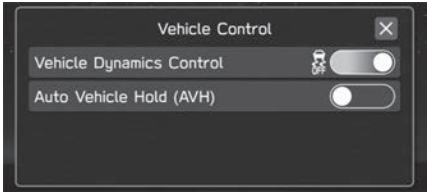

306157

דוגמה

גע בפריט שברצונך לשנות ובחר אם להפעיל ⬬ או לנתק ⬭.

▽ בחירה

306845

דוגמה

גע בהגדרה הרצויה.

▼ כיצד להגדיר פריטים במסך

▽ בהירות/ניגודיות

קביעה וכוונון של הבהירות והניגודיות של צג המידע המרכזי.

הערה

ניתן לכוונן את הפריט Brightness (בהירות) רק כאשר הפריט Brightness Dial (חוגת הבקרה של עצמת התאורה) במצב מנותק. עיין בנושא General settings (הגדרות כלליות) ☜ 222.

1. גע בסמל ⌂ (בית).
2. ← ⚙ (הגדרות)
3. ← General (כללי)
4. ← Display (תצוגה)
5. ← Brightness (בהירות)/Contrast (ניגודיות)

306159

6. גרור את הסמל ● כדי לכוונן את הבהירות והניגודיות.

גע באפשרות Default (ברירת מחדל) כדי לחזור להגדרות שנקבעו במפעל.

▽ רשימת ימי הולדת

כשיום ההולדת או יום השנה מתקרבים, תופיע הודעה כאשר מעבירים את מערכת ההצתה למצב ON. ניתן להפעיל תפקוד זה או לבטל את פעולתו באמצעות הפריט Reminder Screen (מסך תזכורת). לפרטים, עיין בנושא "הגדרות כלליות" ☜ 222.

1. גע בסמל ⌂ (בית).
2. ← ⚙ (הגדרות)
3. ← General (כללי)
4. ← Birthday List (רשימת ימי הולדת)

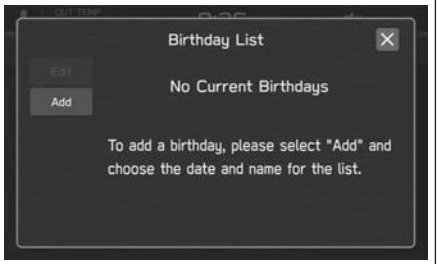

306160

5. ← Add (הוספה)

306161

6. הזן את השם.
7. ← Next (הבא)

306162

8. הזן את התאריך.
9. ← OK (אישור)

הערה

ניתן לשמור עד 5 ימי הולדת.

▽ Anniversary List (רשימת ימי שנה)

הנוהל לקביעת יום שנה דומה לנוהל שתואר בנושא "קביעת יום הולדת" ☜ 231, אלא שבצעד 4 בוחרים באפשרות Anniversary List (רשימת ימי שנה).

▼ סטטיסטיקות נהיגה

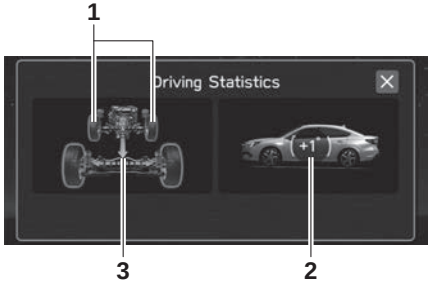

306163

1) זווית ההיגוי
2) יציבת הרכב
3) תנאי נסיעה

במסך זה מוצגים מצב הנסיעה של הרכב והתפקודים של מצב הפעולה. לגבי תפקודים שפועלים, החיווי מואר או מהבהב.

הערה

- **יציבת הרכב כפי שהיא מוצגת בחיווי עשויה להיות שונה מיציבת הרכב בפועל.**
- **לאחר שמפעילים את מערכת X-MODE, מופיע בצג המידע המרכזי המסך של מערכת X-MODE.**
- **זווית היציבה של הרכב משתנה לא רק לפי זווית פני השטח של הדרך, אלא גם לפי נטיית הרכב כתוצאה מנוסעים, מטען, האצה או האטה.**

▼ **תחזוקה**

306164

ניתן לקבוע תזכורות תחזוקה.

הגדרת שמן מנוע:

1. גע בלחצן (Maintenance - תחזוקה).
2. ← (Engine Oil - שמן מנוע)
3. בחר בפריט הרצוי לגבי התזכורת - Notification Date (הודעה לפי תאריך) או Notification Distance (הודעה לפי מרחק).
4. ← Set (קבע)
5. ← ☒

הגדרת מסנן שמן:

פעל כמוסבר בנושא "הגדרת שמן מנוע", אלא שבצעד 2 בחר באפשרות Oil Filter (מסנן שמן).

הגדרת צמיגים:

פעל כמוסבר בנושא "הגדרת שמן מנוע", אלא שבצעד 2 בחר באפשרות Tyres (צמיגים).

הגדרת טיפול תקופתי:

פעל כמוסבר בנושא "הגדרת שמן מנוע", אלא שבצעד 2 בחר באפשרות Maintenance Schedule (תכנית תחזוקה).

הערה

- **גע באפשרות Reset כדי לאפס כל אחת מההגדרות.**
- **גע באפשרות Update כדי לשוב לערך ברירת המחדל.**

3-8. שעון

בכלי רכב שמצוידים במערכת ניווט ו/או במערכת שמע מקורית של סובארו, ניתן לכוונן את השעון במצב אוטומטי או במצב ידני.

■ כוונון השעון באופן ידני

▼ בדגמים עם שני צגים בגודל 7.0 אינץ'

1. העבר את מערכת ההצתה למצב ON.

306687

2. לחץ על הלחצן ⌂ (בית).
3. גע בלחצן ⚙ (הגדרות).
4. General ← (כללי)
5. Clock ← (שעון)
6. Time Setting ← (כוונון השעון)

306122

7. Manual ← (ידני)
8. ∧ או ∨ ←
9. OK ← (אישור)

הערה

ניתן להציג את מסך כוונון השעון גם בנגיעה בשעון שבשורת המצב.

▼ בדגמים עם צג בגודל 11.6 אינץ'

1. העבר את מערכת ההצתה למצב ON.

306676

2. גע בסמל ⌂ (בית).
3. ⚙ ← (הגדרות)
4. General ← (כללי)
5. Clock ← (שעון)
6. Time Setting ← (כוונון השעון)

306124

7. ← Manual (ידני)
8. ← ∧ או ∨
9. ← OK (אישור)

הערה

ניתן להציג את מסך כוונון השעון גם בנגיעה בשעון שבשורת המצב.

■ כוונון השעון באופן אוטומטי

▼ בדגמים עם שני צגים בגודל 7.0 אינץ'

1. העבר את מערכת ההצתה למצב ON.

306687

2. לחץ על הלחצן ⌂ (בית).
3. גע בלחצן ⚙ (הגדרות).
4. ← General (כללי)
5. ← Clock (שעון)
6. ← Time Setting (כוונון השעון)

306122

7. ← Sync With Phone (סנכרון עם הטלפון)

השעון יכוון באופן אוטומטי כאשר הטלפון החכם מחובר דרך Bluetooth להעברת נתוני ספר הטלפונים.

1. רשום את הטלפון החכם במערכת השמע. לפרטים, עיין בנושא "Bluetooth SETTINGS" (הגדרות Bluetooth) בנספח למדריך לנהג העוסק במערכת השמע/ניווט.
2. העבר את נתוני ספר הטלפונים למערכת. לפרטים, עיין בנושא "Bluetooth SETTINGS" (הגדרות Bluetooth) בנספח למדריך לנהג העוסק במערכת השמע/ניווט. השעון יכוון באופן אוטומטי.

הערה

בהתאם לדגם של הסמארטפון, ייתכן שיהיה צורך לשנות את ההגדרות של הסמארטפון המחובר. (למשל: במכשירי

iOS או דגמים אחרים, ייתכן שיהיה צורך להפעיל את הגדרת ההתראות). לפרטים, עיין בהוראות של הסמארטפון המחובר.

▼ בדגמים עם צג בגודל 11.6 אינץ'

1. העבר את מערכת ההצתה למצב ON.

2. גע בסמל ⌂ (בית).
3. ← ⚙ (הגדרות)
4. ← General (כללי)
5. ← Clock (שעון)
6. ← Time Setting (כוונון השעון)
7. בדגמים עם מערכת ניווט:
   ← Auto (אוטומטי)
   בדגמים ללא מערכת ניווט:
   ← Sync With Phone (סנכרון עם הטלפון)

▽ בדגמים עם מערכת ניווט

השעון יכוון באופן אוטומטי כאשר קיים אות GPS.

▽ בדגמים ללא מערכת ניווט

השעון יכוון באופן אוטומטי כאשר הטלפון החכם מחובר דרך Bluetooth להעברת נתוני ספר הטלפונים.

1. רשום את הטלפון החכם במערכת השמע. לפרטים, עיין בנושא "הגדרות Bluetooth" בנספח למדריך לנהג העוסק במערכת השמע/ניווט.
2. העבר את נתוני ספר הטלפונים למערכת. לפרטים, עיין בנושא "הגדרות Bluetooth" בנספח למדריך לנהג העוסק במערכת השמע/ניווט. השעון יכוון באופן אוטומטי.

הערה

בהתאם לדגם של הסמארטפון, ייתכן שיהיה צורך לשנות את ההגדרות של הסמארטפון המחובר. (למשל: במכשירי iOS או דגמים אחרים, ייתכן שיהיה צורך להפעיל את הגדרת ההתראות). לפרטים, עיין בהוראות של הסמארטפון המחובר.

3-9. מתג בקרת אורות

⚠ זהירות

- **שימוש באורות לפרקי זמן ממושכים כשהמנוע אינו פועל עלול לגרום להתרוקנות המצבר.**
- **לפני עזיבת הרכב, ודא שמתג בקרת האורות נמצא במצב OFF. אם משאירים את הרכב ללא השגחה לפרק זמן ממושך כשמתג האורות אינו נמצא במצב OFF, המצבר עלול להתרוקן.**

מתג בקרת האורות פועל כאשר מתג לחצן ההתנעה נמצא במצב ACC או ON.

בכל אחד ממצבי מתג בקרת האורות יכבו אורות דולקים כאשר מעבירים את מתג לחצן ההתנעה למצב OFF.

הערה

ניתן להפעיל את מתג בקרת האורות גם כאשר מערכת ההצתה במצב OFF.

אם דלת הנהג נפתחת כשהפנסים מאירים בתנאים אלה, יישמע צליל המציין לנהג שהאורות מאירים.

■ אורות ראשיים

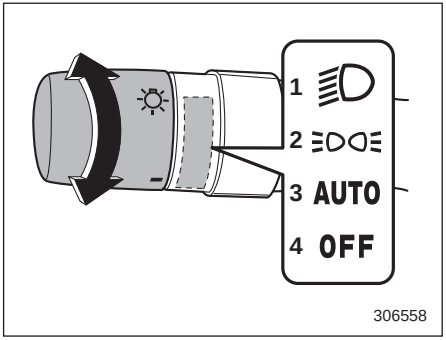

1) מצב שני
2) מצב ראשון
3) מצב AUTO
4) מצב OFF

כדי להדליק את האורות הראשיים, סובב את הכפתור בקצה ידית הפעלת מאותתי הפנייה.

מצב שני:

אורות ראשיים, אורות חנייה קדמיים, תאורת לוח המכשירים, אורות אחוריים ואור לוחית הרישוי דולקים.

מצב ראשון:

אורות חנייה קדמיים, תאורת לוח המכשירים, אורות אחוריים ואור לוחית הרישוי דולקים.

מצב AUTO:

כשמתג ההתנעה נמצא במצב ON, האורות הראשיים, אורות החנייה הקדמיים, תאורת לוח המכשירים, האורות האחוריים ואור לוחית הרישוי **נדלקים** או **כבים** באופן **אוטומטי** בהתאם לרמת האור החיצוני.

מצב OFF:

כל האורות הראשיים כבויים.

הערה

- **כאשר מתג בקרת התאורה נמצא במצב AUTO והפנסים הראשיים אינם מופעלים למרות שמחשיך, העבר את מתג בקרת התאורה למצב השני. כשהנורית מופעלת, מומלץ לדאוג שהרכב תיבדק בהקדם האפשרי במרכז שירות מורשה סובארו מטעם היבואן**
- **אפשר לשנות את הרגישות של תפקוד ההדלקה/הכיבוי האוטומטי של האורות הראשיים במוסך. מומלץ לפנות למרכז שירות מורשה סובארו מטעם היבואן.**

▼ הדלקה/כיבוי אוטומטיים של הפנסים הראשיים בהתאם לפעולת המגבים

כאשר מתג בקרת התאורה נמצא במצב AUTO, הפנסים הראשיים מאירים באופן אוטומטי כשמגבי השמשה הקדמית פועלים מספר פעמים. האורות הראשיים כבים באופן אוטומטי כדקה אחת לאחר שפעולת המגבים נפסקת.

במוסך ניתן לשנות את הקביעה של התפקוד הזה. לקבלת פרטים נוספים, מומלץ לפנות למרכז שירות מורשה סובארו מטעם היבואן.

▼ קוצב זמן לכיבוי האורות הראשיים

קוצב הזמן לכיבוי האורות הראשיים ממשיך להפעיל את התאורה כדי להקל על היציאה מהרכב בשעות הלילה או במקומות חשוכים.

הערה

משך הפעולה של קוצב הזמן לכיבוי האורות הראשיים והתאורה החיצונית, כפי שנקבע במפעל (ברירת המחדל), הוא 30 שניות. במרכז שרות מורשה סובארו מטעם היבואן אפשר לבטל את פעולתו של קוצב הזמן או לקבוע פרקי זמן של 30 שניות, 60 שניות או 90 שניות. לפרטים נוספים מומלץ לפנות למרכז שירות מורשה סובארו מטעם היבואן.

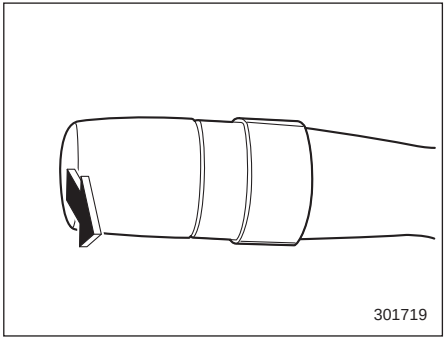

כשמעבירים את מערכת ההצתה למצב OFF בזמן שמתג בקרת האורות נמצא במצב "AUTO" או במצב OFF, אם תמשוך את ידית הפעלת מאותתי הפנייה כלפיך, יאירו האורות הראשיים באלומה הנמוכה וכן יאירו כמה אורות חיצוניים נוספים, כמוסבר להלן.

- יאירו במשך 30 שניות לאחר סגירת דלת הנהג.
- יאירו עד שלוחצים על לחצן הנעילה שבמפתח החכם שתי לחיצות בזו אחר זו.
- יאירו עד שתבצע שתי נגיעות, בזו אחר זו, בחיישן נעילת הדלתות שבידית הדלת.

הערה

- **כשקוצב הזמן לכיבוי האורות הראשיים פועל, אם מבצעים אחת מהפעולות הבאות, כבים האורות הראשיים ופנסי התאורה החיצונית:**

– העבר את מערכת ההצתה למצב ON.

– מושכים את ידית הפעלת מאותתי הפנייה כלפי הנהג.

– מעבירים את מתג בקרת התאורה למצב אחר מלבד מצב "AUTO" או "OFF".

- **אם לא פותחים את דלת הנהג ולאחר מכן שבים וסוגרים אותה, כבים האורות לאחר 3 דקות.**

▼ חיישן הדלקה/כיבוי אוטומטי של האורות הראשיים (חיישן תאורה/גשם)

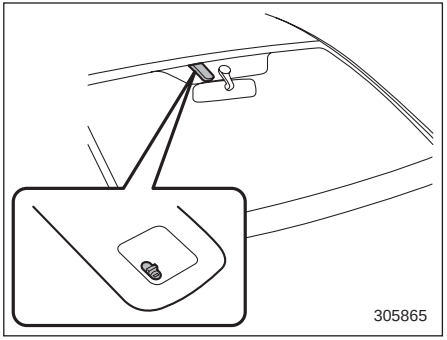

החיישן נמצא על השמשה הקדמית, כמתואר באיור.

⚠ זהירות

אם מחברים חפץ כלשהו על החיישן או בקרבתו, ייתכן שהחיישן לא יזהה בצורה נכונה את רמת האור החיצוני ומערכת ההדלקה/הכיבוי של האורות הראשיים לא תפעל כיאות.

■ החלפת אור גבוה/נמוך (עמעם)

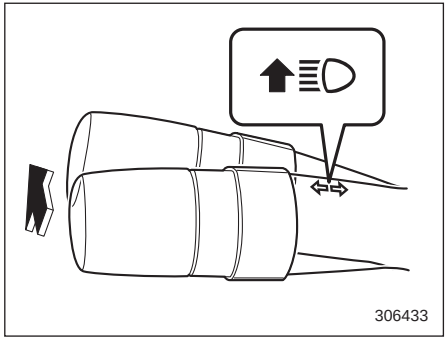

כשמתג בקרת האורות נמצא במצב "⇧" או במצב "AUTO" במקום חשוך, הפנסים מאירים.

אם דוחפים את הידית קדימה ומרפים ממנה, האלומה הגבוהה מופעלת. כשמושכים את הידית לאחור ומרפים ממנה, האורות הראשיים מאירים באלומה הנמוכה.

בדגמים המצוידים באלומת נהיגה מסתגלת (ADB), כשמתג בקרת האורות נמצא במצב AUTO, בעקבות דחיפה של הידית קדימה מופעלת אלומת הנהיגה המסתגלת. עיין בנושא "אלומת נהיגה מסתגלת (ADB) (אם קיימת)" ☜ 240.

כאשר האורות הראשיים במצב גבוה, נדלקת גם נורית חיווי אור גבוה בלוח המחוונים.

■ הבהוב בפנסים הראשיים

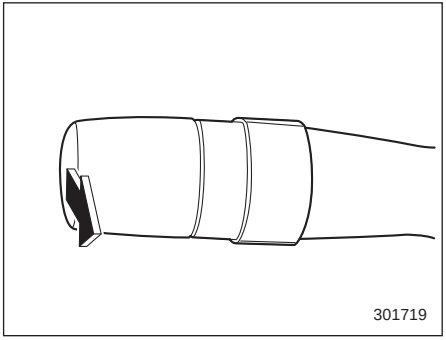

⚠ זהירות

אסור להחזיק את הידית במצב הבהוב ליותר ממספר שניות.

כדי להבהב בפנסים הראשיים, משוך את הידית כלפיך ושחרר אותה. האור הגבוה ידלוק כל עוד אתה מחזיק בידית. מהבהב האורות פועל אפילו כאשר מתג האורות במצב OFF.

כאשר האורות הראשיים במצב גבוה, מאירה גם נורית חיווי אור גבוה "" בלוח המחוונים.

■ מערכת תאורת נסיעה ביום

⚠ אזהרה

כשהפנסים של תאורת הנסיעה ביום מאירים, האורות האחוריים אינם מאירים. כשמתחיל להחשיך, העבר את מתג בקרת התאורה למצב "" כדי שהפנסים הראשיים והאורות האחוריים יאירו. כך תשתפר הראות ולנהגים אחרים יהיה קל יותר להבחין ברכבך.

תאורת הנסיעה ביום מאירה באופן אוטומטי כשמתקיימים התנאים הבאים.

- המנוע פועל.
- בלם החנייה משוחרר היטב.
- מתג בקרת התאורה נמצא במצב "AUTO" או כבוי.

הערה

- **אם בלם החנייה מופעל, בעקבות התנעת המנוע, תחל תאורת היום להאיר לאחר שחרור בלם החנייה.**
- **כשמתג בקרת האורות נמצא במצב "" או "", מערכת תאורת היום מנותקת.**
- **כשמתג בקרת התאורה נמצא במצב AUTO והפנסים הראשיים מופעלים באופן אוטומטי, תאורת היום מנותקת.**

3-10. פנסים ראשיים המגיבים לסיבוב ההגה (SRH, אם התפקוד קיים)

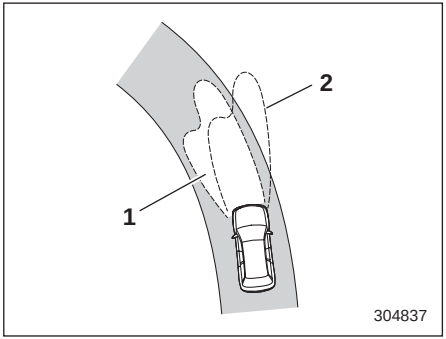

1) אזור היעד של התאורה בזמן שתפקוד SRH פעיל
2) אזור היעד של התאורה בזמן שתפקוד SRH אינו פעיל

תפקוד SRH מסובב באופן אוטומטי את אלומת האור של הפנסים הראשיים שמאלה או ימינה, בהתאם לזווית ההיגוי. תפקוד זה מסייע לשפר את הראות בלילה, מפני שהוא מאיר את הדרך מלפנים בפניות וצמתים.

ניתן להפעיל את תפקוד SRH או לנתק אותו. שינוי ההגדרות מתבצע באמצעות צג המידע המרכזי. לפרטים, עיין בנושא "הגדרות הרכב" ☜ 208.

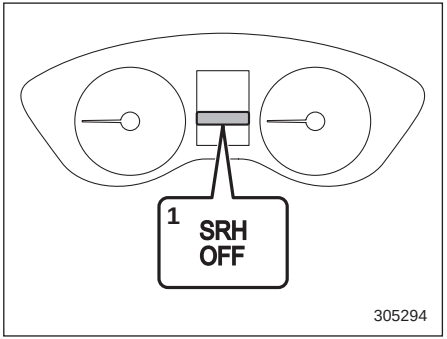

1) נורית חיווי לניתוק של תפקוד SRH

כשמפעילים את תפקוד SRH, חיווי הניתוק של תפקוד SRH כבה בצג שבלוח המחוונים (LCD צבעוני).

כשמנתקים את תפקוד SRH, חיווי הניתוק של תפקוד SRH מאיר בצג שבלוח המחוונים (LCD צבעוני).

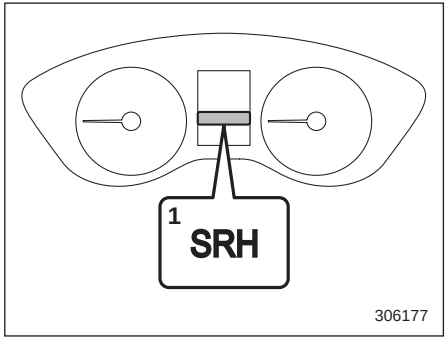

1) נורית האזהרה של תפקוד SRH

במקרה של תקלה בתפקוד SRH, נורית האזהרה של תפקוד SRH מאירה בצג שבלוח המחוונים (LCD צבעוני) והודעה מופיעה במסך האזהרות כאשר מערכת ההצתה במצב ON. חיווי זה מציין שמערכת SRH נותקה. מומלץ לפנות למוסך לביקורת. אנו ממליצים לפנות למרכז שירות מורשה סובארו מטעם היבואן.

הערה

- **המצב של תפקוד SRH - פעיל או מנותק - נשמר לאחר שמעבירים את מערכת ההצתה למצב OFF וחל בפעם הבאה שמתניעים את המנוע.**
- **כשמעבירים את מערכת ההצתה למצב ON, החיווי לניתוק של תפקוד SRH מאיר במשך מספר שניות ואז כבה.**

- **תפקוד SRH פעיל רק כשהרכב נוסע קדימה, במהירות של כ-8 קמ"ש לפחות.**

3-11. אלומת נהיגה מסתגלת (ADB) (אם קיימת)

⚠ אזהרה

אסור להסתמך אך ורק על תפקוד ADB. הקפד להפעיל את מתג בקרת התאורה בהתאם לתנאי הסביבה. בעזרת המצלמה הסטריאוסקופית שמותקנת בחלק העליון של השמשה הקדמית, מזהה תפקוד ADB כלי רכב שמתקרבים ממול או נוסעים לפני רכבך, ומתאים את אזור התאורה. זאת כדי להעניק את הראות הטובה ביותר מבלי לסנוור כלי רכב שמתקרבים ממול או נוסעים לפני רכבך, וכדי להאיר רק את האזור שבו אין כלי רכב שמתקרבים ממול או נוסעים לפני רכבך.

הערה

- **תפקוד ADB עושה שימוש במצלמה הסטריאוסקופית שמותקנת במקום של תאורת המפות הקדמית.**
- **לפרטים על הטיפול במצלמה הסטריאוסקופית, עיין בנספח למדריך לנהג העוסק במערכת EyeSight.**
- **כברירת מחדל, התפקוד נקבע במפעל במצב "פעיל". במרכז שירות מורשה סובארו מטעם היבואן ניתן לנתק את התפקוד (כך שלא יפעל).**

■ כיצד להשתמש בתפקוד ADB

תפקוד ADB מופעל כאשר מתקיימים כל התנאים הבאים.

- כשמתג בקרת התאורה נמצא במצב AUTO והפנסים הראשיים מאירים באלומה הנמוכה באופן אוטומטי.
- מסיטים כלפי השמשה הקדמית את ידית הפעלת מאותתי הפנייה.

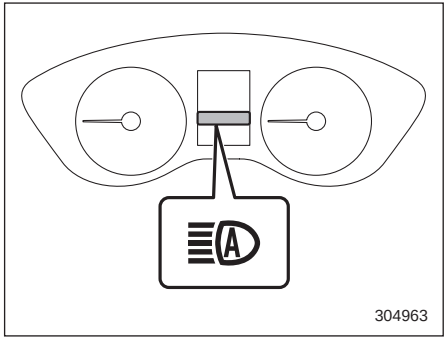

נורית חיווי לאלומת נהיגה מסתגלת

כשתפקוד ADB מופעל, נורית החיווי של אלומת הנהיגה המסתגלת מאירה בלוח המחוונים.

הערה

- **במקרה של תקלה במערכת EyeSight או אם פעולתה הופסקה באופן זמני, הפנסים הראשיים מאירים באלומה הנמוכה ותפקוד ADB אינו פועל.**

- **כשתפקוד ADB פעיל, אם נוהגים עם האלומה הנמוכה במהירות גבוהה מ-100 קמ"ש, אלומת האור מגיעה למרחק ארוך יותר מאשר בשימוש רגיל באלומה הנמוכה.**

■ כיצד להחליף בין האלומות באופן ידני

הפעלת האלומה הנמוכה:

- העבר את מתג בקרת האורות למצב "".
- משוך את הידית כאשר האלומה הגבוהה מאירה והרפה ממנה.

הפעלת האלומה הגבוהה:

דחוף את הידית קדימה והרפה ממנה.

הערה

- **לאחר שמפעילים את האלומה הגבוהה של האורות הראשיים באופן ידני, כדי להפעיל את תפקוד ADB, יש להשיב את מתג בקרת התאורה למצב AUTO.**
- **כשמפעילים את האלומה הגבוהה של האורות הראשיים באופן ידני, אם מעבירים את מתג בקרת התאורה למצב "" יאירו תאורת לוח המכשירים, פנסי החניה, האורות האחוריים ותאורת לוחית הרישוי.**

■ תנאים למעבר אוטומטי בין מצבי אלומה גבוהה, אלומה נמוכה ו-ADB

תנאי המעבר לאלומה הגבוהה

- הרכב נוסע במהירות של 60 קמ"ש לפחות.
- כאשר האזור שלפני הרכב חשוך, מפני שאין כלי רכב אחרים שנוסעים לפני רכבך או מתקרבים ממול, או שיש כלי רכב שנוסעים בלי אורות.
- העקומה אינה חדה מאוד.

תנאי המעבר לאלומה הנמוכה

- הרכב נוסע במהירות של 50 קמ"ש לפחות.
- כאשר האזור שלפני הרכב בהיר, מפני שנוסעים בכביש מואר, או בעיר.
- פעולתה של מערכת EyeSight הופסקה באופן זמני.

תנאי המעבר לתפקוד ADB

- הרכב נוסע במהירות של 60 קמ"ש לפחות.
- בכלי הרכב המתקרבים ממול, ובאלו שנוסעים לפני רכבך, הופעלו הפנסים הראשיים.
- הסביבה לפני הרכב חשוכה.
- נוהגים במהירות גבוהה ואין כלי רכב שמתקרבים ממול במשך פרק זמן מסוים.

■ עצות לגבי תפקוד ADB

- תפקוד ADB מגלה את תנאי הסביבה של הרכב בהתאם לבהירות התאורה לפני הרכב, וכתוצאה מכך, מצב הפנסים הראשיים עשוי להשתנות בתנאים מסוימים בניגוד למה שמצפה הנהג.
- במקרה של תקלה במערכת EyeSight, או אם פעולתה הופסקה באופן זמני, דחוף את הידית קדימה בזמן שמתג בקרת האורות נמצא במצב AUTO כדי לעבור למצב של האלומה הגבוהה.
- אופניים או עגלת מטען לא יזוהו בהכרח.
- בתנאים הבאים, ייתכן שבהירות התאורה בסביבה לא תזוהה בצורה נכונה ותפקוד ADB עשוי שלא לפעול בצורה תקינה. כתוצאה מכך, ייתכן שהאלומה הגבוהה תסנוור נהגים של כלי רכב המתקרבים ממול או נוסעים מלפנים. ייתכן גם שהאורות הראשיים ימשיכו להאיר באלומה הנמוכה, למרות שאין כלי רכב שמקרבים ממול או נוסעים מלפנים. במקרים אלה, החלף בין האלומות באופן ידני.
  - בתנאים של מזג אוויר גרוע (ערפל, שלג, סופת חול, גשם כבד וכדומה)
  - כשהזגוגית של השמשה הקדמית מלוכלכת או כשהצטברו עליה אדים.
  - כשהשמשה הקדמית סדוקה או ניזוקה.

- במקרה שהמצלמה הסטריאוסקופית התעוותה או כשהעדשות של המצלמה הסטריאוסקופית מלוכלכות.
- אם יש בסביבה הקרובה אורות שמזכירים פנסים ראשיים או אורות אחוריים.
- כשרכב מתקרב ממול או נוסע מלפנים מבלי שהנהג שלו הדליק את הפנסים הראשיים והאורות האחוריים.
- אם הפנסים הראשיים של רכב שמתקרב ממול או האורות האחוריים של רכב שנוסע מלפנים מלוכלכים או דהויים, או אם הכיוון של אלומות האור אינו תקין.
- בעקבות שינוי מהיר בתנאי הבהירות בזמן הנסיעה.
- בנסיעה בדרך שיש בה מעלות ומורדות מרובים, או שפני השטח שלה אינם ישרים
- בנסיעה בדרך מפותלת מאוד
- כשיש בסביבה עצמים מסוימים שמחזירים אור חזק, דוגמת תמרורים או מראה של רכב מלפנים.
- כשהחלק האחורי של הרכב מלפנים, דוגמת מכולה, מחזיר אור חזק.
- כשהפנסים הראשיים של רכבך ניזוקו או התלכלכו.
- כשרכבך נוטה, למשל כתוצאה מנקר בגלגל או כשגוררים את רכבך.
- מיד לאחר התנעת המנוע.

- בתנאים הבאים, ייתכן שפעולתו של תפקוד ADB לא תהיה תקינה.
  - כשרכבך חולף על פני כלי רכב שמגיח ממול בצורה פתאומית, בפנייה שבה קשה להבחין בנעשה מלפנים.
  - כשרכב אחר עוקף לפני רכבך.
  - כשהרכב שמתקרב ממול או הרכב שנוסע מלפנים נכנסים לשדה הראייה ויוצאים ממנו בשל פניות רצופות, קווי הפרדה, עצים בצד הדרך וגורמים נוספים
- אם המצלמה הסטריאוסקופית מגלה את האורות של פנסי הערפל הקדמיים של רכב שמתקרב ממול, ייתכן שפעולתו של תפקוד ADB לא תהיה תקינה.
- תפקוד ADB עשוי שלא לפעול בעקבות השפעה של תאורת רחוב, רמזורים, שלטי פרסומת מוארים או עצמים מחזירי אור דוגמת תמרורי תנועה או שילוט.
- בתנאים הבאים, ייתכן שפעולתו של תפקוד ADB לא תהיה תקינה.
  - הצבע או עצמת התאורה של האורות הראשיים של כלי רכב שמתקרב ממול או האורות האחוריים של הרכב הנוסע מלפנים
  - אם האורות הראשיים של הרכב המתקרב ממול או האורות האחוריים של הרכב הנוסע מלפנים מכוסים בבוץ, שלג וכדומה

- כיוון הנסיעה והתנודות של הרכב המתקרב ממול או נוסע מלפנים
- אם הפנסים הראשיים של הרכב המתקרב ממול, או האורות האחוריים של הרכב הנוסע מלפנים, מאירים רק בצד אחד.
- אם הרכב שמקרב ממול או נוסע מלפנים הוא אופנוע.
- תנאי הדרך (שיפוע, עקומה, פני הכביש וכדומה)
- מספר הנוסעים ומשקל המטען
- מגבלות יכולת הגילוי של המצלמה הסטריאוסקופית
- אם לא מתאימים את הגדרת נתיב התנועה במערכת EyeSight לכוון התנועה בפועל.

3-12. כוונון גובה אלומת הפנסים הראשיים

הפנסים הראשיים עם נורות LED מפיקים אור רב יותר מאשר פנסים ראשיים רגילים, עם נורות הלוגן.

כשהרכב נושא מטען כבד ואלומות האור של הפנסים הראשיים נוטות כלפי מעלה, הנהגים של כלי רכב המתקרבים ממול עלולים להסתנוור.

כדי למנוע זאת, מנגנון הכוונון האוטומטי של גובה אלומת הפנסים הראשיים מכוונן את אלומת האור של הפנסים הראשיים באופן אוטומטי לגובה האופטימלי, בהתאם למטען שנושא הרכב.

⚠ זהירות

בנסיבות מסוימות, ייתכן שהכוונון של הפנסים הראשיים ישתבש, אבל מנגנון הכוונון האוטומטי של גובה אלומת הפנסים הראשיים לא יתקן את הכוונון שלהם. מצב זה עשוי לקרות לאחר שמובילים הרכב במשאית גרר בעלת משטח העמסה, או אם הרכב חנה והחל לנסוע בזוויות שונות. במקרים אלה, דאג שכיוון הפנסים הראשיים ייבדק במרכז שירות מורשה סובארו מטעם היבואן.

3-13. מתג פנסי ערפל

■ מתג פנס ערפל קדמי

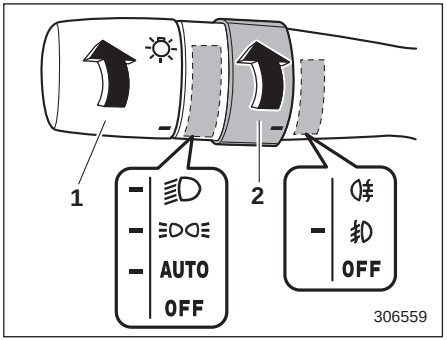

מצב הפעלה של פנסי ערפל קדמיים

1) מתג בקרת התאורה
2) מתג פנסי הערפל

פנסי הערפל הקדמיים פועלים כשמעבירים את מתג פנסי הערפל למצב ⁄ וביחס לאורות הראשיים מתקיים אחד מבין התנאים הבאים.

- כשמתג בקרת האורות נמצא במצב "≡DOC" או במצב "DC".
- כשמתג בקרת התאורה נמצא במצב AUTO והפנסים הראשיים מופעלים באופן אוטומטי.

כדי להפסיק את הפעולה של פנסי הערפל הקדמיים, סובב את המתג בחזרה למצב "OFF".

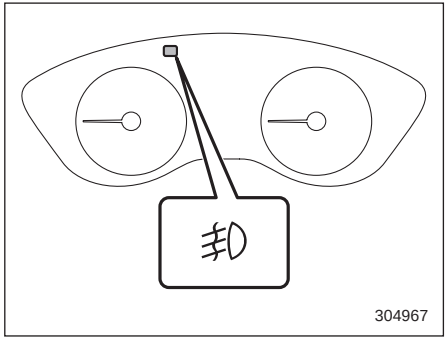

נורית חיווי

נורית החיווי בלוח המחוונים מאירה כשפנסי הערפל הקדמיים דולקים.

■ מתג פנס ערפל אחורי

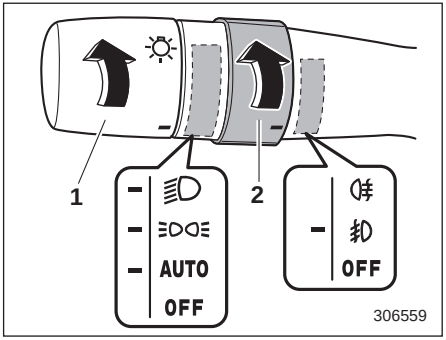

מצב הפעלה של פנס ערפל אחורי

1) מתג בקרת התאורה
2) מתג פנסי הערפל

פנס הערפל האחורי פועל כשמעבירים את מתג פנסי הערפל למצב ⁝⁝⁝ וביחס לאורות הראשיים מתקיים אחד מבין התנאים הבאים.

- כשמתג בקרת האורות נמצא במצב "≡DC≡" או במצב "≡D".
- כשמתג בקרת התאורה נמצא במצב AUTO והפנסים הראשיים מופעלים באופן אוטומטי.

כשמרפים מהמתג, הוא שב למצב "⁝⁝⁝".

כדי לכבות את פנס הערפל האחורי, בצע אחת מהפעולות הבאות:

- סובב את מתג פנסי הערפל בחזרה למצב "⁝⁝⁝".
- סובב את מתג פנסי הערפל מטה למצב OFF.

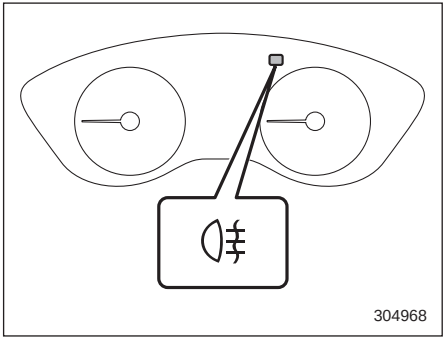

נורית חיווי

נורית החיווי בלוח המחוונים מאירה כשפנס הערפל האחורי דולק.

הערה

כדי שלא תשכח לכבות את פנס הערפל האחורי, תוכנן מעגל פנס הערפל האחורי כך שהוא יכבה כאשר מבצעים את אחת הפעולות הבאות.

- **כאשר מעבירים את מתג בקרת האורות למצב OFF.**
- **כאשר מתג בקרת האורות נמצא במצב AUTO והפנסים הראשיים כבים באופן אוטומטי.**
- **מעבירים את מערכת ההצתה למצב OFF.**

אולם אין פירוש הדבר שפנס הערפל האחורי נדלק מעצמו כאשר מציבים שוב את מתג האורות ל-≡D או את מתג ההתנעה למצב ON. אם תרצה להדליק את פנס הערפל האחורי שוב, עליך לסובב שוב את המתג כלפי מעלה למצב ⁝⁝⁝.

3-14. ידית מאותתי הפנייה

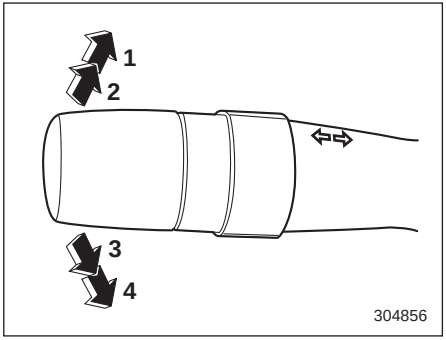

1) סיבוב לימין
2) איתות על מעבר לנתיב ימני
3) איתות על מעבר לנתיב שמאלי
4) סיבוב לשמאל

כדי להפעיל את מאותתי הפנייה:

כשמסיטים את הידית כלפי מעלה או כלפי מטה, מופעלים מאותתי הפנייה. לאחר מכן הידית חוזרת למצבה המקורי.

כדי להפסיק את הפעולה של מאותתי הפנייה:

דחוף את ידית מאותתי הפנייה דחיפה קלה בכיוון הנגדי.

כדי לאותת על מעבר נתיב:

1. דחוף את ידית מאותתי הפנייה דחיפה קלה כלפי מעלה או כלפי מטה.
2. החזק את ידית מאותתי הפנייה במהלך מעבר הנתיב.

אורות האיתות יהבהבו בכיוון הפנייה או החלפת הנתיב. הידית תחזור אוטומטית למצב ביניים כאשר תשחרר אותה.

הערה

לדגמים עם ידית מאותתי הפנייה בצד ימין של עמוד ההגה, כיוון הדחיפה של ידית מאותתי הפנייה מנוגד לזה המתואר כאן.

■ איתות למעבר נתיב בנגיעה בודדת

כדי לאותת על מעבר נתיב בשלושה הבהובים של מאותתי הפנייה, דחוף את ידית מאותתי הפנייה דחיפה קלה כלפי מעלה או כלפי מטה והרפה ממנה מיד.

הערה

ניתן להפעיל את התפקוד של איתות על מעבר נתיב בלחיצה בודדת או לבטל את פעולתו במוסך. מומלץ לפנות למרכז שירות מורשה סובארו מטעם היבואן הקרוב ביותר כדי לקבל פרטים נוספים. ניתן גם לשנות את ההגדרה בצג המידע המרכזי. לפרטים, עיין בנושא "הגדרות הרכב" ☜ 208 (בדגמים בעלי צג בגודל 11.6 אינץ') או בנושא "סמלי הגדרת הרכב" ☜ 227 (בדגמים בעלי שני צגים בגודל 7.0 אינץ').

3-15. מגבים ומתז

⚠ אזהרה

אין להשתמש במתז השטיפה במזג אוויר מקפיא לפני שהשמשה הקדמית התחממה במידה מספקת על-ידי מפשיר האדים.

נוזל המתז עלול לקפוא על השמשה ולהסתיר את שדה הראייה.

⚠ זהירות

- **אין להפעיל את מתז השטיפה ברציפות ליותר מעשר שניות, או כאשר מיכל נוזל המתז ריק. הפעלה כזו עלולה לגרום לחימום יתר של מנוע המתז. בדוק את גובה נוזל המתז לעתים קרובות, כגון בעת עצירה לשם תדלוק.**
- **אין להפעיל את המגבים כאשר השמשה הקדמית או השמשה האחורית יבשות. הפעלה כזו עלולה לשרוט את הזכוכית, להזיק ללהבי המגבים ולגרום לשריפת מנוע המגבים. לפני שתפעיל את המגבים על שמשה קדמית או שמשה אחורית יבשות, השתמש תמיד במתז.**

- במזג אוויר מקפיא, לפני הפעלת המגבים ודא כי להבי המגבים לא קפאו לשמשה הקדמית או לשמשה האחורית. ניסיון להפעיל את המגבים כשגומי הלהבים שלהם קפא לזגוגית החלון עלול לגרום לא רק נזק ללהבי המגבים, אלא גם שריפה של מנוע המגבים. אם להבי המגבים קפאו לזכוכית החלונות, הקפד להפעיל את מפשיר האדים, מערכת הפשרת הקרח ממגבי השמשה הקדמית (אם קיימת), או את מפשיר האדים של השמשה האחורית לפני שתפעיל את המגבים.
- אם המגבים מפסיקים לעבוד תוך כדי פעולתם בגלל קרח או הפרעה אחרת על החלון, מנוע המגבים עלול להישרף אפילו אם מתג המגבים במצב כבוי. במקרה זה, עצור את הרכב בהקדם במקום בטוח, העבר את מערכת ההצתה למצב OFF ונקה את זכוכית החלון כדי לאפשר פעולה נאותה של המגבים.
- אם נוזל לשטיפת שמשות אינו זמין, השתמש במים נקיים. במקומות בהם המים קופאים בחורף, השתמש בנוזל שטיפה של סובארו או שווה ערך. עיין בנושא "נוזל מתזי השמשה הקדמית" ☜ 485.

כמו כן, כאשר נוהגים במכונית בתנאי טמפרטורה מקפיאים, השתמש בלהבי מגבים מן הסוג שאינו קופא.

- אסור לנקות את להבי המגבים בבנזין או בחומר ממס, כמו מדלל צבע או בנזן. ניקוי כזה עלול לקלקל את להבי המגבים.
- כאשר מתג מגבי השמשה נמצא במצב "AUTO", אסור לגעת בשמשה הקדמית בקרבת חיישן התאורה/גשם או להניח מטלית לחה על השמשה הקדמית או בקרבת חיישן התאורה/גשם. הדבר עלול לגרום להפעלה בלתי צפויה של מגבי השמשות ולגרום לפציעה.
- בעת רחיצת הרכב, הקפד לוודא שמתג מגבי השמשות נמצא במצב OFF. אחרת, המגבים עלולים לפעול באופן בלתי צפוי ולגרום לפציעה.
- בעת רחיצת הרכב במתקן רחיצה אוטומטי, ודא שמתג מגבי השמשה נמצא במצב OFF. אחרת, עלול להיגרם נזק למגבים בעקבות הפעלה בלתי צפויה של המגבים והסתבכות המברשות של מתקן הרחיצה במגבים.

הערה

- מנוע מגבי השמשה הקדמית מוגן מפני עומס יתר באמצעות מפסק אוטומטי. אם המנוע יעבוד ברציפות בעומס כבד מן הרגיל, המפסק האוטומטי עלול לפעול כדי להפסיק זמנית את פעולת המנוע. אם זה קורה, החנה את רכבך במקום בטוח, נתק את מתג המגבים וחכה כ-10 דקות. המפסק האוטומטי יחזור למצב פעולה והמגבים יעבדו שוב כרגיל.
- נקה את להבי המגבים ואת זכוכיות החלונות לעתים מזומנות עם תמיסת נוזל שטיפה כדי למנוע היווצרות "מריחות", וכדי להרחיק הצטברויות של מלחי כביש ושכבות לכלוך מן הכביש. החזק את כפתור המתז לחוץ לפחות לשנייה אחת כדי שהנוזל יותז על כל השמשה הקדמית או השמשה האחורית.
- הימצאותם של גריז, שעווה, חרקים או כל חומר אחר על השמשה או על להבי המגבים תגרום לפעולת ניגוב לא-חלקה ולמריחת החומרים על השמשה. אם לא תוכל לסלק את המריחות לאחר שתפעיל את המתז, או אם פעולת המגב אינה חלקה, נקה את המשטח החיצוני של השמשה הקדמית או השמשה האחורית וגם את להבי המגבים באמצעות ספוג או מטלית רכה עם דטרגנט ניטרלי או חומר ניקוי שוחק במידה מתונה. לאחר הניקוי, שטוף את הזכוכית ואת להבי המגבים

במים נקיים. אם לא נוצרות טיפות בעת שטיפת השמשה במים, סימן שהיא נקייה.

- אם המריחות אינן נעלמות גם לאחר נקיטת אמצעים אלה, החלף את להבי המגבים (או גומיות הלהבים) בחדשים. להוראות החלפה, עיין בנושא "החלפת להבים למגבי השמשות" ☜ 486.
- כשמעבירים את מתג מגבי השמשה למצב "AUTO" בזמן שמערכת ההצתה במצב "ON", המגבים פועלים פעם אחת. זאת כדי לציין שמתג מגבי השמשה נמצא במצב "AUTO".
- כשמתג מגבי השמשה נמצא במצב AUTO, עלולים להתרחש המצבים הבאים:
  - המגבים עשויים לפעול אם חיישן התאורה/גשם או השמשה הקדמית רועדים או מוסתרים על ידי חרקים, לכלוך, בוץ וכו'. סובב את מתג מגבי השמשה למצב OFF אלא אם יורד גשם או שלג.
  - מגבי השמשות אינם מופעלים אם חיישן התאורה/גשם אינו מזהה גשם או שלג. במידת הצורך הסט את ידית בקרת המגבים כלפי מטה, למצב של מהירות נמוכה או מהירות גבוהה.
  - מגבי השמשות עלולים שלא לפעול כהלכה כשיורד גשם אם חיישן התאורה/גשם אינו מסוגל לזהות את כמות הגשם עקב ציפוי בחומר דוחה מים, או כשיש הצטברות של לכלוך או קרח על החצי העליון של השמשה הקדמית.
  - אם תדירות הניגוב אינה משתנה בהתאם לעוצמת הגשם, ייתכן שיש תקלה בחיישן התאורה/גשם. במקרה של תקלה בחיישן התאורה/גשם, סובב את המתג לאחד ממצבי הפעולה למעט AUTO. לצורך ביקורת המערכת, יש לפנות למוסך. אנו ממליצים לפנות למרכז שירות מורשה סובארו מטעם היבואן.
  - אם הטמפרטורה החיצונית נמוכה מ-15°C– המגבים מפסיקים לפעול מכיוון שהמערכת מעריכה כי בתנאים אלה עלול לרדת שלג. כאשר הטמפרטורה החיצונית עולה שוב מעל ל-10°C–, המגבים שבים לפעול. אם פעולת המגבים נחוצה בטמפרטורה נמוכה מ-15°C–, הסט את ידית בקרת המגבים כלפי מטה, למצב של מהירות נמוכה או מהירות גבוהה.
  - אם הטמפרטורה החיצונית בקרבת החיישן גבוהה מ-80°C המגבים עשויים שלא לפעול מכיוון שהמערכת אינה מסוגלת להבחין בכמות הטיפות בטמפרטורה זו.
- המערכת כוללת גם מנגנון משולב שמתאים את משך ההשהיה במצב של פעולה לסירוגין למהירות הנסיעה. כשהמכונית במצב נייח, ההשהיה ממושכת יותר מאשר כשהמכונית נוסעת.
- בסביבה של גלי רדיו חזקים או רעש חזק ייתכן שפעולת המערכת לא תהיה תקינה.
- אם מתג מגבי השמשה נמצא במצב AUTO והמגבים אינם פועלים למרות שיורד גשם, או אם מתג מגבי השמשה נמצא במצב של מהירות נמוכה והמגבים אינם פועלים, העבר את מתג מגבי השמשה למצב של מהירות גבוהה. במקרה זה, פנה מיד למוסך. מומלץ לפנות למרכז שירות מורשה סובארו מטעם היבואן.
- כשמעבירים את מתג מגבי השמשה למצב "AUTO" בזמן שמערכת ההצתה במצב "ON", המגבים פועלים פעם אחת. זאת כדי לציין שמתג מגבי השמשה נמצא במצב "AUTO".

■ מתגי מגבי השמשה הקדמית והמתזים

מגבי השמשה יכולים לפעול רק כאשר מתג ההתנעה נמצא במצב "ON".

▼ **מגבי השמשה הקדמית**

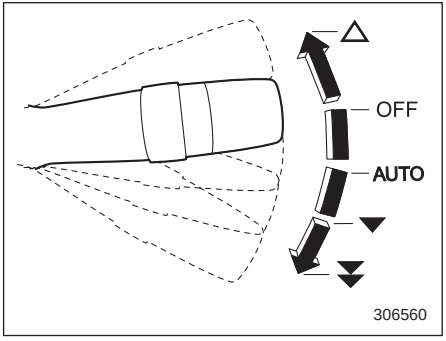

△: ניגוב חד-פעמי

OFF: Off (מנותק)

AUTO: הפעלה אוטומטית

▼: מהירות נמוכה

▼▼: מהירות גבוהה

כדי להפעיל את המגבים, לחץ על ידית בקרת המגבים כלפי מטה. כשמתג מגבי השמשה נמצא במצב AUTO, המגבים פועלים באופן אוטומטי כאשר חיישן הגשם מבחין שיורד גשם. מהירות הניגוב משתנה באופן אוטומטי בהתאם לכמות הגשם.

להפסקת פעולת המגבים, החזר את הידית למצב /OFF.

לניגוב חד-פעמי, משוך את הידית כלפי מעלה. המגבים יפעלו עד שתשחרר את הידית.

הערה

- **אפשר לעבור ממצב שבו הוויסות האוטומטי של מהירות הניגוב מתבצע בעזרת חיישן הגשם למצב שבו הוויסות האוטומטי נעשה לפי מהירות הנסיעה (מנגנון משולב). ניתן לבצע את המעבר בין המצבים במוסך. לפרטים נוספים מומלץ לפנות למרכז שירות מורשה סובארו מטעם היבואן.**
- **אם מתג מגבי השמשה נמצא במצב של פעולה לסירוגין, כשמתניעים את הרכב, מתבצע מחזור ניגוב בודד. במוסך ניתן להפעיל את התפקוד או לבטל את פעולתו. לפרטים, מומלץ לפנות למרכז שירות מורשה סובארו מטעם היבואן.**

▽ **חיישן גשם**

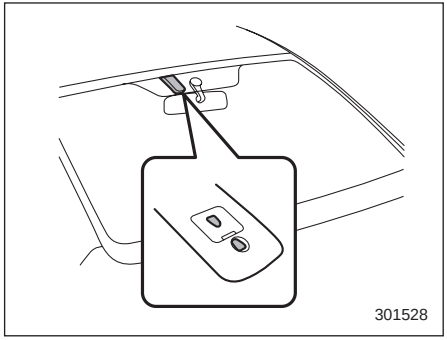

חיישן הגשם נמצא על זכוכית השמשה הקדמית.

▽ **בקרת רגישות החיישן**

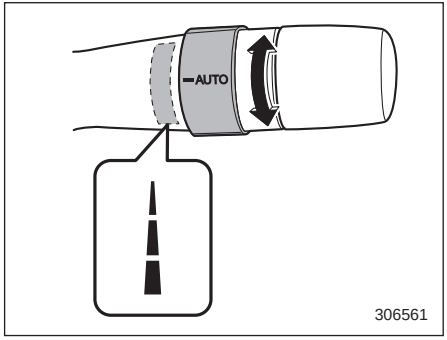

סובב את החוגה כדי לווסת את הרגישות של חיישן הגשם. סובב את הכפתור כלפי מטה

כדי להגביר את הרגישות. סובב את הכפתור כלפי מעלה כדי להפחית את הרגישות.

הערה

כשמתג מגבי השמשה נמצא במצב AUTO, אם מסובבים את הכפתור כלפי מטה, מתבצע מחזור ניגוב בודד כדי לציין שרגישות החיישן הוגברה.

▼ מתג מתז השמשה

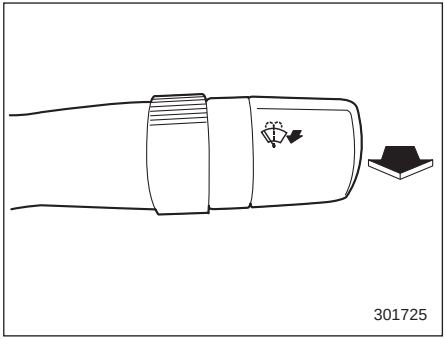

כדי לרחוץ את השמשה, משוך את ידית בקרת המגבים לכיוונך. נוזל הרחיצה יותז עד שתשחרר את הידית. המגבים פועלים בזמן משיכת הידית.

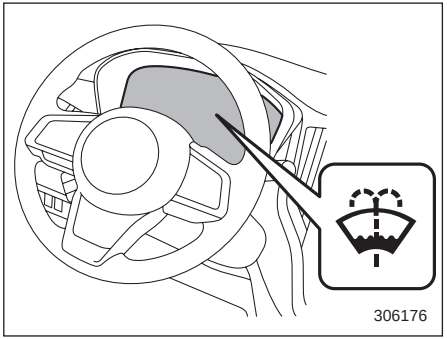

נורית אזהרה למפלס נוזל השטיפה של השמשה הקדמית

הערה

נורית האזהרה למפלס נוזל השטיפה של השמשה הקדמית מאירה כשהמפלס של נוזל השטיפה במיכל יורד אל מתחת למינימום. אם נורית האזהרה מאירה, הוסף נוזל שטיפה למיכל. לפרטים על אופן מילוי המכל, עיין בנושא "נוזל מתזי השמשה הקדמית" ☜ 485.

■ מתג המגב והמתז של השמשה האחורית

מגבי השמשה יכולים לפעול רק כאשר מתג ההתנעה נמצא במצב "ON".

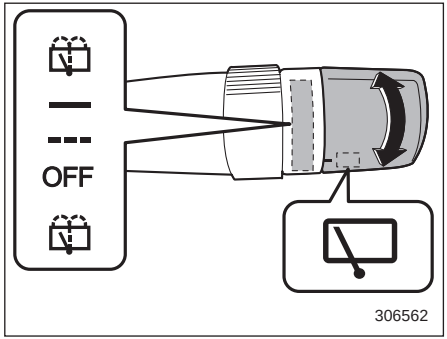

: הפעלת המתז (מלווה בפעולת ניגוב)

—: ניגוב רציף

---: פעולה לסירוגין

OFF: Off (מנותק)

: הפעלת המתז (מלווה בפעולת ניגוב)

▼ מגב אחורי

כדי להפעיל את המגב האחורי, סובב את הכפתור בקצה ידית בקרת המגבים כלפי מעלה.

כדי להפסיק את פעולת המגב, החזר את הכפתור בקצה הידית למצב OFF.

כשהמתג במצב --- / פועל המגב האחורי לסירוגין, בתדירות מתאימה למהירות הנסיעה של הרכב. במצב זה, כשמעבירים את ידית בורר ההילוכים למצב R, מתחיל המגב האחורי לפעול ברציפות. כשמעבירים את ידית בורר ההילוכים ממצב "R" (נסיעה לאחור) למצב אחר, שב המגב האחורי לפעול לסירוגין.

פעולה משולבת של מגב השמשה האחורית בנסיעה לאחור:

גם אם מתג המגב של השמשה האחורית נמצא במצב OFF, אם מגבי השמשה הקדמית פועלים ברציפות, מגב השמשה האחורית יפעל לסירוגין כשמעבירים את ידית בורר ההילוכים/מוט ההילוכים למצב של הילוך אחורי (R).

כברירת מחדל ביחס לפעולה המשולבת של מגב השמשה האחורית בנסיעה לאחור נקבע במפעל שהתפקוד יפעל.

אפשר לשנות את ההגדרה במוסך. לקבלת פרטים נוספים, מומלץ לפנות למרכז שירות מורשה סובארו מטעם היבואן.

⚠ זהירות

אל תצמיד דבר כלשהו שיכול להפריע לפעולה התקינה של מגב השמשה האחורית המותקן בדלת האחורית המתרוממת. החפץ עלול לגרום נזק למגב האחורי בזמן פעולתו.

▼ מתז

כדי לרחוץ את השמשה האחורית כאשר המגב האחורי פועל, סובב את הכפתור בקצה ידית בקרת המגבים כלפי מעלה למצב 🚿. נוזל השטיפה יותז עד שתשחרר את הכפתור.

כדי לרחוץ את השמשה האחורית כאשר המגב האחורי אינו פועל, סובב את הכפתור בקצה ידית בקרת המגבים כלפי מטה למצב 🚿 נוזל השטיפה יותז והמגב יפעל עד שתשחרר את הכפתור.

כשמפעילים את מתז השמשה האחורית, מופעל גם המתז של מצלמת מבט לאחור.

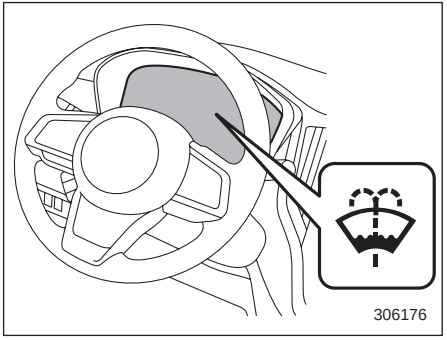

נורית אזהרה למפלס נוזל השטיפה של השמשה הקדמית

הערה

נורית האזהרה למפלס נוזל השטיפה של השמשה הקדמית מאירה כשהמפלס של נוזל השטיפה במיכל יורד אל מתחת למינימום. אם נורית האזהרה מאירה, הוסף נוזל שטיפה למיכל. לפרטים על אופן מילוי המכל, עיין בנושא "נוזל מתזי השמשה הקדמית" ☞ 485.

3-16. מתז האורות הראשיים

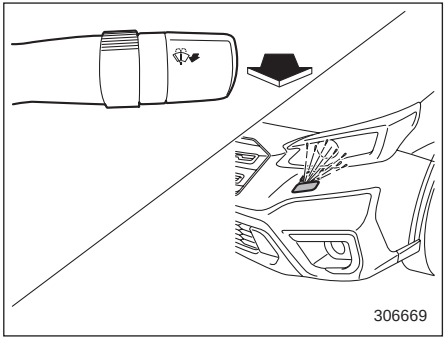

כשמתג ההתנעה במצב "ON", בעקבות משיכה של ידית בקרת המגבים כלפיך והחזקתה במצב זה במשך יותר משנייה אחת, יפעלו מתזי הפנסים הראשיים ביחד עם מתזי השמשה הקדמית בתנאים הבאים.

- מתג בקרת האורות נמצא במצב "".
- מתג התאורה נמצא במצב AUTO והפנסים הראשיים מאירים באופן אוטומטי.

התזת הנוזל על השמשה הקדמית נפסקת ברגע שמרפים מידית בקרת המגבים. התזת הנוזל על הפנסים הראשיים נמשכת כשנייה אחת ולאחר מכן נפסקת באופן אוטומטי.

⚠ זהירות

אין ללחוץ על כפתור המתז כשהמיכל של נוזל המתז ריק. הפעלה כזו עלולה לגרום לחימום יתר של מנוע המתז. בדוק את מפלס נוזל המתז לעתים תכופות, למשל בכל פעם שמתדלקים את המכונית.

הערה

אם הצטבר קרח סביב נחירי ההתזה של מתזי הפנסים הראשיים, יש להסיר אותו לפני שמפעילים את מתזי הפנסים.

3-17. מפשיר אדים ומפשיר קרח

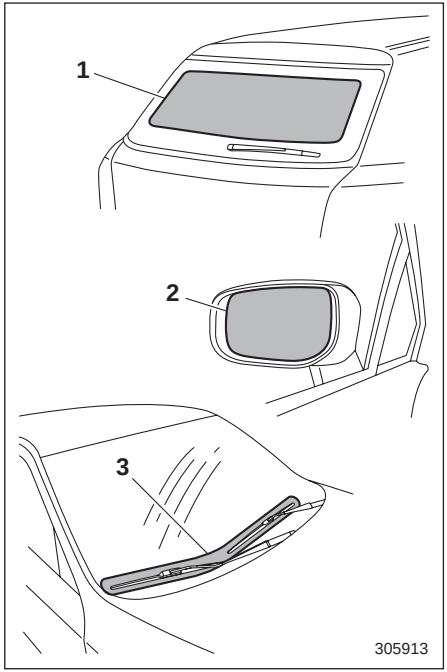

1) מפשיר אדים לשמשה האחורית
2) מפשיר אדים למראות החיצוניות (אם קיים)
3) מפשיר מגבי השמשה הקדמית

המערכת להפשרת האדים והסרת הקרח יכולה לפעול רק כאשר מערכת ההצתה במצב ON.

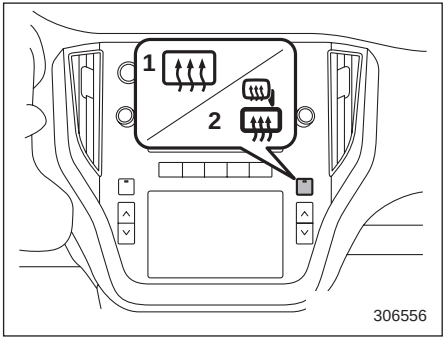

לחצן מפשיר האדים של השמשה האחורית והמראות החיצוניות (בדגמים עם שני צגים בגודל 7.0 אינץ')

1) דגמים ללא מפשיר אדים למראות החיצוניות
2) דגמים עם מפשיר אדים למראות החיצוניות

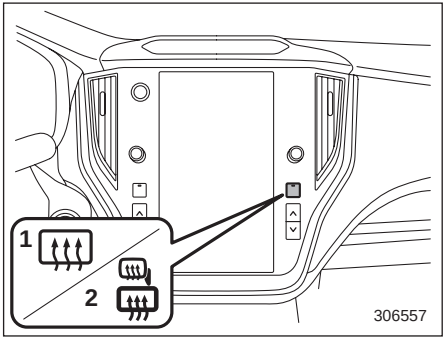

לחצן מפשיר האדים של השמשה האחורית והמראות החיצוניות (בדגמים עם צג בגודל 11.6 אינץ')

1) דגמים ללא מפשיר אדים למראות החיצוניות
2) דגמים עם מפשיר אדים למראות החיצוניות

כדי להפעיל את המערכת של מפשיר האדים ומפשיר הקרח, לחץ על לחצן מפשיר האדים של השמשה האחורית והמראות החיצוניות. מפשיר האדים של השמשה האחורית, מפשיר האדים של המראות החיצוניות ומפשיר הקרח של מגבי השמשה הקדמית מופעלים בו-זמנית. נורית החיווי המותקנת במתג הבקרה מאירה כאשר המערכת להפשרת האדים והסרת הקרח פועלת.

להפסקת פעולתם, לחץ שוב על הלחצן. הם כבים גם כאשר מעבירים את מערכת ההצתה למצב ACC או /OFF.

המערכת להפשרת אדים והסרת קרח תפסיק לפעול באופן אוטומטי לאחר כ-15 דקות. אם האדים נעלמו מהשמשה האחורית והמראות החיצוניות, והקרח הוסר במלואו מגומיות הלהבים של מגבי השמשה הקדמית, לפני פרק זמן זה, לחץ על המתג כדי להפסיק את פעולת המערכת. אם הפשרת הקרח והסרת האדים לא הושלמו, לחץ שוב על הלחצן כדי להפעיל את ההפשרה מחדש.

ניתן להגדיר את מערכת מפשיר אדים ומפשיר קרח למצב פעולה רציפה על-ידי הפעלת צג המידע המרכזי. לפרטים, עיין בנושא "הגדרות הרכב" ☜ 208 (בדגמים בעלי צג בגודל 11.6 אינץ') או בנושא "סמלי הגדרת הרכב" ☜ 227 (בדגמים בעלי שני צגים בגודל 7.0 אינץ').

⚠ זהירות

- **כדי למנוע את פריקת המצבר, אין להפעיל את מפשיר האדים ומסיר הקרח ברציפות ליותר מהזמן הדרוש.**
- **אין להשתמש בחפצים חדים או בחומרי ניקוי המכילים רכיבים שוחקים כדי לנקות את המשטח הפנימי של השמשה האחורית. חומרים אלו עלולים להזיק למוליכים המודפסים על השמשה.**

הערה

- **הפעל את מפשיר האדים ומסיר הקרח אם מגבי השמשה קפואים לשמשה.**

- **אם השמשה הקדמית מכוסה בשלג, הסר את השלג על מנת שמסיר הקרח של מגבי השמשה הקדמית יוכל לפעול באופן יעיל.**
- **כשהמערכת להפשרת אדים והסרת קרח פועלת במצב רציף:**
  - **אם מהירות הנסיעה אינה עולה על 15 קמ"ש במשך 15 דקות, פעולת המערכת להסרת קרח ממגבי השמשה הקדמית נפסקת. אולם, המערכת להפשרת אדים מהשמשה האחורית והמערכת להפשרת אדים מהמראות החיצוניות ממשיכה לפעול ברציפות גם בתנאים אלה.**
  - **אם המתח במצבר הרכב יורד מתחת לרמה המותרת, הפעולה הרציפה של מערכת מפשיר האדים ומסיר הקרח מבוטלת, והמערכת מפסיקה לפעול.**

3-18. מראות

לפני שתתחיל לנהוג, בדוק תמיד אם המראה הפנימית והמראות החיצוניות מכוונות כראוי.

■ מראה פנימית (ללא תפקוד עמעום אוטומטי, אם קיימת)

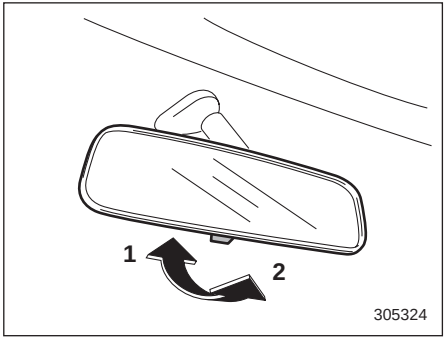

1) מצב רגיל
2) מצב מניעת סנוור

לשימוש רגיל, לחץ על הלשונית שבמראה. כדי להפחית סנוור מפנסים ראשיים של כלי רכב שנוסעים מאחור, משוך את הלשונית למצב של מניעת סנוור.

■ מראה בעלת עמעום אוטומטי (אם קיימת)

⚠ אזהרה

מטעמי בטיחות, יש להפעיל את המתג ולכוונן את המראות לפני תחילת הנסיעה. יש לבצע את ההפעלה או הניתוק של העמעום האוטומטי רק כשהדבר נחוץ. אחרת, התוצאה עלולה להיות תאונה.

⚠ זהירות

- **כדי לנקות את המראה יש להשתמש במגבת נייר או מטלית דומה שהוספגה בנוזל לניקוי שמשות. אסור להתיז נוזל לניקוי שמשות ישירות על המראה מפני שהנוזל עלול לחדור לבית המראה ולגרום נזק למראה.**
- **החיישנים שמגלים את עצמת האור מותקנים לפני המראה ומאחוריה. אסור להצמיד עצמים דוגמת מדבקות לאזור שבו מותקן החיישן, או להניח על המראה חפצים כלשהם.**

▼ **כיצד משתמשים במראה בעלת העמעום האוטומטי**

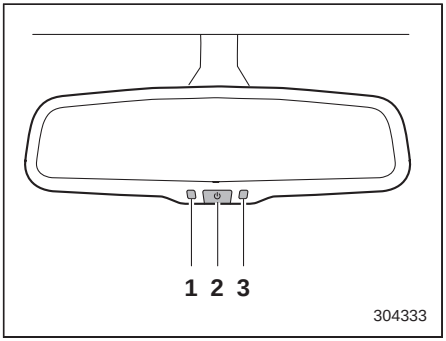

1) נורית LED
2) מתג להפעלה או ניתוק של העמעום האוטומטי
3) חיישן

1. אחוז בגוף המראה בעלת העמעום האוטומטי וכוונן את מיקומה כך שתוכל לראות היטב את הנעשה מאחור.
2. לחץ על המתג להפעלה או ניתוק של העמעום האוטומטי כדי להפעיל את העמעום האוטומטי או לבטל את פעולתו. כשהתפקוד של העמעום האוטומטי פעיל, נורית ה-LED מאירה.

הערה

- **החיישנים מותקנים לפני המראה ומאחוריה.**
- **גם כשהמראה נמצאת במצב של עמעום אוטומטי, פני השטח של המראה מתבהרים כאשר מעבירים את ידית בורר ההילוכים למצב "R". זאת כדי להבטיח ראות טובה בנסיעה לאחור.**

■ מראות חיצוניות

▼ **מראה קמורה**

⚠ אזהרה

במראה קמורה נראים העצמים המשתקפים קטנים יותר ורחוקים יותר מאשר במראה שטוחה. אין להשתמש במראה הקמורה כדי להעריך את המרחק של כלי רכב הנמצאים מאחוריך בעת מעבר נתיב. השתמש במראה הפנימית (או העף מבט חטוף לאחור) כדי להעריך את הגודל והמרחק האמיתיים של עצמים הנראים במראה הקמורה.

⚠ זהירות

הקפד לכוונן את המראות לפני תחילת הנסיעה.

▼ **מתג בקרה מרחוק של המראה**

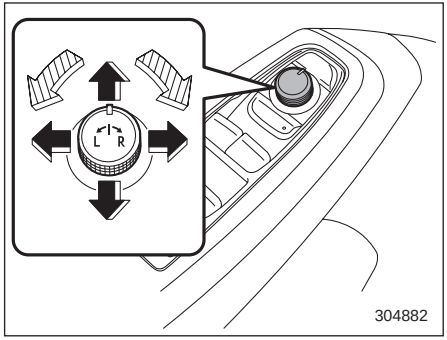

: בחירת מראה לכוונון

: מתג כוונון

בקרת המראות מרחוק אפשרית כאשר מערכת ההצתה במצב ON או ACC.

1. סובב את מתג הבקרה לבחירת המראה שברצונך לכוונן. "שמאלה למצב "L" וימינה למצב "R".
2. הסט את מתג הכוונון לכיוון שאליו ברצונך להזיז את המראה.
3. החזר את מתג הבורר למצב הניטרלי כדי למנוע הפעלה לא מכוונת.

הערה

- **ניתן לכוונן את המראות גם באופן ידני.**

בדגמים שמצוידים בתפקוד זיכרון:

- **ניתן לכוונן את המראות החיצוניות במשך כ-45 שניות כאשר מתקיימים התנאים הבאים:**
  - **כשמעבירים את מערכת ההצתה למצב OFF.**
  - **משחררים את נעילת הדלתות בעזרת תפס המפתח החכם.**
- **ניתן לשמור בזיכרון את זווית המראה החיצונית בעזרת הלחצנים 1 או 2, או בכל אחד מתפסי המפתח החכם. לפרטים, עיין בנושא "מושב נהג בעל כוונון חשמלי עם תפקוד זיכרון וסנכרון של המראות החיצוניות" ☜ 32.**
- **ניתן לכוונן את המראות החיצוניות לזוויות שנשמרו בזיכרון גם לפי נתוני המשתמש שבמערכת לניטור הנהג. לשם כך, יש לבצע את רישום המשתמש בהגדרות של מערכת ניטור הנהג. עיין בנושא "מערכת לניטור הנהג (אם קיימת)" ☜ 216.**

▽ תפקוד להטיית המראה בנסיעה לאחור

כשנוהגים ברכב לאחור, המראה החיצונית בצד ימין ו/או בצד שמאל נוטה כלפי מטה באופן אוטומטי כדי לספק ראות טובה יותר לאחור.

1. העבר את מערכת ההצתה למצב ON.
2. העבר את ידית בורר ההילוכים למצב R (נסיעה לאחור).
3. זגוגית המראה החיצונית תנוע כלפי מטה.

זגוגית המראה החיצונית שבה למצבה המקורי כשמתקיימים התנאים הבאים.

- כ-9 שניות לאחר שידית בורר ההילוכים הועברה ממצב R (נסיעה לאחור) למצב אחר כלשהו.
- כשמעבירים את מערכת ההצתה למצב OFF.
- הרכב פועל.

הערה

- **ניתן לשמור בזיכרון את הזווית בה נוטה המראה כלפי מטה לצורך נסיעה לאחור בעזרת הלחצנים 1 או 2, או בכל אחד מתפסי המפתח החכם. לפרטים, עיין בנושא "מושב נהג בעל כוונון חשמלי עם תפקוד זיכרון וסנכרון של המראות החיצוניות" ☜ 32.**
- **ניתן לכוונן את המראה החיצונית לזווית שנשמרה בזיכרון לנסיעה לאחור גם לפי נתוני המשתמש שבמערכת לניטור הנהג. לשם כך, יש לבצע את רישום המשתמש בהגדרות של מערכת ניטור הנהג. עיין בנושא "מערכת לניטור הנהג (אם קיימת)" ☜ 216.**
- **אפשר להפעיל את התפקוד או להפסיק את פעולתו בעזרת צג המידע המרכזי. לפרטים, עיין בנושא "הגדרות הרכב" ☜ 208.**
- **כברירת מחדל, תפקוד זה מוגדר ביחס למראה שבצד הנוסע הקדמי. במרכז שירות מורשה סובארו מטעם היבואן ניתן לשנות את ההגדרה ולקבוע כוונון של המראה בצד הנהג. מומלץ לפנות למרכז שירות מורשה סובארו מטעם היבואן.**

⚠ זהירות

כשמכוונים את הזווית של המראה בהטיה לצורך נסיעה לאחור, יש ללחוץ על דוושת הבלם.

כדי לכוונן את הזווית שבה נוטה המראה כלפי מטה לצורך נסיעה לאחור, כוונן את המראה החיצונית בעזרת המתג לבקרה מרחוק של המראה בזמן שהמראה נוטה כלפי לצורך נסיעה לאחור. לפרטים על כוונון הזווית של המראה החיצונית, עיין בנושא "מתג בקרה מרחוק של המראה" ☜ 254.

תפקוד זיכרון:

ניתן לשמור בזיכרון את הזווית שבה נוטה המראה כלפי מטה לצורך נסיעה לאחור. את מצבי הכוונון אפשר לשמור בלחצן 1, בלחצן 2 או בכל אחת מהיחידות של תפס המפתח החכם, ולהפעיל אותם מהזיכרון.

לפרטים על שמירה של מצבי כוונון והפעלתם, עיין בנושא "מושב נהג בעל כוונון חשמלי עם תפקוד זיכרון וסנכרון של המראות החיצוניות" ☜ 32.

הערה

אם מזיזים את המושב לפנים או לאחור כדי 30 מ"מ או יותר, שב התפקוד של הטיית המראה כלפי מטה לצורך נסיעה לאחור למצב ברירת המחדל שנקבע במפעל, או למצב הכוונון האחרון שנשמר.

תפקוד לשמירת מצב הכוונון האחרון:

ניתן לקבוע שהזווית שבה נוטה המראה בנסיעה לאחור תהיה הזווית האחרונה שכוונה.

התפקוד לשמירת מצב הכוונון האחרון פועל כשמתקיים התנאי הבא:

- לא משתמשים בתפקוד הזיכרון.
- המושב מוזז לפנים או לאחור כדי 30 מ"מ או יותר.

הערה

- **כברירת מחדל, התפקוד נקבע במפעל במצב "לא פעיל". במרכז שירות מורשה סובארו מטעם היבואן ניתן להחליף את התפקוד (כך יפעל). לפרטים נוספים מומלץ לפנות למרכז שירות מורשה סובארו מטעם היבואן.**
- **אם התפקוד לשמירת מצב הכוונון האחרון נקבע למצב "לא פעיל", תכוונן הזווית שבה נוטה המראה כלפי מטה בנסיעה לאחור למצב ברירת המחדל.**

▼ **מתג קיפול מראות חיצוניות חשמליות**

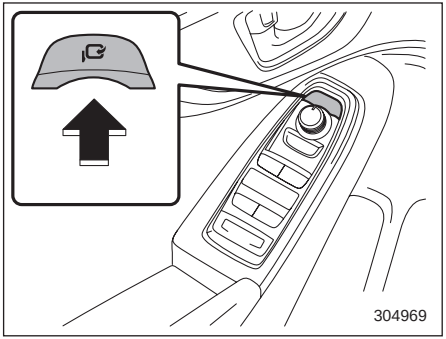

המתג לקיפול חשמלי של המראות פועל כשמתג ההתנעה במצבים ACC או ON.

כדי לקפל את המראות החיצוניות, לחץ על המתג לקיפול חשמלי של המראות החיצוניות. כדי לפתוח את המראות החיצוניות, לחץ על המתג לחיצה נוספת.

הערה

- **אם המראות החיצוניות הופעלו (קופלו או נפתחו) באופן ידני, כאשר מעבירים את מערכת ההצתה ממצב OFF למצב ACC או למצב ON, המראות החיצוניות עשויות להתכוונן באופן אוטומטי, בהתאם למצב שבו נמצא מתג הקיפול החשמלי.**
- **אם המראות החיצוניות קופלו מעט קדימה באופן ידני, ואינן נמצאו במצב הקיפול הרגיל שלהן, כאשר מעבירים את מערכת ההצתה ממצב OFF למצב ACC או למצב ON, המראות החיצוניות עשויות להתקפל מעט קדימה באופן אוטומטי, בהתאם למצב שבו נמצא מתג הקיפול החשמלי. במקרה זה, לחץ על מתג הקיפול החשמלי של המראות. כתוצאה מכך, המראות החיצוניות שקופלו קדימה עד תום מהלכן ייפתחו למצב הפתיחה הרגיל שלהן, ויקופלו לאחור באופן הרגיל. כדי לפתוח את המראות החיצוניות, לחץ על המתג לחיצה נוספת.**
- **כשמקפלים את המראות החיצוניות באופן ידני, ייתכן שהמראות לא ייפתחו בעקבות לחיצה על המתג, למרות שניתן יהיה לשמוע את פעולתו של המנוע החשמלי. במקרה זה, הפעל מתג הקיפול החשמלי של המראות פעם נוספת.**
- **בעקבות פתיחה ידנית של המראות, הן עלולות להישאר משוחררות ולהתנדנד. הקפד לפתוח את המראות באמצעות המתג. אם המראות מוסיפות להיות משוחררות, קפל אותן פעם נוספת ושוב ופתח אותן בלחיצה על המתג.**
- **כשהטמפרטורה החיצונית נמוכה, ייתכן שהתנועה של המראות החיצוניות תיעצר לפני תום מהלכן. לחץ על המתג לחיצה נוספת. אם לא ניתן להניע את המראות החיצוניות באמצעות המתג, הזז אותן מספר פעמים באופן ידני. לאחר מכן ניתן יהיה להניע אותן בלחיצה על המתג.**

- בעקבות הפעלות עוקבות רצופות ומרובות של המתג לקיפול חשמלי של המראות, הוא יפסיק לפעול. זו אינה תקלה. המתן מעט והפעל שוב את המתג.
- ניתן להפעיל את המראות החיצוניות (לקפל או לפתוח אותן) באופן ידני במשך כ-45 שניות לאחר שמתקיימים התנאים הבאים:
  - כשמעבירים את מערכת ההצתה למצב OFF.
  - משחררים את נעילת הדלתות בעזרת תפס המפתח החכם.

▽ תפקוד קיפול חשמלי של המראות החיצוניות

כאשר מתג הקיפול החשמלי של המראות נמצא במצב שבו המראות נפתחות, המראות מקופלות באופן אוטומטי כאשר מעבירים את מערכת ההצתה למצב OFF ונועלים את הדלתות.

כאשר מתג הקיפול החשמלי של המראות נמצא במצב שבו המראות נפתחות, המראות נפתחות באופן אוטומטי כאשר משחררים את נעילת הדלתות.

הערה

- התפקוד לקיפול חשמלי של המראות אינו פועל כאשר מתג הקיפול החשמלי של המראות נמצא במצב קיפול מראות.
- ניתן לשנות את הגדרת התפקוד לקיפול חשמלי של המראות החיצוניות באמצעות צג המידע המרכזי. לפרטים, עיין בנושא "הגדרות הרכב" ☜ 208. בנוסף, ניתן לשנות את ההגדרה במוסך. מומלץ לפנות למרכז שירות מורשה סובארו מטעם היבואן.

3-19. גלגל הגה מתכוונן לגובה ולמרחק

⚠ אזהרה

- אין לכוונן את גלגל ההגה לגובה או למרחק תוך כדי נהיגה. נהיגה כשגלגל ההגה אינו נעול עלולה לגרום לאבדן השליטה ברכב ולהוביל לפציעה.
- אם לא ניתן להרים את הידית למצב נעילה, כוונן מחדש את גלגל ההגה. מסוכן לנהוג כשגלגל ההגה אינו נעול. נהיגה כשגלגל ההגה אינו נעול עלולה לגרום לאבדן השליטה ברכב ולהוביל לפציעה.

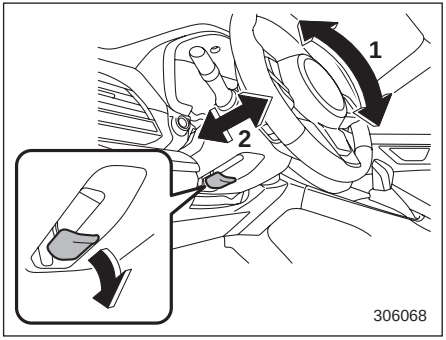

1) כוונון לגובה
2) כוונון למרחק

1. כוונן את מצב המושב. עיין בנושא "מושבים קדמיים" ☜ 29.
2. משוך את ידית נעילת מצב הכוונון כלפי מטה.
3. הזז את גלגל ההגה למצב הרצוי.
4. משוך את הידית כלפי מעלה כדי לנעול את גלגל ההגה במקומו.
5. נסה להזיז את גלגל ההגה מעלה ומטה, קדימה ואחורה, כדי לוודא כי הוא נעול ומאובטח היטב.

3-20. מערכת מחמם גלגל ההגה (אם קיימת)

המערכת של מחמם גלגל ההגה מחממת את גלגל ההגה לטמפרטורה קבועה.

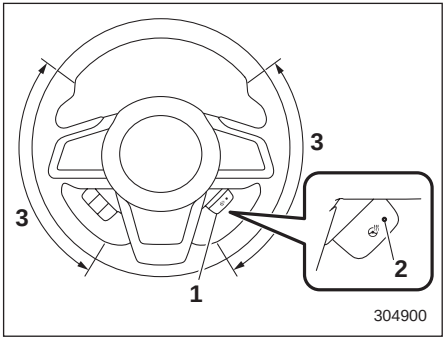

1) מתג מחמם גלגל ההגה
2) נורית חיווי
3) האזור המחומם

כדי להפעיל את המערכת של מחמם גלגל ההגה, כאשר מערכת ההצתה במצב ON או ACC, משוך את מתג המחמם של גלגל ההגה. גלגל ההגה יחומם ונורית החיווי הקבועה במתג תאיר. כדי לכבות את המערכת של מחמם גלגל ההגה, משוך את המתג פעם נוספת. נורית החיווי תכבה.

⚠ זהירות

- **השתמש במערכת של מחמם גלגל ההגה כשהמנוע פועל. אחרת, מתח המצבר עלול לרדת אל מתחת לרמה המותרת, ולא ניתן יהיה להתניע את המנוע.**
- **אנשים בעלי עור עדין עלולים לסבול מכוויות קלות, אפילו בטמפרטורות נמוכות, כאשר ישתמשו במחמם גלגל ההגה לפרק זמן ארוך. כאשר משתמשים במחמם גלגל ההגה, הקפד להזהיר את האנשים הנוגעים בדבר.**
- **אין לכסות את גלגל ההגה המחומם בפריטים דוגמת כיסוי לגלגל ההגה. הדבר עלול לגרום להתחממות יתר של גלגל ההגה המחומם.**
- **יש להיזהר שלא יישפכו נוזלים על גלגל ההגה. אם נשפכו נוזלים, נגב מיד ויבש לפני השימוש במערכת המחמם של גלגל ההגה.**

הערה

- **אם טמפרטורת פני השטח של גלגל ההגה עולה על 40°C לערך, כאשר המערכת של מחמם גלגל ההגה מופעלת, היא לא תחמם את גלגל ההגה. אולם, נורית החיווי תמשיך להאיר.**

- **פעולת המערכת של מחמם גלגל ההגה נפסקת באופן אוטומטי כ-30 דקות לאחר שהמערכת הופעלה.**
- **לא ניתן לכוונן את הטמפרטורה במערכת של מחמם גלגל ההגה.**

3-21. צופר

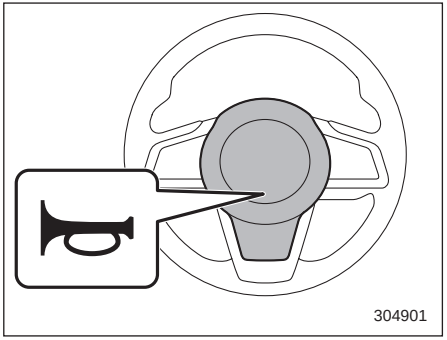

להשמעת הצופר לחץ על כרית הצופר.

4-1. בקרת פתחי האוורור 262
פתחי אוורור מרכזיים 262
פתחי אוורור צדיים 262
פתחי אוורור אחוריים (אם קיימים) 262
4-2. לוח בקרת האקלים 263
בדגמים עם שני צגים בגודל 7.0 אינץ׳ 264
בדגמים עם צג בגודל 11.6 אינץ׳ 267
4-3. מערכת בקרת אקלים אוטומטית 270
חיישנים 271
4-4. בקרת אקלים ידנית 272
בקרת זרימת האוויר 272
בקרת טמפרטורה 273
בקרת מהירות המניפה 273
מתג המזגן 273
בורר כניסת האוויר 274
הפסקת הפעולה של מערכת בקרת האקלים 274
4-5. מחמם המושב הקדמי (אם קיים) 275
4-6. הפשרת אדים 275
4-7. עצות מעשיות לתפעול המחמם והמזגן 276
ניקוי שבכת האוורור 276
קירור יעיל לאחר חנייה בשמש 276
הזרמת השמן במערכת הקירור 276
בדיקת מערכת מיזוג האוויר לפני תחילת הקיץ 276
קירור וייבוש לחות בתנאי לחות גבוהה וטמפרטורה נמוכה 277
ניתוק מדחס מזגן האוויר בעת העמסה כבדה של המנוע 277
קרר למערכת בקרת האקלים 277
4-8. מערכת סינון אוויר 278
החלפת מסנן האוויר של תא הנוסעים 278

4-1. בקרת פתחי האוורור

■ פתחי אוורור מרכזיים

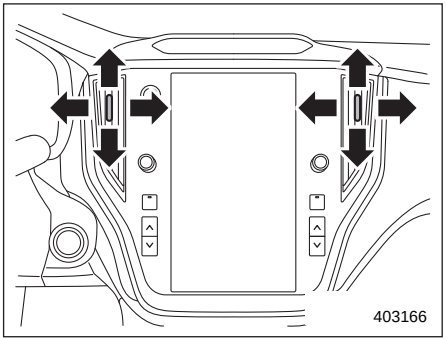

הסט את הלשוניות כדי לכוונן את כיוון הזרימה של האוויר.

כדי לסגור את פתח האוורור, הסט את הלשונית כלפי מטה עד תום מהלכה.

■ פתחי אוורור צדיים

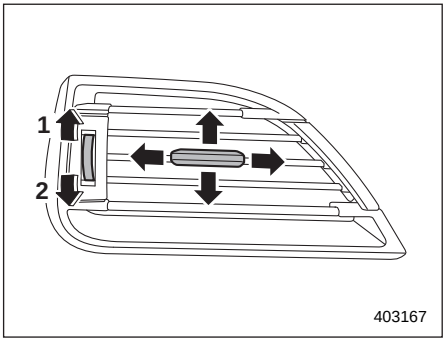

1) פתיחה
2) סגירה

הסט את הלשונית כדי לכוונן את כיוון הזרימה של האוויר.

כדי לפתוח את פתח האוורור, סובב את גלגלת הפתיחה/סגירה של השבכה הצידית כלפי מעלה, למצב "≡".

לסגירה, סובב את הגלגלת כלפי מטה, למצב "⊠".

■ פתחי אוורור אחוריים (אם קיימים)

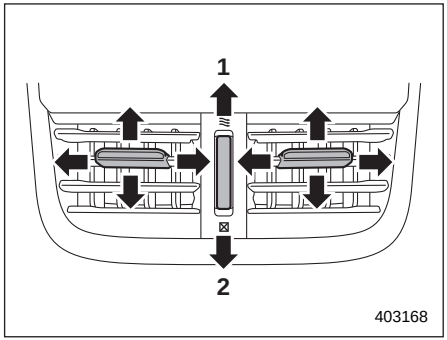

1) פתיחה
2) סגירה

הסט את הלשונית כדי לכוונן את כיוון הזרימה של האוויר.

כדי לפתוח את פתח האוורור, סובב את גלגלת הפתיחה/סגירה של השבכה האחורית כלפי מעלה, למצב "≡".

לסגירה, סובב את הגלגלת כלפי מטה, למצב "⊠".

4-2. לוח בקרת האקלים

⚠ אזהרה

- תפקוד הקירור יכול לפעול רק כשהמנוע פועל.
- אין להשאיר לבד ברכב ילדים או מבוגרים שזקוקים להשגחה. אין להשאיר לבד גם חיות מחמד. בימים חמים או בהירים, הטמפרטורה ברכב הסגור יכולה לעלות במהירות לרמה גבוהה, שתגרום לאנשים או בעלי חיים נזק חמור עד כדי מוות.

■ בדגמים עם שני צגים בגודל 7.0 אינץ׳

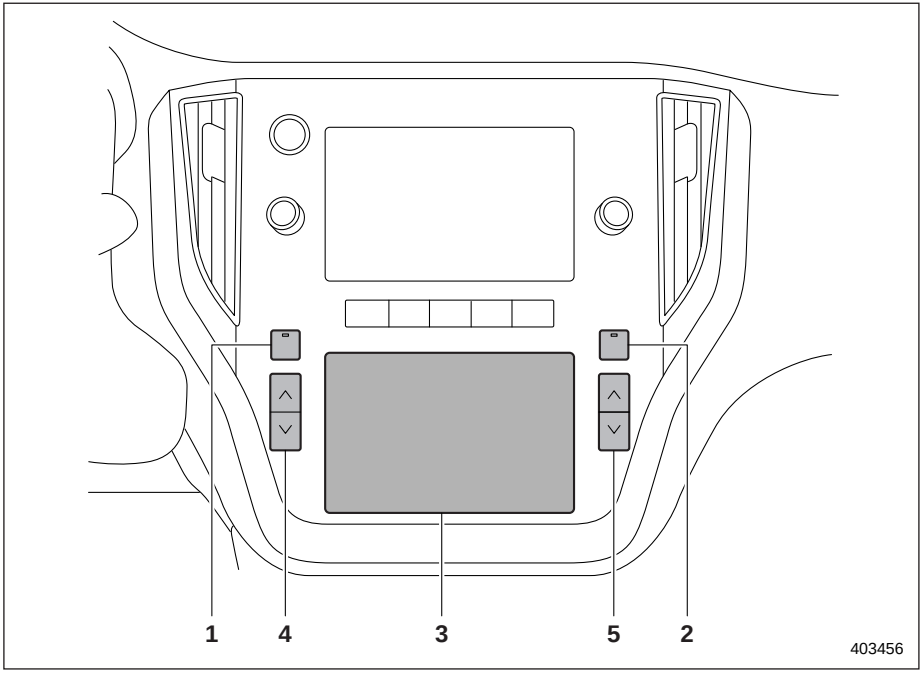

1) מתג מפשיר האדים (עיין בנושא ״הפשרת אדים״ ☜ 275.)
2) מתג מפשיר האדים של השמשה האחורית והמראות החיצוניות (אם קיים) (עיין בנושא ״מפשיר אדים ומפשיר קרח״ ☜ 251).
3) מסך בקרת האקלים (בצג התחתון)
4) לחצני בקרת הטמפרטורה (בצד שמאל) (עיין בנושא ״בקרת טמפרטורה״ ☜ 273.)
5) לחצני בקרת הטמפרטורה (בצד ימין) (עיין בנושא ״בקרת טמפרטורה״ ☜ 273.)

▼ מסך בקרת האקלים

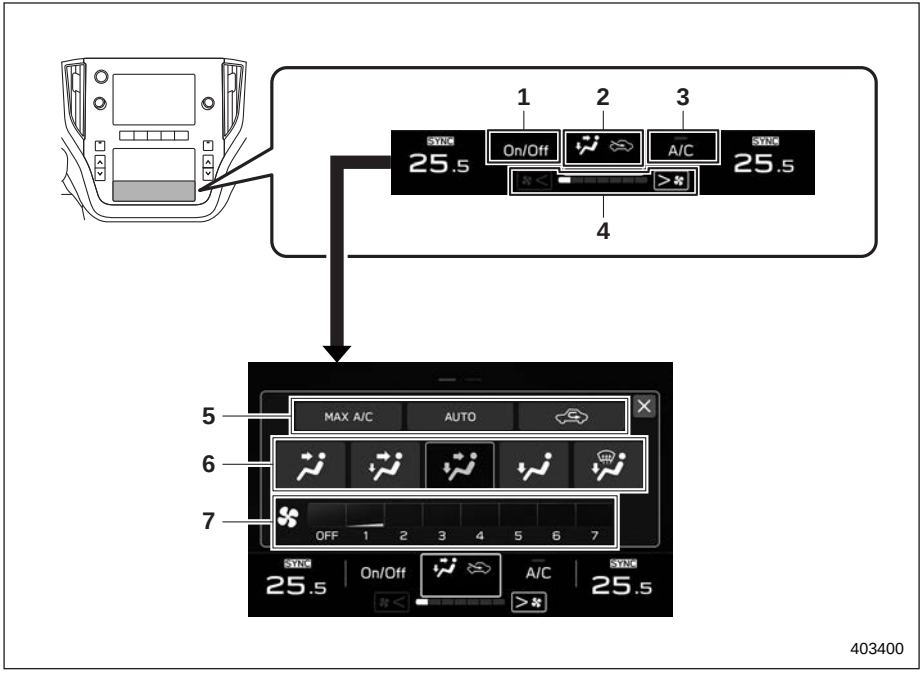

מסך בקרת האקלים (בצג התחתון)

⬅: גע בחיווי המצב של בקרת האקלים
1) לחצן הפעלה/ניתוק של בקרת האקלים
2) חיווי מצב בקרת האקלים
3) סמל מותאם אישית*
4) חיווי מהירות המניפה
5) לחצן בחירת המצב של בקרת האקלים
6) מסך בקרת זרימת האוויר
7) מסך בקרת מהירות המניפה

*: את הסמל המותאם אישית ניתן לשנות בהתאם להעדפות האישיות. עיין בנושא "הגדרות כלליות" ☜ 222.

▼ מסך בקרת הטמפרטורה

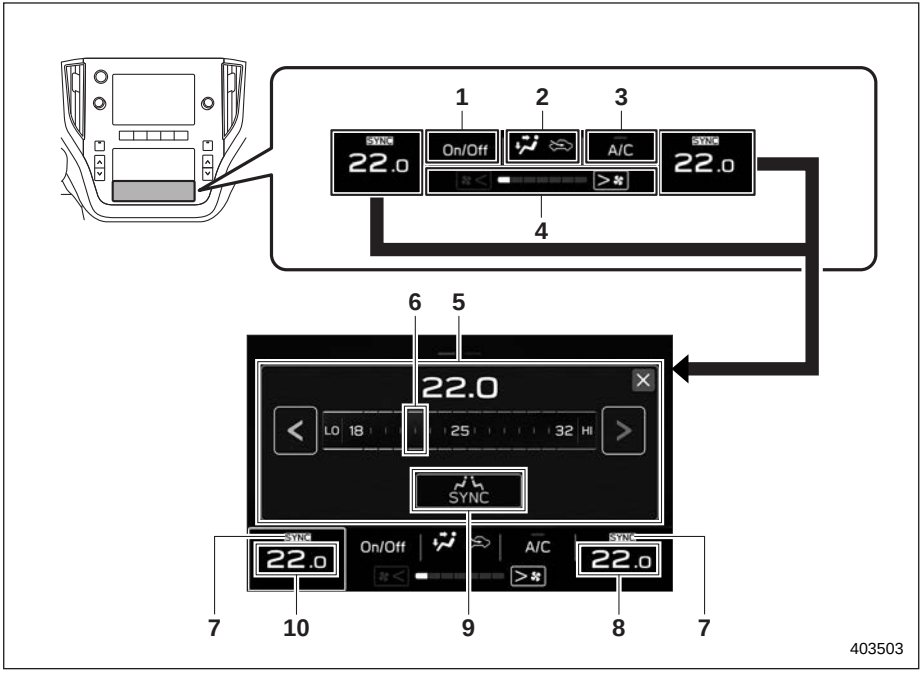

מסך בקרת האקלים (בצג התחתון)

⬅: גע בחיווי הטמפרטורה שנקבעה
1) לחצן הפעלה/ניתוק של בקרת האקלים
2) חיווי מצב בקרת האקלים
3) סמל מותאם אישית*
4) חיווי מהירות המניפה
5) מסך בקרת הטמפרטורה
6) סרגל בקרת הטמפרטורה
7) חיווי מצב SYNC
8) חיווי הטמפרטורה שנקבעה (צד ימין)
9) לחצן SYNC
10) חיווי הטמפרטורה שנקבעה (צד שמאל)

*: את הסמל המותאם אישית ניתן לשנות בהתאם להעדפות האישיות. עיין בנושא "הגדרות כלליות" ☜ 222.

■ בדגמים עם צג בגודל 11.6 אינץ׳

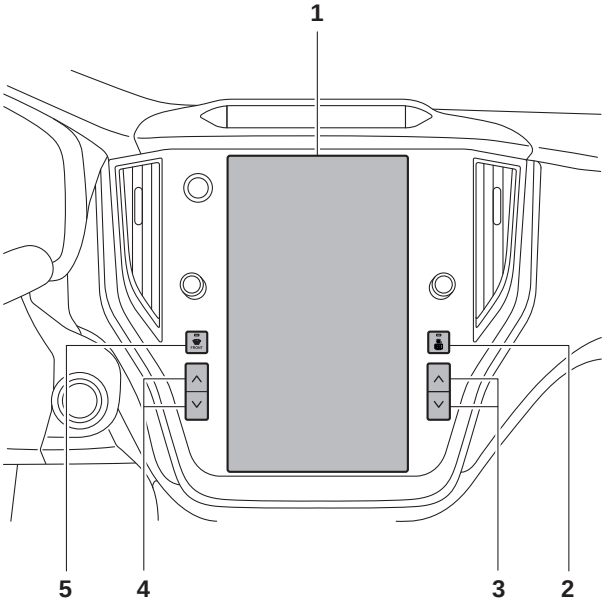

403169

1) מסך בקרת האקלים
2) מתג מפשיר האדים של השמשה האחורית והמראות החיצוניות (אם קיים) (עיין בנושא ״מפשיר אדים ומפשיר קרח״ ☜ 251).
3) לחצני בקרת הטמפרטורה (בצד ימין) (עיין בנושא ״בקרת טמפרטורה״ ☜ 273.)
4) לחצני בקרת הטמפרטורה (בצד שמאל) (עיין בנושא ״בקרת טמפרטורה״ ☜ 273.)
5) מתג מפשיר האדים (עיין בנושא ״הפשרת אדים״ ☜ 275.)

▼ מסך בקרת האקלים

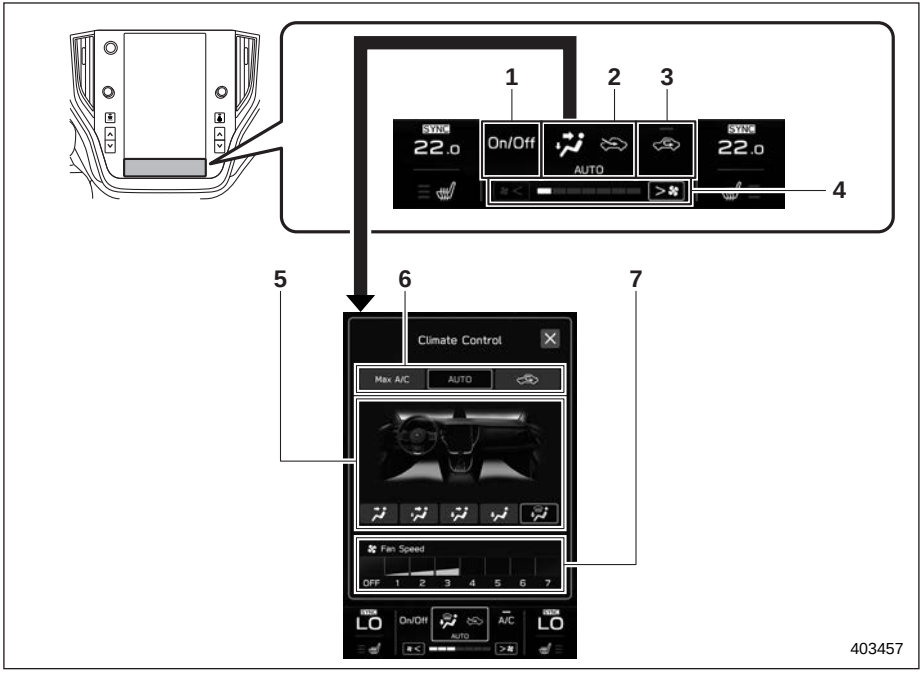

⬅: גע בחיווי המצב של בקרת האקלים
1) לחצן הפעלה/ניתוק של בקרת האקלים
2) חיווי מצב בקרת האקלים
3) סמל מותאם אישית*1
4) חיווי מהירות המניפה
5) מסך בקרת זרימת האוויר
6) לחצן בחירת המצב של בקרת האקלים
7) מסך בקרת מהירות המניפה

*1: את הסמל המותאם אישית ניתן לשנות בהתאם להעדפות האישיות. עיין בנושא "הגדרות כלליות" ☜ 204.

▼ מסך בקרת הטמפרטורה

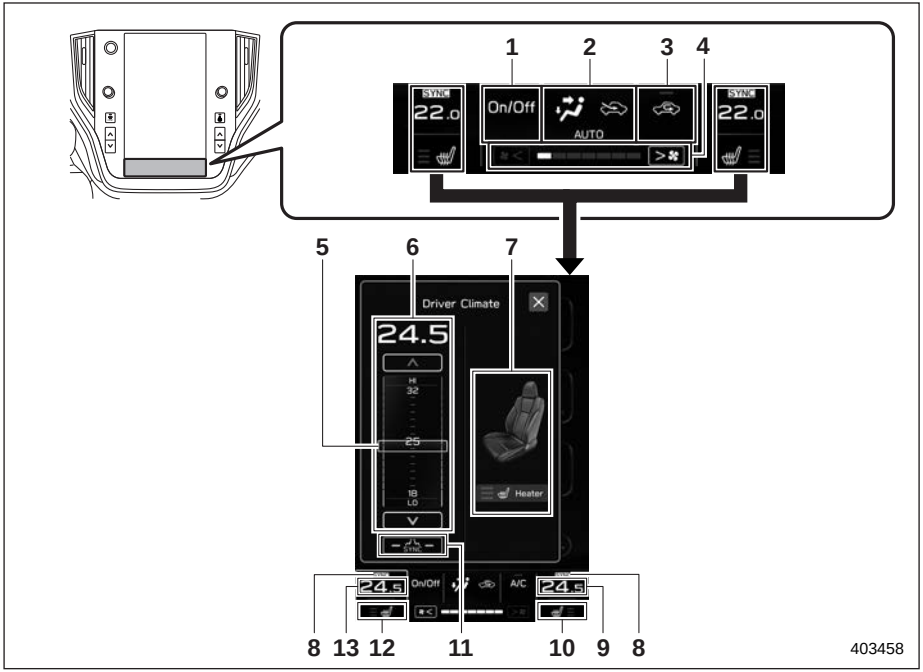

← גע במסך בקרת הטמפרטורה

1) לחצן הפעלה/ניתוק של בקרת האקלים
2) חיווי מצב בקרת האקלים
3) סמל מותאם אישית*1
4) חיווי מהירות המניפה
5) סרגל בקרת הטמפרטורה
6) מסך בקרת הטמפרטורה
7) מסך בקרת מחמם המושב*2
8) חיווי מצב SYNC
9) חיווי הטמפרטורה שנקבעה (צד ימין)
10) חיווי מחמם המושב הימני*2
11) לחצן SYNC
12) חיווי מחמם המושב השמאלי*2
13) חיווי הטמפרטורה שנקבעה (צד שמאל)

*1: את הסמל המותאם אישית ניתן לשנות בהתאם להעדפות האישיות. עיין בנושא "הגדרות כלליות" ☜ 204.

*2: לפרטים, עיין בנושא "מחמם מושב קדמי (אם קיים)" ☜ 275.

4-3. מערכת בקרת אקלים אוטומטית

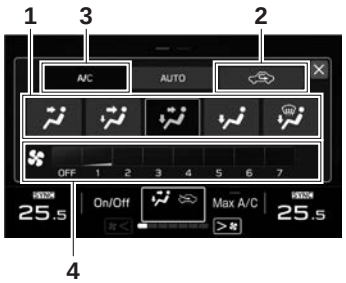

מסך בקרת האקלים (בדגמים עם שני צגים בגודל 7.0 אינץ')

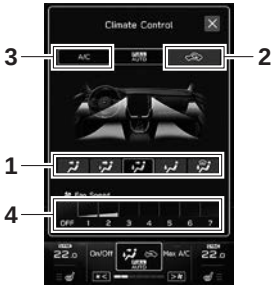

מסך בקרת האקלים (בדגמים עם צג בגודל 11.6 אינץ')

1) אופן חלוקת האוויר
2) בורר כניסת האוויר
3) מדחס המזגן
4) מהירות המניפה

כשבוחרים במצב של פעולה אוטומטית מלאה, התפקודים הבאים מבוקרים באופן אוטומטי.

- מהירות המניפה
- אופן חלוקת האוויר
- בורר כניסת האוויר
- פעולת מדחס המזגן

כדי לבחור במצב זה פעל כמוסבר להלן.

1. גע בחיווי המצב של בקרת האקלים.
2. גע בלחצן AUTO.
3. קבע את הטמפרטורה הרצויה. עיין בנושא "בקרת טמפרטורה" ☜ 273.

הערה

- **הפעל את מערכת בקרת האקלים האוטומטית כשהמנוע פועל.**
- **גם אם אין צורך בקירור, מדחס המזגן מופעל באופן אוטומטי אם קובעים טמפרטורה נמוכה בהרבה מהטמפרטורה הנוכחית של האוויר הבוקע מפתחי האוורור. גם במקרה זה, נורית החיווי "A/C" (מזגן) מאירה במסך בקרת האקלים.**
- **ייתכן שהמזגן לא יפעל בתנאים הבאים:**
  - **כשהטמפרטורה בתא הנוסעים נמוכה**
  - **כשהטמפרטורה החיצונית יורדת ומתקרבת ל-0°C מעלות צלזיוס.**
- **טווח הטמפרטורות שניתן לקבוע תלוי במפרט של המכוניות הנמכרות באזור.**
- **אם מכוונים מאפיין אחר כלשהו במצב של פעולה אוטומטית מלאה, החיווי FULL נעלם ונורית החיווי AUTO ממשיכה להאיר. ניתן לשלוט במערכת באופן ידני כרצונך באמצעות מסך בקרת האקלים. כדי לחדש את הפעולה האוטומטית המלאה של המערכת, גע בלחצן AUTO.**

כדי להפסיק את הפעולה של מערכת בקרת האקלים, גע בלחצן ON/OFF של בקרת האקלים.

במקביל, מקור כניסת האוויר יוחלף בהתאם למצב שנבחר - אוטומטי או ידני.

מצב אוטומטי: יתבצע מעבר למצב של כניסת אוויר חיצוני.

מצב ידני: בקרת האקלים תמשיך לפעול במצב שבו פעלה כשפעולתה הופסקה.

■ חיישנים

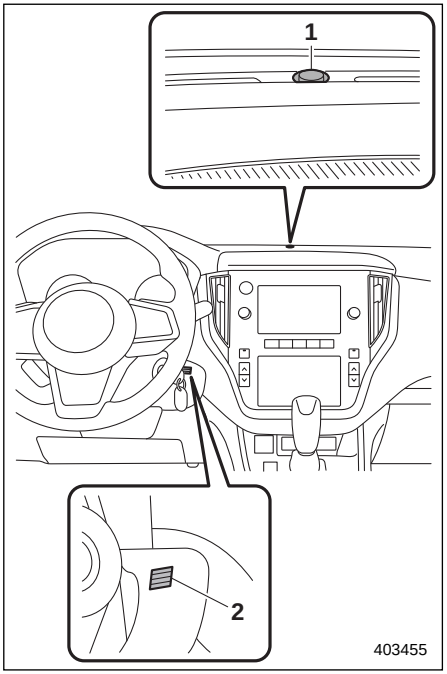

1) חיישן שמש
2) חיישן טמפרטורת אוויר פנימי

מערכת בקרת האקלים האוטומטית משתמשת במספר חיישנים. חיישנים אלה עדינים. אם יטפלו בהם לא כיאות והם יינזקו, המערכת עלולה שלא לשלוט נכון בטמפרטורה של תא הנוסעים. כדי למנוע נזק לחיישנים, שמור על אמצעי הזהירות הבאים:

– אל תחשוף את החיישנים לחבטות.
– הרחק מים מהחיישנים.
– אל תכסה את החיישנים.

4-4. בקרת אקלים ידנית

■ בקרת זרימת האוויר

בחר במצב הרצוי של בקרת זרימת האוויר באופן הבא.

באמצעות מסך בקרת האקלים:

1. גע בחיווי המצב של בקרת האקלים.
2. גע במצב הרצוי של זרימת האוויר.

ניתן לבחור בין מצבי זרימת האוויר הבאים.

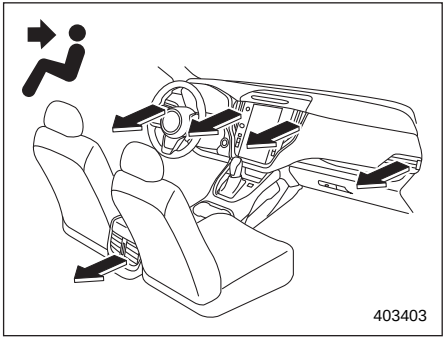

אוורור: האוויר מוזרם מפתחי לוח המכשירים

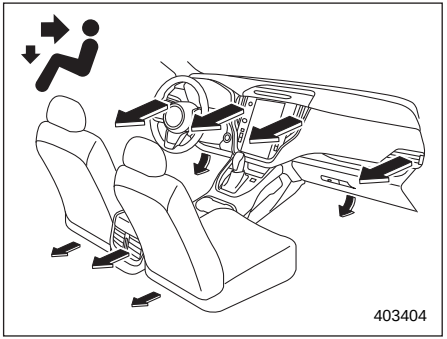

אוורור 2: האוויר מוזרם מפתחי לוח המכשירים ומהפתחים שבאזור הרגליים

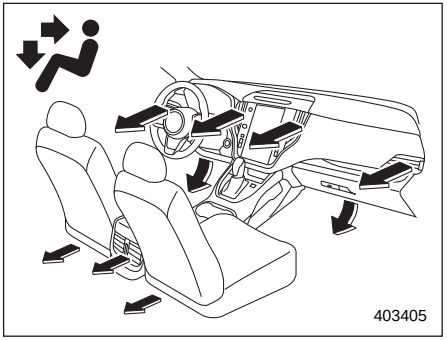

דו-מפלסי: האוויר מוזרם מפתחי לוח המכשירים ומהפתחים שבאזור הרגליים

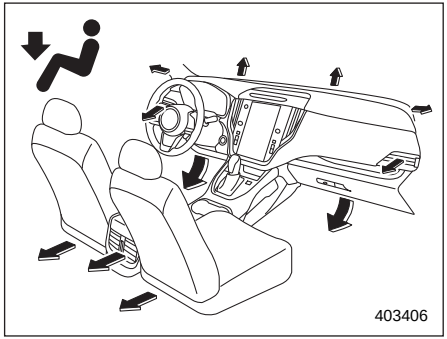

חימום: רוב האוויר מוזרם מהפתחים שבאזור הרגליים ומשני הפתחים הצדיים שבלוח המכשירים, ומיעוטו מוזרם מפתחי ההפשרה של השמשה הקדמית (כמות קטנה של אוויר מוזרמת לעבר השמשה הקדמית ושני חלונות הצד כדי למנוע הצטברות אדים).

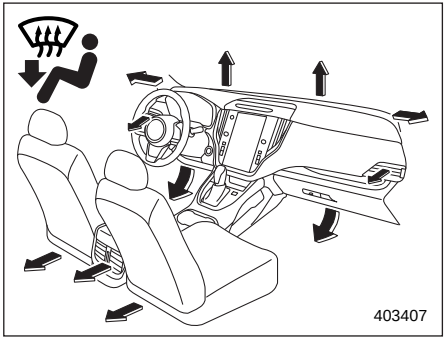

חימום והפשרה: פתחים להפשרת השמשה הקדמית, פתחים באזור הרגליים ושני הפתחים הצדיים בלוח המכשירים

■ בקרת טמפרטורה

כדי לווסת את הטמפרטורה של האוויר המוזרם מפתחי האוורור, פעל באופן הבא.

לחצני בקרת הטמפרטורה:

לחץ על לחצני בקרת הטמפרטורה בכיוון הצד הכחול (אוויר קר) או בכיוון הצד האדום (אוויר חם).

מסך בקרת הטמפרטורה:

1. גע בחיווי הטמפרטורה שנקבעה.
2. גע בסרגל בקרת הטמפרטורה והסט אותו למצב הרצוי.

▼ מצב MAX A/C

לקירור מהיר יותר, גע בלחצן MAX A/C במסך הבחירה של מצב בקרת האקלים, או בסמל המותאם אישית.

כשמצב MAX A/C פעיל, נקבעות ההגדרות הבאות באופן אוטומטי.

- המזגן מופעל.
- הטמפרטורה נקבעת לערך הנמוך ביותר.
- המניפה מופעלת במהירות מרבית.
- בורר כניסת האוויר נקבע במצב של סחרור האוויר.
- מצב זרימת האוויר נקבע כאוורור.

כדי להפסיק את הפעולה של מצב MAX A/C ולשוב למצב הקודם, גע נגיעה נוספת בלחצן MAX A/C.

▼ מצב SYNC

כשמצב SYNC (סנכרון) מופעל, הן בצד הנהג והן בצד הנוסע נקבעת הטמפרטורה שמכוונים באמצעות לחצן בקרת הטמפרטורה ומסך בקרת הטמפרטורה שבצד הנהג.

1. גע בחיווי הטמפרטורה שנקבעה.
2. גע בלחצן SYNC כדי להפעיל את מצב SYNC או להפסיק את פעולתו.

הצבע של חיווי מצב SYNC יהפוך ללבן.

כדי לבטל את הפעולה של מצב SYNC, גע נגיעה נוספת בלחצן SYNC, לחץ על לחצן בקרת הטמפרטורה בצד הנוסע או הסט את סרגל בקרת הטמפרטורה בצד הנוסע. חיווי מצב SYNC יופיע בצבע אפור. ניתן יהיה לקבוע טמפרטורות נפרדות בצד הנהג ובצד הנוסע. ניתן יהיה לבקר בנפרד את הטמפרטורה בכל צד באמצעות לחצני בקרת הטמפרטורה בצד הנהג ובצד הנוסע, וסרגל בקרת הטמפרטורה בצד הנהג ובצד הנוסע.

■ בקרת מהירות המניפה

בחר במהירות הפעולה הרצויה של המניפה באופן הבא.

באמצעות חיווי מהירות המניפה:

גע בסמל <*| או בסמל |*> במסך בקרת האקלים.

באמצעות מסך בקרת מהירות המניפה:

1. גע בחיווי המצב של בקרת האקלים
2. גע במהירות הרצויה של המניפה. ניתן לשנות את מהירות המניפה גם באמצעות גרירה.

■ מתג המזגן

המזגן יכול לפעול רק כשהמנוע פועל.

כדי להפעיל את מיזוג האוויר כשהמניפה פועלת, בצע הפעולה הבאה.

- אם הסמל המותאם אישית נקבע כ-A/C, גע בסמל A/C. כשהמזגן פועל מאירה נורית החיווי A/C.
- אם הסמל המותאם אישית אינו A/C אלא סמל אחר, גע בסמל המצב של בקרת האקלים. לאחר מכן גע בסמל A/C שבלחצן בחירת המצב של בקרת האקלים. כשמיזוג האוויר פועל, הצבע של סמל A/C יהפוך לכחול.

כדי להפסיק את פעולת המזגן, גע נגיעה נוספת בסמל A/C. נורית החיווי תכבה והסמל יופיע בצבע אפור.

הערה

כדי לשפר את הסרת האדים והייבוש במזג אוויר קר יש להפעיל את המזגן. אולם, אם הטמפרטורה החיצונית יורדת ל-0°C לערך, הפעולה של המזגן ושל מערכת ייבוש האוויר עלולה שלא להיות תקינה.

■ בורר כניסת האוויר

בעזרת בורר כניסת האוויר בחר את מקור האוויר.

מצב סחרור האוויר: האוויר הפנימי מסוחרר בתא הנוסעים. מצב זה מתאים לשימוש במקרים הבאים.

- כאשר נוהגים בדרך מאובקת
- כשרוצים להגביר את ביצועי הקירור (למשל: במזג אוויר חם במיוחד)

כדי לבחור במצב זה, פעל באופן הבא.

- אם הסמל המותאם אישית הוא ⚙:
  (1) גע בסמל ⚙.
- אם הסמל המותאם אישית אינו ⚙:
  (1) גע בחיווי המצב של בקרת האקלים.
  (2) גע בסמל ⚙ בלחצן בחירת המצב של בקרת האקלים.

בחיווי המצב של בקרת האקלים יופיע הסמל ⚙.

מצב כניסת אוויר חיצוני: אוויר חיצוני מוזרם לתא הנוסעים. מצב זה מתאים לשימוש במקרים הבאים.

- כשהדרך כבר אינה מאובקת
- כשתא הנוסעים כבר התקרר לטמפרטורה נוחה

כדי לבחור במצב זה, פעל באופן דומה למצב סחרור האוויר. בחיווי המצב של בקרת האקלים יופיע הסמל ⚙.

⚠ זהירות

הפעלה ממושכת במצב סחרור האוויר עלולה לגרום להצטברות אדים על החלונות. ברגע שהאוויר החיצוני יהיה נקי ולא מאובק, עבור למצב של כניסת אוויר חיצוני.

■ הפסקת הפעולה של מערכת בקרת האקלים

כדי להפסיק את הפעולה של מערכת בקרת האקלים, גע בלחצן ON/OFF של בקרת האקלים.

4-5. מחמם המושב הקדמי (אם קיים)

חימום המושב אפשרי רק כשמערכת ההצתה במצב ON.

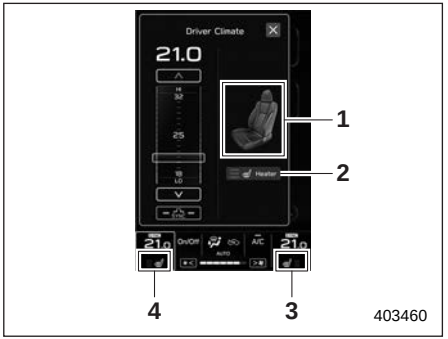

1) תצוגת המושב הקדמי
2) סמל בחירת מחמם המושב
3) חיווי מחמם המושב הימני
4) חיווי מחמם המושב השמאלי

1. גע בסמל מחמם המושב במסך של בקרת האקלים.
2. גע בסמל בחירת מחמם המושב במסך בקרת האקלים בצד ימין או בצד שמאל. בעקבות כל נגיעה בסמל, יוחלף מצב החימום לפי הסדר הבא.

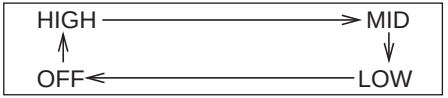

עצמה גבוהה:

3 נוריות החיווי מאירות.

MID (בינוני):

2 נוריות חיווי מאירות.

LOW (נמוך):

נורית חיווי אחת מאירה.

:OFF

כל נוריות החיווי כבויות.

במצב של חימום בעצמה נמוכה, גע בסמל נגיעה נוספת וכל נוריות החיווי יכבו.

כשבוחרים בחימום בעצמה גבוהה, המושב מתחמם מהר יותר.

בכל אחד מהמצבים, אם מחזיקים את הסמך של מחמם המושב ומרפים ממנו, מחמם המושב כבה.

4-6. הפשרת אדים

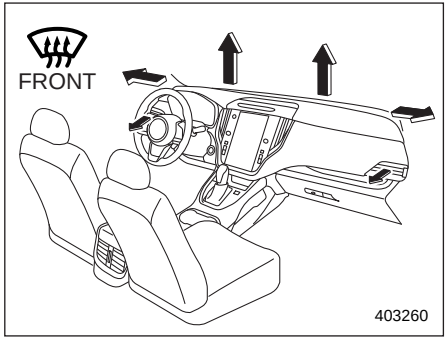

כדי להפשיר את השמשה הקדמית וחלונות הצד הקדמיים ולהסיר מהם אדים, פעל באופן הבא.

- כדי לבחור במצב "", לחץ על מתג מפשיר האדים.
- כדי לבחור במצב "", גע בסמל "" במסך בקרת זרימת האוויר.

הערה

- **כשבוחרים במצב "" או במצב "" מופעל מדחס המזגן באופן אוטומטי, גם אם המזגן לא הופעל בלחיצה על המתג שלו, כדי להחיש את הפשרת השמשה הקדמית. במקביל נבחר באופן אוטומטי מצב של כניסת אוויר חיצוני.**

- **לאחר שהשמשה הקדמית הופשרה בלחיצה על מתג מפשיר האדים, בעקבות לחיצה נוספת על המתג שבה המערכת לקביעה שנבחרה לפני ההפעלה של מפשיר האדים.**

4-7. עצות מעשיות לתפעול המחמם והמזגן

■ ניקוי שבכת האוורור

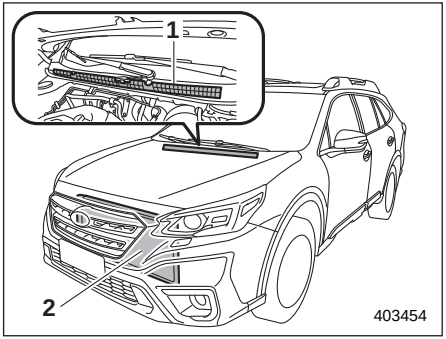

1) שבכת האוורור הקדמית
2) מעבה

כדי להבטיח חימום והסרת אדים ביעילות, יש לדאוג תמיד ששבכת כניסת האוויר של מערכת האוורור תהיה חופשית משלג, עלים או עצמים אחרים. מכיוון שמעבה המזגן ממוקם לפני המקרן, חובה לשמור על ניקיון אזור זה כי הצטברות כלשהי של חרקים ועלים על המעבה תפריע לביצועי הקירור.

■ קירור יעיל לאחר חנייה בשמש

לאחר חנייה בשמש, נהג עם החלונות פתוחים למשך מספר דקות כדי לאפשר לאוויר חיצוני לזרום לתוך פנים המכונית המחוממת. כניסת אוויר זו תאפשר קירור מהיר יותר על ידי מזגן האוויר. לשם יעילות קירור מרבית, שמור על חלונות סגורים במהלך הפעלתו של המזגן.

■ הזרמת השמן במערכת הקירור

בעונת החורף יש להפעיל את מדחס המזגן למספר דקות בכל חודש במהירויות מנוע נמוכות (במהירות סרק או במהירויות נסיעה נמוכות) כדי להבטיח את שימונו.

■ בדיקת מערכת מיזוג האוויר לפני תחילת הקיץ

מדי אביב בדוק את יחידת מזגן האוויר לגילוי נזילות של הקרר, לבדיקת מצב הצנרת ולפעולה תקינה של המערכת. מומלץ להביא את מערכת מיזוג האוויר לבדיקה במרכז שירות מורשה סובארו מטעם היבואן.

■ קירור וייבוש לחות בתנאי לחות גבוהה וטמפרטורה נמוכה

בתנאי מזג אוויר מסוימים (לחות יחסית גבוהה, טמפרטורות נמוכות, וכו') עשויה להיפלט כמות קטנה של אדי מים מפתחי האוורור. מצב זה תקין ואינו מעיד על בעיה כלשהי במערכת מיזוג האוויר.

■ ניתוק מדחס מזגן האוויר בעת העמסה כבדה של המנוע

כדי לשפר את כושר ההאצה ותצרוכת הדלק, מתוכנן מדחס המזגן להפסיק את פעולתו באופן זמני במהלך הפעולה של מיזוג האוויר, כל אימת שדרושת ההאצה נלחצת עד סוף מהלכה, כגון בעת האצה מאומצת או כאשר נוסעים במעלה תלול.

■ קרר למערכת בקרת האקלים

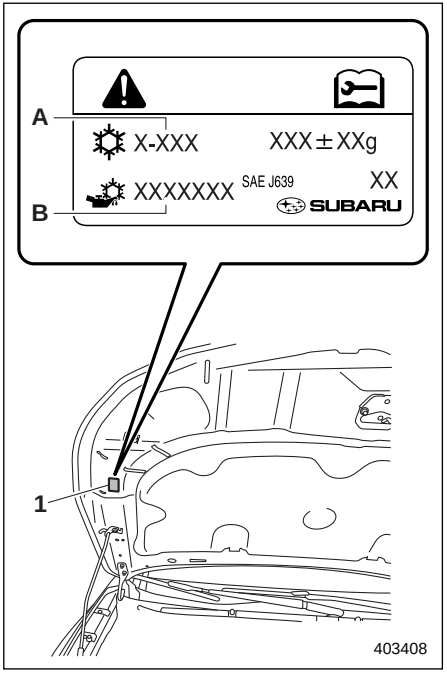

1) תווית מיזוג האוויר
A) שם הקרר
B) שם שמן המדחס

מזגן האוויר ברכבך משתמש בקרר ידידותי לסביבה מסוג R-1234yf (HFO-1234yf) או R-134a (HFC-134a).

עיין בתווית מיזוג האוויר שמיקומה מתואר באיור, כדי לבדוק מהו סוג הקרר ברכבך.

יש לפנות למוסך לצורך שירות. אנו ממליצים לפנות למרכז שירות מורשה סובארו מטעם היבואן.

תיקונים שיידרשו כתוצאה משימוש בקרר הלא נכון אינם מכוסים בכתב האחריות.

4-8. מערכת סינון אוויר

החלף את מסנן האוויר של תא הנוסעים בהתאם לתכנית התחזוקה. עיין בנושא "תכנית תחזוקה" ☜ 457. יש להקפיד על לוח זמנים כדי לשמור על כושר סינונו של מסנן האבק. בתנאי אבק קיצוניים, יש להחליף את המסנן לעתים קרובות יותר. מומלץ לבדוק או להחליף את המסנן במוסך. כאשר מחליפים, מומלץ להשתמש רק בחלק מקורי או בערכת סינון אוויר העומדת בדרישות איכות והתאמה כמוגדר בכתב האחריות למכונית.

⚠ זהירות

התייעץ עם המוסך אם התופעות הבאות קורות, אפילו אם עדיין לא הגיע הזמן להחליף את המסנן.

- **ירידה בזרימת האוויר דרך הפתחים.**
- **השמשה הקדמית מתכסה באדים בקלות.**

הערה

המסנן עלול להשפיע על ביצועי המזגן, המחמם ומפשיר האדים אם אינו מתוחזק כיאות.

■ החלפת מסנן האוויר של תא הנוסעים

1. הסר את תא הכפפות.

(1) פתח את תא הכפפות.

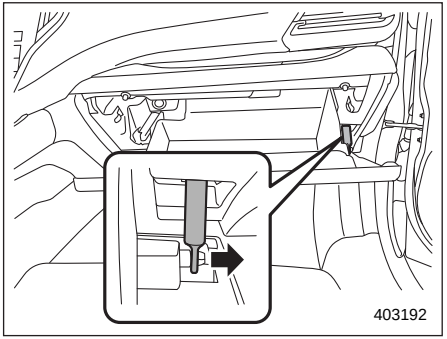

(2) הסר את גל התריס מתא הכפפות.

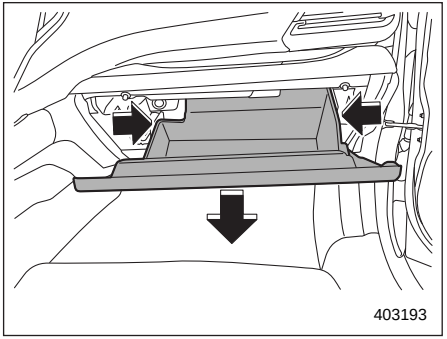

(3) כדי לשחרר את התקני העצר, דחוף כלפי פנים את התפסים משני צדי תא הכפפות ולאחר מכן משוך את תא הכפפות כלפי מטה ככל האפשר.

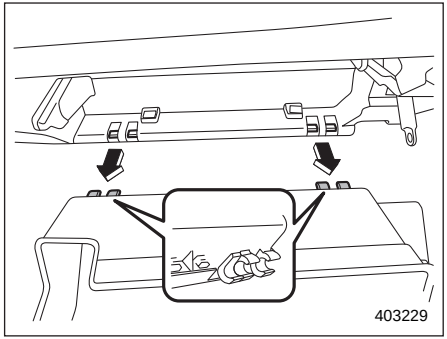

(4) משוך את תא הכפפות החוצה בכיוון אופקי והוצא אותו מהצירים. היזהר שלא לגרום נזק לצירים.

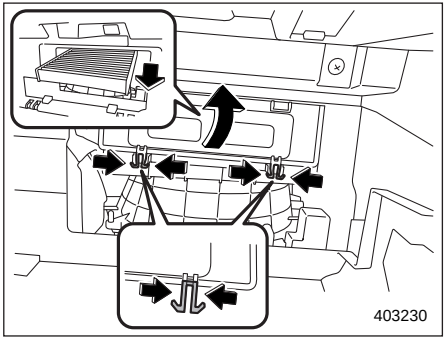

2. כדי למנוע התפזרות של אבק ממסנן האוויר בחלק הפנימי של המארז שלו, הסר את מסנן האוויר באופן המוסבר להלן.

(1) לחץ על שתי הלשוניות והסר את מכסה המסנן.

(2) הטה בעדינות כלפי מטה את קצה המסנן ומשוך אותו באיטיות החוצה כדי ס"מ אחד.

(3) המשך למשוך את המסנן במלואו החוצה.

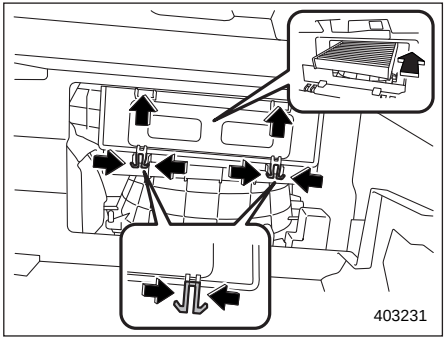

3. החלף את מסנן האוויר של תא הנוסעים בחדש ושוב והתקן את המכסה.

⚠ זהירות

החץ שמסומן על המסנן חייב להצביע כלפי מעלה.

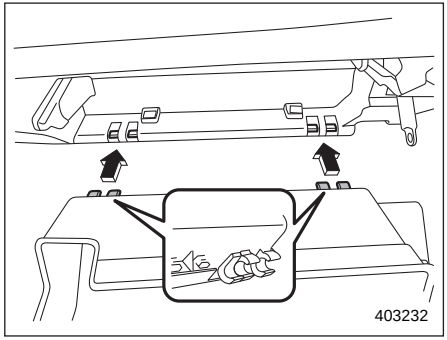

4. שוב והתקן את תא הכפפות וחבר את גל התריס.

5. סגור את תא הכפפות.

מערכת השמע

5-1. אנטנה 282
אנטנה מודפסת (אם קיימת)..... 282
אנטנת גג (אם קיימת) 282
5-2. מערכת שמע 282

5-1. אנטנה

■ אנטנה מודפסת (אם קיימת)

⚠ זהירות

אין להשתמש בחפצים חדים או בתכשירי ניקוי המכילים חומרים שוחקים כדי לנקות את פני השטח הפנימיים של החלון שעליו מודפסת האנטנה. לאנטנה המודפסת על החלון עלול להיגרם נזק.

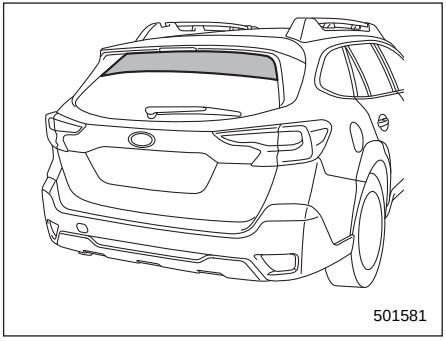

האנטנה מודפסת על פני השטח הפנימיים של זגוגית השמשה האחורית.

הערה

כתוצאה מיישום של ציפוי כהה או חומרים אחרים באזור שבו מודפסת האנטנה על זגוגית השמשה האחורית, ביצועי האנטנה ייפגעו בצורה משמעותית.

■ אנטנת גג (אם קיימת)

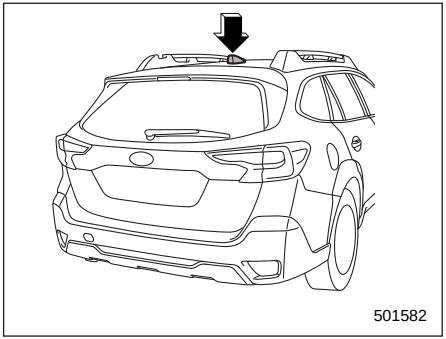

האנטנה מותקנת על הגג, במרכז החלק האחורי של הרכב.

5-2. מערכת שמע

⚠ זהירות

- **יש להתייעץ עם מוסך לפני התקנת מכשיר קשר או התקן שידור אחר במכוניתך. מכשירים כאלה עלולים לגרום לתקלה במערכת הבקרה האלקטרונית אם הם מותקנים בצורה לא נכונה או אינם מתאימים לרכב.**
- **כדי למנוע פריקה של המצבר, אסור להשאיר את מערכת השמע/וידיאו במצב פעיל יותר מהנדרש כאשר המנוע אינו פועל.**

אם הרכב מצויד במערכת ניווט או מערכת שמע מקורית של סובארו, הפרטים אודותיה מופיעים בחוברת הנפרדת של מערכת הניווט/שמע.

6-1. תאורה פנימית 284
תאורת תא הנוסעים 284
תאורת מפה 284
תאורת אזור מטען 285
קוצב זמן ההשהיה לפני הכיבוי 285
6-2. סוككי שמש 286
מראת איפור מוארת 286
6-3. תא אחסון 286
תא כפפות 287
קונסולה מרכזית 287
קונסולה עילית 287
6-4. מחזיק ספלים 288
מחזיק כוסות של הנוסע הקדמי 288
מחזיק כוסות לנוסעים מאחור 289
6-5. מחזיקי בקבוקים 289
6-6. שקעי חשמל לאביזרים 289
6-7. שקע כוח USB 291
כיצד להשתמש בשקע כוח USB 291
6-8. מאפרה (אם קיימת) 292
6-9. ידית אחיזה 293
6-10. וו לתליית מעילים 293
6-11. וו לשקית קניות 294
6-12. שטיחוני רצפה 294
6-13. כיסוי מתרומם לאזור המטען 295
התקנת בית הכיסוי 295
שימוש בכיסוי 296
הסרת בית הכיסוי 298
כדי לאחסן את הכיסוי 298
כדי להוציא את החיפוי מתא האחסון 299
6-14. ווים לקשירת מטען 300
6-15. רשת אחסון מתכוננת 300
6-16. תא אחסון מתחת לרצפה (אם קיים) 300

6-1. תאורה פנימית

⚠ זהירות

בעזיבתך את הרכב, דאג לכך שהתאורה כבויה כדי למנוע את פריקת המצבר.

■ תאורת תא הנוסעים

▼ מתגי תאורת התקרה

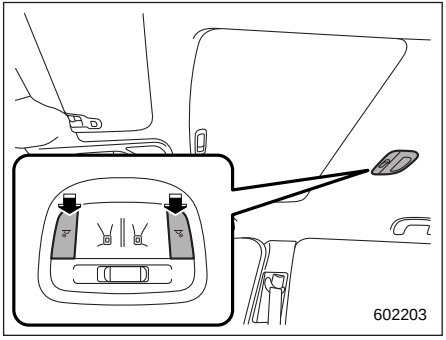

כדי להפעיל את תאורת התקרה, לחץ על המתג.

כדי לכבות, לחץ על המתג לחיצה נוספת.

⚠ זהירות

מקורות האור כוללים נורות LED ואין להביט בהם ישירות במשך פרק זמן ארוך. לעיניים עלול להיגרם נזק.

▼ מתג לפעולה משולבת עם הדלתות

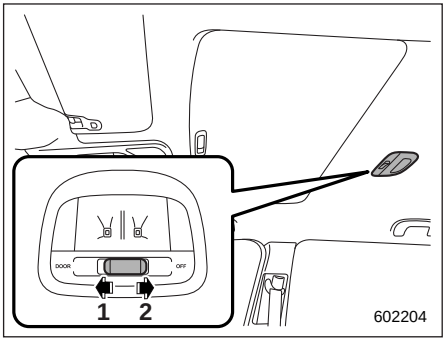

1) DOOR (פעולה משולבת עם הדלתות)
2) OFF (כבויה)

למתג הפעולה המשולב עם הדלתות קיימים המצבים הבאים:

OFF: תאורת התקרה אינה מאירה באופן אוטומטי כשפותחים אחת מהדלתות. אולם, ניתן להפעיל את התאורה באופן ידני, בלחיצה על המתג.

DOOR: תאורת התקרה מאירה באופן אוטומטי כאשר פותחים אחת מהדלתות (כולל הדלת האחורית המתרוממת), גם אם תאורת התקרה כבויה. מספר שניות לאחר שסוגרים את כל הדלתות (כולל הדלת האחורית המתרוממת), תאורת התקרה כבית בהדרגה. לפרטים, עיין בנושא "קוצב זמן ההשהיה לפני הכיבוי" ☜ 285.

■ תאורת מפה

▼ מתגי תאורת המפות

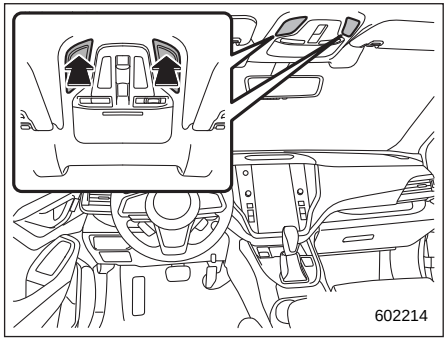

כדי להדליק את תאורת המפות, לחץ על העדשה.

לכיבוי, לחץ על העדשה לחיצה נוספת.

⚠ זהירות

מקורות האור כוללים נורות LED ואין להביט בהם ישירות במשך פרק זמן ארוך. לעיניים עלול להיגרם נזק.

▼ מתג לפעולה משולבת עם הדלתות

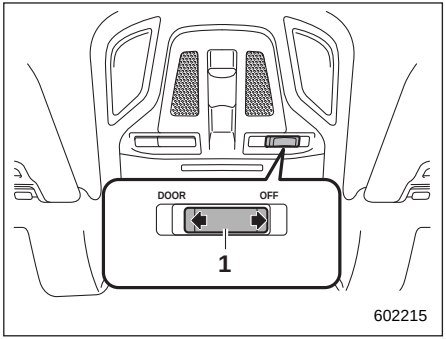

1) מתג פעולה משולבת עם הדלתות

למתג הפעולה המשולב עם הדלתות קיימים המצבים הבאים:

OFF: תאורת המפות אינה מאירה באופן אוטומטי כשפותחים אחת מהדלתות. אולם, ניתן להפעיל את התאורה באופן ידני, בלחיצה על עדשת תאורת המפות.

DOOR: תאורת המפות מאירה באופן אוטומטי כאשר פותחים אחת מהדלתות (מלבד הדלת האחורית המתרוממת), גם אם תאורת המפות כבויה. מספר שניות לאחר שסוגרים את כל הדלתות (מלבד הדלת האחורית המתרוממת), תאורת המפות כבית בהדרגה. לפרטים, עיין בנושא "קוצב זמן ההשהיה לפני הכיבוי" ☜ 285.

■ תאורת אזור מטען

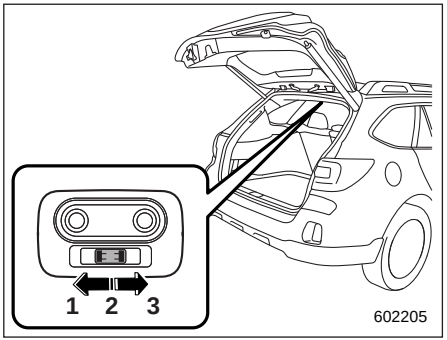

1) OFF (כבויה)
2) DOOR (פעולה משולבת עם הדלתות)
3) ON (מאירה)

למתג תאורת אזור מטען יש את המצבים הבאים.

ON: התאורה מאירה.

OFF: התאורה כבויה.

DOOR: הנורית מאירה כשהדלת האחורית המתרוממת פתוחה. התאורה כבית בהדרגה מספר שניות לאחר שסוגרים את הדלת האחורית המתרוממת. לפרטים, עיין בנושא "קוצב זמן ההשהיה לפני הכיבוי" ☜ 285.

■ קוצב זמן ההשהיה לפני הכיבוי

הפנסים הבאים מצוידים במנגנון של תאורה אוטומטית.

- תאורת תא הנוסעים
- תאורת מפות
- תאורת אזור מטען

כאשר מתג התאורה הפנימית במצב "DOOR", התאורה מאירה וכבית באופן אוטומטי כשנועלים את הדלתות ומשחררים את נעילתן, כשפותחים את הדלתות וסוגרים אותן, וכשעוברים בין המצבים השונים של מערכת ההצתה.

הערה

ניתן לשנות את פרק הזמן בו ממשיכה תאורת המפות להאיר (קוצב זמן ההשהיה לפני הכיבוי). לפרטים ניתן לפנות למוסך. מומלץ לפנות למרכז שירות מורשה סובארו מטעם היבואן. כמו כן, ניתן לשנות את ההגדרה באמצעות צג המידע המרכזי. לפרטים, עיין בנושא "הגדרות הרכב" ☜ 208 (בדגמים בעלי צג בגודל 11.6 אינץ') או בנושא "סמלי הגדרת הרכב" ☜ 227 (בדגמים בעלי שני צגים בגודל 7.0 אינץ').

6-2. סוككי שמש

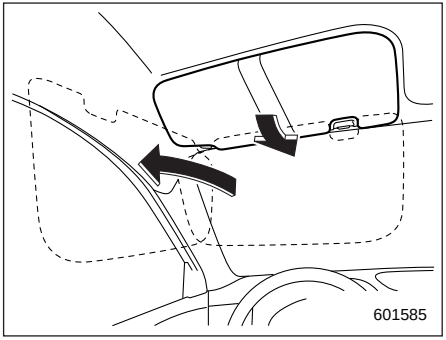

למניעת סנוור, סובב כלפי מטה את סוككי השמש.

לשימוש בסוכך השמש עבור חלון צד, סובב את הסוכך כלפי מטה וסובב אותו לצד.

■ מראת איפור מוארת

⚠ זהירות

שמור את מכסה מראת האיפור סגור בזמן נהיגה על מנת למנוע סנוור על-ידי האור.

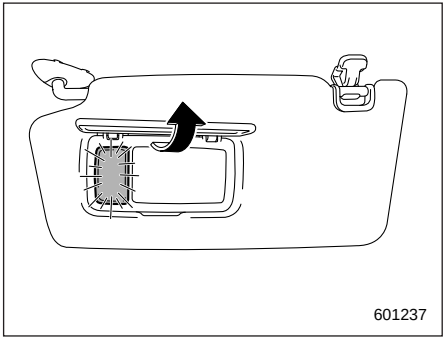

לשימוש במראת האיפור, סובב את סוכך השמש כלפי מטה ופתח את מכסה מראת האיפור.

התאורה של מראת האיפור מאירה כשפותחים את מכסה המראה.

הערה

שימוש בתאורת מראת האיפור לפרק זמן ארוך כאשר המנוע אינו פועל עלול לגרום לפריקת המצבר.

6-3. תא אחסון

⚠ זהירות

- **שמור תמיד את תא האחסון סגור בזמן נהיגה על מנת להפחית את סכנת הפציעה בעת עצירת פתע או תאונה.**
- **אסור לאחסן באזור המטען פריטים מהסוגים הבאים. אחרת, התוצאה עלולה להיות התלקחות שריפה או תאונה.**
  - **מיכלים המכילים תרסיסים, בקבוקים עם נוזלים דליקים או משתכים, או כל פריט מסוכן אחר.**
  - **פריטים מפלסטיק, חפצים רגישים לחום או פריטים דליקים דוגמת מציתים.**

תא כפפות

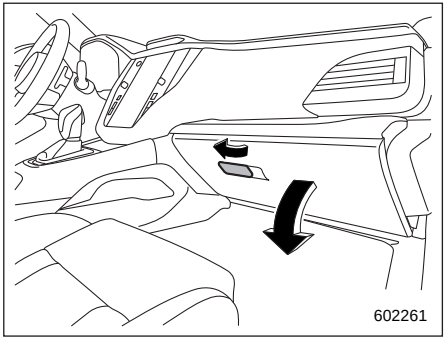

כדי לפתוח את תא הכפפות, משוך בידית.
כדי לסגור את תא הכפפות, דחוף את המכסה כלפי מעלה וטרוק אותו.

קונסולה מרכזית

בקונסולה המרכזית מותקן תא אחסון.

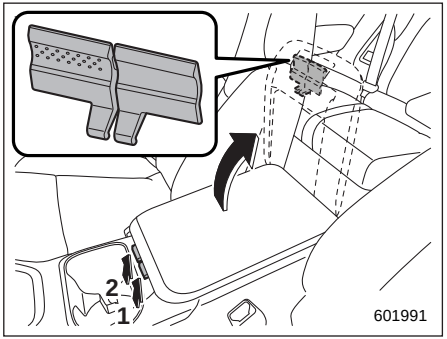

1) ידית פתיחת המכסה העליון
2) ידית פתיחת המכסה העליון והמכסה התחתון (משטח מנוקד)

לתיבה שבקונסולה המרכזית יש שני מפלסים, והיא כוללת תא עליון ותא תחתון.

קונסולה עילית

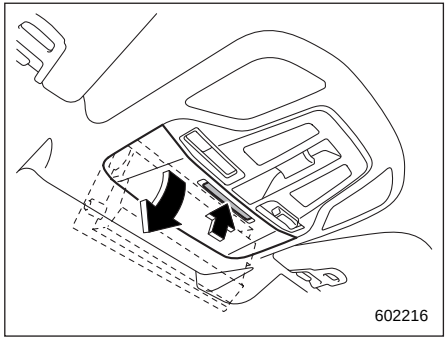

לפתיחת הקונסולה, לחץ על מכסה הקונסולה לחיצה קלה והוא ייפתח באופן אוטומטי.

⚠ אזהרה

אין להשתמש בקונסולה העילית בזמן הנהיגה. השימוש עלול להסיח את דעתך מתנאי הדרך שמלפנים, והתוצאה עלולה להיות תאונה, פציעה קשה ואף מוות.

⚠ זהירות

- **לפני הפעלת הרכב, יש לוודא שהקונסולה העילית סגורה.**
- **כשהרכב חונה בשמש או ביום חם, עשוי החלל הפנימי של הקונסולה העילית להתחמם מאוד. אל תאחסן**

בקונסולה העילית מוצרי פלסטיק או פריטים אחרים רגישים לחום או דליקים, דוגמת מצית סיגריות.

- **כאשר פותחים את הקונסולה העילית, אין למשוך את המכסה.**

לקונסולה העילית עלול להיגרם נזק.

6-4. מחזיק ספלים

⚠ זהירות

היזהר שמשקאות לא יישפכו. משקה חם שנשפך עלול לגרום לכווייה לך ולנוסעים. משקה שנשפך עלול לגרום נזק לריפוד, לשטיחים או למערכת השמע.

■ מחזיק כוסות של הנוסע הקדמי

⚠ זהירות

- **בזמן נהיגה, אל תוציא כוס מתוך מחזיק הכוסות ואל תכניס כוס לתוכו מכיוון שפעולה זו עלולה להסיח את דעתך ולגרום לתאונה.**
- **היזהר שלא יישפכו נוזלים על ידית בורר ההילוכים או על**

מתגים אחרים בסביבה הקרובה. אם יישפכו נוזלים על בורר ההילוכים או על מתגים אחרים, התוצאה עלולה להיות תקלה.

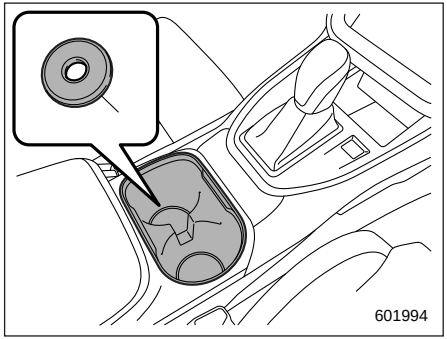

1) רכיב מרווח

מחזיק הכוסות הכפול מותקן בקונסולה המרכזית.

אפשר להניח בו מתאם כדי להכניס אליו כוסות או פחיות קטנות.

■ מחזיק כוסות לנוסעים מאחור

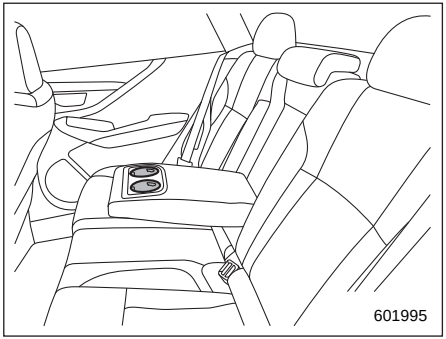

מחזיק הכוסות הכפול מותקן במשענת היד.

⚠ זהירות

כשמכניסים למחזיק הספלים מיכלי משקה, אין לקפל כלפי מטה או להטות אף מושב. אחרת עלול המשקה להישפך במהלך הנסיעה ואם הוא חם עלולות להיגרם כוויות לך ו/או לנוסעים.

6-5. מחזיקי בקבוקים

⚠ זהירות

- **בזמן הנהיגה, אל תוציא בקבוק מתוך מחזיק הבקבוקים ואל תכניס בקבוק לתוכו, מכיוון שפעולה זו עלולה להסיח את דעתך ולגרום לתאונה.**
- **כשמניחים בקבוק משקה במחזיק הבקבוקים, עליך לוודא שהוא סגור היטב. אחרת, המשקה עלול להישפך בעקבות פתיחה או סגירה של הדלת או במהלך הנסיעה. אם המשקה חם הוא עלול לגרום לכוויות.**

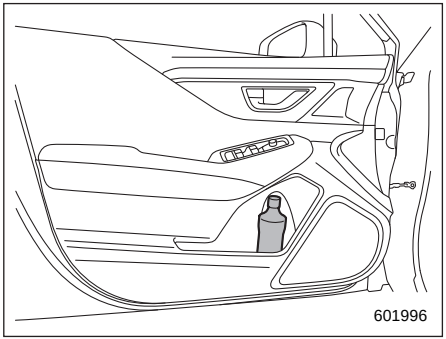

מחזיקי הבקבוקים הנמצאים בכל דלת יכולים לשמש לאחסנת בקבוקי משקאות קלים ופריטים אחרים.

6-6. שקעי חשמל לאביזרים

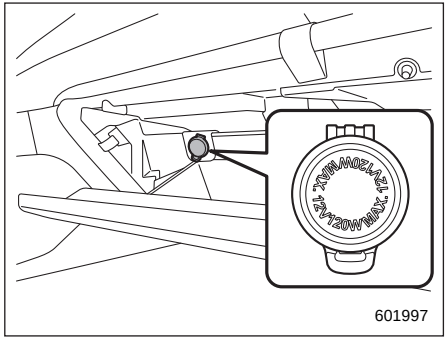

שקע חשמל בתא הכפפות

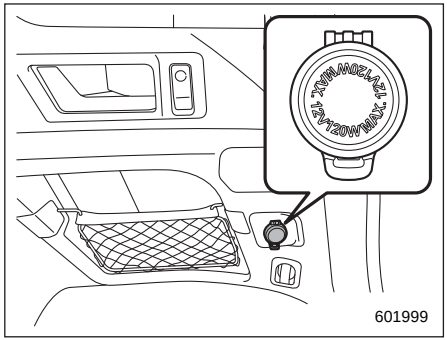

שקע חשמל באזור המטען

שקעי חשמל לאביזרים מותקנים בתא הכפפות ובאזור המטען. מתח חשמלי (12V DC) מהמצבר זמין בכל אחד מהשקעים כשמתג ההתנעה במצב ACC או ON.

ניתן להשתמש במכשירי חשמל המיועדים לשימוש ברכב על ידי חיבורם לשקע.

צריכת החשמל המרבית של המכשירים שניתן לחבר לכל אחד מהשקעים היא **120 ואט**. אסור לחבר לאף שקע מכשיר שצריכת החשמל שלו עולה על הערך המצוין ביחס לאותו שקע.

אם משתמשים במקביל במכשירים המחוברים לשני שקעים או יותר, אסור שצריכת החשמל הכוללת שלהם תעלה על **120 ואט**.

⚠ זהירות

- **אסור לנסות ולחבר מצית סיגריות לשקעי החשמל לאביזרים.**
- **אין לשים חפצים, במיוחד פריטי מתכת כגון מטבעות או רדידי אלומיניום, בתוך שקעי החשמל לאביזרים. הדבר עלול לגרום לקצר. החזר תמיד את המכסים של שקעי החשמל כאשר הם אינם בשימוש.**
- **השתמש אך ורק במכשירי חשמל המיועדים ל-12V DC.**

  צריכת החשמל המרבית של המכשירים שניתן לחבר לכל אחד מהשקעים היא 120 ואט. אסור לחבר לאף שקע מכשיר שצריכת החשמל שלו עולה על הערך המצוין ביחס לאותו שקע.

אם משתמשים במקביל במכשירים המחוברים לשני שקעים או יותר, אסור שצריכת החשמל הכוללת שלהם תעלה על 120 ואט. עומס יתר על שקעי החשמל לאביזרים עלול לגרום לקצר. אסור להשתמש במתאמים כפולים או ביותר ממכשיר חשמל אחד באותו שקע.

- **אם משתמשים במקביל במכשירים המחוברים לשני שקעים, אסור שצריכת החשמל הכוללת שלהם תעלה על 120 ואט. עומס יתר על שקעי החשמל לאביזרים עלול לגרום לקצר. אסור להשתמש במתאמים כפולים או ביותר ממכשיר חשמל אחד באותו שקע.**
- **אם התקע של הציוד החשמלי רופף מדי או מהודק מדי בשקע החשמל לאביזרים, התוצאה עלולה להיות מגע גרוע או היתקעות של התקע. השתמש רק בתקעים שנכנסים כיאות.**
- **שימוש במכשיר חשמל המחובר אל שקע החשמל לאביזרים לפרק זמן ממושך כאשר המנוע אינו פועל, עלול לגרום להתרוקנות המצבר.**
- **לפני שתנהג ברכב, ודא שהתקע והכבל החשמלי של המכשיר אינם מפריעים להחליף הילוכים ולהשתמש בדוושת ההאצה ובדוושת הבלם. אם קיים חשש להפרעה אסור להשתמש במכשיר החשמלי בזמן הנהיגה.**

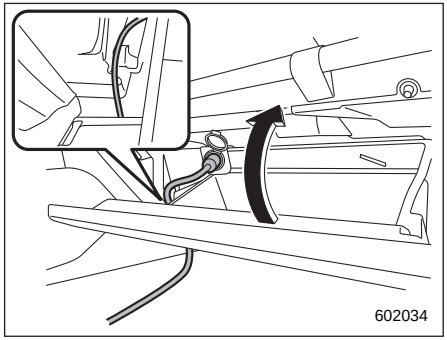

שקע חשמל בתא הכפפות

הערה

אפשר להשתמש בשקע החשמל המותקן בתא הכפפות גם כשהמכסה סגור, ולהעביר את הכבלים דרך המרווחים המיועדים לכך. העבר את הכבל של המכשיר החשמלי דרך הפתח.

6-7. שקע כוח USB

⚠ זהירות

- ניתן להשתמש במכשירי USB בעלי מפרט מסוג A. אם מחברים מכשיר במפרט שונה, ייתכן שלא ניתן יהיה לספק כוח או לטעון את המכשיר, או שתיגרם תקלה במכשיר.
- למכשיר שמחברים עלולה להיגרם תקלה, או שנתונים יאבדו. חיבור מכשיר הוא על אחריותך בלבד.
- כדי למנוע התחשמלות או תקלה, הקפד לשמור על אמצעי הזהירות הבאים.
  - אסור לחבר רכזת USB.
  - אסור להכניס חפצים מתכתיים או עצמים זרים אחרים לשקע USB.
  - אסור לשפוך מים או נוזלים אחרים על שקע USB.
- יש להיזהר שלא למשוך בכבל המחובר. התוצאה עלולה להיות תקלה בשקע USB ובמכשיר המחובר.
- אם מחברים מכשיר במשך פרק זמן ארוך כשהמנוע דומם, המצבר של הרכב עלול להיפרק. גם כשהמנוע פועל, מומלץ שלא לחבר מכשיר לפרק זמן ארוך שלא לצורך.
- אסור לחבר מכשיר שיש בו תקלה. התוצאה עלולה להיות פליטת עשן והתלקחות שריפה.

הערה

- המתח הנקוב של כל אחד משקעי USB הוא 2.1/5 V A (בסך הכל 4.2 A). לפרטים על ההספק הנקוב המרבי, עיין בנושא "כיצד להשתמש בשקע כוח USB" ☜ 291. לפני שמחברים מכשיר יש להקפיד ולקרוא את הוראות ההפעלה של המכשיר ולוודא שהוא תומך במפרט המתאים של שקע כוח זה. אם מחברים מכשיר שדרישות הכוח שלו עולות על הערך המרבי, ייתכן שלא ניתן יהיה לספק לו כוח או לטעון אותו. גם אם הטעינה תושלם, זמן הטעינה עלול להיות ארוך יותר בהשוואה לטעינה באמצעות המטען המקורי של המכשיר.
- בהתאם למכשיר, ייתכן שהטעינה תהיה אפשרית רק באמצעות כבל מיוחד. במקרה זה, הקפד לחבר את המכשיר באמצעות הכבל המיוחד.
- אם מחברים מכשיר שיוצר תקשורת עם מחשב PC, ייתכן שלא ניתן יהיה לספק לו כוח או לטעון אותו.
- כשמחברים מכשיר לטעינה, יש לנתק אותו מיד לאחר שהטעינה תושלם.

■ כיצד להשתמש בשקע כוח USB

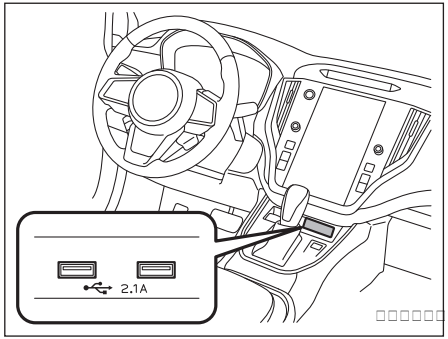

שקע כוח USB בין המושבים הקדמיים (ניתן לחבר נגן שמע ולהשתמש בו)

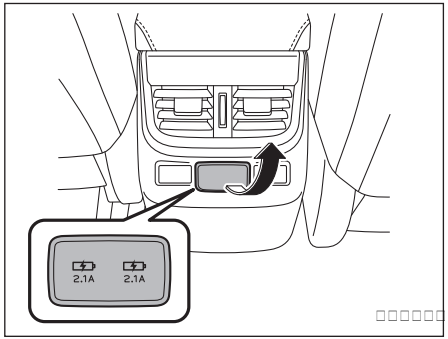

שקע USB בקונסולה (לטעינה בלבד)

ניתן להיעזר בשקע USB כדי להשתמש במכשיר או לטעון אותו.

לפני השימוש ב-USB, יש לפתוח את מכסה הספקת הכוח של שקע USB. בתום השימוש יש לסגור אותו.

כשמערכת ההצתה במצב ACC או במצב ON, ניתן לספק כוח למכשירים אלקטרוניים. כל שקע יכול לספק עד 5 V/2.1 A (בסך הכל 4.2 A).

6-8. מאפרה (אם קיימת)

⚠ זהירות

- **אין להשתמש במאפרות כבפחי-אשפה ואין להשאיר סיגריה בוערת בתוך מאפרה. פעולה זו עלולה לגרום לשריפה.**
- **הקפד לכבות גפרורים וסיגריות לפני השלכתם למאפרה, ולאחר מכן סגור את המאפרה היטב. אם משאירים את המאפרה פתוחה עלולה האש מהסיגריה הבוערת להתפשט לבדל סיגריה נוסף ולגרום לשריפה.**
- **אסור להשליך למאפרה חומרים דליקים.**
- **אסור להשאיר במאפרה בדלי סיגריות רבים.**

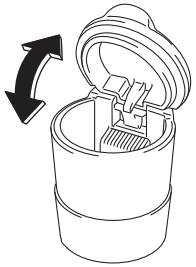
601270

אפשר להתקין את המאפרה הניידת בכל אחד ממחזיקי הכוסות או מחזיקי הבקבוקים. המקומות שבהם מותקנים מחזיקי כוסות מפורטים בנושא "מחזיק ספלים" ☜ 288. המקומות שבהם מותקנים מחזיקי בקבוקים מפורטים בנושא "מחזיקי בקבוקים" ☜ 289.

כדי להשתמש במאפרה פתח את המכסה. לאחר השימוש במאפרה הקפד לסגור היטב את המכסה כדי לצמצם את התפשטות העשן.

הערה

חלקיקי אפר וטבק מצטברים סביב הצירים של המכסה הפנימי של המאפרה. נקה אותם בעזרת מברשת שיניים או כלי אחר בעל קצה דק.

6-9. ידית אחיזה

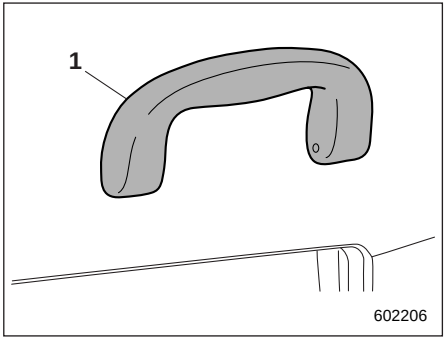

1) ידית אחיזה

ניתן לאחוז בידית האחיזה כדי לתמוך בגוף הנוסעים היושבים במושב בזמן הנסיעה.

⚠ אזהרה

אסור להחזיק את ידית האחיזה כשקמים מהמושב. אחיזה ומשיכה בידית האחיזה בכיוון לא נכון עלולה לגרום לשבירת הידית והתוצאה עלולה להיות פציעה.

⚠ זהירות

אסור לחבר לידית האחיזה חפצים כבדים. היא עלולה להישבר ולחפץ ייגרם נזק.

6-10. וו לתליית מעילים

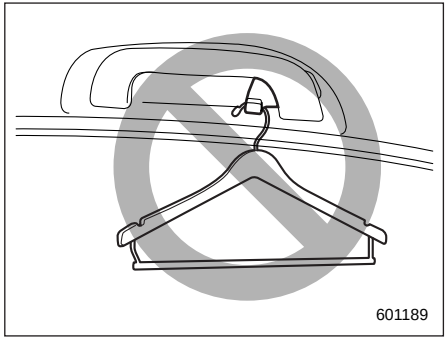

⚠ אזהרה

הקפד לשמור על ההוראות הבאות.

- **אין לתלות קולבים או חפצים חדים אחרים על ווי התלייה. תלה את הבגדים ישירות על וו התלייה, ללא קולבים.**
- **לפני תליית בגדים על ווי התלייה, ודא שאין חפצים חדים בכיסים.**

אם לא מקפידים לשמור על הוראות אלה, ייתכנו התוצאות הבאות במקרה של עצירה פתאומית או התנגשות.

- **פציעות קשות מפריטים שמתעופפים בתא הנוסעים.**
- **התנפחות לא תקינה של וילונות הצד המתנפחים**

⚠ זהירות

אסור בהחלט לתלות על הוו לתליית מעילים חפץ העלול להפריע לשדה הראייה של הנהג, או לגרום לפציעה במקרה של עצירת פתע או התנגשות. ואסור לתלות על הוו למעילים פריטים ששוקלים 5 ק"ג ומעלה.

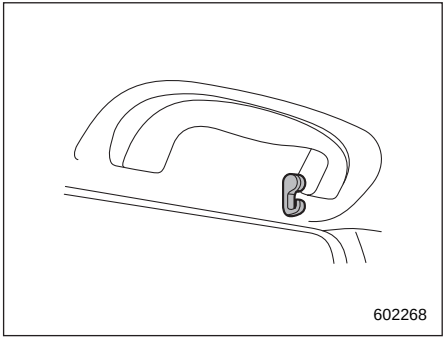

וו לתליית מעילים מותקן בכל אחת מידיות האחיזה של הנוסעים מאחור.

6-11. וו לשקית קניות

⚠ זהירות

אסור לתלות על וו שקית הקניות חפצים שמשקלם עולה על 3 ק"ג.

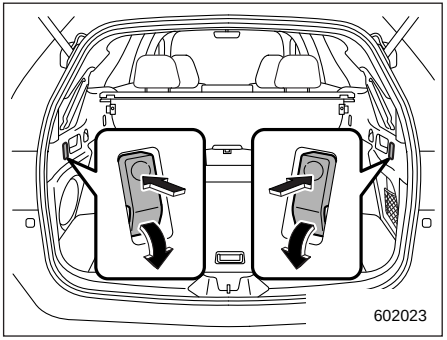

ווים לתליית שקיות קניות ממוקמים בכל צד של אזור המטען.

כדי להשתמש בוו, לחץ על החלק העליון והוו לשקית קניות יישלף.

בתום השימוש יש להעביר את הוו למצב האחסון.

6-12. שטיחוני רצפה

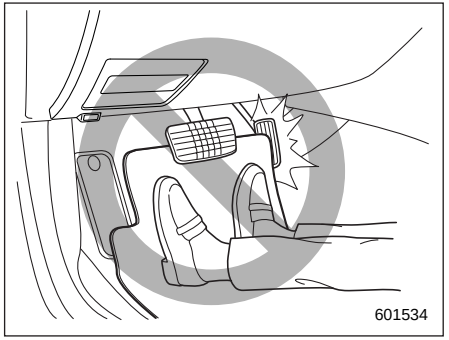

⚠ זהירות

אם השטיחון מחליק לפנים ומפריע לתנועה החופשית של הדוושות במהלך הנסיעה, הוא עלול לגרום לתאונה. כדי למנוע החלקה של השטיח לפנים הקפד לפעול בהתאם לאמצעי הזהירות הבאים.

- **השתמש אך ורק בשטיחון מקורי של סובארו, עם לולאות במקומות המתאימים.**
- **הצמד את השטיחון של הנהג למקום המתאים ואבטח אותו היטב בפיני האחיזה.**
- **אסור להשתמש ביותר משטיחון אחד.**

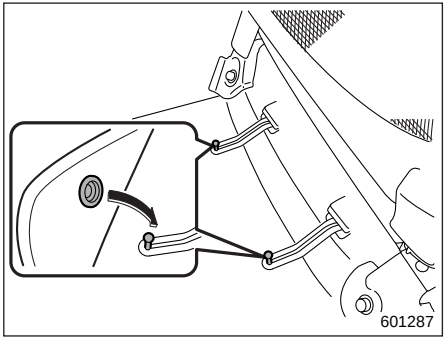

פיני אחיזה ממוקמים בצד הנהג, על רצפת המכונית.

יש לאבטח היטב את שטיח הרצפה של הנהג באמצעות הלולאות המצויות בו. הנח את הלולאות על פיני האחיזה ולחץ עליהן כלפי מטה.

6-13. כיסוי מתרומם לאזור המטען

הכיסוי המתרומם לאזור המטען מיועד להסתרת אזור המטען ולהגנת תכולתו מפני קרני השמש.

הכיסוי כולל תפקוד שימושי של הרמה קלה, שחוסך את הצורך לכנס אותו בכל פעם שרוצים לגשת לאזור המטען.

ניתן להסיר את הכיסוי כדי לפנות מקום למטען נוסף.

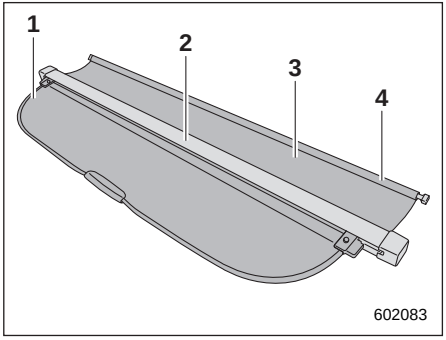

1) כיסוי אזור המטען
2) בית הכיסוי
3) כיסוי קדמי
4) מוט הכיסוי הקדמי

■ התקנת בית הכיסוי

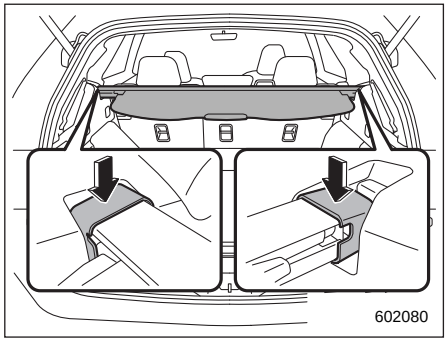

1. הכנס את קצהו השמאלי של בית הכיסוי לתפס, ולאחר מכן הכנס את קצהו הימני של בית הכיסוי לתפס הימני.

ודא שנשמעה נקישת הנעילה של שני הקצוות בתפסים שלהם.

הערה

אם התווית של בית הכיסוי נמצאת בצד העליון, בית הכיסוי יותקן הפוך, ולא יהיה מקובע אל הרכב.

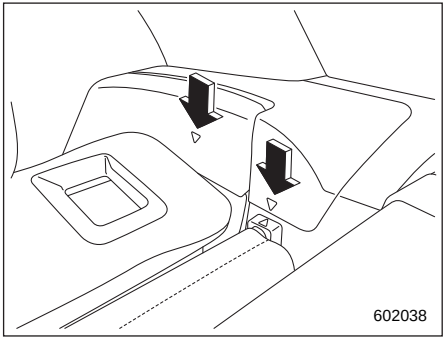

2. הצב את הקצה הימני של מוט הכיסוי הקדמי מול הסימון המשולש בחיפוי אזור המטען.

הערה

כשגב המושב האחורי מוטה לאחור, הצב את מוט הכיסוי הקדמי מול הסימון המשולש האחורי.

3. דחוף את מוט הכיסוי הקדמי בצד ימין כלפי חיפוי אזור המטען, כדי לקצר את מוט הכיסוי הקדמי.
4. לאחר שצד ימין של המוט מותקן מול המשולש המתאים, הצב את הצד השמאלי של המוט מול הסימון המשולש בחיפוי אזור המטען כדי לקבע את הכיסוי הקדמי במקומו.

⚠ זהירות

לפני שמטים את גב המושב האחורי יש להזיז לאחור את החלק הקדמי של כיסוי אזור המטען, כדי שהכיסוי לא ייפגע

■ שימוש בכיסוי

⚠ אזהרה

אין להניח דבר על הכיסוי הפרוס. הנחת משקל גדול מדי על הכיסוי עלולה לגרום לשבירתו. כמו-כן, חפץ הנמצא על הכיסוי עלול לעוף קדימה במקרה של עצירת פתאום או התנגשות. פציעה חמורה עלולה להיגרם כתוצאה מכך.

⚠ זהירות

נקוט אמצעי זהירות כדי למנוע שריטת בוכנות התמיכה של הדלת האחורית המתרוממת בזמן שליפת כיסוי אזור המטען או בזמן גלילתו. שריטות על בוכנות התמיכה עלולות לגרום לדליפת גז וכתוצאה מכך הבוכנות לא יוכלו להחזיק את הדלת האחורית המתרוממת במצב פתוח.

▼ כדי לפרוש את הכיסוי

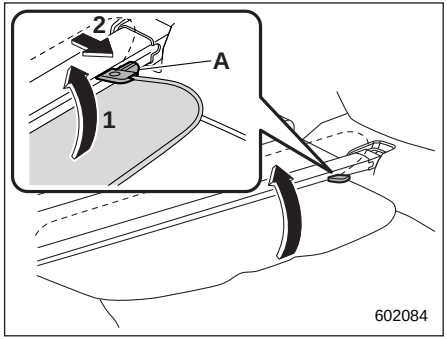

A מעצור
1) הטה כלפי מעלה
2) משוך החוצה

1. אחוז את הכיסוי בידית שבמרכזו, הטה אותו כלפי מעלה ומשוך אותו החוצה כדי לשחרר את התפסים.

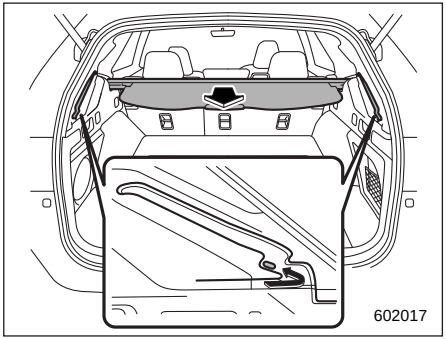

2. משוך את הכיסוי החוצה באמצעות הידית שבמרכזו כדי לפרוש אותו. הכנס את התקני העצר לתפסים כמתואר באיור.

▼ כדי לכנס את הכיסוי

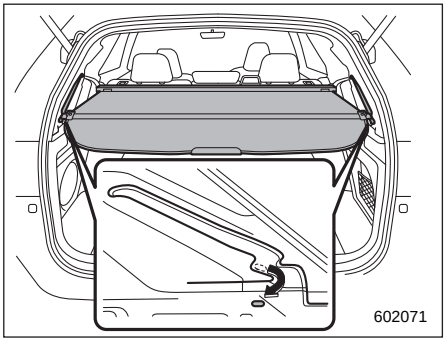

1. אחוז את הכיסוי בידית שבמרכזו ומשוך אותו כלפיך, ולאחר מכן הנמך אותו מעט כדי לשחרר את המעצורים מהתפסים.

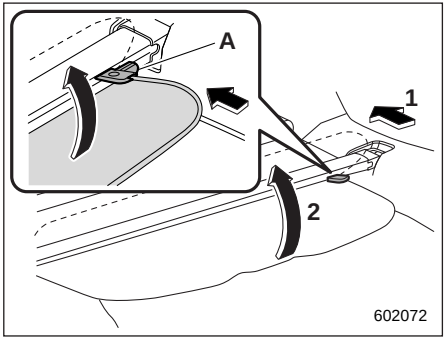

A) מעצור
1) כינוס
2) הטה כלפי מעלה

2. כנס את הכיסוי באיטיות עד תום מהלכו. לאחר מכן הטה את הכיסוי כלפי מעלה באמצעות הידית כדי לעגן את המעצורים.

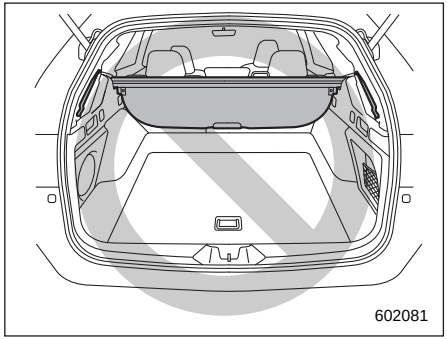

⚠ זהירות

אין להשאיר את הכיסוי משוחרר. ודא שהמעצורים מעוגנים לבית הכיסוי. אחרת, הכיסוי עלול להיקרע ולהינזק.

▼ כדי להרים את הכיסוי

⚠ זהירות

אסור לנהוג כשהכיסוי מורם כלפי מעלה. הכיסוי עלול להסתיר את הראות לאחור.

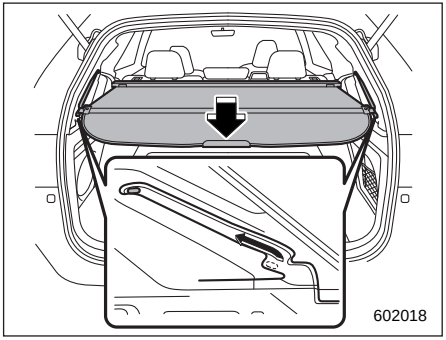

1. משוך את הידית שבמרכז כדי להרים את הכיסוי כלפי מעלה.

המעצורים יחליקו במעלה החריצים ויעצרו בחלק העליון.

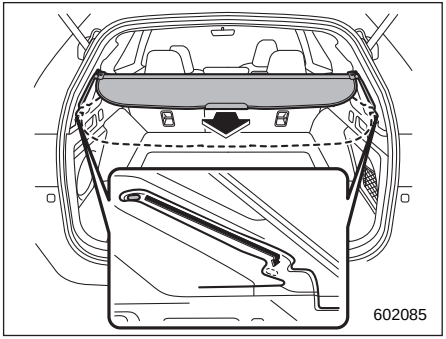

2. כדי להנמיך את הכיסוי שהורם, החזק את הכיסוי בידית ומשוך אותו בחזרה אל התפסים.

■ הסרת בית הכיסוי

1. כנס את הכיסוי באיטיות עד תום מהלכו. לאחר מכן הטה את הכיסוי כלפי מעלה באמצעות הידית כדי לעגן את המעצורים.
2. דחוף את מוט הכיסוי הקדמי בצד ימין כלפי חיפוי אזור המטען, כדי לקצר את מוט הכיסוי הקדמי.

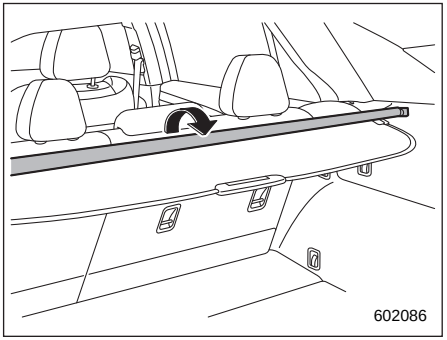

3. הסר את הכיסוי הקדמי והנח אותו בבית הכיסוי.

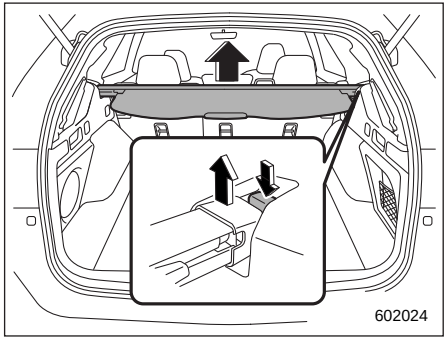

4. החזק את הלחצן שבחיפוי אזור המטען בצד ימין במצב לחוץ והרם את בית הכיסוי הימני.
5. החלק בעדינות את הקצה השמאלי של הכיסוי החוצה וימינה, ולאחר מכן הסר את בית הכיסוי.

■ כדי לאחסן את הכיסוי

ניתן לאחסן את הכיסוי בתא האחסון שמתחת לרצפה.

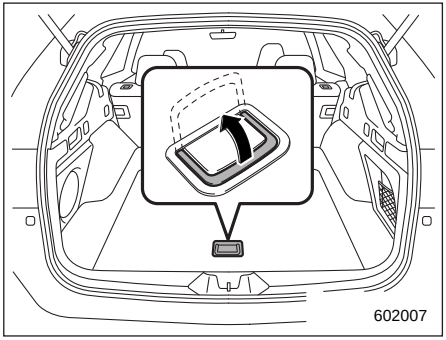

1. כדי לפתוח את המכסה של תא האחסון שברצפה, משוך את הידית כלפי מעלה.

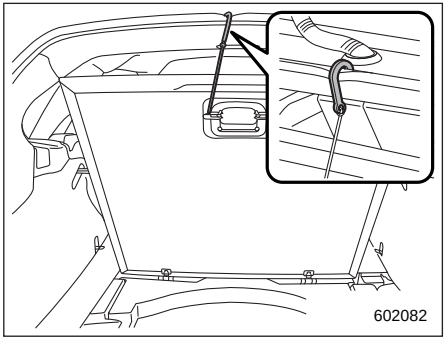

2. היעזר בוו שבחלק האחורי כדי לתלות את מכסה תא האחסון שברצפה במצב פתוח.

   ניתן לתלות את הוו בפתח שבדלת האחורית המתרוממת.

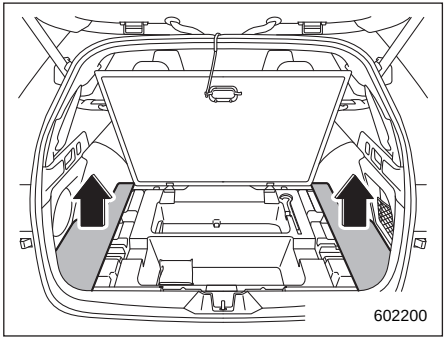

3. הסר את החלק השמאלי ואת החלק הימני של מכסה רצפת אזור המטען.

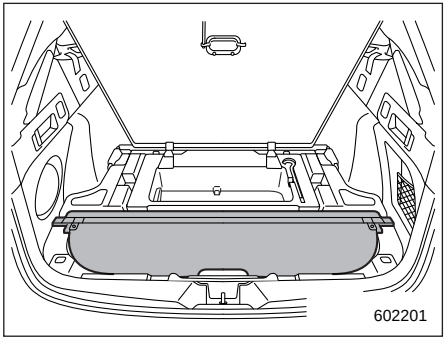

4. אחסן את בית הכיסוי בתא האחסון שמתחת לרצפת אזור המטען.

הערה

כדי לפנות מספיק מקום לכיסוי בתא האחסון, הכנס קודם את הקצה הימני לגומחה שבחיפוי אזור המטען.

■ כדי להוציא את החיפוי מתא האחסון

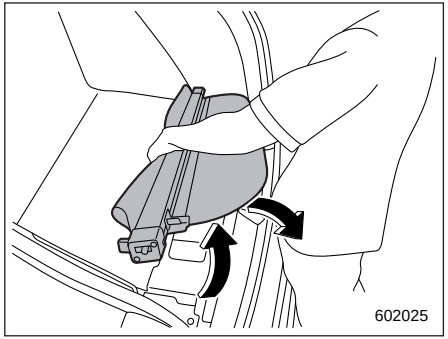

1. הרם את המכסה.
2. הרם את בית הכיסוי כלפיך והוצא אותו.

6-14. ווים לקשירת מטען

⚠ זהירות

הווים לקשירת מטען מיועדים לאבטחת מטען קל בלבד. אסור בהחלט לקשור מטען מעבר לעומס המרבי של הווים. העומס המרבי המותר הוא 50 ק״ג לכל וו.

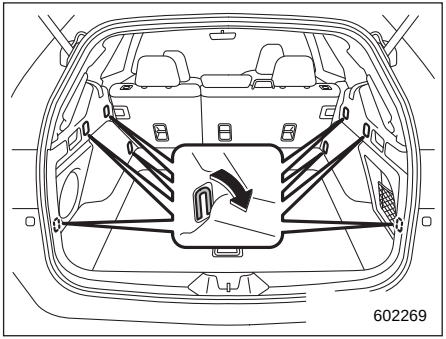

אזור המטען מצויד במספר ווי קשירה המיועדים לריסון מטען באמצעות רשת מטען או חבלים.

בעת שימוש בווי הקשירה, יש לסובב אותם כלפי מטה אל מחוץ למגרעת האחסון. כשלא משתמשים בווים, יש להרים אותם אל מגרעות האחסון.

6-15. רשת אחסון מתכוננת

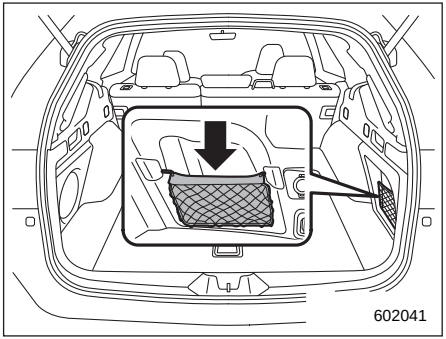

באזור המטען מותקנת רשת אחסון מתכוננת. משוך את הרשת כלפי מטה כדי לאחסן בה חפצים באזור המטען.

6-16. תא אחסון מתחת לרצפה (אם קיים)

תא האחסון שמתחת לרצפה ממוקם מתחת לרצפת אזור המטען ויכול לשמש לאחסון חפצים קטנים. לפתיחת המכסה, משוך את הלשונית או הידית כלפי מעלה.

הערה

כשמאחסנים גלגל נקור, יש להניח את תא האחסון שמתחת לרצפה באזור המטען.

⚠ זהירות

- **בעת נהיגה, שמור תמיד את תא האחסון שמתחת לרצפה סגור כדי להפחית את סכנת הפציעה במקרה של עצירת פתע או תאונה.**
- **אין לאחסן בתא האחסון שמתחת לרצפה מיכלים המכילים תרסיסים, נוזלים דליקים או גורמי שיתוך, או חפצים מסוכנים מכל סוג שהוא.**

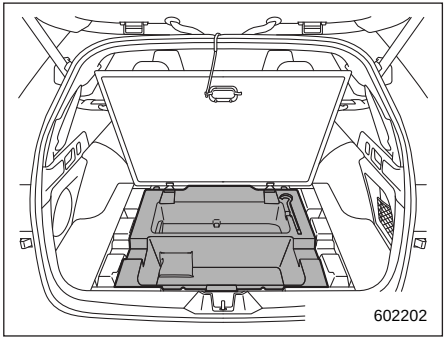

כדי שהמכסה של תא האחסון יישאר במצב פתוח, תלה את הוו המותקן בצידו התחתון של המכסה על הקצה האחורי של הגג.

הערה

כשמשתמשים בכיסוי המתרומם של אזור המטען, לא ניתן לתלות את הוו על הגג. כדי שניתן יהיה לפתוח את המכסה, כנס את הכיסוי עד תום מהלכו.

7-1. דלק 305
דרישות דלק 305
דלת פתח מילוי הדלק והמכסה 305
7-2. הכנה לנהיגה 308
7-3. התנעת המנוע והדממתו 309
אמצעי בטיחות 309
טווח הפעולה של מערכת לחצן ההתנעה 309
הנחיות זהירות כלליות בהתנעת המנוע 309
התנעת המנוע 310
הדממת המנוע 311
כשתפס המפתח החכם אינו פועל היטב 312
נעילת גלגל ההגה 312
7-4. תיבת הילוכים רציפה 312
ידית בורר הילוכים 313
מנגנון נעילת ידית בורר ההילוכים 315
בחירת מצב ידני 316
עצות לנהיגה 318
7-5. SI-DRIVE 318
מצב חכם (I) 318
מצב ספורטיבי (S) 319
המתגים של מערכת SI-DRIVE 319
7-6. הגה כוח 320
7-7. בלימה 320
עצות לבלימה 320
מערכת בלמים 321
מחווני אזהרה לבלאי של רפידות בלמי דיסק 322
7-8. מערכת למניעת נעילת הגלגלים (ABS) 323
בדיקה עצמית של מערכת ABS 323
נורית אזהרה למערכת ABS 323
7-9. מערכת אלקטרונית לחלוקת כוחות הבלימה (EBD) 324
תקלות במערכת EBD 324
7-10. מערכת הבקרה הדינמית של הרכב 325
פיקוח על מערכת הבקרה הדינמית של הרכב 326
הפעלה או ניתוק של מערכת הבקרה הדינמית של הרכב 326
7-11. X-MODE 327
הפעלה/ניתוק של מערכת X-MODE 328
תפקוד בקרת נסיעה במורד 329
7-12. מערכת לניטור לחץ האוויר בצמיגים (TPMS) (אם קיימת) 330
מסך TPMS 331
הגדרת מצב מערכת TPMS 331
7-13. חניית הרכב 332
בלם חנייה חשמלי 333
עצות לחנייה 338
7-14. בקרת שיוט (אם קיימת) 339
קביעת בקרת שיוט 340
ביטול זמני של בקרת השיוט 341
הפסקת פעולת בקרת השיוט 341
שינוי מהירות השיוט 341
נורית החיווי לבקרת שיוט 342
7-15. מערכת Auto Start Stop 343
פעולת המערכת 343
הצגת המצב של מערכת Auto Start Stop 346
התרעת מערכת 347

7-16. צג מבט לפנים (אם קיים)/צג מבט צד (אם קיים) 347
כיצד להציג את צג מבט לפנים/צג מבט צד 348
כיצד לבטל את הפעולה של צג המבט לפנים וצג מבט הצד 349
כיצד לכוונן את הניגודיות והבהירות של התצוגה 349
טווח התמונה במסך 349
קווי עזר 351
טיפול במצלמה 351
7-17. מצלמת מבט לאחור 352
כיצד להשתמש במצלמת מבט לאחור 353
כיצד לעבור בין התצוגות של מצלמת מבט לאחור/צג מבט צד 354
טווח הצילום של מצלמת המבט לאחור 355
קווי עזר 356
7-18. מערכת של סובארו לגילוי רכב מאחור (SRVD) (אם קיימת) 358
מאפייני המערכת 358
פעולת המערכת 360
נורית חיווי/צליל התראה לרכב קרוב של מערכת SRVD 361
חיווי לניתוק של מערכת SRVD 363
נורית התראה של מערכת SRVD 363
הפעלה וניתוק של מערכת SRVD 364
טיפול בחיישני הרדאר 364
7-19. מערכת אוטומטית לבלימה בנסיעה לאחור (RAB) (אם קיימת) 365
סקירה על המערכת האוטומטית לבלימה בנסיעה לאחור (RAB) 367
תנאי הפעולה 368
תפקוד התראה קולית של הסונאר 371
פעולת התפקוד לבלימה אוטומטית 373
ביטול הפעולה של המערכת האוטומטית לבלימה בנסיעה לאחור (RAB) 374
הפעלה/ניתוק של המערכת האוטומטית לבלימה בנסיעה לאחור (RAB) 375
נורית אזהרה של מערכת RAB 375
טיפול בחיישני הסונאר 375
7-20. מערכת לניטור הנהג (אם קיימת) 376
תפקוד זיהוי המשתמש 380
התראה על נמנום/חוסר תשומת לב בנהיגה 382
חיווי/אזהרה של המערכת לניטור הנהג 383
שימוש במערכת לניטור הנהג 384
רישום ומחיקה של משתמש 386
רישום ומחיקה של מצבי הכוונון האישיים של הנהג 386
הגדרות פעולה/ניתוק של המערכת לניטור הנהג 386

7-1. דלק

■ דרישות דלק

⚠ זהירות

- **שימוש בדלק באיכות ירודה, או בתוספי דלק לא מתאימים, עלולים לגרום נזק למנוע ו/או למערכת הדלק.**
- **מנע טפטוף של דלק על משטחי הצבע של מרכב הרכב. דלק שנשפך עלול לגרום נזק לצבע ויש לנגב אותו מיד. נזק שנגרם לצבע כתוצאה מטפטוף של דלק אינו מכוסה באחריות.**
- **צוואר מיכל הדלק מתוכנן עבור פיית מילוי של דלק נטול-עופרת בלבד. אסור בהחלט להשתמש בדלק אחר, שכן הוא עלול לגרום נזק למערכת בקרת הפליטה ולהפחית מיעילות הנהיגה ותצרוכת הדלק. עלויות התחזוקה עלולות אף הן לגדול.**

▼ סוג דלק

רק בנזין נטול עופרת

▼ Research Octane Number (מספר אוקטן מחקר)

השתמש אך ורק בבנזין נטול עופרת.

מומלץ להשתמש בבנזין נטול עופרת בעל מספר אוקטן של 95 ומעלה.

▼ שימוש בבנזין מהול באתנול

חברת סובארו מאפשרת להשתמש בבנזין מהול באתנול, אם תכולת האתנול היא עד 10%. ודא שהבנזין המהול באתנול שאתה משתמש בו הוא בעל מספר אוקטן שמתאים לרמות שהוזכרו לעיל.

■ דלת פתח מילוי הדלק והמכסה

▼ מיקומי דלת פתח מילוי הדלק

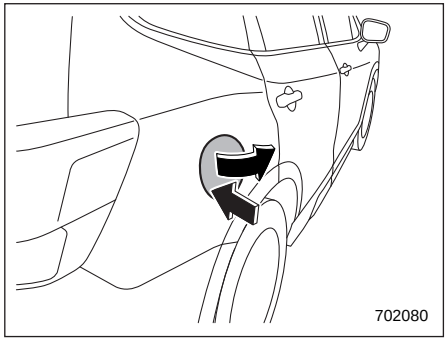

▼ תדלוק

תדלוק המכונית חייב להיעשות על-ידי אדם אחד בלבד. אסור לאפשר לאחרים להתקרב לחלק המכונית הקרוב לפתח מילוי הדלק כאשר מתבצע תדלוק.

הקפד לפעול בהתאם לנהלי זהירות אחרים המופיעים על-גבי השילוט בתחנת הדלק.

1. עצור את הרכב, העבר את מערכת ההצתה למצב OFF והפסק את הפעולה של כל האביזרים החשמליים.
2. כדי לשחרר את הנעילה של דלת פתח מילוי הדלק, פעל באופן הבא.
   - לחץ על הלחצן "🔒" שבתפס המפתח.
   - לחץ על צד שחרור הנעילה של מתג הנעילה המרכזית.

– העבר את מערכת ההצתה למצב ACC או OFF.

3. לחץ על צידה האחורי של דלת פתח מילוי הדלק.
4. דלת פתח מילוי הדלק תיפתח באופן אוטומטי. משוך אותה בידך כדי להשלים את פתיחתה.

⚠ אזהרה

לפני שפותחים את המכסה של פתח מילוי הדלק יש לגעת במרכב הרכב, בחלק מתכתי של משאבת התדלוק או בחפץ דומה כדי לפרוק חשמל סטטי שאולי נאגר בגוף. ניצוץ שייווצר כתוצאה ממטען של חשמל סטטי עלול להצית את הדלק ולגרום לכוויות. כדי למנוע התפתחות מטענים נוספים של חשמל סטטי אין לשוב ולהיכנס למכונית לפני תום התדלוק.

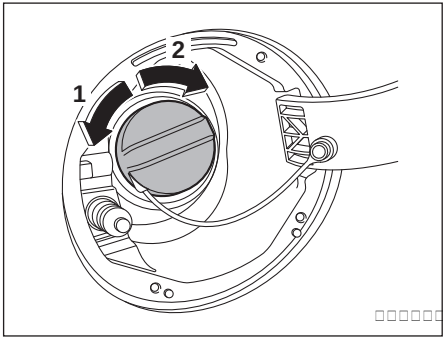

1) פתיחה
2) סגירה

5. הסר את מכסה פתח התדלוק על-ידי סיבוב איטי נגד כיוון השעון.

⚠ אזהרה

- **אדי הדלק דליקים ביותר. לפני התדלוק הקפד להעביר את מערכת ההצתה למצב OFF ולסגור את כל הדלתות והחלונות של הרכב. ודא כי אין בסביבה סיגריות בוערות, להבות גלויות או ניצוצות חשמליים. יש לטפל בדלק במקומות פתוחים בלבד. נגב מיד דלק שנשפך.**
- **אחוז היטב במכסה וסובב אותו בתנועה איטית שמאלה. אין להסיר את המכסה בתנועה מהירה. הדלק במערכת עלול להימצא תחת לחץ ולהתיז החוצה מתוך צוואר המילוי, במיוחד במזג אוויר חם. במהלך הפתיחה של המכסה, אם נשמע קול נשיפה של שחרור לחץ, המתן עד שהוא ייפסק ולאחר מכן המשך לפתוח את המכסה בתנועה איטית, כדי למנוע התזה של דלק וסכנה של התלקחות שריפה.**

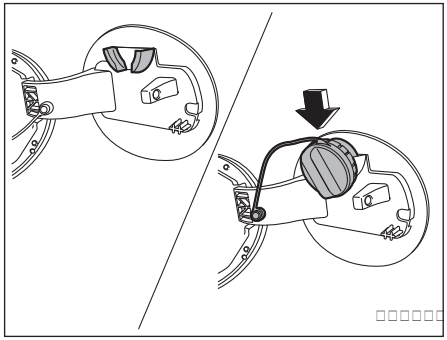

6. תלה את מכסה פתח מילוי הדלק על הוו הנמצא בחלק הפנימי של דלת פתח מילוי הדלק.

⚠ אזהרה

- **במהלך התדלוק, הכנס את פיית המילוי היטב לצוואר מיכל הדלק. כשהפייה מונחת גבוה מדי או לא מוכנסת עד תום מהלכה, ייתכן שמשאבת התדלוק לא תפסיק לפעול באופן אוטומטי, הדלק יגלוש מהמיכל ותיווצר סכנה להתלקחות שריפה.**
- **הפסק למלא את המיכל כאשר משאבת התדלוק נעצרת באופן אוטומטי. אם תוסיף עוד דלק, הוא עלול לגלוש מהמיכל בשל שינויי טמפרטורה או תנאים אחרים ותיווצר סכנה להתלקחות שריפה.**

7. הפסק למלא את המיכל כאשר משאבת התדלוק נעצרת באופן אוטומטי. הימנע מהוספת דלק.
8. החזר למקומו את מכסה פתח מילוי הדלק וסובב אותו בכיוון השעון עד שיישמע קול נקישה. הקפד שכבל אבטחת המכסה לא ייתפס מתחת למכסה בשעת ההידוק.

⚠ זהירות

כדי למנוע דליפת דלק במקרה של תאונה, הקפד להדק היטב את מכסה פתח התדלוק עד שיישמע קול נקישה.

9. סגור את דלת פתח התדלוק לגמרי.

⚠ זהירות

אם נשפך במקרה דלק על משטחים צבועים של המכונית, שטוף את האזור מיד במים נקיים. דלק שנשפך עלול לגרום נזק למשטחים צבועים.

הערה

הסימון "⛽▶" מופיע במד הדלק. הוא מציין שמכסה פתח התדלוק נמצא בצד ימין של הרכב.

⚠ זהירות

- **אסור בהחלט להוסיף תכשירי ניקוי למיכל הדלק. הוספה של תכשיר ניקוי עלולה להזיק למערכת הדלק.**
- **בתום התדלוק סובב את המכסה בכיוון השעון עד שיישמעו נקישות, וודא שהוא מהודק היטב. אם המכסה אינו מהודק היטב, עלול דלק לגלוש מהמיכל בזמן הנסיעה או לדלוף בעקבות תאונה, ותיווצר סכנה להתלקחות שריפה.**
- **מנע טפטוף של דלק על משטחי הצבע של מרכב הרכב. דלק שנשפך עלול לגרום נזק לצבע ויש לנגב אותו מיד. נזק שנגרם לצבע כתוצאה מטפטוף של דלק אינו מכוסה באחריות.**
- **מומלץ להשתמש רק במכסה מקורי של סובארו לפתח מילוי הדלק או במכסה העומד בדרישות איכות והתאמה כמוגדר בכתב האחריות לרכב. מכסה אחר עלול לא להתאים, לפגוע באוורור התקין של המיכל ולגרום נזק למערכת בקרת הפליטה של המכונית. כן תיתכן סכנה של דליפת דלק והתלקחות שריפה.**
- **ברגע שנורית האזהרה למפלס דלק נמוך מאירה יש למלא מיד דלק במיכל. כתוצאה מהתרוקנות של מיכל הדלק עלול המנוע לזייף ולהינזק. המשך הפעלת הרכב כשמפלס הדלק נמוך מאוד עלולה לגרום ירידה בביצועי המנוע.**

▼ אם לא ניתן לפתוח את דלת פתח מילוי הדלק

אם לא ניתן לפתוח את דלת פתח מילוי הדלק בשל תקלה, או בגלל שהמצבר נפרק, ניתן לפתוח אותה מאזור המטען.

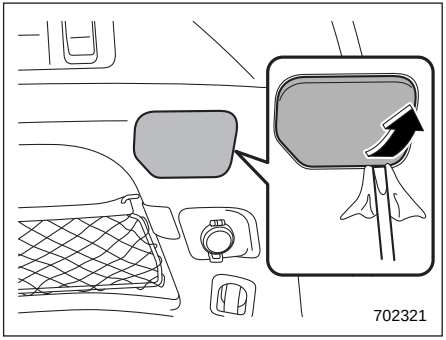

1. בעזרת מברג שטוח, הסר את כיסוי הגישה שבחיפוי הדופן הימני של אזור המטען.

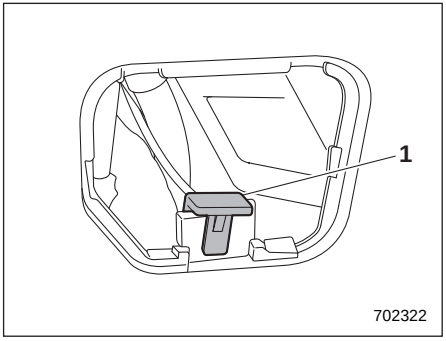

1) תפס

2. הסר את התפס הצהוב מהחיפוי.

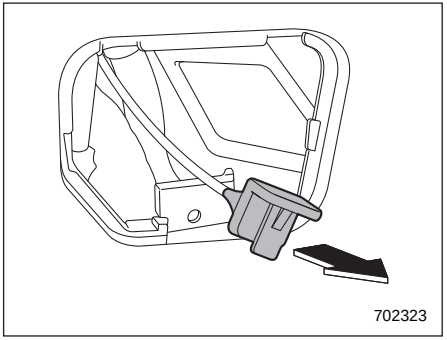

3. משוך את הכפתור הכתום כדי לשחרר את דלת פתח מילוי הדלק.

7-2. הכנה לנהיגה

עליך לבצע את הבדיקות והכוונונים הבאים כל יום לפני הנהיגה:

1. בדוק כי כל החלונות, המראות והפנסים נקיים וגלויים.
2. בדוק את המראה והמצב של הצמיגים. ודא גם כי לחץ האוויר תקין בכל הגלגלים.
3. הסתכל מתחת לרכב על מנת לגלות סימנים כלשהם של נזילות.
4. ודא שבעלי חיים קטנים לא מסתתרים בתא המנוע.
5. ודא שמכסה תא המנוע והדלת האחורית המתרוממת סגורים היטב.
6. בדוק את כוונון המושב.
7. בדוק את כוונון המראה הפנימית והמראות החיצוניות.
8. הדק את חגורת הבטיחות. ודא כי הנוסעים במכונית הידקו אף הם את חגורות הבטיחות.
9. בדוק את פעולת נוריות האזהרה והחיווי כאשר תעביר את מערכת ההצתה למצב ON.
10. בדוק מדים, נוריות חיווי ונוריות אזהרה לאחר התנעת המנוע.

⚠ זהירות

אם בעלי חיים קטנים יילכדו במניפה של מערכת הקירור או ברצועות ההנעה, התוצאה עלולה להיות תקלה. לפני התנעת המנוע ודא שבעלי חיים קטנים לא מסתתרים בתא המנוע או מתחת לרכב.

הערה

- **יש לבדוק את מפלס שמן המנוע, נוזל קירור המנוע, נוזל הבלמים, נוזל המתזים וכן כל נוזל אחר, מדי יום, אחת לשבוע או בכל עצירה לתדלוק.**
- **לפני שגוררים גרור, יש לעיין בנושא "ווי גרירה (אופציה)" ☜409.**

7-3. התנעת המנוע והדממתו

■ אמצעי בטיחות

עיין בנושא "אמצעי בטיחות" ☜ 116.

■ טווח הפעולה של מערכת לחצן ההתנעה

עיין בנושא "טווח הפעולה של מערכת לחצן ההתנעה" ☜ 150.

■ הנחיות זהירות כלליות בהתנעת המנוע

⚠ אזהרה

- **אסור להתניע את המנוע כשנמצאים מחוץ למכונית. הדבר עלול לגרום לתאונה.**
- **אסור להשאיר את המנוע פועל במקומות בעלי אוורור גרוע, דוגמת חניון מקורה או מבנה סגור. גזי הפליטה עלולים לחדור לרכב או לחלל המבנה ולגרום להרעלה של פחמן חד-חמצני.**
- **אסור להתניע את המנוע סמוך לעלים יבשים, ניירות או חומרים דליקים אחרים. צינור הפליטה והממיר הקטליטי עלולים להתחמם לטמפרטורות גבוהות ולגרום להתלקחות שריפה.**

⚠ זהירות

- **הדממת המנוע בזמן הנהיגה עלולה לגרום להתחממות יתר ושריפה של הממיר הקטליטי.**
- **הקפד לשבת במושב הנהג בזמן ההתנעה של המנוע.**

הערה

- **ייתכן שתתקשה להתניע את המנוע לאחר שהמצבר נותק וחובר מחדש (לצורכי תחזוקה או מסיבה אחרת). קושי זה נובע מתפקוד האבחון העצמי של המצערת בעלת הבקרה האלקטרונית. לפני התנעת המנוע השאר את מתג ההתנעה במצב ON במשך כ-10 שניות כדי למנוע קושי זה.**
- **מיד לאחר ההתנעה אין להפעיל את המנוע בסל"ד גבוה או להאיץ במהירות.**
- **מיד לאחר ההתנעה, במשך פרק זמן קצר, פועל המנוע בסל"ד גבוה. לאחר שהמנוע יתחמם יירד הסל"ד באופן אוטומטי.**
- **ייתכן שבמקרים נדירים יתגלו קשיים בהתנעה, לפי סוג הדלק ותנאי השימוש (נסיעות חוזרות ונשנות למרחק שבו המנוע אינו מספיק להתחמם די הצורך). במקרים אלה מומלץ לעבור לדלק ממותג אחר.**

- במקרים נדירים ולמשך פרק זמן קצר המנוע עלול "לצלצל" כאשר הרכב מאיץ במהירות או עובר בפתאומיות לנסיעה ממצב של עמידה. זו אינה תקלה.
- קל יותר להתניע את המנוע כשהפנסים הראשיים, מיזוג האוויר ומפשיר השמשה האחורית כבויים.
- אין להעביר את ידית בורר ההילוכים למצב אחר תוך כדי פעולת המתנע.

■ התנעת המנוע

⚠ אזהרה

אם נורית הפעולה שבלחצן ההתנעה מהבהבת בצבע ירוק לאחר התנעת המנוע, אסור בהחלט לנסוע ברכב. ההגה נותר נעול והדבר עלול לגרום לתאונה.

⚠ זהירות

- כשנורית הפעולה שבלחצן ההתנעה מהבהבת בצבע כתום, ייתכן שאירעה תקלה ברכב. מומלץ לפנות מיד למרכז שירות מורשה סובארו מטעם היבואן.
- אם נורית הפעולה שבלחצן ההתנעה מהבהבת בצבע ירוק לאחר התנעת המנוע, ההגה נותר נעול. תוך כדי סיבוב גלגל ההגה ימינה ושמאלה לחץ על דוושת הבלם ועל לחצן ההתנעה.
- אין ללחוץ על לחצן ההתנעה במשך יותר מ-10 שניות ברציפות. הדבר עלול לגרום לתקלה. אם המנוע לא הותנע, הפסק ללחוץ על לחצן ההתנעה. לאחר מכן לחץ על לחצן ההתנעה מבלי ללחוץ על דוושת הבלם כדי להעביר את מערכת ההצתה למצב OFF. המתן 10 שניות ולחץ פעם נוספת על לחצן ההתנעה כדי להתניע את המנוע.

הערה

- כשלוחצים על מתג לחצן ההתנעה תוך כדי לחיצה על דוושת הבלם:
  - המתנע פועל במשך עד 10 שניות ולאחר שהמנוע הותנע, פעולת המתנע נפסקת באופן אוטומטי.
  - ניתן להתניע את המנוע מכל המצבים של מערכת ההצתה.
- אם המנוע לא הותנע, בדוק את נורית החיווי של משבת המנוע. לאחר מכן לחץ על מתג לחצן ההתנעה מבלי ללחוץ על דוושת הבלם כדי להעביר את מערכת ההצתה למצב "OFF".
  - אם הנורית האירה, נסה להתניע את המנוע פעם נוספת.
  - אם הנורית כבתה, לחץ על מתג לחצן ההתנעה תוך כדי לחיצה חזקה יותר על דוושת הבלם.
- במקרים מסוימים, בשל תנאים חריגים של קליטת רדיו בסביבת הרכב, ייתכן שלא ניתן יהיה להתניע את המנוע בנוהל הרגיל. במקרה זה, עיין בנושא "התנעת המנוע" עמוד ☞ 443.
- כשהמצבר פרוק לא ניתן לשחרר את הנעילה של ההגה. טען את המצבר.
- מהירות המנוע תישאר גבוהה עד שהמנוע יתחמם די הצורך. כשהמנוע יתחמם, מהירות המנוע תרד.

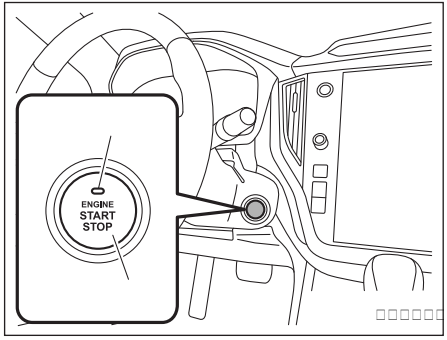

1) נורית חיווי פעולה
2) לחצן התנעה

כשלוחצים על לחצן ההתנעה תוך כדי לחיצה על דוושת הבלם, המנוע מותנע. להלן נוהל ההתנעה של המנוע.

1. שב במושב הנהג כשתפס המפתח החכם עמך.
2. ודא שבלם החנייה מופעל.
3. ודא שידית בורר ההילוכים במצב P. ניתן אמנם להתניע את המנוע גם כשידית בורר ההילוכים נמצאת במצב N, אך משיקולי בטיחות יש להתניע את המנוע כשידית בורר ההילוכים נמצאת במצב P.
4. לחץ על דוושת הבלם עד שנורית הפעולה שמותקנת בלחצן ההתנעה תאיר בצבע ירוק. בהתנעה כשידית בורר ההילוכים נמצאת במצב N, הנורית אינה מאירה בצבע ירוק.
5. תוך כדי לחיצה על דוושת הבלם, לחץ על לחצן ההתנעה.

הערה

- **כשלוחצים על הכפתור שבידית בורר ההילוכים, הנורית שבלחצן ההתנעה אינה מאירה אפילו אם ידית בורר ההילוכים נמצאת במצב P.**
- **אם לא ניתן להתניע את המנוע בנוהל הרגיל, העבר את ידית בורר ההילוכים למצב P והעבר את מערכת ההצתה למצב ACC. תוך כדי לחיצה על דוושת הבלם, לחץ על לחצן ההתנעה במשך 15 שניות לפחות. ייתכן שכך ניתן יהיה להתניע את המנוע. השתמש בנוהל זה רק במקרה חירום.**
- **לפני התנעת המנוע ייתכן שהתחושה בלחיצה על דוושת הבלם תהיה נוקשה מהרגיל. במקרה זה יש ללחוץ על דוושת הבלם לחיצה חזקה מהרגיל. ודא שנורית הפעולה שבלחצן ההתנעה מאירה בצבע ירוק, ולחץ על לחצן ההתנעה כדי להתניע את המנוע.**

■ הדממת המנוע

1. עצור את המכונית עצירה מוחלטת.
2. העבר את ידית בורר ההילוכים למצב P.
3. לחץ על לחצן ההתנעה. המנוע ידמום ומערכת ההצתה תעבור למצב OFF.

⚠ אזהרה

- **אסור לגעת בלחצן ההתנעה בזמן הנהיגה.**

  בעקבות הפעלה של לחצן ההתנעה כמוסבר להלן, המנוע יודמם.

  - לחיצה ממושכת של 3 שניות לפחות על הלחצן.

  - לפחות 3 לחיצות קצרות בזו אחר זו על הלחצן.

  כשהמנוע דומם, מגבר הבלם אינו פועל. יש ללחוץ בכוח רב יותר על דוושת הבלם.

  גם סיוע הכוח להגה אינו פועל. יש להפעיל כוח רב יותר כדי לסובב את גלגל ההגה, והתוצאה עלולה להיות תאונה.
- **אם המנוע דמם במהלך הנסיעה, יש לעצור את הרכב במקום בטוח ואין ללחוץ על לחצן ההתנעה או לפתוח דלת לפני עצירת הרכב. המצב מסוכן משום שייתכן שההגה ננעל. עצור את הרכב במקום בטוח. פנה מיד למוסך. מומלץ לפנות למרכז שירות מורשה סובארו מטעם היבואן.**

⚠ זהירות

- **יש לדומם את המנוע אך ורק כשידית בורר ההילוכים נמצאת במצב P.**
- **אם מדוממים את המנוע כשידית בורר ההילוכים אינה במצב P, נותרת מערכת ההצתה במצב ACC. הותרת הרכב במצב זה עלולה לגרום לפריקת המצבר.**

הערה

למרות שניתן לדומם את המנוע בהפעלה של לחצן ההתנעה, אין לעשות זאת במהלך הנסיעה אלא אם מדובר במקרה חירום.

■ כשתפס המפתח החכם אינו פועל היטב

עיין בנושא "תפס המפתח החכם - אם תפס המפתח החכם אינו פועל היטב" ☞ 442.

■ נעילת גלגל ההגה

לאחר שמדוממים את המנוע ופותחים אחת מהדלתות (כולל הדלת האחורית המתרוממת), התפקוד של נעילת גלגל ההגה מופעל וגלגל ההגה ננעל.

כששבים ומתניעים את המנוע, נעילת גלגל ההגה משוחררת באופן אוטומטי.

▼ אם לא ניתן לשחרר את הנעילה של גלגל ההגה

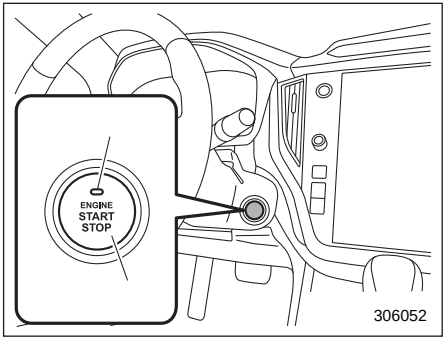

1) נורית חיווי פעולה
2) לחצן התנעה

אם לא ניתן לשוב ולהתניע את המנוע בשל הנעילה של גלגל ההגה, בדוק את המצב של נורית חיווי הפעולה ובצע את הצעדים הבאים.

▽ נורית חיווי הפעולה מהבהבת בצבע ירוק

1. ודא שידית בורר ההילוכים נמצאת במצב P.
2. לחץ על דוושת הבלם והמשך ללחוץ עליה.
3. לחץ על לחצן ההתנעה תוך כדי סיבוב של גלגל ההגה שמאלה וימינה.

▽ נורית חיווי הפעולה מהבהבת בצבע כתום

ייתכן שאירעה תקלה בתפקוד של נעילת גלגל ההגה. פנה מיד למוסך. אנו ממליצים לפנות למרכז שירות מורשה סובארו מטעם היבואן.

7-4. תיבת הילוכים רציפה

תיבת ההילוכים הרציפה מצוידת בבקרה אלקטרונית והיא מספקת מספר אינסופי של הילוכים לנסיעה לפנים והילוך אחד לנסיעה לאחור. יש לה גם מצב ידני.

⚠ אזהרה

אין להעביר ממצבי P או N למצבי D או R תוך לחיצה על דוושת ההאצה. פעולה זו עלולה לגרום לרכב לקפוץ קדימה או אחורה.

⚠ זהירות

- **הקפד על אמצעי הזהירות הבאים. אם לא פועלים על פי אמצעי הזהירות אלה, התוצאה עלולה להיות נזק לתיבת ההילוכים.**
  - **העבר את ידית בורר ההילוכים למצב "P" או למצב "R" רק כשהרכב במצב של עצירה מוחלטת.**
  - **הימנע מהעברה ממצב D למצב R או להיפך, לפני שהרכב הגיע למצב של עצירה מוחלטת.**

- אין להאיץ את המנוע למשך יותר מחמש שניות בכל מצב שהוא פרט ל-N או P כשהבלמים פועלים או כשהגלגלים חסומים בסדים. האצה כזו עלולה לגרום להתחממות נוזל תיבת ההילוכים.
- אסור בהחלט להניח לרכב להידרדר לאחור כשידית בורר ההילוכים במצב של נסיעה לפנים, או להידרדר לפנים כשידית בורר ההילוכים במצב R. התוצאה עלולה להיות תאונה או תקלה.
- כשמחנים את הרכב, יש להפעיל היטב את בלם החנייה ולאחר מכן להעביר את ידית בורר ההילוכים למצב P. כדי למנוע פריקה של המצבר, אין לחנות במשך פרק זמן ממושך כשידית בורר ההילוכים במצב אחר.

הערה

- כדי לקצר את משך ההתחממות ולשפר את יכולת הנהיגה, כשטמפרטורת נוזל הקירור של המנוע נמוכה, תיבת ההילוכים מעלה הילוך או מורידה הילוך במהירויות מנוע גבוהות יותר מאשר כשטמפרטורת הנוזל של תיבת ההילוכים מספיק גבוהה. לאחר שהמנוע יתחמם, ההילוכים יוחלפו בתזמון הרגיל.
- מיד לאחר החלפה של נוזל תיבת ההילוכים, ייתכן שתרגיש בהפעלה שונה או חריגה של תיבת ההילוכים. חריגה זו נובעת ממחיקה או ביטול נתונים אשר נאספו ונשמרו במחשב המערכת, ואשר פקדו על החלפת הילוכים בזמנים המתאימים ביותר למצב הנוכחי של הרכב. העברת הילוכים אופטימלית תוחזר למערכת בהמשך הנסיעה במכונית.
- בעת נהיגה ברכב בתנאי עומס ממושכים כגון גרירת מגורון או טיפוס במעלה ארוך ותלול, מהירות המנוע, מהירות הנסיעה וביצועי הקירור של מערכת מיזוג האוויר יופחתו באופן אוטומטי. זו אינה תקלה. התופעה נובעת ממערכת בקרת המנוע, השומרת על ביצועי הקירור של המכונית. מהירות המנוע ומהירות המכונית יחזרו למצב הרגיל כאשר המכונית תהיה מסוגלת שוב לשמור על ביצועי קירור אופטימליים לאחר ירידת העומס. בעת נהיגה בעומס כבד יש לנהוג בזהירות רבה. אל תנסה לעקוף רכב הנוסע לפניך כשאתה נוסע במעלה עם גרור.
- תיבת ההילוכים הרציפה היא מערכת מטיפוס שרשרת המעניקה יעילות העברה מעולה לקבלת חיסכון מרבי בדלק. לעתים, בהתאם לתנאי הנהיגה השונים, עלול להישמע רעש של פעולת שרשרת האופייני למערכות מסוג זה.
- החזר את שרוול בורר ההילוכים למצבו המקורי לאחר שהורם. אם מפעילים את ידית בורר ההילוכים כששרוול בורר ההילוכים מורם, השרוול עלול להימתח ולהפריע ולהפעלה של ידית בורר ההילוכים.

■ ידית בורר הילוכים

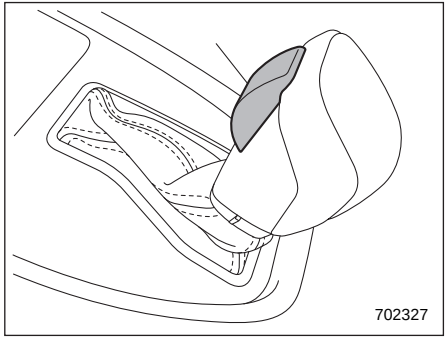

1) כפתור בידית בורר ההילוכים

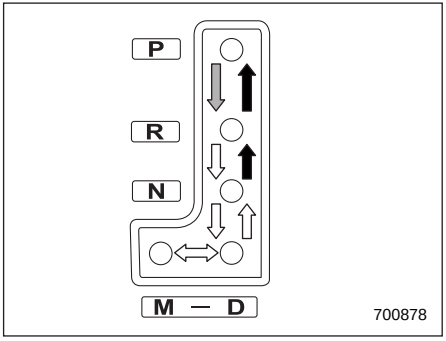

⇦: לחץ על דוושת הבלם והעבר את ידית בורר ההילוכים תוך כדי לחיצה על הכפתור שבידית בורר ההילוכים

⬅: החלף הילוך תוך כדי לחיצה על הכפתור שבידית בורר ההילוכים

⇦: אפשר להחליף הילוך ללא לחיצה על הכפתור שבידית בורר ההילוכים

לידית בורר ההילוכים ארבעה מצבים - P, R, N ו-D - ומצב נוסף, M, להחלפת הילוכים ידנית.

הערה

כדי להגן על המנוע בזמן שידית בורר ההילוכים במצב "P" או במצב "N", המנוע מבוקר ונמנעת פעולה שלו במהירות גבוהה מדי בעקבות לחיצה חזקה על דוושת ההאצה.

▼ P (חנייה)

מצב זה נועד לחניית הרכב ולהתנעת המנוע. במצב זה, תיבת ההילוכים נעולה באופן מכני על מנת למנוע תזוזה של המכונית.

בשעת החנייה של הרכב, הפעל תחילה את בלם החנייה, ואז בחר את מצב P. אין להחזיק את המכונית במקומה רק בעזרת החיכוך המכני של תיבת ההילוכים.

כדי להוציא את בורר ההילוכים ממצב "P" לכל מצב אחר, יש ללחוץ לחיצה חזקה על דוושת הבלם ואז להזיז את בורר ההילוכים. דבר זה מונע מהרכב לקפוץ בעת תחילת הנסיעה.

▼ R (הילוך אחורי)

מצב זה נועד להסעת המכונית לאחור. על מנת לעבור ממצב N למצב R, תחילה עצור את הרכב עצירה מוחלטת ואז העבר את ידית בורר ההילוכים למצב R תוך כדי לחיצה על הכפתור שבידית בורר ההילוכים.

▼ מצב N (סרק)

מצב זה נועד לאפשר התנעה מחדש של מנוע שדמם. במצב זה הגלגלים אינם משולבים אל תיבת ההילוכים, ותיבת ההילוכים במצב סרק. המכונית תתחיל לנוע אפילו בשיפוע קל, אלא אם בלם החנייה או בלם הרגל מופעלים.

⚠ אזהרה

אין לנהוג ברכב כשידית בורר ההילוכים במצב N (סרק). בלימת מנוע אינה מופעלת במצב זה והסיכון לגרימת תאונה עולה כתוצאה מכך.

▼ D (נסיעה)

מצב זה נועד לנסיעה רגילה. תיבת ההילוכים מחליפה הילוכים באופן אוטומטי ורציף עד למציאת ההילוך המתאים, על פי מהירות הנסיעה הרצויה וההאצה הדרושה. במהלך נסיעה במעלה או במורד מסייעת תיבת ההילוכים לבקר את ביצועי הנסיעה ובלימת המנוע בהתאם לשיפוע המדרון.

כשנחוצה האצה חזקה יותר במצב D, לחץ על דוושת ההאצה עד תום מהלכה והחזק אותה במצב זה. תיבת ההילוכים תוריד הילוכים באופן אוטומטי. במקרה זה, תיבת ההילוכים פועלת בדומה לתיבת הילוכים אוטומטית רגילה. כאשר תשחרר את הדוושה, תחזור תיבת ההילוכים אל ההילוך המקורי.

כדי להשתמש במצב הידני, הסט את ידית בורר ההילוכים ממצב זה למסילת השילוב הידני.

בדגמים המצוידים במצב ידני, אם מפעילים אחת מידיות השילוב שמאחורי גלגל ההגה תוך כדי נסיעה במצב D, עוברת תיבת ההילוכים באופן זמני למצב ידני. במצב

זה אפשר לעבור לכל הילוך בעזרת ידיות השילוב. לפרטים על המצב הידני, עיין בנושא "בחירת מצב ידני" ☜ 316. לאחר שמהירות הנסיעה מתייצבת, שבה תיבת ההילוכים מהמצב הידני למצב D כדי להמשיך בנסיעה רגילה.

▽ **בנסיעה במעלה**

בנסיעה במעלה, נמנעות העלאות לא רצויות של הילוכים כאשר מרפים מדווש ההאצה. כך מצטמצם הצורך להוריד הילוך כשרוצים לשוב ולהאיץ. הפחתת המספר של ההעלאות וההורדות של ההילוכים מעניקה נסיעה חלקה יותר.

הערה

תיבת ההילוכים עשויה להוריד הילוך, בהתאם ללחיצות על דווש ההאצה כדי לשוב ולהאיץ את הרכב.

■ מנגנון נעילת ידית בורר ההילוכים

מנגנון זה מסייע למנוע פעולה לא נכונה של ידית בורר ההילוכים.

- ניתן להפעיל את ידית בורר ההילוכים רק כאשר מערכת ההצתה במצב ON ולוחצים על דווש הבלם.
- לא ניתן להוציא את ידית בורר ההילוכים ממצב P ולהעבירה למצב אחר לפני לחיצה על דווש הבלם. לחץ תחילה על דווש הבלם ואז הפעל את ידית בורר ההילוכים.
- ניתן להעביר את מערכת ההצתה למצב OFF רק כשידית בורר ההילוכים במצב P.
- אם מעבירים את מערכת ההצתה למצב ACC בזמן שידית בורר ההילוכים במצב N, לא ניתן יהיה להעביר את ידית בורר ההילוכים למצב P מבלי ללחוץ על דווש הבלם ועל הכפתור שבידית בורר ההילוכים.

▼ **שחרור מנגנון נעילת ידית בורר ההילוכים**

אם לא ניתן להפעיל את ידית בורר ההילוכים, העבר את מערכת ההצתה בחזרה למצב ON ואז העבר את ידית בורר ההילוכים למצב P תוך לחיצה על הכפתור שבידית בורר ההילוכים ועל דווש הבלם.

אם לא ניתן להעביר את ידית בורר ההילוכים גם לאחר שמבצעים את הנוהל שפורט לעיל, בדוק וודא את הנקודות הבאות ושחרר בהתאם את הנעילה של ידית בורר ההילוכים.

- **כאשר לא ניתן להעביר את ידית בורר ההילוכים ממצב P למצב N:**

עיין בנושא "שחרור נעילת ידית בורר ההילוכים באמצעות לחצן שחרור נעילת ידית בורר ההילוכים" ☜ 315.

- **אם לא ניתן להעביר את ידית בורר ההילוכים ממצב N למצבים R או P:**

העבר את מערכת ההצתה למצב ACC ולאחר מכן העבר את ידית בורר ההילוכים למצב P תוך כדי לחיצה על דווש הבלם.

אם עדיין לא ניתן להעביר את ידית בורר ההילוכים למצב הרצוי, עיין בנושא "שחרור נעילת ידית בורר ההילוכים באמצעות לחצן שחרור נעילת ידית בורר ההילוכים" ☜ 315.

אם לא ניתן לשחרר את נעילת ידית בורר ההילוכים כמתואר לעיל מבלי להשתמש בלחצן השחרור, ייתכן שאירעה תקלה במערכת הנעילה של ידית בורר ההילוכים או במערכת הבקרה של הרכב.

מומלץ לפנות בהקדם האפשרי למוסך לביקורת. אנו ממליצים לפנות למרכז שירות מורשה סובארו מטעם היבואן.

▼ **שחרור נעילת ידית בורר ההילוכים באמצעות לחצן שחרור נעילת ידית בורר ההילוכים**

כדי לשחרר את נעילת ידית בורר ההילוכים בצע את הפעולות הבאות.

1. הפעל את בלם החנייה ודומם את המנוע.

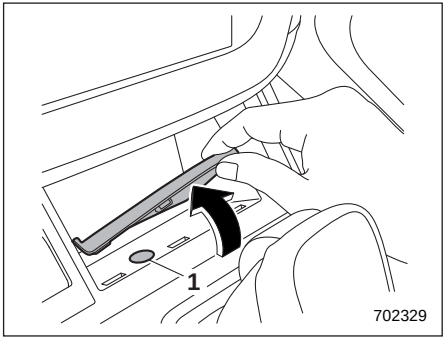

1) חור

2. הפוך את החיפוי הפנימי של הכיס.

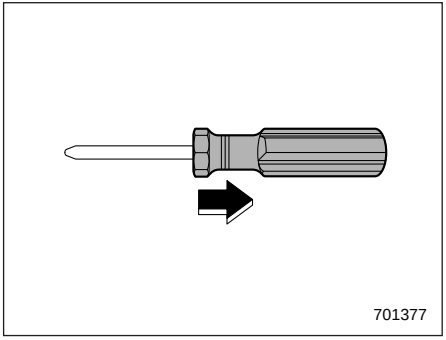

3. הסר את ידית האחיזה של המברג.

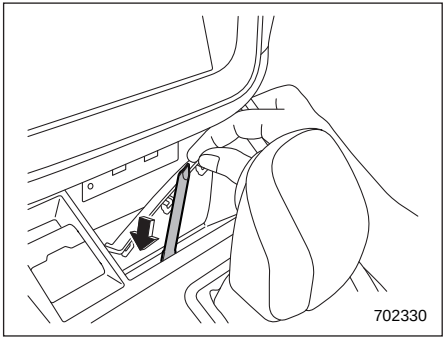

4. תוך לחיצה על דוושת הבלם, הכנס את המברג לחור, לחץ באמצעותו על לחצן שחרור נעילת ידית בורר ההילוכים, ואז הזז את ידית בורר ההילוכים.

אם לאחר ביצוע נוהל זה לא ניתן להזיז את ידית בורר ההילוכים, ייתכן שקיימת תקלה במנגנון נעילת ידית בורר ההילוכים. מומלץ לפנות בהקדם האפשרי למוסך לביקורת. אנו ממליצים לפנות למרכז שירות מורשה סובארו מטעם היבואן.

■ בחירת מצב ידני

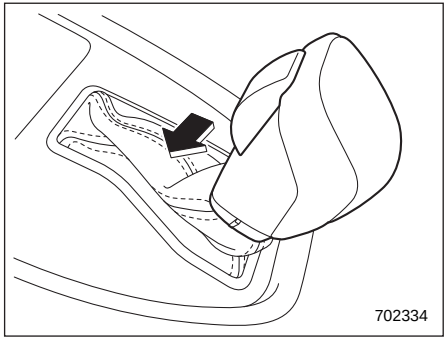

במהלך הנסיעה או כשהרכב במצב נייח, יש להעביר את ידית בורר ההילוכים ממצב D למצב M כדי לבחור במצב ידני.

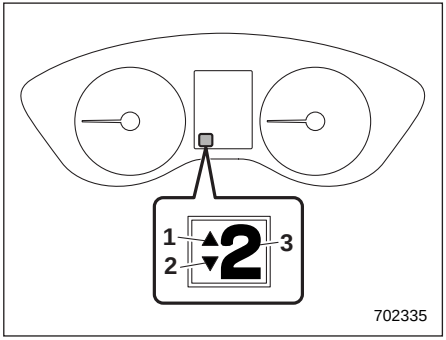

1) חיווי העלאת הילוך
2) חיווי הורדת הילוך
3) חיווי ההילוך המשולב

כאשר בוחרים במצב הידני, נדלקים בלוח המחוונים מחוון מצב ההילוכים ומחווני החלפת ההילוכים כלפי מעלה ו/או כלפי מטה. מחוון מצב ההילוכים מציג את ההילוך שנבחר כעת - הילוך ראשון עד הילוך שמיני.

מחווני החלפת ההילוך כלפי מעלה וכלפי מטה מופיעים כאשר יש אפשרות להחליף הילוך. כשמופיע מחוון החלפת הילוך כלפי מעלה "▲", אפשר להעלות הילוך. כשמופיע מחוון החלפת הילוך כלפי מטה "▼", אפשר להעלות הילוך. כאשר שני המחוונים דולקים, ניתן להחליף הילוך הן כלפי מעלה והן כלפי מטה. כשהרכב עוצר, למשל ברמזור, משולב הילוך ראשון באופן אוטומטי ומחוון החלפת הילוך כלפי מטה כבה.

▼ מחוון החלפת הילוך

כאשר מומלץ להעלות הילוך כדי לקבל צריכת דלק טובה, חיווי העלאת הילוך מהבהב. כשמומלץ להוריד הילוך, חיווי הורדת הילוך מהבהב.

▼ העלאת/הורדת הילוך

כדי להחליף הילוכים מפעילים את ידיות השילוב המותקנות מאחורי גלגל ההגה.

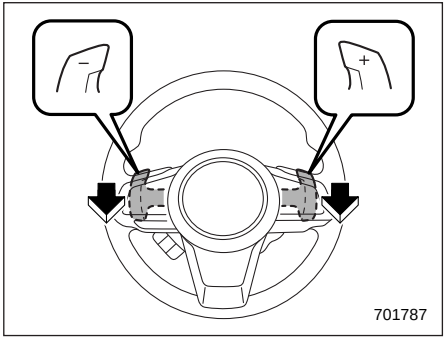

כדי להחליף הילוך כלפי מעלה משוך בידית השילוב שעליה סימן "+". כדי לשלב הילוך נמוך יותר, משוך בידית השילוב שעליה סימן "-".

⚠ זהירות

אין לתלות אביזרים או פריטים שונים על ידיות השילוב. הדבר עלול לגרום להחלפה בלתי מכוונת של הילוכים.

▼ כדי לצאת ממצב ידני

החזר את ידית בורר ההילוכים ממצב M למצב D.

בנהיגה כשידית בורר ההילוכים במצב D, אם מחליפים הילוך באמצעות ידיות השילוב, חיווי ההילוך המשולב מואר ומציין את המצב הנוכחי של תיבת ההילוכים.

הערה

יש לקרוא את הנקודות הבאות בעיון, ולזכור אותן בזמן שימוש במצב הידני.

- **אם תנסה להחליף הילוך כלפי מטה כאשר מהירות המנוע גבוהה מדי, כלומר כאשר החלפת הילוך כלפי מטה תגרום למחוג מד סיבובי המנוע לעבור לתחום האדום, יישמעו צפצופים כדי להזהירך שהחלפת הילוך אינה אפשרית.**
- **אם מנסים לשלב הילוך גבוה יותר כאשר מהירות הנסיעה נמוכה מדי, תיבת ההילוכים לא תגיב.**
- **ניתן להחליף הילוך תוך דילוג על הילוך (למשל, מהילוך רביעי להילוך שני) על-ידי הפעלת ידית השילוב פעמיים זו אחר זו במהירות.**
- **תיבת ההילוכים משתלבת בהילוך ראשון באופן אוטומטי ברגע שהרכב מפסיק לנוע.**

- **אם טמפרטורת נוזל תיבת ההילוכים האוטומטית גבוהה מדי, נדלקת נורית האזהרה לטמפרטורה גבוהה מדי של נוזל תיבת ההילוכים (AT OIL TEMP). עצור מיד את הרכב במקום בטוח והנח למנוע לעבוד בסיבובי סרק עד שנורית האזהרה תכבה.**

כשבוחרים במצב ספורט (S), לא מתבצעות העלאות הילוכים באופן אוטומטי. עליך לשלב הילוכים באופן ידני בהתאם לתנאי הדרך, כדי למנוע מצב שבו המחוג של מד הסל"ד נכנס לתחום האדום. כמו כן, כשסיבובי המנוע מגיעים לערך שנקבע, מנותקת הספקת הדלק. במקרה זה, עליך לשלב הילוך גבוה יותר באופן ידני.

■ עצות לנהיגה

הערה

אם לוחצים בו-זמנית על דוושת ההאצה ועל דוושת הבלם, מומנט ההינע יוגבל. זו אינה תקלה.

- בנהיגה על משטחים שבהם קיימת סכנה של סחרור גלגלים (למשל בדרך שמכוסה בשכבה של שלג או בשבילי חצץ), ניתן להתחיל בנסיעה ממצב נייח בצורה קלה ובטוחה באמצעות בחירה בהילוך שני במצב של החלפת הילוכים ידנית.
- כשהרכב במצב נייח וידית בורר ההילוכים במצב D או R, יש להקפיד וללחוץ על דוושת הבלם, או להפעיל את בלם החנייה.
- הפעל תמיד את בלם החנייה בשעת חניית הרכב. אין להחזיק את הרכב רק באמצעות תיבת ההילוכים.
- הימנע מהחזקת הרכב במצב עמידה בעלייה תוך שימוש במצב D. השתמש בבלמים לשם כך.
- המנוע עלול, במקרים נדירים, לצלצל כאשר הרכב מאיץ במהירות או עובר בפתאומיות לנסיעה ממצב של עמידה. תופעה זו לא מצביעה על תקלה.

7-5. SI-DRIVE

מערכת SI-DRIVE (SUBARU Intelligent Drive - נהיגה חכמה של סובארו) פועלת להעניק רמות מרביות של ביצועי מנוע, שליטה וחיסכון.

למערכת יש שני מצבים: חכם (I) וספורט (S). בעזרת המתגים של מערכת SI-DRIVE אפשר לשנות את אופי הפעולה של יחידת הכוח.

■ מצב חכם (I)

▼ לנהיגה חלקה וביצועים חסכוניים

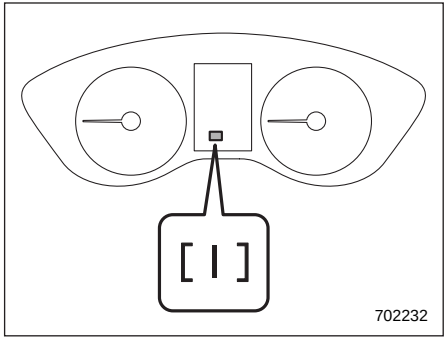

ההאצה הליניארית הופכת את המצב החכם (I) למצב האידאלי לשימוש יום יומי רגיל.

המצב החכם (I) מספק ביצועים מאוזנים היטב בשילוב עם חיסכון רב יותר בדלק ונהיגה חלקה ללא מאמץ. אספקת הכוח מתאפיינת בהאצה מתונה לחיסכון מרבי בדלק.

מצב זה אידיאלי לנהיגה בסביבה עירונית ובתנאים שבהם אין צורך במלוא ההספק של המנוע. הוא מספק שליטה טובה יותר בתנאי נהיגה קשים, דוגמת כבישים חלקלקים או משטחים לא מהודקים, הודות לתגובה העדינה יותר ללחיצה על דוושת ההאצה.

■ מצב ספורטיבי (S)

▼ לביצועי נהיגה מאוזנים היטב

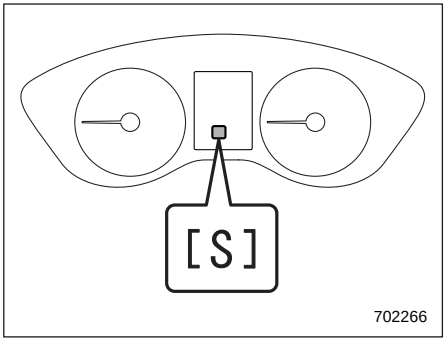

המצב הספורטיבי מעניק את הספק המנוע הנחוץ למי שמבקשים להפוך את חוויית הנהיגה להרפתקה אישית.

■ המתגים של מערכת SI-DRIVE

▼ סוג A

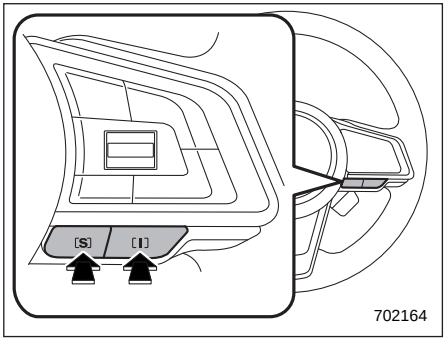

כדי לבחור במצב חכם (I), לחץ על המתג "I".

כדי לבחור במצב ספורטיבי (S), לחץ על המתג "S".

▼ סוג B

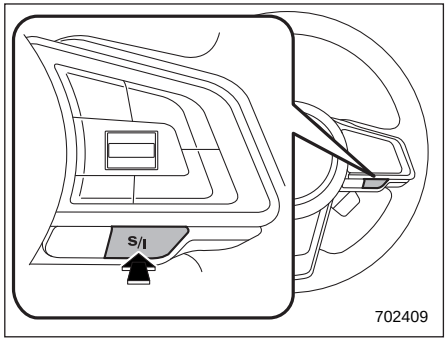

בעקבות כל לחיצה על מתג S/I מתבצעת החלפה בין מצב (I) לבין מצב (S).

הערה

- **כשהמנוע קר, לא ניתן לבחור במצב ספורט (S).**
- **בפעם הבאה שמתניעים את המנוע, לאחר שהוא הודמם במצב ספורט (S), עוברת מערכת SI-DRIVE למצב חכם (I).**
- **כשהמנוע פועל, אם נורית חיווי תקלה (נורית אזהרה בדוק מנוע) מאירה, עוברת מערכת SI-DRIVE למצב ספורט (S). במקרה זה, לא ניתן לעבור למצב אחר.**
- **אם אחת מנוריות החיווי של מערכת SI-DRIVE מהבהבת, ייתכן שאירעה תקלה במערכת SI-DRIVE. מומלץ לפנות למרכז שירות מורשה סובארו מטעם היבואן.**

7-6. הגה כוח

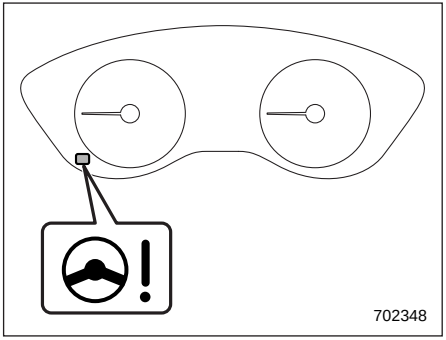

נורית אזהרה להגה כוח

הרכב מצויד בהגה כוח חשמלי. כשמעבירים את מערכת ההצתה למצב ON מאירה נורית האזהרה להגה כוח בלוח המחוונים, כדי לציין לנהג שמערכת ההתראה פועלת היטב. לאחר התנעת המנוע כבית נורית האזהרה כדי לציין לנהג שסיוע הכוח להגה פעיל.

⚠ זהירות

כשנורית האזהרה להגה כוח מאירה, ייתכן שיהיה עליך להפעיל כוח רב יותר כדי לסובב את גלגל ההגה. סע מיד ובזהירות למוסך לשם בדיקת המערכת. מומלץ לפנות למרכז שירות מורשה סובארו מטעם היבואן.

הערה

אם מפעילים את גלגל ההגה באופנים המתוארים להלן, ייתכן שמערכת הבקרה של הגה הכוח תגביל באופן זמני את סיוע הכוח על מנת למנוע התחממות יתר של רכיבים דוגמת מחשב הבקרה ומנוע ההינע.

- **כאשר מסובבים את גלגל ההגה מצד לצד מספר רב של פעמים ולמהלכי סיבוב ארוכים כשהרכב נוסע במהירויות נמוכות מאוד, כמו למשל בעת תמרוני חנייה.**
- **כאשר משאירים את גלגל ההגה פרק זמן ממושך כשהוא מסובב עד קצה מהלכו.**

במצב זה יהיה עליך להפעיל כוח רב יותר כדי לסובב את גלגל ההגה. זוהי תופעה טבעית ואינה מצביעה על תקלה. לאחר פרק זמן מסוים שבו לא מסובבים את גלגל ההגה תתקרר מערכת הבקרה של הגה הכוח ושוב יופעל סיוע הכוח כרגיל. אולם, אם מרבים להפעיל את גלגל ההגה בצורה לא נכונה שגורמת להגבלה תכופה של סיוע הכוח, עלולה להתגלות תקלה במערכת הבקרה של הגה הכוח.

7-7. בלימה

■ עצות לבלימה

⚠ אזהרה

הימנע מהנחת רגלך על דוושת הבלם תוך כדי נסיעה. הדבר יכול לגרום להתחממות יתר מסוכנת של הבלמים ולשחיקה מיותרת של כריות ורפידות הבלימה.

▼ במקרה של הירטבות הבלמים

בשעת נסיעה בגשם או אחרי רחיצת המכונית, הבלמים עלולים להירטב. עקב כך, יתארך מרחק הבלימה. כדי לייבש את הבלמים, נהג במכוניתך במהירות בטוחה תוך כדי לחיצה קלה על דוושת הבלמים כדי לחמם את הבלמים.

▼ השימוש בבלימת מנוע

זכור להשתמש בבלימת מנוע בנוסף לשימוש בבלמי המכונית. תוך נסיעה במורד, אם תופעל רק דוושת הבלם, עלולה להיגרם התחממות יתר של נוזל הבלמים ושל כריות הבלימה, אשר תגרום לפעולה בלתי תקינה של מערכת הבלימה. על מנת למנוע תופעות אלו, עבור להילוך נמוך יותר על מנת להפעיל בלימת מנוע חזקה יותר.

▼ **בלימה בשעת נקר בגלגל**

אין ללחוץ בפתאומיות על דוושת הבלם במקרה של נקר בגלגל. בלימה פתאומית עלולה לגרום לאבדן השליטה על המכונית. המשך בנהיגה הישר לפנים, תוך האטה הדרגתית של מהירות הנסיעה. לאחר מכן, רד לאט מהכביש אל מקום בטוח.

■ מערכת בלמים

▼ **שני מעגלים נפרדים**

הרכב מצויד במערכת בלימה בעלת שני מעגלים. כל מעגל פועל באופן אלכסוני לרוחב המכונית. במקרה של כשל במערכת אחת, ימשיך החצי השני לתפקד. במקרה של כשל במעגל אחד, תרד דוושת הבלם נמוך הרבה יותר לעבר הרצפה מהרגיל, ותצטרך להפעיל כוח רב הרבה יותר. כמו כן יידרש מרחק עצירה ארוך הרבה יותר על מנת לעצור את הרכב.

▼ **מגבר בלם הפועל באמצעות ואקום (בדגמים המצוידים במגבר בלם הפועל באמצעות ואקום)**

מגבר הבלם הפועל באמצעות ואקום משתמש בוואקום סעפת המנוע על מנת להגביר את כוח הבלימה. אל תכבה את המנוע בשעת נסיעה, שכן פעולה זו תפסיק את פעולת מגבר בלם הפועל באמצעות ואקום ותפחית את יעילות הבלימה.

הבלמים ימשיכו לפעול גם אם מגבר הבלם הפועל באמצעות ואקום הפסיק את תפקודו לגמרי. במקרה זה יהיה עליך ללחוץ על דוושת הבלם חזק יותר מהרגיל ומרחק הבלימה יגדל.

▽ **תפקוד תגבור עזר של כוח הבלימה במקרה של אבדן ואקום**

לאחר העברת מתג ההתנעה למצב ON וכשהמנוע פועל, תפקוד תגבור עזר של כוח הבלימה פועל אם יש ירידה בביצועי מגבר הבלמים בגלל תגבור ואקום לא מספק.

בעקבות לחיצה על דוושת הבלם כאשר תפקוד תגבור העזר של כוח הבלימה פועל, ייתכן שיישמע צליל פעולה ותורגש רעידה של דוושת הבלם. זו אינה תקלה.

▼ **מגבר בלם אלקטרוני (בדגמים המצוידים במגבר בלם אלקטרוני)**

הרכב מצויד במגבר בלם אלקטרוני, המספק כוח בלימה נוסף. אל תכבה את המנוע בשעת נסיעה, שכן פעולה זו תפסיק את פעולת מגבר הבלם ותפחית את יעילות הבלימה.

הבלמים ימשיכו לפעול גם אם מגבר הבלם הפסיק את תפקודו לגמרי. במקרה זה יהיה עליך ללחוץ על דוושת הבלם חזק יותר מהרגיל, ומרחק הבלימה יגדל.

הערה

כשמבצעים את הפעולות הבאות, עשוי להישמע קול פעולה ממודול הבקרה של מגבל הבלם האלקטרוני. זו אינה תקלה.

- **לוחצים על דוושת הבלם.**
- **פותחים את דלת הנהג.**
- **תפקוד של מערכת EyeSight מתערב בפועל.**
- **מספר דקות לאחר הדממת המנוע.**

▽ **תפקוד תגבור עזר של כוח הבלימה במקרה של אבדן לחץ**

אם אירעה תקלה במערכת הבלמים, כוח הבלימה נשמר באמצעות בקרה של הלחץ ההידרולי של מערכת VDC.

בעקבות לחיצה על דוושת הבלם כאשר תפקוד תגבור העזר של כוח הבלימה פועל, ייתכן שיישמע צליל פעולה ותורגש רעידה של דוושת הבלם.

▼ **מערכת לסיוע בבלימה**

⚠ אזהרה

אין לשגות בביטחון מופרז בשל העובדה שבמכונית מותקנת מערכת לסיוע בבלימה. המערכת אינה מגבירה את ביצועי הבלימה של המכונית מעבר ליכולותיה של מערכת הבלמים עצמה. הקפד לנהוג בזהירות רבה, סע לאט ושמור על מרחק ביטחון.

⚠ זהירות

בבלימת חירום, על מנת להפעיל את המערכת לסיוע בבלימה, לחץ על דוושת הבלם לחיצה חזקה וממושכת.

המערכת לסיוע בבלימה נועדה לסייע לנהג. המערכת מגבירה את כוח הבלימה כשהנהג אינו לוחץ די בחוזקה על דוושת הבלם וכוח הבלימה אינו מספיק.

המערכת לסיוע בבלימה מפיקה את כוח הבלימה בהתאם למהירות בה לוחץ הנהג על דוושת הבלם.

הערה

בעקבות לחיצה חזקה או פתאומית על דוושת הבלם ייתכן שתחוש בתופעות הבאות. אלו תופעות רגילות שמצביעות על פעולה תקינה של המערכת לסיוע בבלימה ואינן מעידות על תקלה.

- **ייתכן שתחוש שלחיצה קלה על דוושת הבלם מעניקה כוח בלימה רב יותר.**
- **ייתכן שתשמע את רעשי פעולת מערכת ה-ABS מכיוון תא המנוע.**

▼ איתות על עצירת חירום

התפקוד של איתות על עצירת חירום מפעיל באופן אוטומטי את מאותתי החירום במרווחים קצרים בעקבות לחיצה פתאומית על דוושת הבלם. ההבהוב המהיר של מאותתי החירום מזהיר את הנהגים שמאחור ומצמצם את סכנת ההתנגשות.

⚠ זהירות

לפעולת האיתות על עצירת חירום ניתנת עדיפות גבוהה מזו של מאותתי הפנייה.

▽ תנאי פעולה

האיתות על עצירת חירום פועל כשמתקיימים כל התנאים הבאים.

- מאותתי החירום אינם פועלים.
- מהירות הנסיעה היא 60 קמ"ש לפחות.
- המערכת קובעת כי מבוצעת עצירת חירום על סמך קצב ההאטה של הרכב בעקבות לחיצה על דוושת הבלם.

▽ ביטול אוטומטי

האיתות על עצירת חירום מבוטל אם:

- מפעילים את מאותתי החירום.
- מרפים מדוושת הבלם.
- המערכת קובעת, על סמך קצב ההאטה של הרכב, כי עצירת החירום הסתיימה.

במרכז שירות מורשה סובארו מטעם היבואן ניתן להפעיל את האיתות על עצירת חירום או לבטל את פעולתו. לפרטים, מומלץ לפנות למרכז שירות מורשה סובארו מטעם היבואן.

■ מחווני אזהרה לבלאי של רפידות בלמי דיסק

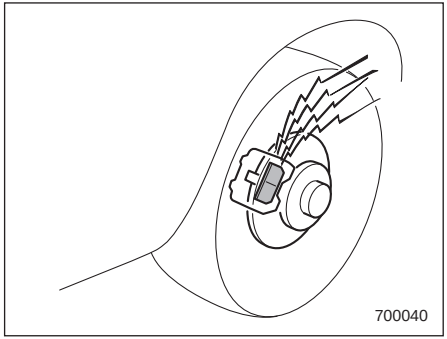

מחווני האזהרה לבלאי של רפידות בלמי הדיסק מספקים התראה קולית כשרפידות הבלמים שחוקות.

אם הנך שומע רעשי חריקה מבלמי הדיסק בזמן הבלימה, גש מיד לבדיקה במוסך. אנו ממליצים לפנות למרכז שירות מורשה סובארו מטעם היבואן.

7-8. מערכת למניעת נעילת הגלגלים (ABS)

⚠ אזהרה

עליך להקפיד תמיד על נהיגה זהירה – ביטחון מופרז המסתמך על הימצאות מערכת ABS במכונית עלול בקלות לגרום לתאונה חמורה.

⚠ זהירות

- **מערכת ABS אינה מקטינה תמיד את מרחק הבלימה. לכן עליך לשמור תמיד על מרחק בטוח מהמכונית שלפניך.**
- **בזמן נהיגה על כבישים משובשים ופגומים, בדרכי חצץ, בדרכים מכוסות קרח או שלג טרי, מרחקי הבלימה עשויים להיות ארוכים יותר ברכב המצויד במערכת ABS מאשר בלעדיה. לכן, בשעת נסיעה במצבים אלו, הקטן את מהירות נסיעתך ושמור על מרחק בטוח מכלי רכב אחרים.**
- **כשמתקינים על הצמיגים שרשרות שלג, מרחקי העצירה עשויים להיות ארוכים יותר בהשוואה לרכב ללא מערכת ABS. האט את מהירות הנסיעה ושמור על מרחק בטוח מהרכב שמלפנים.**
- **כאשר תרגיש כי מערכת ABS פועלת, שמור על לחיצה רצופה על דוושת הבלם. אין "לפמפם" בדוושת הבלימה, כלומר אין ללחוץ ולהרפות שוב ושוב, מאחר ופעולה זו עלולה לבטל את פעולת ה-ABS.**

מערכת ABS מונעת את תופעת נעילת הגלגלים, אשר עלולה להתרחש תוך בלימה פתאומית או תוך בלימה על כביש חלקלק. מערכת זו עוזרת למניעת איבוד יכולת ההיגוי והיציבות הכיוונית הנגרמת עקב נעילת הגלגלים.

בשעת פעולה של מערכת ABS, אתה עשוי לשמוע רעשים או להרגיש רטט קל בדוושת הבלם. זהו מצב נורמלי בעת פעולת מערכת ABS.

ABS אינה פועלת במהירויות נסיעה נמוכות מ-10 קמ"ש.

■ בדיקה עצמית של מערכת ABS

מיד לאחר התנעת המנוע, אתה עשוי לחוש זעזועים קלים בדוושת הבלם ולשמוע את קול הפעולה של מערכת ABS מתא המנוע. תופעות אלה נגרמות על-ידי בדיקה תפקודית אוטומטית של מערכת ה-ABS ואינן מצביעות על מצב חריג.

■ נורית אזהרה למערכת ABS

☜ עיין בנושא "נורית אזהרה למערכת ABS" 172.

7-9. מערכת אלקטרונית לחלוקת כוחות הבלימה (EBD)

מערכת EBD מגדילה ככל האפשר את יעילותם של הבלמים, על-ידי כך שהיא מאפשרת לבלמים האחוריים לספק חלק גדול יותר מכוח הבלימה. היא מתפקדת בהכוונת חלוקת כוח הבלימה לגלגלים האחוריים בתיאום עם תנאי העומס וההאטה של הרכב.

מערכת EBD היא חלק אינטגרלי ממערכת ABS, והיא עושה שימוש בחלק מהרכיבים של מערכת ABS על מנת להשיג חלוקה מיטבית של כוחות הבלימה. במקרה של כשל של רכיב במערכת ABS שמשמש בתפקוד מערכת EBD, גם מערכת EBD מפסיקה לפעול.

כשמערכת EBD פועלת, ייתכן שתשמע רעשי נקישות או תחוש בתנודה חלושה בדוושת הבלם. דבר זה נורמלי ואינו מצביע על תקלה.

■ תקלות במערכת EBD

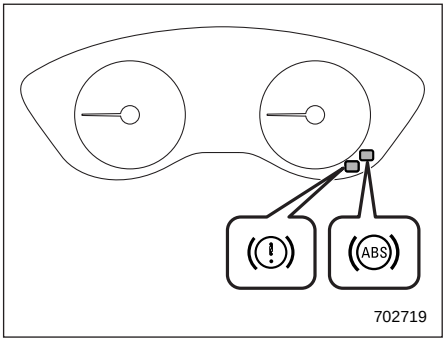

במקרה של תקלה במערכת ה-EBD, היא מפסיקה לפעול ונורית האזהרה של מערכת הבלימה ונורית האזהרה של מערכת ה-ABS נדלקות בו זמנית.

- נורית אזהרה למערכת הבלמים
- נורית אזהרה למערכת ABS

אם שתי נוריות האזהרה ממשיכות להאיר למרות שבלם החנייה שוחרר, ייתכן שהמפלס של נוזל הבלמים נמוך, או שאירעה תקלה במערכת EBD. עצור מיד את הרכב במקום בטוח ופנה למוסך. מומלץ לפנות למרכז שירות מורשה סובארו מטעם היבואן.

⚠ אזהרה

- **מסוכן לנהוג בזמן שנורית האזהרה למערכת הבלמים מאירה. הנורית מציינת כי ייתכן שמערכת הבלמים אינה פועלת כיאות. אם הנורית ממשיכה להאיר, מומלץ לדאוג מיד שהבלמים ייבדקו במרכז שירות מורשה סובארו מטעם היבואן.**
- **אם יש לך ספק כלשהו לגבי תקינות פעולת הבלמים, אל תנהג ברכב. אנו ממליצים שתדאג לגרירת הרכב למוסך הקרוב ביותר לצורך תיקון. מומלץ לפנות למרכז שירות מורשה סובארו מטעם היבואן.**

7-10. מערכת הבקרה הדינמית של הרכב

⚠ אזהרה

עליך להקפיד תמיד על נהיגה זהירה - ביטחון מופרז המסתמך על הימצאות מערכת הבקרה הדינמית של הרכב עלול בקלות לגרום לתאונה חמורה.

⚠ זהירות

- **גם אם רכבך מצויד במערכת בקרה דינמית, יש להרכיב צמיגי חורף בזמן נהיגה על כבישים מכוסים בשלג או בקרח; בנוסף, יש להפחית משמעותית את מהירות הנסיעה. העובדה שבמכונית קיימת מערכת בקרה דינמית אינה מבטיחה שהמכונית תוכל להימנע מתאונה בכל מצב.**
- **הפעלת מערכת הבקרה הדינמית מצביעה על כך שהכביש בו נוסעים הוא בעל משטח חלקלק; מכיוון שהעובדה שהרכב מצויד במערכת בקרה דינמית אינה מהווה ערובה לכך שהשליטה המלאה על הרכב תישמר בכל עת ובכל התנאים, יש לראות את כניסתה לפעולה כסימן לכך שיש להפחית משמעותית את מהירות הרכב.**
- **כאשר מפרקים רכיבים של מערכת המתלים או של מערכת ההיגוי, או סרן מרכב המצויד במערכת הבקרה הדינמית של הרכב, יש לפנות למוסך לבדיקת הרכיבים. מומלץ לפנות למרכז שירות מורשה סובארו מטעם היבואן.**
- **יש לנקוט באמצעי הזהירות הבאים על מנת להבטיח שמערכת הבקרה הדינמית של הרכב פועלת כראוי.**
  - **על כל ארבעת הגלגלים יש להרכיב צמיגים זהים מבחינת הגודל, הסוג והיצרן. יתר על כן, גם על מידת הבלאי של כל ארבעת הצמיגים להיות זהה.**
  - **יש לשמור על לחץ האוויר ברמה הנאותה, כמצוין בתווית המוצמדת לעמוד הדלת בצד הנהג.**
  - **כשמחליפים גלגל נקור, יש להשתמש אך ורק בגלגל החילוף הזמני שצוין. אולם, למרות השימוש בגלגל החילוף הזמני שצוין, היעילות של מערכת הבקרה הדינמית של הרכב יורדת.**
- **אם משתמשים בצמיגים שאינם תואמים, ייתכן שמערכת הבקרה הדינמית לא תפעל כפי שהיא אמורה לפעול.**
- **מערכת הבקרה הדינמית של הרכב מסייעת למנוע החלקה של הרכב ולייצב אותו באמצעות שליטה בבלמים ובהספק המנוע. אין לנתק את מערכת הבקרה הדינמית אלא אם אין שום ברירה אחרת. אם חייבים לנתק את מערכת הבקרה הדינמית יש לנסוע בזהירות רבה, בהתאם לתנאי הדרך ואופי המשטח.**

במקרה של סחרור גלגלים ו/או החלקה על כביש חלקלק ו/או בזמן פנייה ו/או בזמן תמרון התחמקות, מערכת הבקרה הדינמית של הרכב מווסתת את הספק המנוע ואת כוחות הבלימה המתאימים של הגלגלים כדי לשמור על אחיזת הקרקע ועל שליטה כיוונית.

- **פונקציית בקרת אחיזת הקרקע**

פונקציית בקרת אחיזת הקרקע מתוכננת למנוע את סחרור הגלגלים המונעים על כבישים בעלי משטחים חלקלקים, ובכך לסייע בשמירה על אחיזה ויציבות כיוונית. כניסתה לפעולה של פונקציה זו מצוינת על-ידי הבהוב של נורית החיווי של פעולת מערכת הבקרה הדינמית של הרכב.

- **פונקציית ריסון החלקה**

פונקציית ריסון ההחלקה מיועדת לסייע בשמירה על יציבות כיוונית על-ידי ריסון הנטייה של הגלגלים להחליק הצידה בעת פעולת ההיגוי. כניסתה לפעולה של פונקציה זו מצוינת על-ידי הבהוב של

נורית החיווי של פעולת מערכת הבקרה הדינמית של הרכב.

הערה

- **כשמערכת הבקרה הדינמית של הרכב פועלת ייתכן ותחוש בתופעות הבאות - כולן נחשבות לרגילות ואינן מעידות על תקלה.**
  - **ייתכן שיורגש רטט קל של דוושת הבלם.**
  - **ייתכן שתורגש גם רעידה קלה של הרכב או של גלגל ההגה.**
  - **בהתחלת נסיעה מיד לאחר התנעת המנוע, עלול להישמע רעש פעולה קצר מכיוון תא המנוע.**
  - **ייתכן שיורגשו רעידות וזעזועים של דוושת הבלם בתחילת נסיעה, לאחר התנעת המנוע.**
- **במצבים המתוארים להלן, הרכב עלול להיות פחות יציב מכפי שהנהג מרגיש. מערכת הבקרה הדינמית במכונית יכולה להיכנס לפעולה. פעולה זו אינה מורה על תקלה במערכת.**
  - **בכבישים מכוסי חצץ או כבישים מחורצים**
  - **בכבישים בלתי סלולים**
  - **כשהרכב גורר גרור**
  - **כאשר הרכב מצויד בשרשרות שלג או בצמיגי שלג**
- **הפעלת מערכת הבקרה הדינמית של הרכב תגרום לכך שתחושת הפעולה של ההגה תהיה מעט שונה בהשוואה לתנאים רגילים.**
- **חשוב תמיד להפחית את המהירות בעת התקרבות לפנייה, גם אם הרכב מצויד במערכת בקרה דינמית של הרכב.**
- **הקפד לדומם את המנוע לפני החלפת גלגל אחרת, הדבר עלול לפגוע ביכולת המערכת לבקרה דינמית של הרכב לפעול כשורה.**

■ פיקוח על מערכת הבקרה הדינמית של הרכב

עיין בנושא "נורית אזהרה למערכת בקרה דינמית של הרכב/נורית חיווי פעולה למערכת בקרה דינמית של הרכב" עמוד ☜ 177 ובנושא "נורית חיווי ניתוק מערכת בקרה דינמית של הרכב" ☜ 178.

■ הפעלה או ניתוק של מערכת הבקרה הדינמית של הרכב

כדי להפעיל או לנתק את מערכת הבקרה הדינמית של הרכב, היעזר בצג המידע המרכזי. עיין בנושא "הגדרות הרכב" ☜ 208 (בדגמים בעלי צג בגודל 11.6 אינץ') או בנושא "סמלי הגדרת הרכב" ☜ 227 (בדגמים בעלי שני צגים בגודל 7.0 אינץ').

ניתוק זמני של מערכת הבקרה הדינמית של הרכב יכול לאפשר מידה מסוימת של סחרור גלגלים ולסייע במצבים הבאים. נתק את מערכת הבקרה הדינמית של הרכב לפי הצורך:

- זינוק בעלייה בכביש תלול המכוסה בשלג, בחצץ או בעל משטח חלקלק מסיבה אחרת
- חילוץ הרכב כאשר הגלגלים שקעו בבוץ או בשלג עמוק

כשמנתקים את מערכת הבקרה הדינמית של הרכב בזמן שהמנוע פועל, נורית החיווי לניתוק המערכת לבקרה דינמית של הרכב מאירה בלוח המחוונים. מערכת הבקרה הדינמית של הרכב תנותק. כששבים ונוגעים בלחצן Vehicle Dynamics Control (בקרה דינמית של הרכב) כדי לשוב ולהפעיל את מערכת הבקרה הדינמית של הרכב, נורית החיווי לניתוק המערכת לבקרה דינמית של הרכב כבית.

אין לנתק את מערכת הבקרה הדינמית של הרכב אלא במצבים שנמנו לעיל.

⚠ זהירות

מערכת הבקרה הדינמית של הרכב מסייעת למנוע החלקה של הרכב ולייצב אותו באמצעות שליטה בבלמים ובהספק המנוע. אין לנתק את מערכת הבקרה הדינמית אלא אם אין שום ברירה אחרת. אם חייבים לנתק את מערכת הבקרה הדינמית של הרכב, יש לנהוג בזהירות רבה, בהתאם לתנאי הדרך.

הערה

- כשנוגעים בלחצן Vehicle Dynamics Control (בקרה דינמית של הרכב) ומנתקים את מערכת הבקרה הדינמית של הרכב, שבה מערכת הבקרה הדינמית של הרכב ומופעלת באופן אוטומטי בפעם הבאה שבה מעבירים את מערכת ההצתה למצב "OFF" ומתניעים את המנוע.
- כשנוגעים בלחצן Vehicle Dynamics Control (בקרה דינמית של הרכב) ומנתקים את מערכת הבקרה הדינמית של הרכב, מקבילים ביצועי הניהוג של הרכב לאלה של רכב שאינו מצויד במערכת בקרה דינמית. מותר לנתק את מערכת הבקרה הדינמית של המכונית אך ורק כשהדבר הכרחי.
- גם כאשר מערכת הבקרה הדינמית של הרכב מנותקת, רכיבים של מערכת בקרת הבלמים עשויים עדיין לפעול. כאשר מערכת בקרת הבלמים מופעלת, נורית החיווי לפעולת מערכת הבקרה הדינמית של הרכב מאירה.

7-11. X-MODE

⚠ אזהרה

- נהג תמיד בזהירות הרבה ביותר – ביטחון מופרז בשל העובדה שאתה נוהג ברכב המצויד במערכת X-MODE עלול להוביל לתאונה קשה.
- נהג תמיד בזהירות הרבה ביותר – ביטחון מופרז בשל העובדה שאתה נוהג במכונית המצוידת בבקרת נסיעה במורד עלול להוביל לתאונה קשה. היזהר במיוחד, ובמידת הצורך לחץ על דוושת הבלם, בנסיעה במורד מדרון תלול, בכביש שמכוסה בשכבה של קרח, או בדרך בוצית או חולית. אם לא מבקרים היטב את מהירות הנסיעה התוצאה עלולה להיות אובדן שליטה ותאונה קשה.

⚠ זהירות

- גם אם רכבך מצויד במערכת X-MODE, יש להרכיב צמיגי שלג או שרשרות בזמן נהיגה על כבישים מכוסים בשלג או בקרח; בנוסף, יש להפחית משמעותית את מהירות הנסיעה. עצם העובדה שהרכב מצויד במערכת X-MODE, אינה מבטיחה שהרכב יוכל להימנע מתאונה בכל מצב.
- הפעל את מערכת X-MODE כשאתה נתקל במשטחים חלקלקים מאוד במהירות נמוכה. אולם, עצם העובדה שהרכב מצויד במערכת X-MODE אינה מהווה ערובה לכך שהשליטה המלאה על הרכב תישמר בכל עת ובכל התנאים. כשמערכת X-MODE מופעלת, יש להאט את מהירות הנסיעה במידה משמעותית.
- כאשר מפרקים מהרכב רכיבים של מערכת המתלים או של מערכת ההיגוי, או סרן, יש לפנות למוסך לבדיקת הרכיבים. אנו ממליצים לבצע את הבדיקה במרכז שירות מורשה סובארו מטעם היבואן.
- יש לנקוט באמצעי הזהירות הבאים על מנת להבטיח שפעולתה של מערכת X-MODE תקינה:
  - על כל ארבעת הגלגלים יש להרכיב צמיגים זהים מבחינת הגודל, הסוג והיצרן. יתר על כן, גם על מידת הבלאי של כל ארבעת הצמיגים להיות זהה.
  - יש לשמור על לחץ האוויר ברמה הנאותה, כמצוין בתווית המוצמדת לעמוד הדלת של הרכב.

– החלף גלגל נקור רק בגלגל החילוף הזמני המיוחד של הרכב. במהלך הנהיגה, יש לקחת בחשבון שהיעילות של מערכת X-MODE נפגעת כשברכב מותקן גלגל חילוף זמני.

- **אם התפקוד של בקרת הנסיעה במורד פעל ברציפות במשך פרק זמן ארוך, ייתכן שהטמפרטורה של בלמי הדיסק עלתה וכתוצאה מכך יושבת התפקוד של בקרת הנסיעה במורד באופן זמני. במקרה זה תכבה נורית החיווי של בקרת הנסיעה במורד. כשנורית החיווי של בקרת הנסיעה במורד כבית, התפקוד של בקרת הנסיעה במורד מושבת.**

X-MODE היא מערכת בקרה משולבת של המנוע, ההנעה בכל הגלגלים (AWD), הבקרה הדינמית של הרכב ומערכות נוספות, לנהיגה בדרכים בעלות תנאים גרועים. בעזרת מערכת X-MODE אפשר לנהוג בצורה נוחה יותר בדרכים חלקלקות, במעלה ובמורד.

מערכת X-MODE כוללת את התפקודים הבאים:

- **תפקוד של בקרת נסיעה במורד:**

בעזרת התפקוד של בקרת הנסיעה במורד אפשר להפעיל את הרכב תוך שמירה על מהירות נסיעה קבועה במורד. אם מהירות הנסיעה נוטה לעלות, המערכת לבקרת הבלימה תופעל כדי לתקן את מהירות הנסיעה.

- **בקרת יכולת ניהוגית:**

תפקוד זה מגביר את יכולת הטיפוס במעלה והיכולת הניהוגית, וכן מסייע בהאצה חלקה ובטיפול במומנט להפעלה קלה יותר של גלגל ההגה.

■ הפעלה/ניתוק של מערכת X-MODE

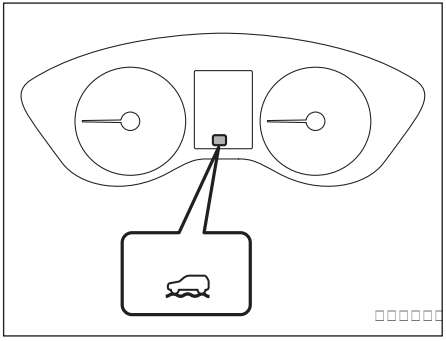

חיווי X-MODE (בדגמים עם מצב אחד)

1) מחוון מצב-X

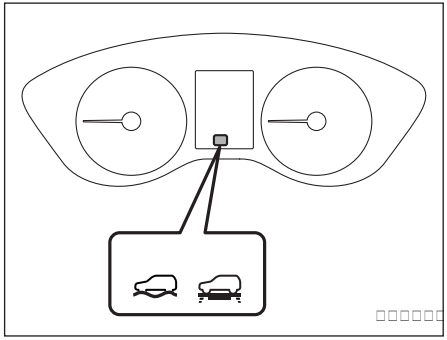

חיווי X-MODE (בדגמים עם שני מצבים)

1) חיווי מצב DEEP SNOW/MUD
2) חיווי מצב SNOW/DIRT

כדי להפעיל או לנתק את מערכת X-MODE, היעזר בצג המידע המרכזי. עיין בנושא "הגדרות הרכב" ☜ 208 (בדגמים בעלי צג בגודל 11.6 אינץ') או בנושא "סמלי הגדרת הרכב" ☜ 227 (בדגמים בעלי שני צגים בגודל 7.0 אינץ').

הערה

- **בנסיעה במהירות של 20 קמ"ש ומעלה, גם אם מנסים להפעיל את מערכת X-MODE, מערכת X-MODE אינה מופעלת. במקרה זה מושמעים שני צלילים.**
- **כש-X-MODE פעיל, אם מהירות הנסיעה מגיעה ל-40 קמ"ש או יותר, מושמע צליל בודד והפעולה של X-MODE מבוטלת.**

- כשהמנוע פועל, אם מתקיים אחד מהתנאים הבאים, מערכת X-MODE מנותקת: במקרה זה, לא ניתן להפעיל את מערכת X-MODE.
  - נורית חיווי תקלה "בדוק מנוע" (Check Engine) מאירה.
  - נורית אזהרת טמפרטורת שמן תיבת ההילוכים האוטומטית (AT OIL TEMP) מהבהבת.
  - נורית האזהרה של מערכת ABS מאירה.
  - נורית האזהרה של מערכת הבקרה הדינמית של הרכב מאירה.
- כשמערכת X-MODE פעילה, פעולתה של מערכת Auto Start Stop נפסקת.
- אם מתעורר חשש להתחממות יתר של המנוע עקב עליית הטמפרטורה של נוזל הקירור של המנוע, ייתכן שלא ניתן יהיה להפעיל את מערכת X-MODE. גם אם מערכת X-MODE הופעלה, אם טמפרטורת נוזל הקירור של המנוע עולה, מערכת X-MODE תנותק. במקרה זה, מצב SI-DRIVE מוחלף במצב החכם (I).

בדגמים עם שני מצבים:

- מצב SNOW/DIRT מתאים לנהיגה בדרכים שמכוסות בשכבה של שלג, שבהן נקודות המגע בין הצמיגים לפני השטח של הדרך גלויות, או לנהיגה בדרכים שאינן סלולות.
- מצב D.SNOW/MUD מתאים לנהיגה בדרכים שמכוסות בשכבה עמוקה של שלג, שבהן נקודות המגע בין הצמיגים לפני השטח של הדרך אינן גלויות, או לנהיגה בדרכים בוציות.
- מצב SI-DRIVE לא יושפע אפילו אם לוחצים על מתג SI-DRIVE כאשר X-MODE פעיל. במקרה זה מושמעים שני צלילים.

■ תפקוד בקרת נסיעה במורד

התפקוד של בקרת נסיעה במורד נמצא במצב המתנה כאשר מופעל X-MODE ומהירות הנסיעה נמוכה מכ-20 קמ"ש.

התפקוד יכנס לפעולה כשמהירות הנסיעה נמוכה מכ-20 קמ"ש ושיעור הלחיצה על דוושת ההאצה קטן מ-10% לערך.

פעולת התפקוד נפסקת כשמהירות הנסיעה גבוהה מכ-20 קמ"ש ולוחצים על דוושת ההאצה.

⚠ זהירות

כוח הבלימה של התפקוד לבקרת נסיעה במורד עלול שלא להספיק כשנדרשת בלימה חזקה (למשל: כשגוררים גרור).

הערה

- גם כשהתפקוד לבקרת נסיעה במורד פועל, אפשר לשנות את מהירות הנסיעה בלחיצה על דוושת הבלם או על דוושת ההאצה.
- כשהתפקוד לבקרת נסיעה במורד בולם את הרכב, נורית האזהרה של בקרת הנסיעה במורד מהבהבת.
- פעולתו של התפקוד לבקרת נסיעה במורד אינה תלויה בשיפוע הדרך.
- התופעות הבאות מתלוות לפעולה תקינה של התפקוד לבקרת נסיעה במורד ואין לראות בהן סימן לתקלה.
  - צליל הפעולה נשמע לפרק זמן קצר מתא המנוע כשהתפקוד לבקרת נסיעה במורד פועל.
  - כשהתפקוד לבקרת נסיעה במורד פועל, התחושה בלחיצה על דוושת הבלם שונה מהרגיל (למשל: צריך להפעיל כוח רב יותר כדי ללחוץ על דוושת הבלם.

▼ נורית חיווי של בקרת נסיעה במורד

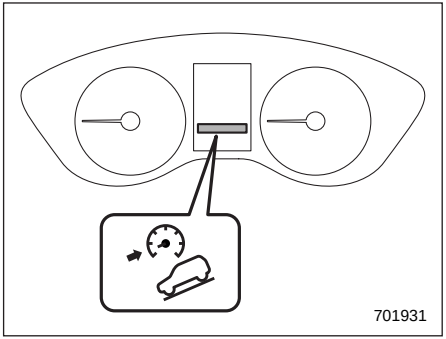

נורית החיווי מאירה כשהתפקוד של בקרת הנסיעה במורד נמצא במצב המתנה. היא מהבהבת כשבקרת הנסיעה במורד פועלת. היא כבית כשהתפקוד לבקרת נסיעה במורד מנותק. לאחר שהתפקוד עובר ממצב פעולה למצב לא-פעיל, הנורית כבית כשמהירות הנסיעה עולה על כ-30 קמ"ש.

7-12. מערכת לניטור לחץ האוויר בצמיגים (TPMS) (אם קיימת)

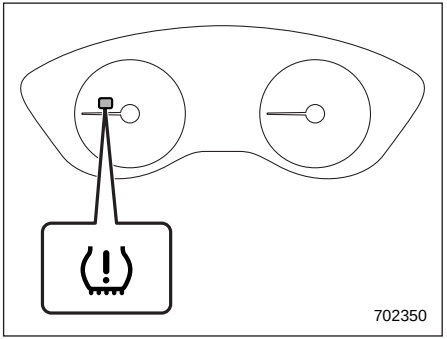

נורית אזהרת לחץ אוויר נמוך בצמיגים

מערכת ניטור לחץ אוויר בצמיגים מעניקה לנהג הודעת אזהרה, באמצעות אות שנשלח מחיישן שמותקן בכל גלגל, כאשר לחץ האוויר בגלגל נמוך מאוד ביחס למצב TPMS שנקבע. עיין בנושא "נורית אזהרת לחץ אוויר נמוך בצמיגים" ☜ 170.

מערכת ניטור לחץ אוויר בצמיגים פועלת רק כשמהירות הנסיעה עולה על 40 קמ"ש. בנוסף, ייתכן שהמערכת לא תגיב באופן מידי במקרה של ירידה פתאומית בלחץ האוויר (לדוגמה, במקרה של פיצוץ בצמיג כתוצאה מפגיעה בחפץ חד).

⚠ אזהרה

- **אם נורית אזהרת לחץ אוויר נמוך בצמיגים מאירה בזמן הנסיעה, הימנע מבלימה פתאומית. פעל כמוסבר להלן. אחרת עלולה להיגרם תאונה הכוללת נזק חמור לרכב ופציעה חמורה.**

(1) המשך בנהיגה הישר לפנים, תוך האטה הדרגתית של מהירות הנסיעה.

(2) עצור בזהירות במקום בטוח בצד הדרך.

(3) בדוק את לחץ האוויר בכל ארבעת הצמיגים בהתאם לערך לחץ הניפוח הקר המופיע על-גבי מדבקת לחצי הצמיגים המותקנת על עמוד הדלת, בצד הנהג.

כל נהיגה, אפילו למרחק קצר, מחממת את הצמיגים ומעלה עקב כך את לחצי האוויר בצמיגים. אפשר לצמיגים להתקרר באופן מוחלט לפני כוונון לחץ האוויר לערכים הנקובים בתווית לחצי האוויר בגלגלים. עיין בנושא "צמיגים וגלגלים" **☜ 478****. מערכת ניטור לחץ אוויר בצמיגים אינה פועלת כשהרכב במצב נייח. לאחר כוונון לחץ הניפוח לערך הנקוב, האץ את הרכב למהירות של 40 קמ"ש**

לפחות כדי שמערכת TPMS תבדוק שוב את לחץ האוויר בצמיגים. אם לחצי האוויר בצמיגים הם כעת מעל לסף תת-ניפוח חמור, נורית אזהרת לחץ אוויר בצמיגים אמורה לכבות כעבור מספר דקות.

אם הנורית ממשיכה להאיר בזמן הנהיגה גם לאחר שמתקנים את לחץ הניפוח, ייתכן שנגרם לצמיג נזק משמעותי והוא מאבד אוויר בקצב מהיר. במקרה של נקר בצמיג עליך להחליף את הגלגל בגלגל החלופי בהקדם האפשרי.

- אם מתקינים גלגל חילוף או מחליפים חישוק מבלי להעביר את חיישן/משדר לחץ אוויר המקורי, נורית אזהרת לחץ אוויר נמוך בצמיגים תאיר באופן קבוע לאחר שהבהבה במשך דקה אחת בקירוב. הדבר מציין שמערכת TPMS אינה יכולה לנטר את כל ארבעת הגלגלים המותקנים ברכב. מומלץ לפנות בהקדם האפשרי למוסך להחלפת צמיג וחיישן ו/או אתחול של המערכת. מומלץ לפנות למרכז שירות מורשה סובארו מטעם היבואן.
- כאשר מתקנים צמיג באמצעות חומר אטום נוזלי, ייתכן שהשסתום והמשדר של התראת לחץ האוויר לא יפעלו כהלכה. אם נעשה שימוש בחומר אטום נוזלי, מומלץ לפנות בהקדם האפשרי למרכז שירות מורשה סובארו מטעם היבואן או למוסך מוסמך אחר. הקפד לוודא שהשסתום והמשדר של התראת לחץ האוויר מוחלפים בעת החלפת הצמיג. ניתן להשתמש שוב בגלגל אם לא נגרם לו נזק וכי שאריות חומר האיטום נוקו כהלכה. אם הנורית מאירה באופן קבוע לאחר שהבהבה במשך דקה אחת בקירוב, מומלץ לפנות מיד למוסך לבדיקת המערכת. מומלץ לפנות למרכז שירות מורשה סובארו מטעם היבואן.

⚠ זהירות

אין להניח לוח מתכתי או חפצים מתכתיים כלשהם מתחת למושב הנהג. הדבר עלול לפגוע בקליטת האותות המגיעים מחיישני לחץ האוויר, ומערכת ניטור לחץ אוויר בצמיגים לא תפעל כראוי.

■ מסך TPMS

306521

במסך מצוין לחץ האוויר בכל אחד מהצמיגים. עיין בנושא "מסכים בסיסיים" ☜ 193.

■ הגדרת מצב מערכת TPMS

לפני תחילת נסיעה ברכבך, ודא שמערכת TPMS מכוונת למצב המתאים ביותר, בהתאם לתנאי ההעמסה של הרכב.

הגדר את המצב בתנאים הבאים:

- כשהרכב במצב של עצירה מוחלטת
- כשמערכת ההצתה במצב ON

אפשר להגדיר במערכת TPMS אחד מבין שלושה מצבים.

מצב Normal (רגיל)	
מצב של רכב עמוס	
מצב גרירה	

▼ בחירת מצב מערכת TPMS

▽ בדגמים עם צג בגודל 11.6 אינץ'

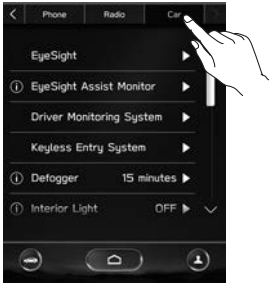

306678

1. גע בסמל (בית).
2. ← (Settings - הגדרות)
3. ← Car (רכב)
4. ← TPMS Mode Setting (הגדרת מצב מערכת TPMS)
5. בחר מצב TPMS.

▽ בדגמים עם שני צגים בגודל 7.0 אינץ'

306685

1. לחץ על הלחצן (בית).
2. גע בלחצן (Car Settings - הגדרות הרכב).
3. ← TPMS Mode Setting (הגדרת מצב מערכת TPMS)
4. בחר מצב TPMS.

7-13. חניית הרכב

⚠ אזהרה

- אסור בהחלט להשאיר ילדים או בעלי חיים ללא השגחה ברכב. הם עלולים לפגוע בעצמם או באחרים בטעות בגלל הפעלה מקרית של המכונית. כמו כן, במזג אוויר חם או בימי שמש עלולה הטמפרטורה ברכב סגור לעלות במהירות עד כדי פגיעה חמורה או מוות.
- אף פעם אל תחנה את רכבך מעל עצמים דליקים כגון דשא יבש, ניירות או סמרטוטים, מכיוון שהם עלולים להתלקח בקלות אם הם מגיעים לקרבת המנוע או חלקים לוהטים של מערכת הפליטה.
- הקפד לדומם את המנוע אם בכוונתך לנמנם ברכב. אם גזי פליטה של המנוע ייכנסו לתא הנוסעים, עלולים היושבים ברכב למות מהרעלת גז פחמן חד-חמצני (CO) הנמצא בגזי הפליטה.

■ בלם חנייה חשמלי

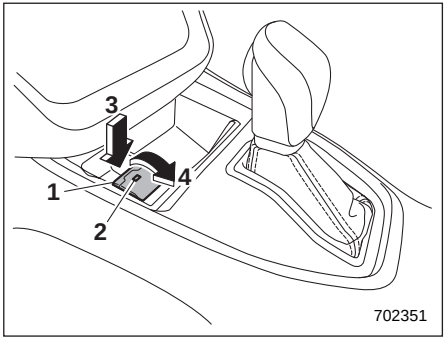

1) מתג בלם החנייה החשמלי
2) נורית חיווי
3) שחרור של בלם החנייה החשמלי
4) הפעלה של בלם החנייה החשמלי

⚠ אזהרה

- **לפני שיוצאים מהרכב יש להקפיד ולדומם את המנוע. אחרת, ייתכן שבלם החנייה ישוחרר והתוצאה עלולה להיות תאונה.**
- **אם נורית האזהרה של מערכת הבלמים מאירה, ייתכן שאירעה תקלה במערכת של בלם החנייה החשמלי. עצור מיד את הרכב במקום בטוח והצב סדים מאחורי הגלגלים כדי למנוע תזוזה של הרכב. מומלץ לפנות למרכז שירות מורשה סובארו מטעם היבואן.**
- **אם משתמשים בבלם החנייה החשמלי בתנאים הבאים, נורית החיווי של בלם החנייה החשמלי עשויה להבהב.**
  - **הבלמים התחממו התחממות יתר**
  - **הרכב במדרון תלול**

  במקרים אלה, הרכב עלול להתחיל לנוע והתוצאה עלולה להיות תאונה. הקפד להשתמש בסדי גלגלים.

⚠ זהירות

- **אם לא ניתן להפעיל את בלם החנייה החשמלי בשל תקלה, מומלץ לפנות מיד לבדיקה במרכז שירות מורשה סובארו מטעם היבואן. אם חייבים להחנות את הרכב בתנאים אלה, פעל כמוסבר להלן.**
  - **עצור את הרכב במקום שטוח ומפולס.**
  - **העבר את ידית בורר ההילוכים למצב P. אם לא ניתן להעביר את ידית בורר ההילוכים למצב P, צריך לשחרר את הנעילה של ידית בורר ההילוכים. עיין בנושא "מנגנון נעילת ידית בורר ההילוכים"** ☞ 315.
  - **השתמש בסדי גלגלים לפני ואחרי הגלגלים על מנת למנוע את תזוזת הרכב.**
- **אסור בהחלט לנהוג כשבלם החנייה מופעל. הדבר עלול לגרום לשחיקה מיותרת של רפידות הבלמים. לפני תחילת הנסיעה, הקפד לוודא שבלם החנייה שוחרר ושנורית האזהרה של מערכת הבלמים כבתה.**
- **כוח הבלימה של בלם החנייה החשמלי עלול שלא להספיק כשנדרשת בלימה חזקה (למשל: כשגוררים גרור וחונים במדרון תלול).**

הרכב מצויד בבלם חנייה חשמלי. ניתן להפעיל את בלם החנייה ולשחרר אותו בעזרת המתג של בלם החנייה.

להפעלה: לחץ על דוושת הבלם ומשוך את המתג של בלם החנייה האלקטרוני כלפי מעלה.

לשחרור: לחץ בחוזקה על המתג של בלם החנייה החשמלי כשמערכת ההצתה במצב ON ותוך כדי לחיצה על דוושת הבלם.

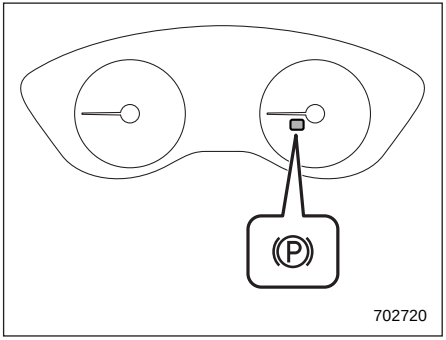

נורית חיווי לבלם חנייה חשמלי

כשבלם החנייה החשמלי מופעל ומערכת ההצתה במצב "ON", מאירות נוריות החיווי הבאות:

- נורית חיווי במתג בלם החניה החשמלי
- נורית החיווי של בלם החנייה החשמלי בלוח המחוונים (לפרטים, עיין בנושא "נורית החיווי של בלם החנייה החשמלי" ☜ 174).

הערה

- **גם אם לוחצים על המתג של בלם החנייה החשמלי, בלם החנייה לא ישוחרר בתנאים הבאים:**
  - **כשמערכת ההצתה במצב ACC או OFF.**
  - **דוושת הבלם לא לחוצה.**
- **המערכת של בלם החנייה החשמלי מפעילה את בלם החנייה באמצעות מנועים חשמליים. לפיכך, כשמפעילים את בלם החנייה או משחררים אותו, ניתן לשמוע את קולות הפעולה של המנועים החשמליים. ודא שנשמעים קולות הפעולה של המנועים החשמליים כשמפעילים את בלם החנייה או משחררים אותו.**
- **במקרה של תקלה במערכת של בלם החנייה החשמלי, או אם הפעולה של בלם החנייה החשמלי מושבתת באופן זמני, בעקבות הפעלת המתג של בלם החשמלי מושמע צליל ונורית החיווי של בלם החנייה החשמלי מהבהבת.**
- **אם לא ניתן לשחרר את בלם החנייה החשמלי, למשל בגלל שאירעה תקלה במערכת, פנה למוסך כדי שבלם החנייה ישוחרר. מומלץ לפנות למרכז שירות מורשה סובארו מטעם היבואן.**
- **אם מפסיקים להפעיל את המתג של בלם החנייה החשמלי באמצע מהלכו, או אם מפעילים אותו בקצב איטי מדי, ייתכן שהמערכת תגלה שגיאה ונורית האזהרה של מערכת הבלמים תאיר. אולם, אם נורית האזהרה כבית לאחר שמפעילים את המתג, הדבר אינו מעיד על תקלה.**
- **אם לא משתמשים במתג של בלם החנייה החשמלי במשך פרק זמן ארוך, ייתכן שבלם החנייה החשמלי יופעל באופן אוטומטי לאחר שמעבירים את מערכת ההצתה למצב OFF/. המטרה היא לבדוק את תקינות הפעולה של בלם החנייה החשמלי והדבר אינו מעיד על תקלה.**
- **אם אירעה תקלה במתג של בלם החנייה החשמלי ולא ניתן לשחרר את בלם החנייה החשמלי, עיין בהוראות שמופיעות בנושא "תפקוד של שחרור אוטומטי בלחיצה על דוושת ההאצה" ☜ 478.**
- **מספר דקות לאחר שמפעילים את בלם החנייה החשמלי ונדלקו נורית החיווי של בלם החנייה החשמלי ונורית החיווי המותקנת במתג של בלם החנייה החשמלי, עשוי להישמע צליל קצר שמאשר כי המערכת הופעלה היטב. צליל זה שונה מהצליל שמושמע בהפעלה ובשחרור.**

  זה יכול לקרות:

  – כשהבלמים חמים מאוד.

  – אם הרכב חונה במדרון תלול.

  – אם בלם החנייה החשמלי הופעל לאחר שמערכת ההצתה הועברה למצב OFF.

  זהו צליל פעולה תקין בתנאים אלה.
- **בזמן שבלם החנייה החשמלי מופעל, מערכת Auto Start Stop מנותקת.**

- **אם מפעילים את המתג של בלם החנייה החשמלי בזמן שמערכת Auto Start Stop דוממה את המנוע, מערכת Auto Start Stop מנותקת. בלם החנייה החשמלי יופעל לאחר שהמנוע יותנע מחדש. כשנורית החיווי של בלם החנייה החשמלי מאירה, הרפה מדוושת הבלם.**
- **לאחר שמתניעים את המנוע, או לאחר שמערכת Auto Start Stop מתניעה את המנוע מחדש, אם מפעילים את המתג של בלם החנייה החשמלי, נורית החיווי של בלם החנייה החשמלי מהבהבת באופן זמני. אם הנורית כבית לאחר שבלם החנייה החשמלי שוחרר, זו אינה תקלה.**

▼ תפקוד של שחרור אוטומטי בלחיצה על דוושת ההאצה

המערכת של בלם החנייה החשמלי מצוידת בתפקוד של שחרור אוטומטי. בלם החנייה החשמלי משוחרר באופן אוטומטי כשלוחצים על דוושת ההאצה. התפקוד של השחרור האוטומטי אינו פועל בתנאים הבאים:

- כשאחת הדלתות (מלבד הדלת האחורית המתרוממת) פתוחה.
- כשהנהג אינו חוגר את חגורת הבטיחות.

אם בלם החנייה שוחרר באופן אוטומטי, נורית החיווי של בלם החנייה החשמלי ונורית החיווי הקבועה במתג של בלם החנייה כבות.

הערה

גם אם בלם החנייה הופעל, בלם החנייה עשוי להשתחרר באופן אוטומטי כשלוחצים על דוושת ההאצה.

▼ תפקוד להחזקה אוטומטית של הרכב

התפקוד להחזקה אוטומטית של הרכב מחזיק את הרכב באופן אוטומטי במצב נייח גם לאחר שמרפים מדוושת הבלם לאחר שהרכב עצר עצירה מוחלטת, למשל ברמזור.

⚠ אזהרה

- **אין להשתמש בתפקוד להחזקה אוטומטית של הרכב במדרון תלול או בדרך חלקלקה. הרכב עלול לנוע גם אם משתמשים בתפקוד להחזקה אוטומטית של הרכב, והתוצאה עלולה להיות תאונה ופציעה קשה.**
- **אין להשתמש בתפקוד להחזקה אוטומטית של הרכב כדי להחנות את הרכב. הרכב עלול לנוע באופן פתאומי, והתוצאה עלולה להיות תאונה ופציעה קשה. הקפד להעביר את ידית בורר ההילוכים למצב P ולהפעיל את בלם החנייה החשמלי במצבים הבאים.**
  - **כשעומדים להחנות את הרכב.**
  - **כשנוסעים נכנסים לרכב או יוצאים ממנו.**
  - **כשמכניסים לרכב מטען או מוציאים ממנו מטען.**
- **כשמשתמשים בתפקוד להחזקה אוטומטית של הרכב, אין להרפות מדוושת הבלם לפני שנורית החיווי לפעולה של התפקוד להחזקה אוטומטית של הרכב נדלקת. הרכב עלול לנוע באופן פתאומי, והתוצאה עלולה להיות תאונה ופציעה קשה.**
- **במקרים הבאים יש להפסיק את הפעולה של התפקוד להחזקה אוטומטית של הרכב. אחרת, הרכב עלול לנוע באופן פתאומי, והתוצאה עלולה להיות תאונה ופציעה קשה.**
  - **כשמכניסים את הרכב למתקן אוטומטי לשטיפת מכוניות**
  - **כשגוררים את הרכב**

⚠ זהירות

- **כשעוצרים במדרון תלול והתפקוד להחזקה אוטומטית של הרכב פעיל, ייתכן שבלם החנייה החשמלי יופעל באופן אוטומטי. לאחר מכן, נורית החיווי של בלם החנייה החשמלי תהבהב. במקרה זה, לחץ על דוושת הבלם והחזק אותה במצב לחוץ. אחרת, הרכב עלול לנוע.**

- **כשגוררים את הרכב, יש לנתק את התפקוד להחזקה אוטומטית של הרכב.**

הערה

כשעוצרים במדרון, מומלץ להפעיל את התפקוד להחזקה אוטומטית של הרכב. אם התפקוד להחזקה אוטומטית של הרכב מנותק, הרכב עלול להידרדר לאחור כשמתחילים בנסיעה.

▽ כדי להפעיל את התפקוד להחזקה אוטומטית של הרכב או להפסיק את פעולתו

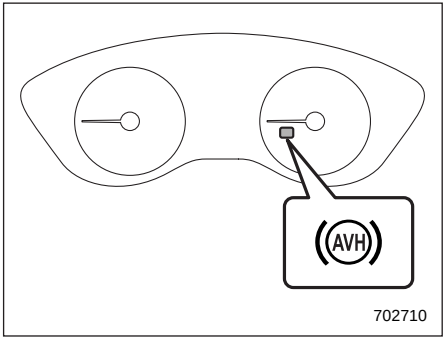

נורית חיווי החזקת רכב אוטומטית

כדי להפעיל או לנתק את תפקוד ההחזקה האוטומטית של הרכב, היעזר בצג המידע המרכזי. עיין בנושא "הגדרות הרכב" ☜ 208 (בדגמים בעלי צג בגודל 11.6 אינץ') או בנושא "סמלי הגדרת הרכב" ☜ 227 (בדגמים בעלי שני צגים בגודל 7.0 אינץ').

כשהתפקוד להחזקה אוטומטית של הרכב מופעל, נורית החיווי להחזקה אוטומטית של הרכב מאירה.

הערה

- **אם אירעה תקלה במערכת של בלם החנייה החשמלי בזמן שהתפקוד להחזקה אוטומטית של הרכב, יושמע צליל, נורית החיווי להחזקה אוטומטית של הרכב תכבה ונורית האזהרה של מערכת הבלמים תאיר.**
- **בכל פעם שמתניעים את המנוע, התפקוד להחזקה אוטומטית של הרכב נקבע במצב מנותק.**

▽ כדי להפעיל את התפקוד להחזקה אוטומטית של הרכב

עצור את הרכב בלחיצה על דוושת הבלם כשכל התנאים הבאים מתקיימים. התפקוד להחזקה אוטומטית של הרכב יופעל.

- דלת הנהג סגורה.
- הנהג חוגר את חגורת הבטיחות.
- ידית בורר ההילוכים אינה במצב P.

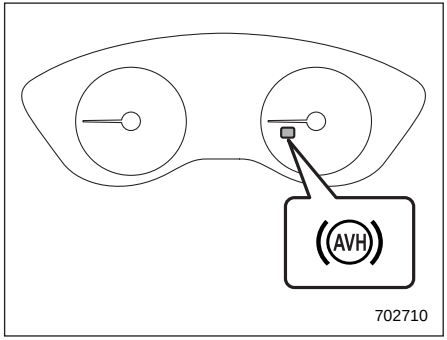

נורית חיווי החזקת רכב אוטומטית

כשהתפקוד להחזקה אוטומטית של הרכב מחזיק את הרכב במצב נייח, נורית החיווי לפעולה של התפקוד להחזקה אוטומטית של הרכב תהבהב.

▽ כדי לשחרר את ההחזקה האוטומטית של הרכב

כדי שההחזקה האוטומטית של הרכב תשוחרר, בצע אחת מהפעולות הבאות.

- לחץ על דוושת ההאצה.
- לחץ על דוושת הבלם לחיצה נוספת.
- הפעל את בלם החנייה החשמלי.
- העבר את ידית בורר ההילוכים למצב P תוך כדי לחיצה על דוושת הבלם.

כשהתפקוד להחזקה אוטומטית של הרכב משוחרר, נורית החיווי להחזקה אוטומטית של הרכב מפסיקה להבהב ומתחילה להאיר באופן קבוע.

אם מתקיים אחד מהתנאים הבאים, ההחזקה האוטומטית של הרכב משוחררת באופן אוטומטי ובלם החנייה החשמלי מופעל באופן אוטומטי.

- התפקוד להחזקה אוטומטית של הרכב פעל במשך 10 דקות.
- הנהג אינו חוגר את חגורת הבטיחות.
- כשמעבירים את מערכת ההצתה למצב OFF.
- הרכב עצר במדרון תלול.
- אירעה תקלה בתפקוד להחזקה אוטומטית של הרכב.

במקרים אלה, נורית התפקוד להחזקה אוטומטית של הרכב כבית ונורית החיווי של בלם החנייה החשמלי מאירה.

▽ **עצות**

- אם בלם החנייה החשמלי הופעל באופן אוטומטי כשהתפקוד להחזקה אוטומטית של הרכב מחזיק את הרכב באופן אוטומטי, עליך לבצע אחת מהפעולות הבאות כדי לשחרר את בלם החנייה החשמלי לפני שתתחיל בנסיעה. הקפד לוודא שנורית החיווי של בלם החנייה החשמלי תכבה.
  - לוחצים על דוושת ההאצה בזמן שחוגרים את חגורת הבטיחות של הנהג וכל הדלתות סגורות.
  - לוחצים על המתג של בלם החנייה החשמלי תוך כדי לחיצה על דוושת הבלם.
- בתנאים מסוימים, ובכלל זה תקלה בהחזקה האוטומטית של הרכב, מושמע צליל התראה והודעת אזהרה מופיעה בצג שבלוח המחוונים (LCD צבעוני). יש להקפיד ולפעול כמתחייב מכל הודעות האזהרה.
- במדרון תלול, התפקוד להחזקה אוטומטית של הרכב אינו יכול להחזיק את הרכב במצב נייח. במקרה זה, לחץ על דוושת הבלם והחזק אותה במצב לחוץ.
- כשעוצרים במדרון תלול והתפקוד להחזקה אוטומטית של הרכב פעיל, ייתכן שבלם החנייה החשמלי יופעל באופן אוטומטי לאחר שהרכב עצר, ונורית החיווי של בלם החנייה החשמלי עשויה להבהב. במקרה זה, לחץ על דוושת הבלם והחזק אותה במצב לחוץ. אחרת, הרכב עלול לנוע. כשיוצאים מהרכב, עצור את הרכב על משטח ישר, ולאחר מכן הפעל את בלם החנייה החשמלי.
- אם נורית החיווי לפעולה של התפקוד להחזקה אוטומטית של הרכב אינה מאירה גם לאחר שנוגעים במתג התפקוד להחזקה אוטומטית של הרכב בזמן שתנאי הפעולה מתקיימים, ייתכן שאירעה תקלה בתפקוד. מומלץ לפנות לבדיקה במרכז שירות מורשה סובארו מטעם היבואן.
- ייתכן שיישמע צליל כשהתפקוד להחזקה אוטומטית של הרכב מחזיק את הרכב במצב נייח. זו תופעה רגילה שאינה מעידה על תקלה.
- כשלוחצים על דוושת ההאצה כדי לשחרר את התפקוד להחזקה אוטומטית של הרכב, ייתכן שיושמע צליל פעולה או יורגשו רעידות, או שדוושת הבלם תשוב לאט למצבה הרגיל. זו אינה תקלה.
- כשהתפקוד להחזקה אוטומטית של הרכב מחזיק את הרכב במצב נייח, ייתכן שיידרש כוח רב יותר כדי ללחוץ על דוושת הבלם. זוהי תופעה טבעית ואינה מצביעה על תקלה.
- כשמשתמשים בתפקוד להחזקה אוטומטית של הרכב, יש ללחוץ לחיצה איתנה על דוושת הבלם. אחרת, התפקוד להחזקה אוטומטית של הרכב עלול שלא לפעול.

▼ בלם חירום

⚠ זהירות

מותר להשתמש בבלם החירום אך ורק במקרה חירום. בעקבות שימוש יתר בבלם החירום יישחקו רכיבי הבלמים במהירות, או שפעולת הבלמים לא תהיה מספיק יעילה עקב התחממות יתר של הבלמים.

הערה

- **כשמשתמשים בבלם החירום, נורית החיווי של בלם החנייה החשמלי ונורית החיווי הקבועה במתג של בלם החנייה החשמלי מאירות ומושמע צליל.**
- **כשמשתמשים בבלם החירום, ייתכן שיישמעו קולות מתא המנוע. זהו צליל הפעולה של הבלמים שמופעלים על ידי מערכת הבקרה הדינמית של הרכב, והוא אינו מעיד על תקלה.**

במקרה של תקלה בבלמי השירות, אפשר לעצור את הרכב במשיכה רצופה במתג של בלם החנייה האלקטרוני.

כשמשתמשים בבלם החירום, נורית החיווי של בלם החנייה החשמלי ונורית החיווי הקבועה במתג של בלם החנייה האלקטרוני מאירות ומושמע צליל.

▼ התראת מערכת של בלם החנייה החשמלי

⚠ זהירות

אם נורית האזהרה של מערכת הבלמים מאירה, ייתכן שאירעה תקלה במערכת של בלם החנייה החשמלי. עצור מיד את הרכב במקום הבטוח הקרוב ביותר. מומלץ לפנות למרכז שירות מורשה סובארו מטעם היבואן.

במקרה של תקלה במערכת של בלם החנייה החשמלי, נורית האזהרה של מערכת הבלמים מאירה. עיין בנושא "נורית אזהרה למערכת הבלמים (אדומה)" עמוד ☜ 172.

■ עצות לחנייה

כשמחנים את הרכב יש להקפיד ולפעול באופן הבא.

- הפעל את בלם החנייה.
- העבר את ידית בורר ההילוכים למצב "P".

אסור בהחלט להסתמך אך ורק על תיבת ההילוכים שתחזיק את הרכב.

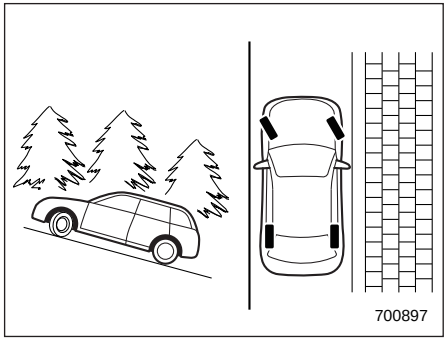

בחנייה במדרון, הקפד לסובב את גלגל ההגה כמתואר כאן. כשהרכב חונה במעלה המדרון, יש לסובב את הגלגלים הקדמיים כלפי מרכז הכביש.

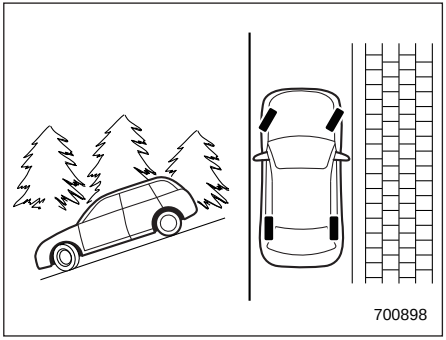

כשהרכב חונה במורד המדרון, יש לסובב את הגלגלים הקדמיים כלפי אבן השפה.

7-14. בקרת שיוט (אם קיימת)

הערה

בדגמים עם מערכת EyeSight: עיין בנספח למדריך לנהג העוסק במערכת EyeSight.

בקרת שיוט מאפשרת שמירה על מהירות נסיעה קבועה, מבלי ללחוץ על דוושת ההאצה. בקרה זו פעילה במהירויות העולות על 30 קמ״ש.

⚠ אזהרה

- **אין להשתמש בבקרת השיוט בתנאי הנסיעה הבאים. הדבר עלול לגרום לאיבוד השליטה ברכב.**
  - **נהיגה במעלה או במורד מדרון תלול**
  - **נהיגה בדרכים חלקלקות או מפותלות**
  - **נהיגה בעומס תנועה**
  - **גרירת גרור**
- **בעת שימוש בבקרת השיוט, קבע תמיד את המהירות לפי מגבלת המהירות, זרימת התנועה, תנאי הדרך ותנאים אחרים.**

הערה

- **ודא כי המתג הראשי של בקרת השיוט במצב OFF כאשר בקרת השיוט אינה בפעולה, כדי למנוע הפעלה בשוגג של בקרת השיוט.**
- **כשנורית האזהרה של מסנן החלקיקים למנוע בנזין מהבהבת, לא ניתן להשתמש בבקרת השיוט.**
- **כשנורית האזהרה למפלס דלק נמוך מאירה, בקרת השיוט אינה זמינה לשימוש.**

■ קביעת בקרת שיוט

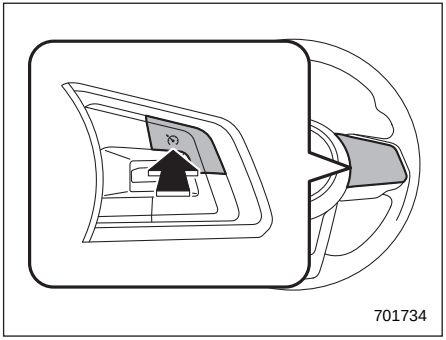

המתג הראשי של בקרת השיוט

1. לאחר התנעת המנוע, לחץ על המתג הראשי של בקרת השיוט.

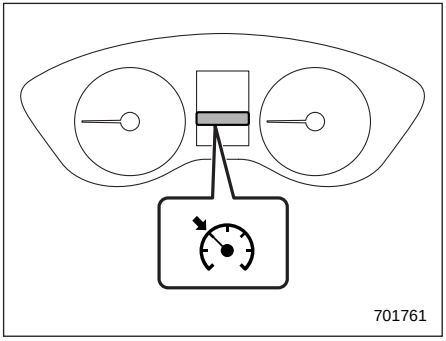

נורית החיווי לבקרת שיוט

נורית החיווי לבקרת שיוט מאירה בלבן בלוח המחוונים.

2. לחץ על דוושת ההאצה עד שהרכב מגיע למהירות הרצויה.

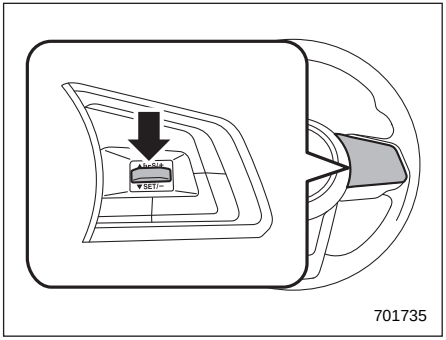

3. לחץ על מתג RES/SET לכיוון SET והרפה ממנו. לאחר מכן הרפה מדוושת ההאצה.

הערה

כשקובעים מהירות שיוט בפעם הראשונה במהלך הנסיעה, אפשר לקבוע את המהירות הן באמצעות תפקוד SET והן באמצעות תפקוד RES.

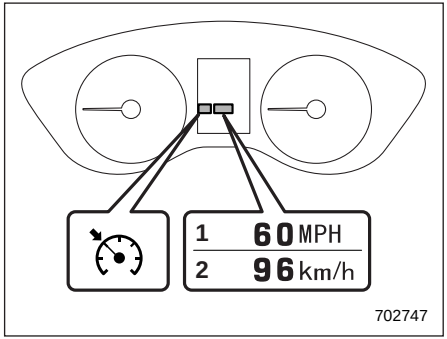

נורית החיווי לבקרת שיוט

1) כשהמהירות מוצגת ביחידות של מיילים לשעה
2) כשהמהירות מוצגת ביחידות של קמ"ש

במצב זה, נורית החיווי לקביעת מהירות שיוט מאירה בירוק בלוח המחוונים. המהירות שנקבעה מוצגת בלוח המחוונים. אפשר לשנות את היחידות המוצגות באמצעות הצג שבלוח המחוונים. לפרטים, עיין בנושא "הגדרות לוח המחוונים" ☜ 162.

המכונית תשמור על המהירות הרצויה.

אפשר להגביר זמנית את מהירות הנסיעה גם כאשר מערכת בקרת השיוט מופעלת. לחץ על דוושת ההאצה על מנת להגביר את המהירות. כשמרפים מדוושת ההאצה, יחזור הרכב וישמור על מהירות השיוט הקודמת.

■ ביטול זמני של בקרת השיוט

ניתן לבטל זמנית את בקרת נסיעת השיוט בדרכים הבאות:

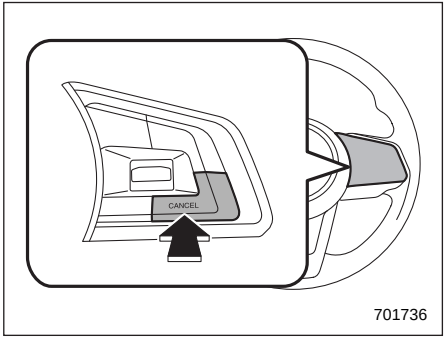

- לחץ על המתג CANCEL.
- כדי להפעיל את מערכת X-MODE, עיין בנושא "הפעלה או ניתוק של מערכת X-MODE" ☜ 328.
- לחץ על דוושת הבלם.

⚠ אזהרה

ניתן לבטל את בקרת נסיעת השיוט באמצעות העברה של ידית בורר ההילוכים למצב "N". אולם, אין להעביר את ידית בורר ההילוכים למצב N אלא במקרי חירום. כשידית בורר ההילוכים נמצאת במצב N לא ניתן להסתייע בכוח הבלימה של המנוע. התוצאה עלולה להיות תאונה.

נורית החיווי לקביעת מהירות השיוט מאירה בלבן בלוח המחוונים כאשר בקרת השיוט מבוטלת.

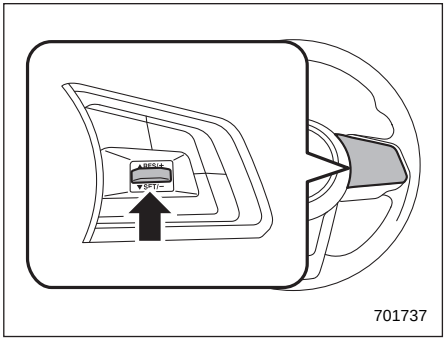

על מנת לחזור למצב בקרת נסיעת השיוט לאחר ביטולה הזמני, תוך נסיעה במהירות של לפחות כ-30 קמ"ש, לחץ על מתג "RES/SET" לכיוון "RES" על מנת לחזור באופן אוטומטי אל מהירות השיוט שנקבעה קודם לכן.

במצב זה, נורית החיווי של בקרת השיוט מאירה בלוח המחוונים באופן אוטומטי.

■ הפסקת פעולת בקרת השיוט

ניתן להפסיק את פעולת בקרת השיוט באחת משתי דרכים:

- לחץ שוב על המתג הראשי.
- העבר את מערכת ההצתה למצב ACC או OFF (אבל רק כשהרכב במצב של עצירה מוחלטת).

■ שינוי מהירות השיוט

▼ כדי להגביר את המהירות (באמצעות מתג RES/SET)

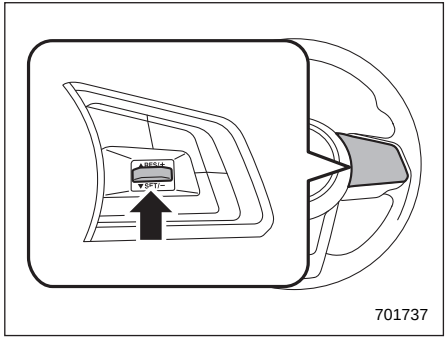

לחץ על מתג RES/SET לכיוון RES והחזק אותו במצב זה עד שהרכב יגיע למהירות הרצויה. אזי, שחרר את המתג. מהירות הנסיעה באותו רגע תירשם בזיכרון ותשמש כמהירות החדשה שנקבעה.

כשהמהירות מוצגת ביחידות של מיילים לשעה:

המהירות שנקבעה תעלה במייל אחד לשעה (1.6 קמ״ש) בעקבות כל לחיצה על מתג /RES SET בכיוון RES.

כשהמהירות מוצגת ביחידות של קמ״ש:

המהירות שנקבעה תעלה בקמ״ש אחד בעקבות כל לחיצה על מתג RES/SET בכיוון RES.

▼ כדי להגביר את המהירות (באמצעות דוושת ההאצה):

1. לחץ על דוושת ההאצה על מנת להאיץ את הרכב למהירות הרצויה.
2. לחץ על מתג RES/SET לחיצה אחת בכיוון SET. המהירות הרצויה נקבעה, והרכב ימשיך לנסוע במהירות זו בלא צורך ללחוץ על דוושת ההאצה.

▼ כדי להפחית את המהירות (באמצעות מתג RES/SET)

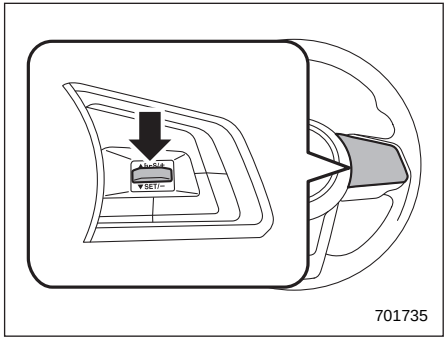

לחץ על מתג RES/SET לכיוון SET והחזק אותו במצב זה עד שהרכב יגיע למהירות הרצויה. אזי, שחרר את המתג. מהירות הנסיעה באותו רגע תירשם בזיכרון ותשמש כמהירות החדשה שנקבעה.

כשהמהירות מוצגת ביחידות של מיילים לשעה:

המהירות שנקבעה תרד במייל אחד לשעה (1.6 קמ״ש) בעקבות כל לחיצה על מתג /RES SET בכיוון SET.

כשהמהירות מוצגת ביחידות של קמ״ש:

המהירות שנקבעה תרד בקמ״ש אחד בעקבות כל לחיצה על מתג RES/SET בכיוון SET.

▼ כדי להפחית את המהירות (באמצעות דוושת הבלם):

1. לחץ על דוושת הבלם לניתוק זמני של בקרת השיוט.
2. כשמהירות הנסיעה תרד עד למהירות הרצויה, לחץ פעם אחת על מתג RES/SET לכיוון SET. המהירות הרצויה נקבעה, והמכונית תמשיך לנסוע במהירות זו בלא צורך ללחוץ על דוושת ההאצה.

■ נורית החיווי לבקרת שיוט

עיין בנושא ״נורית החיווי לבקרת שיוט״ ☞ 184.

7-15. מערכת Auto Start Stop

מערכת Auto Start Stop מדוממת את המנוע ושבה ומתניעה אותו באופן אוטומטי כשהרכב עוצר לפרקי זמן קצרים (בהמתנה ברמזור או בפקק תנועה, למשל) לאחר שהמנוע התחמם די הצורך. פעולת המערכת נועדה לצמצם את צריכת הדלק, פליטת המזהמים והרעש של המנוע בסיבובי סרק.

■ פעולת המערכת

⚠ זהירות

- **מערכת Auto Start Stop נועדה לדומם את המנוע ולשוב ולהתניע אותו במקום שיפעל בסיבובי סרק לפרקי זמן קצרים. אין להשתמש במערכת כדי לדומם את המנוע לפני החניה של המכונית לפרק זמן מסוים.**
- **מערכת Auto Start Stop אינה פועלת כשמחובר לרכב מחבר של גרור עם וו גרירה. אם המערכת פועלת כשמחובר לרכב גרור עם וו גרירה, מומלץ להיוועץ במרכז שירות מורשה סובארו מטעם היבואן. המשך נסיעה ברכב כשהמערכת במצב זה עלול לגרום לזחילה של הרכב במורד מדרון או הידרדרות לאחור במעלה מדרון, וכתוצאה מכך עלול להיגרם גם נזק לתיבת ההילוכים.**

כדי שהשימוש במערכת יהיה בטוח ונוח, מנטרת מערכת Auto Start Stop, מלבד את פעולות הנהג, גם תנאים שונים של הרכב והסביבה הפנימית והחיצונית, ומבקרת בהתאם לממצאים את הדממת המנוע והתנעתו מחדש.

כשעוצרים את הרכב עצירה מוחלטת בלחיצה על דוושת הבלם וידית בורר ההילוכים נמצאת במצב D, המנוע מודמם באופן אוטומטי.

כשמרפים מדוושת הבלם וידית בורר ההילוכים נותרה במצב D, המנוע מותנע באופן אוטומטי.

אולם, אם נורית החיווי לפעולה של התפקוד להחזקה אוטומטית של הרכב מאירה, המנוע לא יותנע.

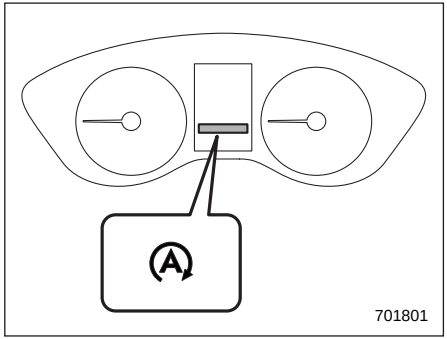

נורית חיווי של מערכת Auto Start Stop (ירוקה)

אם המנוע הודמם באופן זמני על ידי המערכת, נורית החיווי של מערכת Auto Start Stop מאירה בלוח המחוונים בצבע ירוק. נורית החיווי כבית לאחר שהמערכת שבה ומתניעה את מנוע הבעירה הפנימית.

הערה

- **אם מניחים לרכב לפעול בסיבובי סרק לאחר התנעת המנוע ולא מתחילים בנסיעה, מערכת Auto Start Stop לא תפעל.**
- **הרכב מצויד במצבר מיוחד בעל ביצועים גבוהים. כשמחליפים את מצבר הרכב יש להקפיד ולהחליף אותו במצבר מקורי של סובארו (או שווה ערך) שתוכנן במיוחד עבור מכוניות שמצוידות במערכת Auto Start Stop. לקבלת פרטים נוספים, מומלץ לפנות למרכז שירות מורשה סובארו מטעם היבואן.**

▼ **תנאי הפעולה**

מערכת Auto Start Stop מדוממת את המנוע באופן אוטומטי רק כאשר מתקיימים כל התנאים הבאים:

- המנוע התחמם די הצורך.
- מכסה תא המנוע סגור.
- דלת הנהג סגורה.
- הנהג חוגר את חגורת הבטיחות.
- נורית חיווי תקלה "בדוק מנוע" (Check Engine) אינה מאירה.
- בקרת זרימת האוויר אינה נמצאת במצב "".
- מפשיר האדים של השמשה האחורית אינו בשימוש.
- הרכב אינו משמש לגרירה.
- מערכת X-MODE נותקה.

לאחר שעוצרים את הרכב, המנוע מודמם באופן אוטומטי אם מתקיימים התנאים הבאים.

- גלגל ההגה מופנה היישר לפנים.
- לא מסובבים את גלגל ההגה.

הערה

- **לאחר שעוצרים את הרכב, ייתכן שהמנוע לא יודמם באופן אוטומטי, אם מתקיימים התנאים הבאים.**
  - **הרכב עצר במדרון תלול.**
  - **הרכב עצר לאחר בלימה עזה.**
  - **הוואקום במגבר הבלם אינו מספיק (בדגמים עם מגבר בלם הפועל באמצעות ואקום).**
- **לאחר שעוצרים את הרכב, ייתכן שהמנוע לא יודמם באופן אוטומטי, אם לא לוחצים על דוושת הבלם לחיצה מלאה. בעצירת הרכב, הקפד ללחוץ על דוושת הבלם לחיצה איתנה.**
- **במקרים הבאים, ייתכן שיחלוף זמן מה עד שמערכת Auto Start Stop תפעל.**
  - **כשהמצבר נפרק, למשל לאחר פרק זמן ארוך שבו לא נעשה שימוש ברכב**
  - **כשהטמפרטורה של נוזל הקירור נמוכה.**
  - **לאחר שקוטבי המצבר נותקו לצורך החלפת המצבר, למשל**

▼ **תנאים שבהם המערכת לא תפעל**

במקרים הבאים, מערכת Auto Start Stop אינה פועלת.

- כשנורית האזהרה של מערכת Auto Start Stop, או נורית החיווי לניתוק של מערכת Auto Start Stop, מאירות.
- כשנורית חיווי תקלה "בדוק מנוע" (Check Engine) מאירה.
- בלם החנייה החשמלי מופעל.
- כאשר מכסה תא המנוע פתוח.
- כשהרכב נמצא בגובה מעל כ-3,000 מטר.
- כשהנוזל של תיבת ההילוכים הרציפה לא התחמם די הצורך.
- כשטמפרטורת הנוזל של תיבת ההילוכים הרציפה גבוהה במידה חריגה.
- כשמצבר הרכב אינו במצב טוב.
- כשמשתמשים במערכת בקרת האקלים, ההפרש בין הטמפרטורה שנקבעה לטמפרטורה בתא הנוסעים משמעותי.
- כשמשתמשים במערכת בקרת האקלים, ספיקת האוויר משמעותית.

הערה

מערכת Auto Start Stop עשויה שלא לפעול כשנורית חיווי תקלה "בדוק מנוע" (Check Engine) או נורית אזהרה אחרת כלשהי מאירה בלוח המחוונים.

▼ **תנאי פעולה להתנעת המנוע**

במקרים הבאים, המנוע יותנע באופן אוטומטי גם אם ממשיכים ללחוץ על דוושת הבלם.

- כשמרפים מעט את הלחיצה על דוושת הבלם במדרון תלול והרכב מתחיל להידרדר.
- כשלוחצים לחיצה חזקה יותר על דוושת הבלם.
- כשלוחצים על דוושת ההאצה.
- כשמעבירים את ידית בורר ההילוכים למצב R.

- כשמסובבים את גלגל ההגה.
- כשמפעילים את המתג של בלם החנייה החשמלי.
- כשמפעילים את מערכת X-MODE.
- כשבקרת זרימת האוויר נקבעת במצב ⊞.
- כשמערכת בקרת האקלים אינה מצליחה לשמור על הטמפרטורה שנקבעה.
- כשמשחררים את חגורת הבטיחות של הנהג.
- כשפותחים את דלת הנהג.
- כשמפעילים את מפשיר האדים של השמשה האחורית.
- כשמשחררים את התפקוד להחזקה אוטומטית של הרכב, עיין בנושא "תפקוד להחזקה אוטומטית של הרכב" ☜ 335.

▼ תנאים שבהם המנוע לא יותנע מחדש

מטעמי בטיחות, כשמערכת Auto Start Stop פועלת, המנוע אינו מותנע מחדש באופן אוטומטי אם פותחים את מכסה תא המנוע, גם אם מרפים מדוושת הבלם. במקרה זה, בדוק את הסביבה והתנע את המנוע מחדש בדרך הרגילה.

כמו כן, המנוע לא יותנע מחדש כשנורית החיווי לפעולה של התפקוד להחזקה אוטומטית של הרכב מאירה.

מטעמי בטיחות, כשמערכת Auto Start Stop פועלת, המנוע אינו מותנע מחדש באופן אוטומטי אם פותחים את מכסה תא המנוע, גם אם מרפים מדוושת הבלם. במקרה זה, בדוק את הסביבה והתנע את המנוע מחדש בדרך הרגילה.

הערה

- **כשמערכת Auto Start Stop פועלת, ייתכן שהתחושה בלחיצה על דוושת הבלם תהיה נוקשה מהרגיל. זוהי תופעה טבעית ואינה מצביעה על תקלה.**
- **במקרים הבאים, המנוע יותנע באופן אוטומטי גם אם ממשיכים ללחוץ על דוושת הבלם.**
  - **כשהמצבר נפרק.**
  - **כשהוואקום במגבר הבלם יורד (בדגמים המצוידים במגבר בלם הפועל באמצעות ואקום).**
- **כמו כן, במקרים הבאים ייתכן שמשך הזמן שבו המנוע מודמם באופן זמני על ידי מערכת Auto Start Stop יהיה קצר יותר.**
  - **כשמערכת בקרת האקלים פועלת.**
  - **כשהטמפרטורה החיצונית גבוהה או נמוכה (משום שמערכת בקרת האקלים אינה יכולה לשמור בתנאים אלה על הטמפרטורה שנקבעה).**
  - **כשצריכת החשמל של רכיבים חשמליים גבוהה.**
- **לאחר שהמנוע מותנע מחדש באופן אוטומטי על ידי מערכת Auto Start Stop, ההספק בשקעי החשמל לאביזרים מופחת. ייתכן שאביזרים מסוימים שמחוברים לשקעי החשמל יכבו.**

▼ נורית האזהרה של מערכת Auto Start Stop

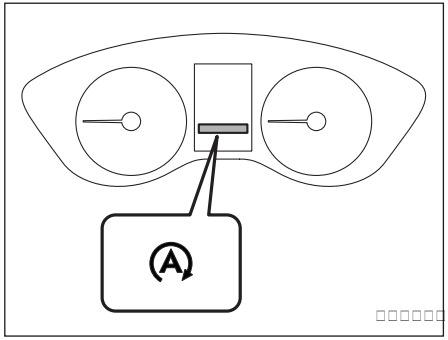

נורית אזהרה של מערכת Auto Start Stop (צהובה)

נורית האזהרה של מערכת Auto Start Stop מאירה בצבע צהוב כשמעבירים את מערכת ההצתה למצב ON. הנורית כבית לאחר התנעת המנוע.

⚠ זהירות

אם נורית האזהרה של מערכת Auto Start Stop אינה כבית לאחר התנעת המנוע, ייתכן שאירעה תקלה במערכת Auto Start Stop. פנה לבדיקה במוסך. מומלץ לפנות למרכז שירות מורשה סובארו מטעם היבואן.

▼ הפעלה או ניתוק של מערכת Auto Start Stop

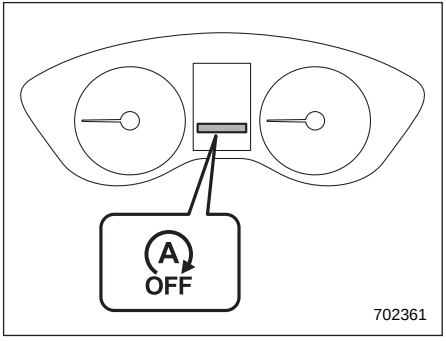

נורית חיווי לניתוק מערכת Start Stop אוטומטית

כדי להפעיל או לנתק את מערכת Auto Start Stop, היעזר בצג המידע המרכזי. עיין בנושא "הגדרות הרכב" ☜ 208 (בדגמים בעלי צג בגודל 11.6 אינץ') או בנושא "סמלי הגדרת הרכב" ☜ 227 (בדגמים בעלי שני צגים בגודל 7.0 אינץ').

כשמערכת Auto Start Stop מנותקת, מאירה נורית החיווי לניתוק של מערכת Auto Start Stop בצג שבלוח המחוונים (LCD צבעוני).

כשהמנוע הודמם באופן זמני על ידי המערכת, אם מערכת Auto Start Stop מופסקת, המנוע מותנע מחדש גם אם לא מרפים מדוושת הבלם.

הערה

- **אם המנוע הותנע מחדש, גם אם מערכת Auto Start Stop לא פעלה בפעם האחרונה שבה מערכת ההצתה הועברה למצב OFF, בפעם הבאה שבה מתניעים את המנוע שבה מערכת Auto Start Stop לפעול.**
- **כאשר עוזבים את הרכב יש להקפיד ולהעביר את מערכת ההצתה למצב OFF. אחרת, עלול המצבר להיפרק.**

▼ נורית חיווי 'לא התגלתה פעילות' של מערכת Auto Start Stop

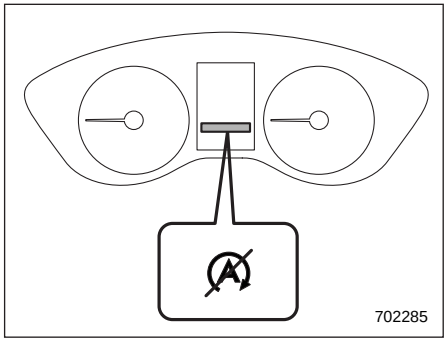

נורית חיווי 'לא התגלתה פעילות' של מערכת Auto Start Stop

אם תנאי הפעולה לא מתקיימים כשעוצרים את הרכב, המנוע לא יודמם ונורית החיווי 'לא התגלתה פעילות' של מערכת Auto Start Stop תאיר. כשהרכב מתחיל בנסיעה, הנורית כבית.

■ הצגת המצב של מערכת Auto Start Stop

בצג שבלוח המחוונים (LCD צבעוני) אפשר להציג ערכים מקורבים של הזמן שבו הודמם המנוע על ידי מערכת Auto Start Stop ו/או כמות הדלק שנחסכה). לפרטים, עיין בנושא "מסכים בסיסיים" ☜ 193.

■ התרעת מערכת

כדי שהשימוש במערכת יהיה בטוח ונוח, מנטרת מערכת Auto Start Stop, מלבד את פעולות הנהג, גם תנאים שונים של הרכב והסביבה הפנימית והחיצונית, ומפיקה במידת הצורך התראות לנהג באמצעות תאורה של נורית האזהרה ו/או נורית החיווי, וכן השמעת צלילי התראה. לפרטים על נורית האזהרה ונורית החיווי, עיין בנושא "נורית אזהרה של מערכת Auto Start Stop (צהובה)" ☜ 185.

▼ צלילי התראה

אם פותחים את מכסה תא המנוע בזמן שהמנוע הודמם על ידי מערכת Auto Start Stop, מושמע צליל.

במקרה זה, נפסקת השמעת צליל ההתראה בעקבות ביצוע הפעולות הבאות.

- אם מתניעים את המנוע מחדש בדרך הרגילה. (עיין בנושא "הכנות לנהיגה" ☜ 308.)
- כשמעבירים את מערכת ההצתה למצב OFF.

▼ תצוגה של הודעות התראה

אם מוצגת הודעת אזהרה בצג שבלוח המחוונים (LCD צבעוני) בזמן הנסיעה, ייתכן שאירעה תקלה במערכת Auto Start Stop. במקרה זה, נורית האזהרה של מערכת Auto Start Stop מאירה. מומלץ להביא את הרכב בהקדם האפשרי לבדיקה במוסך. אנו ממליצים לפנות למרכז שירות מורשה סובארו מטעם היבואן.

7-16. צג מבט לפנים (אם קיים)/צג מבט צד (אם קיים)

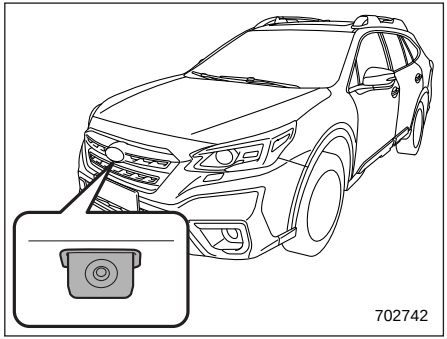

מצלמת צג מבט לפנים

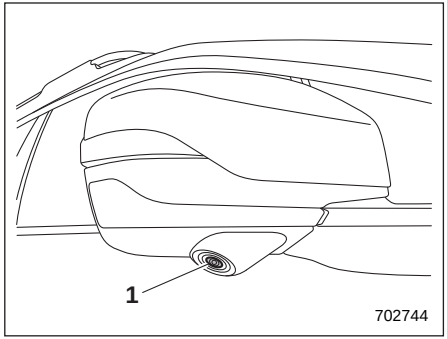

1) מצלמה

בצג המידע המרכזי מופיעות תמונות מהמצלמות המותקנות במקומות הבאים.

- בשבכה הקדמית (צג מבט לפנים)
- בחלק התחתון של המראה החיצונית בצד הנוסע (צג מבט צד)

כך נמנעות נקודות מתות בשדה הראייה והנהג יכול לבדוק את הנעשה מלפנים משני צידי הרכב - בצד שלו באמצעות צג מבט לפנים ובצד הנוסע באמצעות צג מבט צד.

⚠ אזהרה

- **במהלך הנהיגה ברכב, יש להקפיד ולבדוק את הנעשה לפני הרכב, מימינו ומשמאלו באמצעות הפניה ישירה של המבט.**
- **בשל המאפיינים של עדשת המצלמה, התמונה של אנשים או עצמים בצג שונה מהמבט בפועל מבחינת המיקום והמרחק.**
- **אין לבטוח יתר על המידע במערכת של צג מבט לפנים/צג מבט צד. נהג ברכב בזהירות, כפי שהיית נוהג ברכב שאינו מצויד בצג מבט לפנים/צג מבט צד.**
- **אסור בהחלט להסתמך אך ורק על צג מבט לפנים/צג מבט הצד בזמן הנהיגה. התמונה המופיעה בצג עשויה להיות שונה מהתנאים בפועל. אם מסתכלים אך ורק בתמונה שבצג בזמן הנהיגה, התוצאה עלולה להיות התנגשות או תאונה אחרת. במהלך הנהיגה ברכב, יש להקפיד ולבדוק את הנעשה סביב הרכב באמצעות הפניה ישירה של המבט והצצה במראות.**
- **אסור להשתמש בצג המבט לפנים בתנאים הבאים.**
  - **כשנוהגים בדרך עפר או בדרך המכוסה בשכבה של שלג.**
  - **כשאירעה תקלה במצלמה (למשל: העדשה או התושבת נשברו).**
- **אסור להשתמש בצג מבט הצד בתנאים הבאים.**
  - **כשהמראות החיצוניות מקופלות.**
  - **כשדלת הנוסע הקדמי אינה סגורה היטב.**
- **אם הטמפרטורה החיצונית נמוכה, מסך התצוגה עלול להיות כהה, או שהתמונה תתעמעם. במיוחד, תמונות של עצמים נעים עלולות להיות מעוותות, או להיעלם מהמסך. במהלך הנהיגה ברכב, יש להקפיד ולבדוק את תנאי הבטיחות סביב הרכב באמצעות הפניה ישירה של המבט.**

■ כיצד להציג את צג מבט לפנים/ צג מבט צד

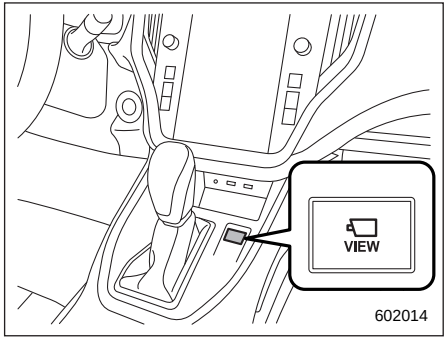

1) מתג VIEW

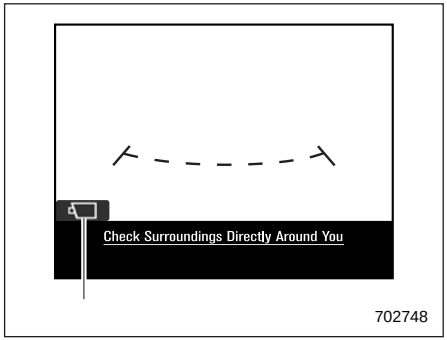

1) סמל המבט

כשמערכת ההצתה במצב ON, בעקבות לחיצה על המתג VIEW או נגיעה בסמל המבט יופיעו המסכים המתוארים באיור.

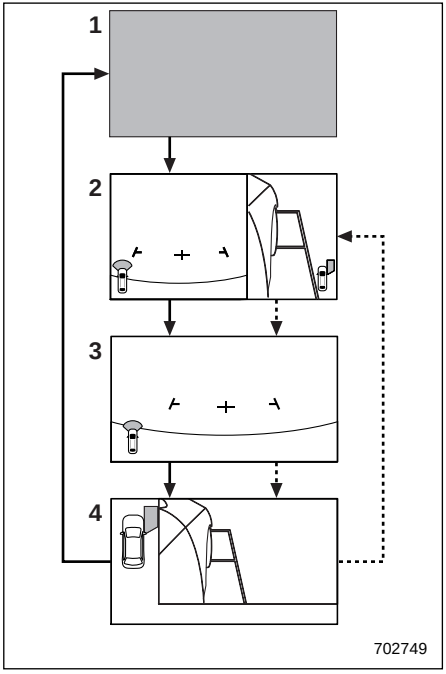

1) מסך מקורי
2) מסך מבט לפנים ומסך מבט צד
3) מסך מבט לפנים
4) מסך מבט צד

←: לחץ על המתג VIEW.

←····: גע בסמל המבט.

■ כיצד לבטל את הפעולה של צג המבט לפנים וצג מבט הצד

לאחר שצג המבט לפנים/צג מבט הצד הופעלו בלחיצה על המתג VIEW או בנגיעה בסמל המבט:

- היעזר בצג המידע המרכזי כדי לעבור למסך אחר.
- בלם החנייה מופעל.
- מהירות הנסיעה היא 20 קמ"ש לפחות.
- חולפות כ-3 דקות מאז הפעולה האחרונה.

לאחר שצג המבט לפנים/צג מבט הצד הופעלו באמצעות ידית בורר ההילוכים:

- מעבירים את ידית בורר ההילוכים למצב P.

■ כיצד לכוונן את הניגודיות והבהירות של התצוגה

ניתן לכוונן את הניגודיות והבהירות של הצג. לפרטים, עיין בנושא "הגדרות כלליות" ☜ 204 (בדגמים בעלי צג בגודל 11.6 אינץ') או בנושא "הגדרות כלליות" ☜ 282 (בדגמים בעלי שני צגים בגודל 7.0 אינץ').

■ טווח התמונה במסך

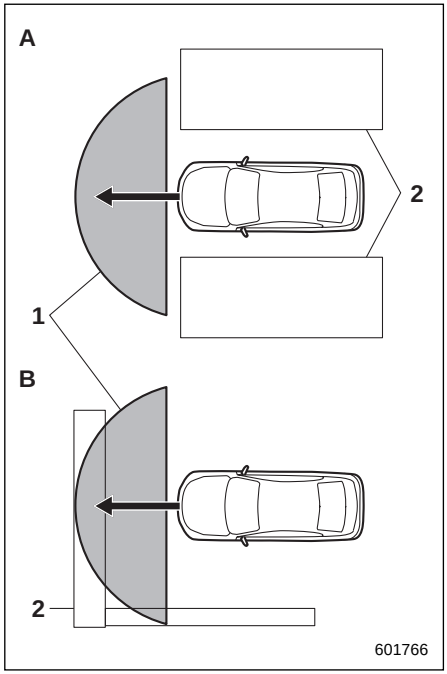

טווח התמונה המוצגת (צג מבט לפנים)

A) צומת עם תנאי ראות גרועים
B) חנייה מול קיר
1) טווח התמונה המוצגת
2) מכשולים (למשל: מבנים, גדרות או כלי רכב אחרים)

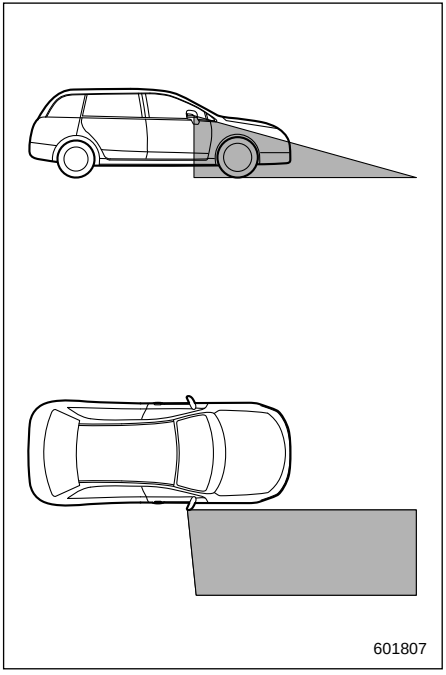

טווח התמונה המוצגת (צג מבט צד)

⚠ אזהרה

מאחר שטווח התמונה שמצלמת המצלמה מוגבל, יש להקפיד ולבדוק את תנאי הבטיחות סביב הרכב באמצעות הפניה ישירה של המבט בזמן הנהיגה.

הערה

- **טווח התמונה המוצגת עשוי להשתנות, בהתאם למצב הרכב או פני השטח של הדרך.**
- **מאחר שהמערכת של צג מבט לפנים/צג מבט הצד עושה שימוש בעדשה בעלת מבנה מיוחד, המרחק כפי שהוא מוצג בתמונה שונה מהמרחק בפועל.**
- **ייתכן שתתקשה להבחין בתמונה של המצלמה בתנאים הבאים. זו אינה תקלה.**
  - **מקום חשוך (בלילה)**
  - **כשהטמפרטורה בסביבת העדשה גבוהה או נמוכה**
  - **כשהעדשה נרטבת, או כשיש לחות גבוהה (מזג אוויר גשום)**
  - **כשיש חומרים זרים (כמו בוץ) סביב המצלמה.**
  - **כשאור השמש או אלומה של פנסים ראשיים פוגעים ישירות בעדשת המצלמה**
- **בתנאים של תאורה מלאכותית, כמו מנורת פלואורסצנט, מנורת אדי נתרן או מנורת כספית, ייתכן שייראו ריצודים באזור המואר (תופעה של ריצוד).**
- **כשהצג מתקרר, התמונה עשויה להשאיר עקבות או להיות כהה מהרגיל, ואתה עשוי להתקשות לראות את התמונה במסך. במהלך הנהיגה ברכב, יש להקפיד ולבדוק את תנאי הבטיחות סביב הרכב באמצעות הפניה ישירה של המבט.**
- **התופעות הבאות אינן אמורות להיחשב כתקלות.**
  - **אדים עלולים להצטבר על עדשת המצלמה כאשר הלחות גבוהה, או ביום גשום.**
  - **ייתכן שתבחין בהשתקפות של אור מכלי רכב או מבנים מלפנים בתמונה של המצלמה במהלך נהיגה לילית.**
  - **במקום חשוך או בנהיגה לילית, התמונה של המצלמה עשויה לעבור תיקונים כדי לטשטש הפרעות. לפיכך, התמונה עשויה להיראות כתמונת שחור-לבן, או שהצבעים בתמונה יהיו שונים מהצבעים בפועל. התמונה מהמצלמה עשויה להתעוות ולהיות פחות חדה במרכז המסך ובארבע פינותיו. זו אינה תקלה.**

■ קווי עזר

▼ צג מבט לפנים

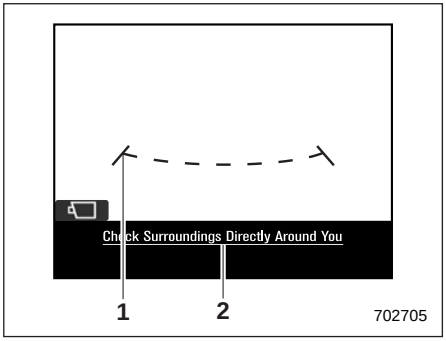

1) קווי הנחיה
2) הודעת אזהרה

בצג מופיעים קווי עזר שמציינים את רוחב הרכב ואת חזיתו.

▼ צג מבט צד

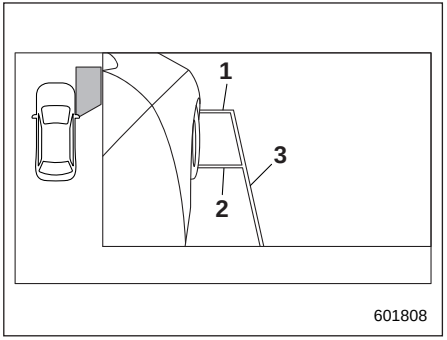

1) קו חזית הרכב
2) קו מרכז הגלגל הקדמי
3) קו צד הרכב

בצג מופיעים קווי עזר שמציינים את רוחב הרכב ואת חזיתו.

- קו חזית הרכב:

הקו מציין את חזית הרכב.

- קו מרכז הגלגל הקדמי:

הקו מציין את מרכז הגלגל הקדמי.

- קו צד הרכב:

הקו מציין את רוחב הרכב, כולל המראות החיצוניות.

הערה

עלולה להיות חפיפה בין מאותת הפנייה הקדמי לבין קו צד הרכב. זו אינה תקלה.

■ טיפול במצלמה

⚠ זהירות

הקפד על ההוראות הבאות. אחרת, עלולה לקרות תקלה במערכת.

- **אסור להפעיל כוח חזק על המצלמה, למשל לחבוט בה או להכות בה עם עצם כלשהו. זוית ההתקנה עשויה להשתנות.**
- **המבנה של יחידת המצלמה עמיד בפני מים. אסור לנסות להסיר את היחידה, לפרק או לשנות אותה.**
- **אסור לקרצף בחוזקה את עדשת המצלמה במברשת קשה, במשחת הברקה או בחומרים שוחקים. העדשה עלולה להישרט וכתוצאה מכך תיפגע איכות התמונה של המצלמה.**
- **עדשת המצלמה מיוצרת מזכוכית או פלסטיק. יש להיזהר שממסים אורגניים כלשהם, שעווה למרכב, מסירי שומנים או חומרים לציפוי זכוכית לא ידבקו לפני השטח של העדשה. אם הם דבקו, יש להסיר אותם מיד.**
- **אין לחשוף את עדשת המצלמה לשינויי טמפרטורה פתאומיים, למשל כתוצאה מהתזת מים חמים במזג אוויר קר.**

- כששוטפים את הרכב, אין לכוון סילון מים של מתקן שטיפה בלחץ גבוה אל המצלמה או לסביבתה. כתוצאה מלחץ חזק של מים, עלולה המצלמה להינתק. כמו כן, מים עלולים לחדור אל תוך המצלמה ולגרום תקלה.
- אם המצלמה סופגת חבטה, עלולה להיגרם בה תקלה. מומלץ להביא את הרכב בהקדם האפשרי לבדיקת המצלמה במוסך. אנו ממליצים לפנות למרכז שירות מורשה סובארו מטעם היבואן.
- אין להשתמש בשום אופן במתקן לניקוי בקיטור. מתקנים מסוימים לניקוי בקיטור מזריקים אדי קיטור לוהטים.
- פני השטח של המצלמה עלולים להינזק כתוצאה מאבנים שניתזות כלפי הרכב.

הערה

אם עדשת המצלמה הוכתמה, התמונה לא תהיה חדה. אם המצלמה הוכתמה כתוצאה מטיפות מים, שלג או בוץ, יש לשטוף אותה במים ולנגב מיד כל לחות במטלית רכה. אם היא התלכלכה מאוד, שטוף אותה בדטרגנט ניטרלי.

7-17. מצלמת מבט לאחור

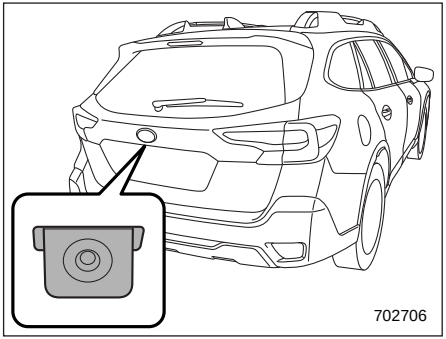

מצלמה אחורית מותקנת על הדלת האחורית המתרוממת. כשמערכת ההצתה במצב "ON" וידית בורר ההילוכים במצב "R", מציגה המצלמה האחורית באופן אוטומטי את הנעשה מאחורי הרכב בצג המידע המרכזי.

⚠ אזהרה

- מכיוון שמצלמת המבט לאחור משתמשת בעדשה רחבת-זווית, התמונה המתקבלת על הצג שונה מהמבט בפועל מבחינת המרחק מהרכב.
- מכיוון שהערכת טווח הדמות או החפץ על הצג מוגבלת, חובה עליך תמיד לבדוק את הנעשה מאחורי הרכב בבדיקה חזותית ובאמצעות המראות ולנסוע לאחור במהירות אטית ובזהירות רבה. נסיעה לאחור תוך הסתמכות על הצג בלבד עלולה לגרום לתאונה.
- אל תבצע פעולות פירוק או שינוי כלשהן במצלמה, במתג ההפעלה שלה או בחיווט. אם עולה עשן או ניתן להריח ריח חריג, הפסק מיד להשתמש במצלמה האחורית ופנה למוסך לבדיקה ותיקון הבעיה. מומלץ לפנות לבדיקה במרכז שירות מורשה סובארו מטעם היבואן. המשך השימוש במצלמה עלול לגרום לתאונה, התלקחות אש או התחשמלות.

⚠ זהירות

- כששוטפים את הרכב במתקן שטיפה בלחץ גבוה, יש להיזהר שסילון המים לא יפגע ישירות במצלמה. חדירת מים לעדשת המצלמה עלולה לגרום להתעבות טיפות, תקלה, התלקחות אש או התחשמלות.
- מכיוון שהמצלמה היא ציוד עדין ומדויק, אסור בהחלט לחשוף אותה לזעזועים חזקים או חבטות. פגיעה מכנית במצלמה עלולה לגרום לתקלה, התלקחות אש או התחשמלות.

- **אם בוץ או שלג דבקו במצלמה, עליך לפעול בזהירות רבה כדי להסיר אותם. הפעלת כוח עלולה לגרום נזק למצלמה, התלקחות אש או התחשמלות. שפוך בזהירות מים או מים פושרים על המצלמה כדי להסיר בוץ או קרח, ונגב בזהירות באמצעות מטלית רכה ויבשה.**
- **אל תקרב להבה אל המצלמה או אל החיווט. אי-ציות לאזהרה זו עלול לגרום נזק או התלקחות אש.**
- **כשמחליפים נתיך, הקפד להשתמש בנתיך בעל ערך זהה לזה שנשרף. שימוש בנתיך בעל ערך שונה עלול לגרום לתקלה.**
- **הפעלת מצלמת מבט לאחור למשך פרק זמן ממושך כשהמנוע אינו פועל עלולה לגרום להתרוקנות מוחלטת של המצבר.**

הערה

- **אל תנגב את המצלמה בכוהל, בנזין או במדלל לצבע. חומרים אלה עלולים לגרום לדהייה. כדי להסיר לכלוך, שטוף את המצלמה במטלית לחה שהוספגה בתכשיר ניטרלי ומדולל. לאחר מכן נגב במטלית רכה ויבשה.**
- **בשעת הטיפול במרכב המכונית במשחת הברקה (ווקס) עליך להיזהר שלא למרוח את משחת ההברקה על המצלמה. אם משחת ההברקה באה במגע עם המצלמה, הרטב מטלית נקייה בתמיסה דלילה של מים ודטרגנט ניטרלי והשתמש בה כדי להסיר את משחת ההברקה.**
- **עדשת המצלמה מצופה בציפוי קשה כדי למנוע שריטות. עם זאת, בזמן רחיצת הרכב או ניקוי עדשת המצלמה, יש לנהוג בזהירות שלא לגרום לשריטות. אל תשתמש במברשת רחיצה ישירות על עדשת המצלמה. שריטת העדשה עלולה להשפיע לרעה על התמונה המוצגת על הצג.**
- **הקרנת אור בעצמה גדולה על עדשת המצלמה עלולה לגרום לפסים לבנים סביב מקור האור. זו אינה תקלה.**
- **תחת אור פלואורסצנטי התמונה עלולה להבהב. זוהי תופעה טבעית ואינה מצביעה על תקלה.**
- **הצבע המוצג על-ידי המצלמה האחורית עלול להיות שונה במקצת מהצבע במציאות.**
- **אם אירעה תקלה בצג המידע המרכזי, עיין בנושא "תקלות בצג המידע המרכזי"** ☜ 445.

■ כיצד להשתמש במצלמת מבט לאחור

כשתיבת ההילוכים נמצאת במצב "R", מצלמת המבט לאחור מציגה באופן אוטומטי את המראה לאחור מהרכב. כאשר תיבת ההילוכים מועברת למצב אחר, מופיע על הצג החיווי שהוצג לפני העברת תיבת ההילוכים למצב "R".

1. העבר את מתג ההתנעה למצב "ON".
2. העבר את ידית בורר ההילוכים למצב "R".

הערה

- **מצלמת המבט לאחור מציגה תמונה הפוכה בציר האופקי, כמו התמונה המתקבלת מהמראה הפנימית או ממראות הצד.**
- **כשהאפשרות Rear Camera Delay Control (בקרת השהיה של מצלמת מבט לאחור) הופעלה, התמונה ממצלמת מבט לאחור ממשיכה להופיע בצג המידע המרכזי במשך פרק זמן מסוים לאחר שמעבירים את ידית בורר ההילוכים ממצב R למצב אחר (למעט P). להפעלת התפקוד או הפסקת פעולתו, עיין בנושא "הגדרות כלליות"** ☜ 204 **(בדגמים עם צג בגודל 11.6 אינץ') או בנושא "הגדרות כלליות"** ☜ 282 **(בדגמים עם שני צגים בגודל 7.0 אינץ').**
- **במקרים הבאים יהיה קשה להבחין בפרטי התמונה המתקבלת מהמצלמה האחורית. הדבר אינו נובע מתקלה במצלמה.**
  - **אם הרכב נמצא במקום חשוך (בלילה, במנהרה וכו').**
  - **אם הרכב נמצא במקום חם מאוד או קר מאוד.**

– אם נדבק לעדשת המצלמה דבר-מה (כגון טיפות גשם, שלג, לכלוך וכו׳) הפוגע בשדה הראייה של המצלמה.

– אם אור בעצמה חזקה מאיר ישירות על עדשת המצלמה (הדבר עלול לגרום לעתים לפסי אור לבנים על הצג).

■ כיצד לעבור בין התצוגות של מצלמת מבט לאחור/צג מבט צד

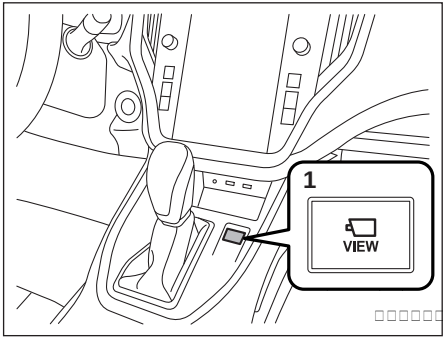

1) מתג VIEW

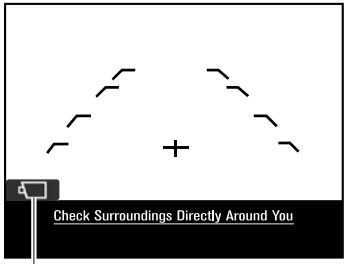

1) סמל המבט

התמונה מהמצלמה מוצגת כשמעבירים את ידית בורר הילוכים למצב R. בזמן שהתמונה מהמצלמה מוצגת, בעקבות לחיצה על המתג VIEW או נגיעה בסמל המבט יתבצע מעבר בין המסכים לפי הסדר הבא.

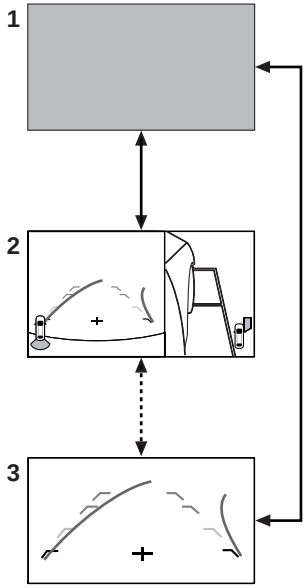

1) מסך מקורי
2) מסך מבט לאחור ומסך מבט צד
3) מסך מבט לאחור

⟵: העברה של ידית בורר ההילוכים.

⇠: נגיעה בסמל המבט או לחיצה על המתג VIEW.

■ טווח הצילום של מצלמת המבט לאחור

⚠ זהירות

טווח הצילום של המצלמה האחורית הוא מוגבל. הקפד תמיד לוודא בבדיקה חזותית שהדרך פנויה כאשר עליך לנסוע לאחור, וסע לאחור לאט ובזהירות. אחרת, התוצאה עלולה להיות תאונה או פציעה.

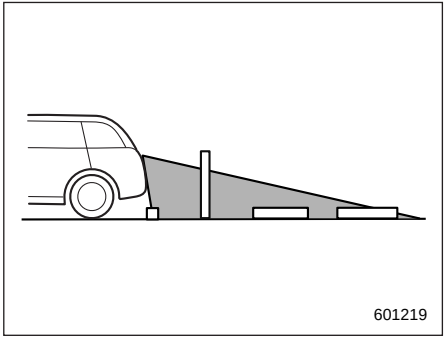

טווח הצילום

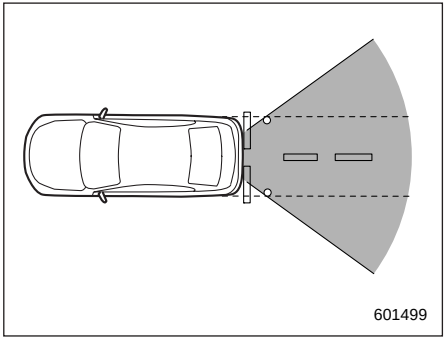

טווח הצילום

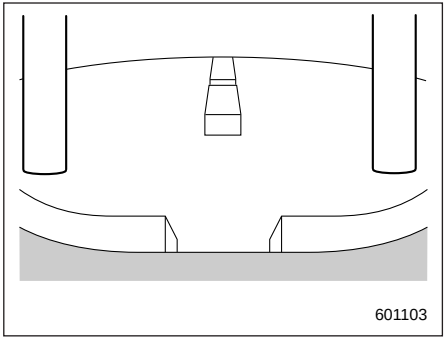

התמונה שמציגה המצלמה האחורית

ניתן לראות את האזור הנמצא אחרי החלק האחורי של הפגוש. לא ניתן לראות את האזורים שמשני צדי קצות הפגוש או ממש מתחת לפגוש.

בנוסף, המרחק אל הדמות המתקבל ממצלמת המבט לאחור נראה קצר יותר מאשר המרחק בפועל.

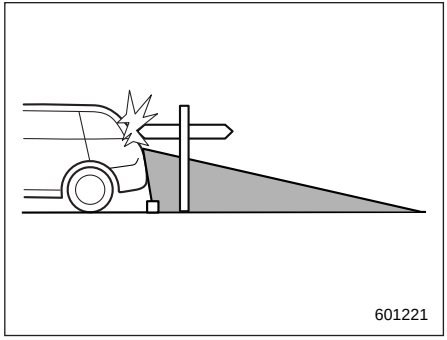

טווח הצילום

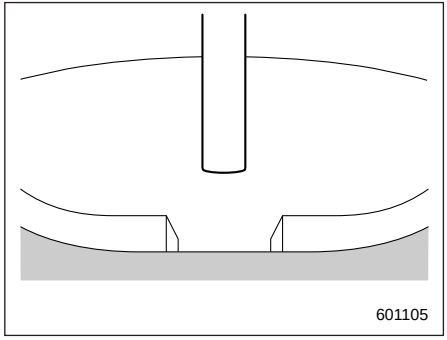

התמונה שמציגה המצלמה האחורית

האזור שמעל המצלמה לא מצולם. אם נמצא מאחורי הרכב עצם כלשהו שיש לו בליטה

רחבה בחלקו העליון, כגון שלט, החלק הבולט לא יוצג.

■ קווי עזר

קווי העזר מסייעים להבין את המרחק בפועל מהפריטים המופיעים בתמונה.

הערה

אם מעבירים את ידית בורר ההילוכים למצב "R" מספר שניות לאחר שמערכת ההצתה הועברה למצב ON, ייתכן שהודעת האזהרה לא תוצג. לאחר שמעבירים את מערכת ההצתה למצב ON יש להמתין מספר שניות לפני שמעבירים את ידית בורר ההילוכים למצב "R". כעת תוצג הודעת האזהרה.

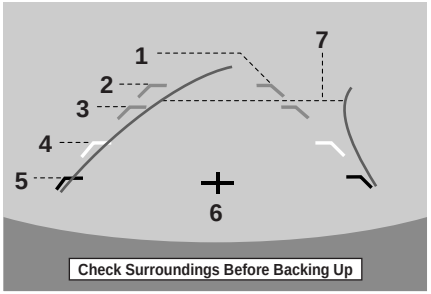

702392

קווי עזר

1) קו רוחב הרכב (קו אנכי אלכסוני)
2) בערך 3 מ' מהפגוש (קו אופקי ירוק)
3) בערך 2 מ' מהפגוש (קו אופקי ירוק)
4) בערך 1 מ' מהפגוש (קו אופקי צהוב)
5) בערך 0.5 מ' מהפגוש (קו אופקי אדום)
6) קו האמצע של הרכב
7) קווי הנחיה דינמיים

כשמעבירים את ידית בורר ההילוכים למצב "R", מופיעים בצג קווי העזר והתמונה של הנעשה מאחור.

⚠ זהירות

- **בעת נסיעה לאחור, בדוק תמיד את הצד האחורי של הרכב בבדיקה חזותית ואל תסתמך על קווי הסיוע שבצג. אחרת, התוצאה עלולה להיות תאונה או פציעה.**
- **המיקום בפועל של המכונית עלול להיות שונה מהחיווי של קוו הסיוע.**
- **עלולים להיות הבדלים עקב מספר הנוסעים או משקל המטען הנישא.**
- **כשהרכב נמצא על מדרון או נוטה ביחס לדרך, החיווי יהיה שונה מהמצב בפועל.**

הערה

כשהאפשרות Steering Angle Lines (קווי זווית ההיגוי) מושבתת, קווי ההנחיה הדינמיים נעלמים מצג המידע המרכזי. כדי להפעיל את קווי ההנחיה הדינמיים או להשבית אותם, עיין בנושא "הגדרות כלליות" ☜ 204 (בדגמים עם צג בגודל 11.6 אינץ') או בנושא "הגדרות כלליות" ☜ 282 (בדגמים עם שני צגים בגודל 7.0 אינץ').

▼ ההבדל בין תצוגת המסך לבין הדרך בפועל

סימוני המרחק מציגים את המרחק כאשר הדרך ישרה ואופקית ועבור מכונית שאינה עמוסה. המרחק יכול להיות שונה מהמרחק בפועל על-פי תנאי העמסת הרכב או תנאי הדרך.

▽ כאשר מאחורי הרכב קיים מעלה

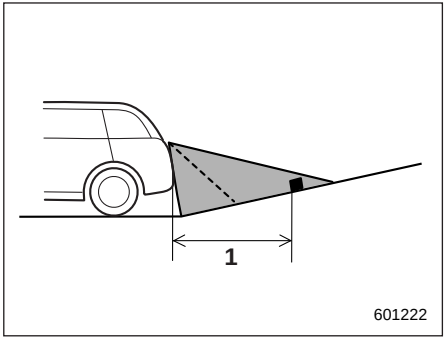

1) מטר אחד

המרחק על המסך נראה גדול יותר מאשר המרחק בפועל.

▽ כאשר מאחורי הרכב קיים מורד

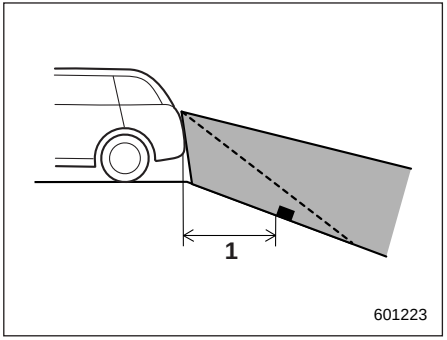

1) מטר אחד

המרחק על המסך נראה קטן יותר מאשר המרחק בפועל.

הערה

כאשר הרכב נושא מטען, המרחק המוצג על המסך נראה גדול יותר מאשר המרחק בפועל, כמו במקרה של מעלה מאחורי הרכב.

▼ מאפייני סמני המרחק

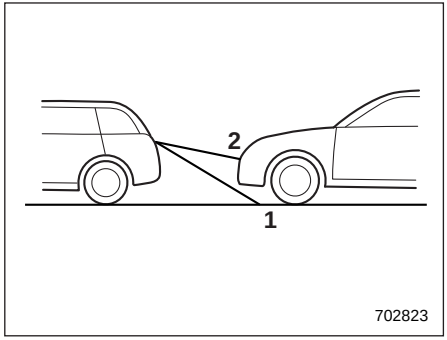

1) קו 1 מטר
2) קו 3 מטר

סמן המרחק מראה את המרחק על הדרך. אם מכונית אחרת או גוף אחר נמצאים סמוך לחלק האחורי של הרכב, לא ניתן להציג את המרחק בצורה מדויקת.

7-18. מערכת של סובארו לגילוי רכב מאחור (SRVD) (אם קיימת)

המערכת של סובארו לגילוי רכב מאחור (SRVD) כוללת רדאר אחורי-פינתי וכן מערכות לגילוי נקודות מתות, סיוע במעבר נתיב והתראה על תנועה צולבת מאחור.

תפקודים אלה של מערכת SRVD הם מערכות שמגלות עצמים וכלי רכב מאחור ומתריעות בפני הנהג כשהוא עובר נתיב או נוהג לאחור.

⚠ אזהרה

הנהג הוא האחראי לנהוג בבטחה. הקפד להפנות את המבט ולבדוק את הסביבה בעיניך לפני מעבר נתיב או נסיעה לאחור.

המערכת נועדה לסייע לנהג באמצעות ניטור האזורים מאחורי הרכב ומצדיו במעבר נתיב או נסיעה לאחור. אולם, כשעוברים נתיב או נוסעים לאחור, אסור לסמוך על המערכת בלבד. הסתמכות יתר על המערכת עלולה להסתיים בתאונה, פציעה קשה ומוות. מאחר ופעולת המערכת מוגבלת מבחינות רבות, ייתכן שנורית החיווי לרכב קרוב של מערכת SRVD תהבהב או תאיר באיחור, או לא תפעל כלל, גם אם יש רכב בנתיב הסמוך או אם רכב מתקרב מאחד הצדדים.

באחריות הנהג לשים לב לנעשה מאחורי הרכב ומצדיו.

■ מאפייני המערכת

מערכת SRVD כוללת את התפקודים הבאים.

- גילוי רכב בנקודות מתות בנתיב הסמוך או רכב שמתקרב במהירות גבוהה במהלך הנסיעה (גילוי נקודות מתות וסיוע במעבר נתיב)
- גילוי רכב המתקרב מימין או משמאל בנסיעה לאחור (Subaru Rear Vehicle Detection - מערכת של סובארו לגילוי רכב מאחור)

המערכת עושה שימוש בחיישני רדאר עבור התפקודים הבאים:

הערה

חיישן הרדאר של מערכת SRVD אושר על פי החוקים הקשורים לגלי רדיו בכל מדינה. לפרטים, עיין בנושא "מידע טכני" ☜ 522.

▼ גילוי רכב בנקודות מתות בשדה הראייה (BSD)

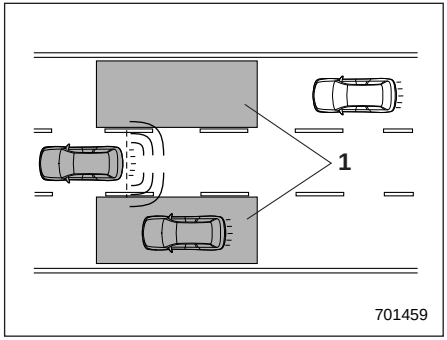

1) טווח הפעולה

המערכות מתריעות בפני הנהג על נוכחות של כלי רכב בנקודה מתה בשדה הראייה.

- אם המערכת מגלה רכב בנקודה מתה, היא מזהירה את הנהג באמצעות הדלקה של נוריות החיווי לרכב קרוב קרוב של מערכת SRVD אשר מותקנות במראות החיצוניות.
- אם הנהג מפעיל איתות על פנייה לצד שבו מאירה נורית החיווי לרכב קרוב קרוב של מערכת SRVD, מתריעה המערכת על הסכנה בפני הנהג באמצעות הבהוב של נורית החיווי לרכב קרוב קרוב של מערכת SRVD.

▼ סיוע במעבר נתיב (LCA)

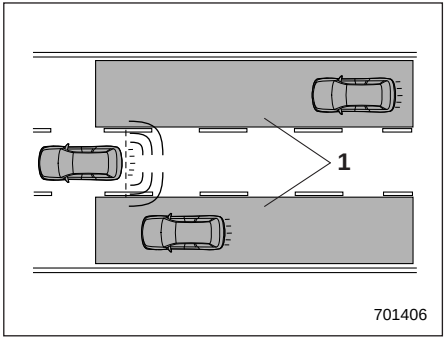

1) טווח הפעולה

המערכת מתריעה בפני הנהג על כלי רכב שמתקרבים במהירות גבוהה בנתיבים סמוכים.

- אם המערכת מגלה רכב שמתקרב במהירות גבוהה בנתיבים סמוכים, היא מתריעה על הסכנה בפני הנהג באמצעות הדלקה של נוריות החיווי לרכב קרוב של מערכת SRVD אשר מותקנות במראות החיצוניות.
- אם הנהג מפעיל איתות על פנייה לצד שבו מאירה נורית החיווי לרכב קרוב של מערכת SRVD, מתריעה המערכת על הסכנה בפני הנהג באמצעות הבהוב של נורית החיווי לרכב קרוב של מערכת SRVD.

▼ מערכת של סובארו לגילוי רכב מאחור (SRVD)

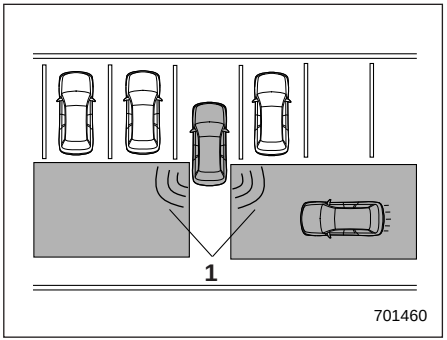

1) טווח הפעולה

המערכת מתריעה בפני הנהג על רכב אחר שמתקרב מאחד הצדדים בנסיעה לאחור. תפקוד זה מסייע לנהג לבדוק את האזורים שמאחורי הרכב ומצדיו בנסיעה לאחור.

אם המערכת מגלה רכב שמתקרב מאחד הצדדים בנסיעה לאחור, היא מתריעה על הסכנות בפני הנהג באופן הבא:

- נוריות החיווי לרכב קרוב של מערכת SRVD מהבהבות במראות החיצוניות.
- מושמע צליל אזהרה.
- סמל מופיע בצג המידע המרכזי.

▽ מגבלות הגילוי של מערכת SRVD

מאחר שיכולת הגילוי של מערכת SRVD מוגבלת, ייתכן שפעולתה של מערכת SRVD לא תהיה תקינה בחנייה באלכסון.

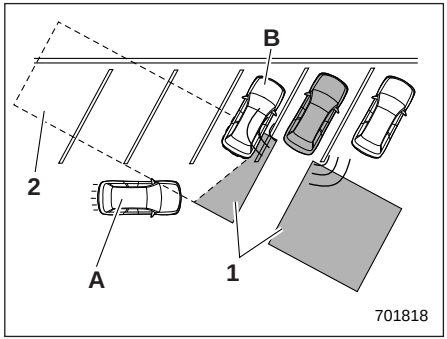

דוגמה 1

1) טווח הגילוי של חיישני הרדאר
2) אזור מחוץ לטווח הגילוי של חיישני הרדאר
A) רכב שעלול שלא להתגלות
B) רכב חונה

⚠ אזהרה

רכב שמתקרב (A) עלול שלא להתגלות מפני שטווח הגילוי מוגבל בשל הרכב החונה (B). הקפד להפנות את המבט ולבדוק את הסביבה בעיניך לפני נסיעה לאחור.

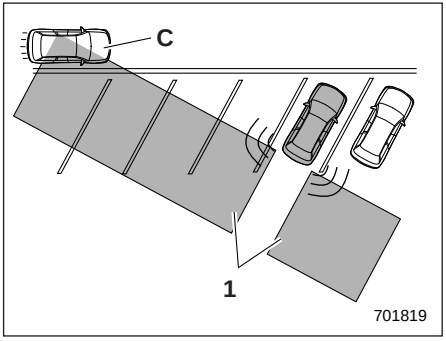

דוגמה 2

1) טווח הגילוי של חיישני הרדאר
C) רכב שאולי יתגלה

הערה

המערכת עשויה לגלות את הרכב (C) שלמעשה חולף לפני רכבך. הקפד להפנות את המבט ולבדוק את הסביבה בעיניך לפני נסיעה לאחור.

■ פעולת המערכת

▼ תנאי הפעולה

מערכת SRVD פועלת כשמתקיימים כל התנאים הבאים:

- מערכת ההצתה במצב ON.
- נורית האזהרה של מערכת SRVD ונורית החיווי לניתוק של מערכת SRVD כבויות.
- הרכב נוסע במהירות גבוהה מ-12 קמ״ש (למעט בנסיעה לאחור).
- ידית בורר ההילוכים במצב של הילוך אחורי (R, מערכת RCTA בלבד).

מערכת SRVD אינה פועלת בתנאים הבאים:

- נורית החיווי לניתוק של מערכת SRVD מאירה.
- מהירות הנסיעה נמוכה מ-10 קמ״ש, גם אם חיווי לניתוק של מערכת SRVD אינו מופיע (למעט בנסיעה לאחור).

הערה

- **במקרים הבאים, עשויה מערכת SRVD להפסיק לפעול ונורית האזהרה של מערכת SRVD תאיר.**
  - **אם התגלתה תקלה במערכת, ובכלל זה בנורית החיווי לרכב קרוב של מערכת SRVD**
- **אם נורית האזהרה של מערכת SRVD מאירה, עליך לפעול בזהירות רבה. לפרטים, עיין בנושא ״נורית אזהרה של מערכת SRVD״ ☞ 363.**
- **במקרים הבאים, עשויה מערכת SRVD להפסיק לפעול באופן זמני (או קבוע) ונורית מערכת SRVD OFF תאיר.**
  - **כשהמיקום של חיישן הרדאר השתנה במידה משמעותית (אם הכיוון של חיישן הרדאר השתנה מסיבה כלשהי יש לשוב ולכוון אותו. אנו ממליצים שתפנה למוסך לצורך כוונון החיישן. מומלץ לפנות למרכז שירות מורשה סובארו מטעם היבואן.**
  - **כשכמות גדולה של שלג או קרח דבקה לפני השטח של הפגוש האחורי, סביב חיישני הרדאר**
  - **כשנוהגים ברכב בדרכים שמכוסות בשכבה של שלג או בסביבה שבה אין עצמים סביב הרכב (כמו למשל במדבר) במשך זמן רב**
  - **כשהטמפרטורה סביב חיישני הרדאר עולה מאוד, למשל בנהיגה ממושכת במעלה בקיץ**
  - **כשהטמפרטורה סביב חיישני הרדאר נמוכה מאוד**
  - **כשהמתח של מצבר הרכב יורד**
  - **כשהמתח של מצבר הרכב עולה על הערך הנקוב של המצבר**

פעולתה של מערכת SRVD תחודש לאחר שתנאים אלה יתוקנו, ונורית מערכת SRVD OFF תכבה. אולם, אם נורית מערכת SRVD OFF האירה לזמן ממושך, מומלץ לדאוג שהמערכת תיבדק בהקדם האפשרי במרכז שירות מורשה סובארו מטעם היבואן.

- **יכולת הגילוי של חיישני הרדאר מוגבלת. יכולת הגילוי של מערכת SRVD עשויה להיפגע והמערכת לא תפעל כשורה בתנאים הבאים:**
  - **כשהפגוש האחורי, בסביבה של חיישני הרדאר, התעוות**
  - **כששלג, קרח או בוץ דבקו לפני השטח של הפגוש האחורי, סביב חיישני הרדאר**
  - **כשמדבקות או פריטים דומים הוצמדו לאזורים של חיישני הרדאר על הפגוש האחורי**
  - **במהלך תנאי מזג אוויר גרועים כגון גשם, שלג או ערפל**
  - **כשנוהגים בדרכים רטובות, דוגמת כבישים שמכוסים בשכבה של שלג ועוברים בשלוליות**
- **חיישני הרדאר עלולים שלא לגלות, או להתקשות לגלות, כלי רכב ועצמים מהסוגים הבאים:**
  - **אופנועים קטנים, אופניים, הולכי רגל, עצמים נייחים בדרך או בצדיה וכדומה**
  - **כלי רכב שצורת המרכב שלהם אינה מחזירה גלי רדאר (כלי רכב בעלי מרכב נמוך דוגמת גרור ללא מטען או מכוניות ספורט)**
  - **כלי רכב שאינם מתקרבים לרכב שלך למרות שהם נמצאים באזור הגילוי (בנתיב שכן או לצד הרכב בעת נסיעה לאחור) (המערכת קובעת את הנוכחות של כלי רכב מתקרבים בהתבסס על נתונים שמזהים חיישני הרדאר.)**
  - **כלי רכב הנוסעים במהירויות שונות באופן משמעותי**
  - **כלי רכב שנוסעים במקביל כמעט באותה מהירות כמו זו של רכבך במשך פרק זמן ארוך**
  - **כלי רכב המתקרבים ממול**
  - **כלי רכב הנמצאים מעבר לנתיב השכן**
  - **כלי רכב שנוסעים במהירות נמוכה במידה משמעותית שאתה מנסה לעקוף**
- **בדרך בעלת נתיבים צרים מאוד, המערכת עשויה לגלות כלי רכב שנוסעים בנתיב שאחרי הנתיב הסמוך.**

■ נורית חיווי/צליל התראה לרכב קרוב של מערכת SRVD

כשמערכת SRVD פועלת, מופעלים הפריטים הבאים כדי להתריע בפני הנהג:

- נורית החיווי לרכב קרוב של מערכת SRVD (כשיש כלי רכב בנתיבים סמוכים).
- נורית החיווי וצליל האזהרה לרכב קרוב מערכת SRVD (כשיש רכב שמתקרב משמאל או מימין כאשר הרכב שלך בנסיעה לאחור)

▼ נורית חיווי לרכב קרוב של מערכת SRVD

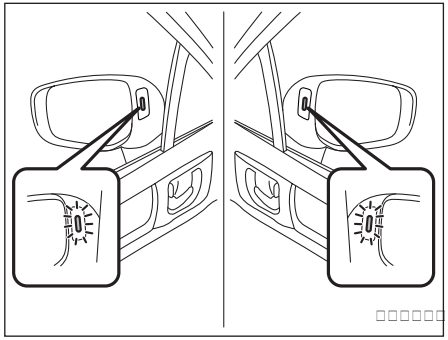

נורית חיווי לרכב קרוב של מערכת SRVD

הנוריות מותקנות בכל אחת מהמראות החיצוניות, בדופן המראה.

נורית החיווי מאירה כשמתגלה רכב המתקרב מאחור.

נורית החיווי מהבהבת כדי להתריע בפני הנהג על סכנות בתנאים הבאים:

- כשנורית החיווי מאירה, אם מסיטים את ידית מאותתי הפנייה כדי לאותת על פנייה לצד שבו מאירה נורית החיווי
- בנסיעה לאחור בזמן שהמערכת מגלה רכב שמתקרב מאחד הצדדים

▽ **תפקוד עמעום של נורית החיווי לרכב קרוב של מערכת SRVD**

כשהפנסים הראשיים מאירים, הבהירות של נורית החיווי לרכב קרוב של מערכת SRVD מופחתת.

הערה

- **ייתכן שתתקשה להבחין בנורית החיווי לרכב קרוב של מערכת SRVD בתנאים הבאים:**
  - **כשאור השמש פוגע בה ישירות**
  - **כשאלומות הפנסים הראשיים של רכב שנוסע מאחור מאירות ישירות עליה**
- **כשמסובבים את כפתור הבקרה לבהירות התאורה כלפי מעלה עד תום מהלכו, גם כשהאורות הראשיים מאירים, בהירות נורית החיווי לרכב קרוב של מערכת SRVD אינה מופחתת. לפרטים על כפתור הבקרה לבהירות התאורה, עיין בנושא "בקרת עצמת תאורה" ☜ 163.**

▼ **צליל התראה לרכב קרוב של מערכת SRVD**

צליל התראה מושמע כשנורית החיווי לרכב קרוב של מערכת SRVD מהבהבת כדי להתריע על סכנות בפני הנהג.

בעזרת צג המידע המרכזי אפשר לשנות את הגדרות עצמת הקול של צליל ההתראה. לפרטים, עיין בנושא "הגדרות הרכב" ☜ 208 (בדגמים עם צג בגודל 11.6 אינץ')

▼ **עצות בטיחות ביחס לנורית החיווי/צליל ההתראה לרכב קרוב של מערכת SRVD**

- במקרים הבאים, נורית החיווי וצליל ההתראה לרכב קרוב של מערכת SRVD עלולים לפעול באיחור, או שהמערכת לא תפיק כלל את האזהרות האלה:
  - כשרכב עובר לנתיב הסמוך מנתיב אחר שמרוחק מהרכב
  - בנסיעה בשיפוע תלול, או בדרך מפותלת במורד מדרון
  - בנסיעה אחרי רכב עוקף
  - כשרכבך וגם רכב אחר הנוסע בנתיב סמוך נמצאים בשוליים המרוחקים של כל אחד מהנתיבים.
  - כשכמה כלי רכב נוסעים בשיירה במרחקים קצרים זה מזה
  - בפניות בעלות רדיוס קטן (פניות חדות או פניות בצומת)
  - כשיש הפרשי גובה בין הנתיב בו נוסע רכבך לבין הנתיב הסמוך
  - מיד לאחר שמערכת SRVD הופעלה בנגיעה באפשרות SUBARU Rear Vehicle Detection (גילוי רכב מאחור של סובארו)
  - מיד לאחר שמעבירים את ידית בורר ההילוכים למצב R
  - כשמובילים מטען כבד מאוד באזור המטען
- בנסיעה לאחור במקרים הבאים, נורית החיווי וצליל ההתראה לרכב קרוב של מערכת SRVD עלולים לפעול באיחור, או שהמערכת לא תפיק כלל את האזהרות האלה:
  - ביציאה בנסיעה לאחור ממקום חנייה אלכסוני
  - כשרכב גדול ממדים חונה סמוך לרכבך (רכב זה חוסם את המעבר של גלי הרדאר).
  - בנסיעה לאחור בדרכים משופעות
  - בנסיעה מהירה לאחור

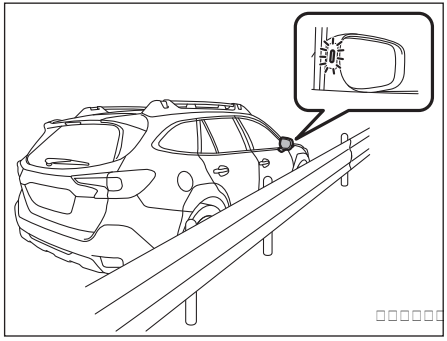

- נורית החיווי לרכב קרוב של מערכת SRVD עשויה להאיר בנסיעה סמוך לעצמים מוצקים בדרך או בצד הדרך (דוגמת מעקות בטיחות, מנהרות ודפנות צד).
- בעת ביצוע פנייה בצומת באזורים עירוניים, או בצומת מרובת-נתיבים, נורית חיווי לרכב קרוב של מערכת SRVD עשויה להבהב.

- אם יש מבנה או קיר בכיוון הנסיעה לאחור, נורית החיווי לרכב קרוב של מערכת SRVD עשויה להבהב וייתכן שצליל ההתראה יישמע.
- במקרים הבאים, המערכת עשויה לגלות רכב הנוסע במרחק של שני נתיבים מרכבך:
  - כשרכבך נוסע בצד של נתיב הנסיעה הקרוב לנתיב שבו נוסע הרכב האחר
  - כשהרכב שנמצא במרחק של שני נתיבים נוסע בצד של הנתיב הקרוב לנתיב של רכבך

■ חיווי לניתוק של מערכת SRVD

▼ הפסקה זמנית של פעולת המערכת

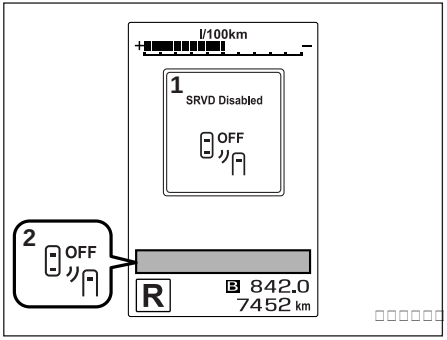

1) הודעה על הפסקת פעולה זמנית של מערכת SRVD
2) חיווי לניתוק של מערכת SRVD

חיווי זה מופיע כשמשתמשים במערכת בטמפרטורות גבוהות מאוד או נמוכות מאוד, או במקרה של מתח חריג. לאחר שתנאים אלה תוקנו, המערכת תתאושש מהמצב שגרם להפסקת פעולה זמנית שלה והחיווי ייעלם.

אם החיווי ממשיך להופיע במשך זמן רב, מומלץ לדאוג שהמערכת תיבדק במרכז שירות מורשה סובארו מטעם היבואן.

▼ הפסקת פעולה זמנית של המערכת בשל רגישות מופחתת של הרדאר

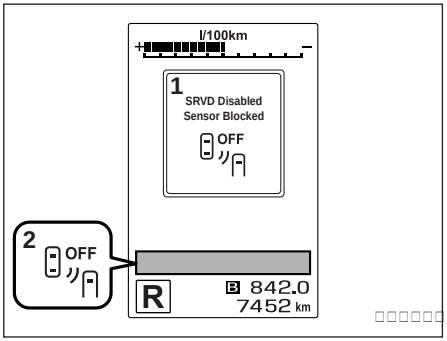

1) הודעה על הפסקת פעולה זמנית של מערכת SRVD בשל רגישות מופחתת של הרדאר
2) חיווי לניתוק של מערכת SRVD

תצוגה זו מופיעה כשיכולת הגילוי של חיישני הרדאר מופחתת. לאחר שתנאי זה תוקן, המערכת תתאושש מהמצב שגרם להפסקת פעולה זמנית שלה והחיווי ייעלם.

אם החיווי ממשיך להופיע במשך זמן רב, מומלץ לדאוג שהמערכת תיבדק במרכז שירות מורשה סובארו מטעם היבואן.

■ נורית התראה של מערכת SRVD

▼ תקלה במערכת

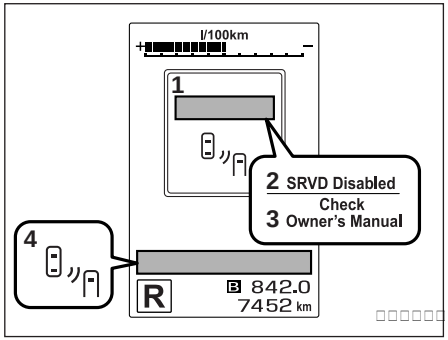

1) הודעה על תקלה במערכת SRVD
2) בשלב ראשון, מופיעה ההודעה הזו
3) לאחר מכן מופיעה ההודעה הזו
4) נורית התראה של מערכת SRVD

תצוגה זו מופיעה כשמתגלה תקלה במערכת. מומלץ לפנות למרכז שירות מורשה סובארו מטעם היבואן כדי שהמערכת תיבדק.

■ הפעלה וניתוק של מערכת SRVD

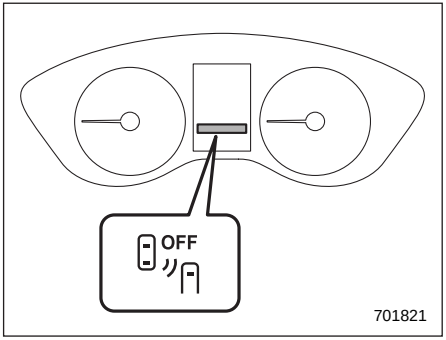

חיווי לניתוק של מערכת SRVD

כדי להפעיל או לנתק את מערכת SRVD, היעזר בצג המידע המרכזי. עיין בנושא "הגדרות הרכב" ☜ 208 (בדגמים עם צג בגודל 11.6 אינץ').

כשמפעילים את מערכת SRVD או מנתקים אותה, נורית החיווי לניתוק של מערכת SRVD מאירה בצג שבלוח המחוונים (LCD צבעוני)

הערה

- **במקרים הבאים, יש לנתק את מערכת SRVD. ייתכן שפעולתה של המערכת לא תהיה תקינה בשל חסימה של גלי הרדאר.**
  - **בעת גרירת גרור**
  - **כשבחלקו האחורי של הרכב מותקן מנשא לאופניים או אביזר אחר**
  - **כשמשתמשים בדינמומטר שלדה או במתקן דינמומטר גלילים, וכד'**
  - **כשמפעילים את המנוע וגורמים לגלגלים להסתובב תוך כדי הרמה של הרכב**
- **כשמעבירים את מערכת ההצתה למצב OFF נשמר המצב הידוע האחרון של המערכת. לדוגמה, אם מערכת SRVD הייתה מנותקת כשמערכת ההצתה הועברה למצב "OFF", בפעם הבאה שמעבירים את מערכת ההצתה למצב "ON" תישאר מערכת SRVD במצב מנותק.**

■ טיפול בחיישני הרדאר

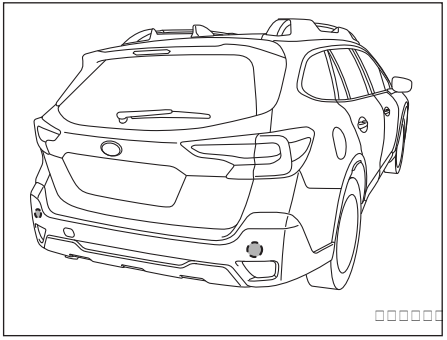

חיישני רדאר

חיישני הרדאר מותקנים בחלקו הפנימי של הפגוש האחורי, אחד מכל צד של הרכב.

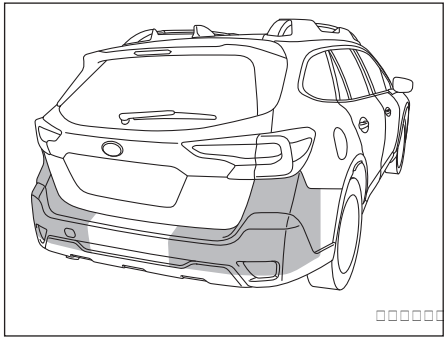

⚠ זהירות

כדי להבטיח את תקינות פעולתה של מערכת SRVD, הקפד לשמור על אמצעי הזהירות הבאים:

- **הקפד לשמור על הניקיון של פני השטח של הפגוש, סמוך לאזור שבו מותקנים החיישנים.**
- **אסור להצמיד מדבקות או פריטים אחרים לפגוש, סמוך לאזור שבו מותקנים החיישנים. לקבלת פרטים נוספים, מומלץ לפנות למרכז שירות מורשה סובארו מטעם היבואן.**
- **אסור לבצע שינויים בפגוש, סמוך לחיישני הרדאר.**
- **אסור לצבוע את הפגוש, סמוך לחיישני הרדאר.**

- אסור לחשוף את הפגוש לזעזועים חזקים סמוך לחיישני הרדאר. אם הכיוון של החיישן השתנה עשויה להופיע תקלת מערכת, ובכלל זה חוסר יכולת לגלות כלי רכב שנכנסים לאזורי הגילוי. אם הופעל זעזוע חזק על הפגוש, מומלץ לפנות לבדיקה במרכז שירות מורשה סובארו מטעם היבואן.
- אסור לפרק את חיישני הרדאר.

הערה

אם יש צורך לתקן או להחליף את חיישני הרדאר, או אם יש צורך לתקן את האזור שסביב חיישני הרדאר, מומלץ לפנות למרכז שירות מורשה סובארו מטעם היבואן לקבלת סיוע.

7-19. מערכת אוטומטית לבלימה בנסיעה לאחור (RAB) (אם קיימת)

המערכת האוטומטית לבלימה בנסיעה לאחור (RAB) נועדה לסייע במניעת התנגשויות, או להפחית נזקי התנגשות, בנסיעה לאחור. אם מתגלים חומה או מכשול בכיוון הנסיעה לאחור, המערכת מתריעה על כך בפני הנהג באמצעות צליל אזהרה, ועשויה גם להפעיל את בלמי הרכב באופן אוטומטי.

⚠ אזהרה

- המערכת האוטומטית לבלימה בנסיעה לאחור (RAB) אינה פוטרת את הנהג מאחריותו לבדוק את הסביבה, לוודא שהיא פנויה מכלי רכב או מכשולים ולעשות כל פעולה נדרשת כדי למנוע התנגשות.
- הנהג הוא האחראי לנהוג בבטחה. לפני נסיעה לאחור, הקפד ללחוץ על דוושת הבלם, להפנות את המבט ולבדוק את הסביבה בעיניך.
- ישנם כמה מקרים שבהם המערכת אינה יכולה למנוע התנגשות, בשל מגבלותיה. גם אם יש מכשול, המערכת עלולה להפעיל את צליל האזהרה או הבלימה האוטומטית באיחור, או לא להפעיל אותם כלל.
- לפני שמפעילים את הרכב במתקן של גלילים חופשיים או דינמומטר שלדה, יש להקפיד ולנתק את התפקוד של הבלימה האוטומטית. אחרת, הרכב עלול לנוע והתוצאה עלולה להיות תאונה.
- לפני שגוררים גרור יש להקפיד ולנתק את התפקוד של הבלימה האוטומטית. אחרת, הרכב עלול לנוע והתוצאה עלולה להיות תאונה.
- המערכת לא נועדה לגלות בני אדם (כולל ילדים), בעלי חיים או עצמים נעים כלשהם.
- בתנאים מסוימים של הרכב או הסביבה, היכולת של חיישן הסונאר לגלות עצמים עלולה להיפגע.

הערה

המערכת האוטומטית לבלימה בנסיעה לאחור (RAB) מתעדת ומאחסנת את פריטי המידע הבאים כשמבוצעת בלימה אוטומטית. היא אינה מתעדת מידע אישי ואינה מקליטה שיחות או קולות אחרים.

- המרחק מהעצם
- מהירות הנסיעה
- מצב הפעולה (סטטוס) של דוושת ההאצה
- מצב הפעולה (סטטוס) של דוושת הבלם
- מצב ידית ההילוכים

- הטמפרטורה החיצונית
- הגדרת הרגישות של חיישני הסונאר

חברת סובארו וגורמים מצד שלישי שיש להם הסכם עם חברת סובארו עשויים לקבל את הנתונים שהוקלטו ולהשתמש בהם לצורך מחקר ופיתוח של כלי רכב. סובארו או יצרני צד שלישי החתומים על חוזה עם סובארו לא יגלו ולא יספקו את הנתונים שנאספו לצד שלישי אחר כלשהו פרט מאשר בכפוף לתנאים הבאים.

- בעל הרכב נתן את הסכמתו.
- הגילוי/המסירה מבוססים על צו בית משפט או דרישה חוקית אחרת הניתנת לאכיפה.
- נתונים ששונו כך שלא ניתן לזהות את הרכב והמשתמש מסופקים למוסדות מחקר לצורך עיבוד סטטיסטי או מטרות דומות.

■ סקירה על המערכת האוטומטית לבלימה בנסיעה לאחור (RAB)

המערכת לבלימה אוטומטית בנסיעה לאחור (RAB) מפעילה את 2 התפקודים הבאים באמצעות 4 חיישני רדאר.

- **תפקוד התראה קולית של הסונאר**

המערכת לבלימה אוטומטית בנסיעה לאחור (RAB) מגלה עצמים מאחור ומתריעה בפני הנהג באמצעות הודעת התראה שמופיעה בצג המידע המרכזי וצלילי התראה.

- **תפקוד בלימה אוטומטית**

תפקוד הבלימה האוטומטית מגלה עצמים מאחור ואם מתגלה סכנה גבוהה של התנגשות, המערכת מאיטה את הרכב ומבקרת את הבלימה כדי להפחית נזק.

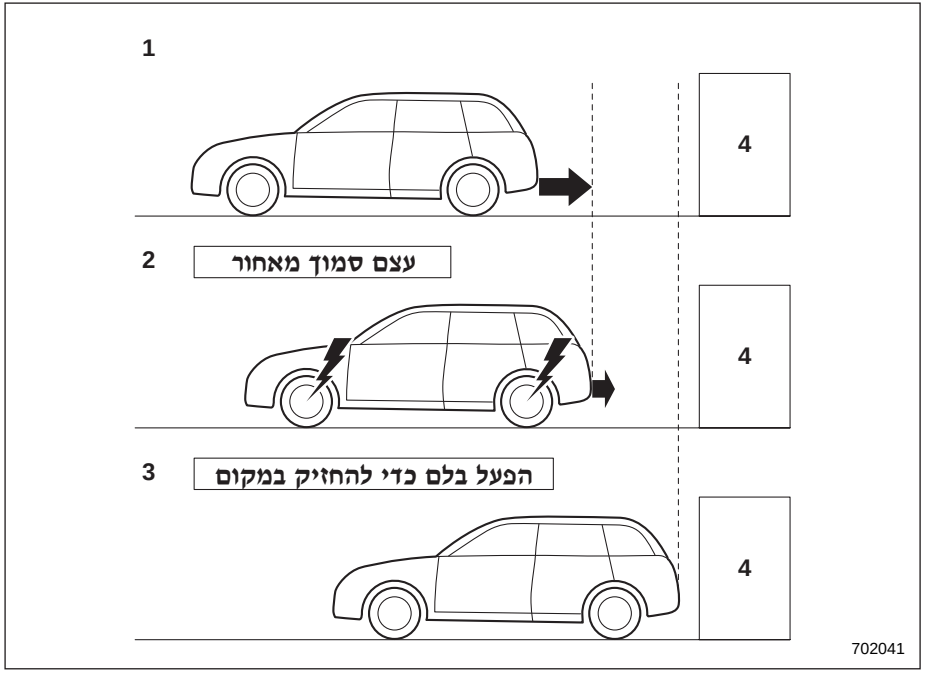

1) נסיעה לאחור
2) מופעלים בלימה אוטומטית חזקה או בקרת מומנט כדי למנוע התנגשות (במקרה זה, מושמעים צלילי אזהרה קצרים או צלילי אזהרה רציפים)
3) המערכת עוצרת את הרכב (במקרה זה, נמשכת ההשמעה של הצליל הרציף)
4) עצם (למשל: חומה)

▲ אזהרה

אם הרכב נלכד במחסום של מסילת רכבת ואתה מנסה להימלט בנסיעה לאחור דרך המחסום, המערכת עשויה לזהות את המחסום כמכשול ולהפעיל בלימה. במקרה זה, שמור על קור רוח והמשך ללחוץ על דוושת ההאצה, או בטל את פעולת המערכת. להנחיות לביטול פעולתה של המערכת, עיין בנושא "ביטול פעולת המערכת לבלימה אוטומטית בנסיעה לאחור (RAB)" ☜ 374.

■ תנאי הפעולה

המערכת האוטומטית לבלימה בנסיעה לאחור (RAB) פועלת כשמתקיימים כל תנאי הפעולה הבאים:

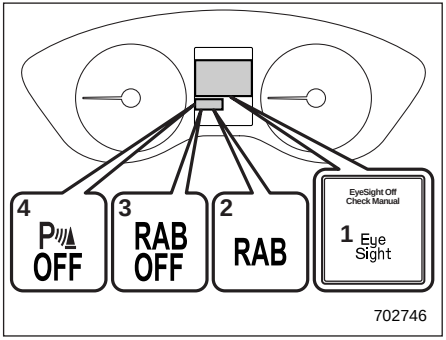

1) נורית אזהרה של מערכת EyeSight
2) נורית אזהרה של מערכת RAB
3) נורית חיווי לניתוק של מערכת RAB
4) חיווי ניתוק של ההתראה הקולית של הסונאר

- מערכת ההצתה במצב ON.
- נורית האזהרה של מערכת EyeSight כבויה.
- נורית האזהרה של מערכת RAB OFF כבויה.
- נורית חיווי לניתוק של מערכת RAB כבויה.
- ידית בורר ההילוכים במצב של הילוך אחורי (R.

תפקוד התראה קולית של הסונאר

- תפקוד ההתראה הקולית של הסונאר פעיל.
- מהירות הנסיעה היא 0 עד 15 קמ"ש.

תפקוד בלימה אוטומטית

- תפקוד הבלימה האוטומטית פעיל.
- מהירות הנסיעה היא 1.5 עד 15 קמ"ש.

הערה

- **במקרים הבאים, המערכת האוטומטית לבלימה בנסיעה לאחור (RAB) אינה פועלת. מומלץ לפנות מיד למרכז שירות מורשה סובארו מטעם היבואן כדי שהמערכת תיבדק.**
  - **נורית האזהרה של מערכת EyeSight מאירה.**
  - **נורית האזהרה של מערכת RAB מאירה.**
- **במקרים הבאים, לא ניתן להפעיל את המערכת לבלימה אוטומטית בנסיעה לאחור (RAB).**
  - **נורית החיווי EyeSight (נורית חיווי להפסקת פעולה זמנית של מערכת EyeSight: לבנה) מאירה, וההודעות על הפסקת פעולה זמנית של מערכת EyeSight מופיעות בצג שבלוח המחוונים (LCD צבעוני). לפרטים, עיין בנספח למדריך לנהג העוסק במערכת EyeSight.**
  - **נורית חיווי לניתוק של מערכת RAB כבויה.**
- **במקרים הבאים, פעולת התפקודים עלולה שלא להיות תקינה. מומלץ לפנות מיד למרכז שירות מורשה סובארו מטעם היבואן כדי שהמערכת תיבדק.**
  - **מדבקה, צבע או חומר כימי יושמו על חיישני הסונאר או על הפגוש האחורי, באזור של חיישן הסונאר.**

– בוצעו שינויים בפגוש האחורי.
– הפגוש האחורי הוסר והותקן מחדש.
– מרווח הגחון השתנה בשל תנאי ההעמסה של הרכב או שינויים כלשהם.
– נגרם נזק לחיישני הסונאר, או לאזור בפגוש האחורי שבו מותקנים חיישני הסונאר.
– הפגוש האחורי נחשף לחבטה חזקה, או שהפגוש האחורי התעוות.

• במדרון תלול, יכולת הבלימה האוטומטית של המערכת מופחתת.
• המערכת תוכננה למנוע התנגשויות באמצעות בלימה חזקה ואוטומטית כשמהירות הנסיעה לאחור נמוכה מ-5 קמ"ש לערך. אולם, עצם קיומה של המערכת אינו מבטיח שהיא תוכל למנוע התנגשויות בכל מצב.
• אם הרכב נוסע לאחור לאט מאוד, פעולות הנהג עשויות לקבל עדיפות. במקרה זה, הבלימה האוטומטית לא תפעל.
• המערכת עלולה שלא לגלות את העצמים הבאים ולא להפעיל את הבלמים כדי למנוע פגיעה בהם.
– עצמים חדים או דקים דוגמת עמודים, גדרות וחבלים שאינם מחזירים בהכרח את גלי הקול שמשדר חיישן הסונאר.
– עצמים שנמצאים קרוב מדי לפגוש האחורי כשמעבירים את ידית בורר ההילוכים למצב R.
– עצמים שפני השטח שלהם אינם מחזירים בהכרח את גלי הקול שמשדר חיישן הסונאר, דוגמת גדר רשת.
• עצמים שהמערכת לא תוכננה לגלות ולהפעיל את הבלמים כדי למנוע פגיעה בהם.
– הולכי רגל.
– עצמים נעים, כולל כלי רכב בתנועה.
– עצמים שסופגים גלי קול, דוגמת בדים או שלג.
– עצמים שפני השטח שלהם משופעים.
– עצמים נמוכים וקרובים לקרקע, דוגמת אבני סימון של מקומות חנייה.
– עצמים שנמצאים גבוה מעל פני הקרקע, דוגמת עצמים שתלויים מעל.
– עצמים שנמצאים מחוץ לטווח של מרכז הרכב, בכיוון אופקי.
– עצמים שאינם בכיוון אנכי.
• כשמסיעים את הרכב לאחור, פעולת התפקודים עלולה שלא להיות תקינה, או שתתגלה תקלה בפעולת המערכת, בתנאים הבאים.

צלילים בתדר גבוה ממקורות אחרים בקרבת מקום:
– צפירות של כלי רכב אחרים.
– רעש מנוע של כלי רכב אחרים.
– צלילים של בלמי אוויר.
– ציוד לגילוי רכב, או סונאר של כלי רכב אחרים.
– גלי קול בתדר דומה לזה של המערכת של הרכב משודרים בקרבת מקום.
– רכב שמצויד באותה מערכת נוסע לאחור לעבר כיוון הנסיעה לאחור שלך.

תנאי מזג אוויר:
– כאשר כתוצאה מטמפרטורות גבוהות או נמוכות במיוחד, האזור הסמוך לחיישן הסונאר הפך לחם או קר מדי והמערכת אינה יכולה לפעול.
– הפגוש האחורי סמוך לחיישני הסונאר נחשף לגשם כבד או לכמויות גדולות של מים.
– ערפל, שלג, סופת חול וכדומה
– אוויר נע במהירות, למשל כשנושבת רוח עזה.

חלקים שמחוברים לפגוש האחורי, סמוך לחיישן הסונאר:
– אביזרים אלקטרוניים (פנס ערפל, מוט לסימון קצה הרכב, אנטנת רדיו) או פריטי ציוד (וו גרירה, מנשא לאופניים, מגן פגוש) הותקנו ברכב.
– חלקים שמשמיעים צלילים בתדר גבוה, דוגמת צופר או רמקול, הותקנו ברכב.

תנאי הרכב:

- קרח, שלג או בוץ דבקו לחיישני הסונאר או לפני השטח של הפגוש האחורי, סביב חיישני הסונאר.
- הרכב נוטה בשיפוע גדול.
- מרווח הגחון של הרכב קטן באופן משמעותי בשל תנאי ההעמסה של הרכב, למשל
- כשחיישן הסונאר אינו מכוון היטב, בשל התנגשות או תאונה אחרת.

תנאי הסביבה:

- כרזת בד, דגל, ענף תלוי או מחסום רכבת נמצאים בכיוון הנסיעה לאחור.
- בנסיעה לאחור על משטח חצץ או עשב.
- בנסיעה לאחור באזור שיש בו עצמים או חומות סמוך לרכב, דוגמת מנהרות צרות, גשרים צרים, כבישים צרים או חניונים צרים.
- כשיש סימני צמיגים עמוקים או בורות בקרקע במסלול הנסיעה לאחור.
- בנסיעה לאחור על מכסי ביוב (מכסה שבכה).

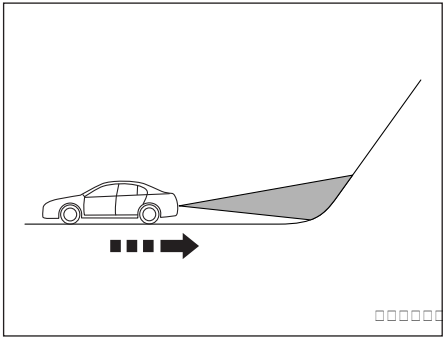

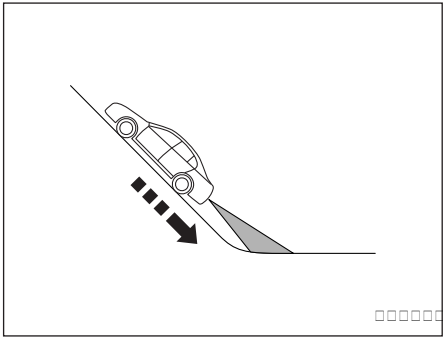

- כשמסלול הנסיעה לאחור נמצא בשיפוע, למשל במדרון תלול.
- בנסיעה לאחור במורד.

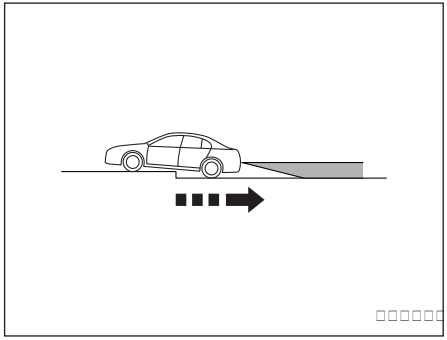

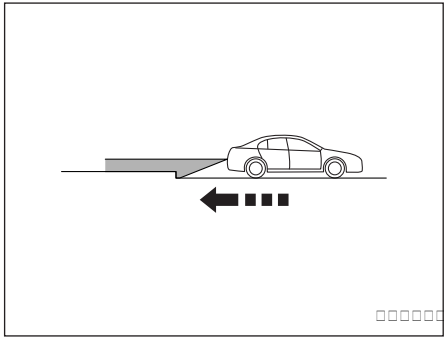

- כשיש שפת מדרכה או מדרגה במסלול הנסיעה לאחור.
- בנסיעה לאחור במוסך עם תקרה נמוכה, או במנהרה.
- כשיש ערימה קטנה של שלג מאחור.
- כשיש שלולית מים.
- כשיש מכשול סמוך לעצם.

– **בנסיעה לאחור לאורך קיר.**
– **באזור בדרך שסמוך לעפר ושלג.**
– **בנסיעה לאחור בדרך לא ישרה.**

- **בנסיבות דוגמת אלו שמפורטות להלן, ייתכן שלא ניתן יהיה למנוע התנגשות גם כשפעולתה של המערכת תקינה:**
  – **בדרך חלקלקה.**
  – **כשלחץ האוויר של הצמיגים אינו תקין.**
  – **כשהצמיגים נשחקו.**
  – **כשמותקנות שרשרות שלג.**
  – **כשמותקנים צמיגים שאינם במידה שנקבעה.**
  – **כשבוצעו תיקוני חירום בעזרת ערכה לתיקון נקר.**
  – **כשבוצעו שינויים במערכת המתלים.**
  – **כשהנהיגה ברכב אינה יציבה בשל תאונה או תקלה.**
  – **כשנורית האזהרה של הבלמים מאירה.**

■ תפקוד התראה קולית של הסונאר

כשהמערכת לבלימה אוטומטית בנסיעה לאחור (RAB) פועלת, מושמעים צלילי התראה ב-3 רמות, כדי להתריע בפני הנהג על סכנת התנגשות.

הערה

לאחר שהעצם התגלה על ידי תפקוד ההתראה הקולית של הסונאר, יתכן שיחלוף זמן מה עד שהקיר יוצג וצלילי ההתראה יושמעו.

רמת ההתראה	טווח העצם שהתגלה*	חיווי המרחק	תבנית ההתראה
מרחק ארוך (התגלה עצם)	90 ס״מ ומעלה	ירוק	אין צליל אזהרה
התראת מרחק בינוני (הרכב מתקרב לעצם)	70-90 ס״מ	צהוב	צלילים קצרים
התראת מרחק קצר (הרכב מתקרב עוד יותר לעצם)	50-70 ס״מ	כתום	צלילים קצרים בקצב מהיר
התראת המרחק הקצר ביותר (הרכב קרוב מדי לעצם)	50 ס״מ	אדום	צפצוף רצוף

*: טווח הגילוי עשוי להשתנות בהתאם לתנאי הסביבה.

▼ המכשול שהתגלה ורמת ההתראה

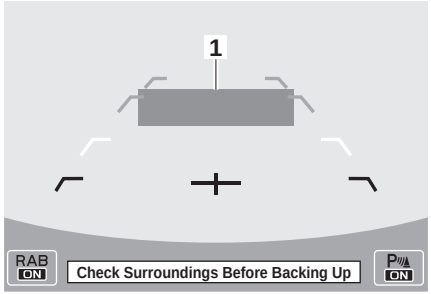

701825

התראת מרחק ארוך (התגלה עצם)

1) ירוק: 90 ס״מ ומעלה

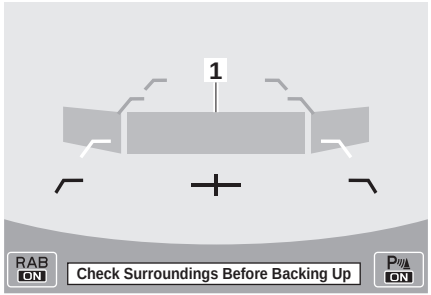

701826

התראת מרחק בינוני (הרכב מתקרב לעצם)

1) צהוב: 70-90 ס״מ

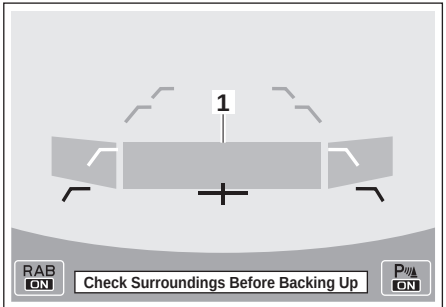

701827

התראת מרחק קצר (הרכב מתקרב עוד יותר לעצם)

1) כתום: 70-50 ס״מ

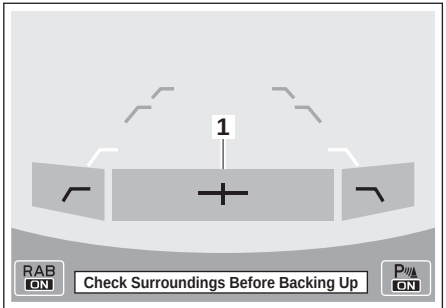

701921

התראת המרחק הקצר ביותר (הרכב קרוב מדי לעצם)

1) אדום: 50 ס״מ

כשמתגלה עצם בכיוון הנסיעה לאחור, הטווח של העצם שהתגלה מצוין בצג המידע המרכזי.

מושמע צליל אזהרה ובהתאם למהירות הנסיעה, מופעלת בקרת מומנט ליצירת בלימת מנוע או מופעלת בלימה אוטומטית.

■ פעולת התפקוד לבלימה אוטומטית

▼ אזהרת עצם קרוב מאחור

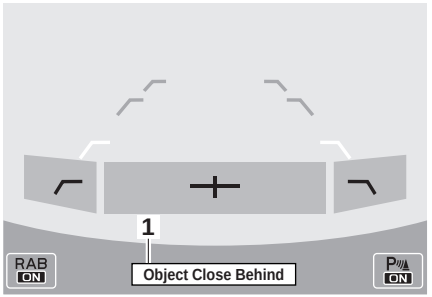

701828

אזהרת בלימה אוטומטית

1) הודעת אזהרה

אם המערכת קובעת שיש סיכון לפגיעה בעצם. מושמעים צלילי אזהרה קצרים או צלילי אזהרה רצופים ומופעלת בלימה אוטומטית חזקה או בקרת מומנט כדי למנוע התנגשות.

במקביל מוצגת הודעת אזהרה בצג שבלוח המחוונים (LCD צבעוני).

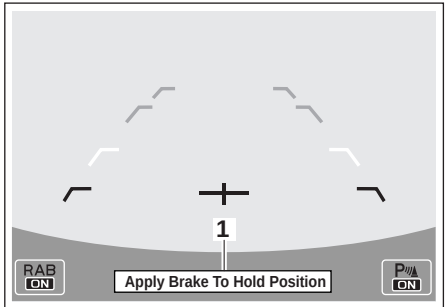

701923

אזהרת ׳לחץ על דוושת הבלם׳

1) הודעת אזהרה

לאחר שהמערכת עצרה את הרכב באמצעות בלימה אוטומטית, הקפד ללחוץ על דוושת הבלם. עד שלוחצים על דוושת הבלם, ממשיכה להופיע הודעה בצג המידע המרכזי וההשמעה של הצליל הרציף נמשכת.

במקביל מוצגת הודעת אזהרה בצג שבלוח המחוונים (LCD צבעוני).

הערה

לתפקוד ההתראה הקולית של הסונאר ולתפקוד לבלימה אוטומטית יש תנאי פעולה שונים. לפיכך, ייתכנו מקרים שבהם רק אחד מהתפקודים יופעל.

⚠ אזהרה

לחץ על דוושת הבלם מיד לאחר שהופעלה בלימה אוטומטית והמערכת עצרה את הרכב. בתנאים מסוימים של פני הדרך והצמיגים, ייתכן שהרכב לא יישאר במצב נייח והתוצאה עלולה להיות תאונה.

▼ לאחר שהמערכת עצרה את הרכב

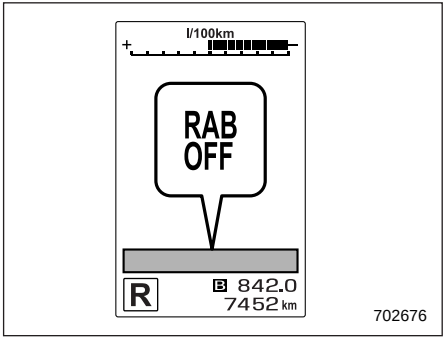

לאחר שלוחצים על דוושת הבלם, נורית חיווי לניתוק של מערכת RAB מאירה והמערכת מפסיקה לפעול באופן זמני. נורית חיווי לניתוק של מערכת RAB כבית כשמעבירים את ידית בורר ההילוכים ממצב R למצב אחר.

המערכת תשוב לפעול בפעם הבאה שמעבירים את ידית בורר ההילוכים למצב R.

בנסיבות דוגמת אלו שמפורטות להלן, פעולת המערכת האוטומטית לבלימה בנסיעה לאחור (RAB) נפסקת באופן אוטומטי ונורית חיווי לניתוק של מערכת RAB מאירה.

– כשהצטברו קרח, שלג, בוץ או חומרים אחרים על חיישני הסונאר.

– כשמעבירים את ידית בורר ההילוכים למצב R בזמן שיש מכשול קרוב לפגוש האחורי.

– כשמתגלה צליל בתדר קרוב לזה של הסונאר של המערכת האוטומטית לבלימה בנסיעה לאחור (RAB).

הערה

- **במקרים הבאים, לאחר שהמערכת לבלימה אוטומטית בנסיעה לאחור (RAB) עצרה את הרכב, בקרת הבלימה נפסקת ובלם החנייה החשמלי מופעל. לפרטים על שחרור בלם החנייה, עיין בנושא "בלם חנייה חשמלי" ☜ 333.**

  – כשחולפות שתי דקות מרגע שהרכב עצר

  – כשפותחים דלת כלשהי

- **במקרים הבאים, הפעולה של המערכת האוטומטית לבלימה בנסיעה לאחור (RAB) עשויה להיפסק באופן זמני ונורית חיווי לניתוק של מערכת RAB יואר.**

  – קרח, שלג או בוץ דבקו לחיישני הסונאר או לפני השטח של הפגוש האחורי, סביב חיישני הסונאר

  – עצמים נמצאים קרוב מדי לפגוש האחורי כשמעבירים את ידית בורר ההילוכים למצב R

  – המערכת מגלה קולות או תדרים דומים לאלו של הסונאר של מערכת RAB

■ ביטול הפעולה של המערכת האוטומטית לבלימה בנסיעה לאחור (RAB)

פעולתה של המערכת האוטומטית לבלימה בנסיעה לאחור (RAB) יכולה להתבטל באופן אוטומטי כתוצאה מאחת מהפעולות הבאות:

- כשהרכב עצר כתוצאה מבלימה אוטומטית, לוחצים על דוושת הבלם.
- כשהרכב עצר כתוצאה מבלימה אוטומטית, לוחצים על דוושת ההאצה.
- כשלוחצים על דוושת ההאצה לחיצה ממושכת (במקרה זה, תבוטל הגבלת ההאצה והרכב ימשיך לנסוע לאחור).
- כשמעבירים את ידית בורר ההילוכים ממצב R למצב אחר.

הערה

פעולת המערכת תבוטל אם העצם אינו מתגלה יותר.

■ הפעלה/ניתוק של המערכת האוטומטית לבלימה בנסיעה לאחור (RAB)

כשידית בורר ההילוכים במצב R, אפשר לקבוע את התפקודים הבאים של המערכת האוטומטית לבלימה בנסיעה לאחור באמצעות הפעלה של צג המידע המרכזי.

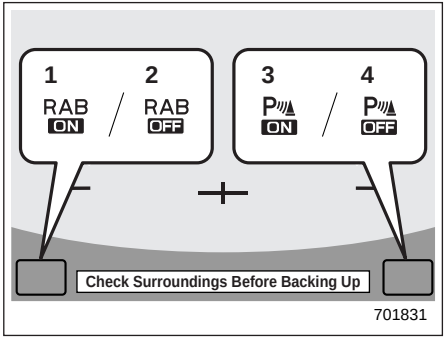

1) ON לחצן ההפעלה של תפקוד הבלימה האוטומטית
2) OFF לחצן הניתוק של תפקוד הבלימה האוטומטית
3) ON לחצן ההפעלה של התפקוד להתראה קולית של הסונאר
4) OFF לחצן הניתוק של התפקוד להתראה קולית של הסונאר

כשמופיע הלחצן ON, הפריט הרלוונטי פעיל.

גע נגיעה ממושכת בלחצן ON כדי לנתק את הפריט.

כשהלחצן OFF מופיע, הפריט הרלוונטי מנותק.

גע נגיעה ממושכת בלחצן OFF כדי להפעיל את הפריט.

כשהמערכת האוטומטית לבלימה בנסיעה לאחור מנותקת, מאירה נורית החיווי הבאה.

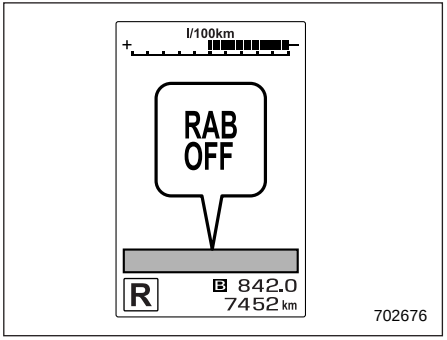

נורית החיווי לניתוק של מערכת RAB כבית כששבים ומפעילים את התפקוד המתאים.

הערה

כשלא ניתן לשנות את הקביעה, לחצן ON/ OFF יופיע בצבע אפור.

כמו כן, ניתן לשנות את ההגדרות הבאות באמצעות צג המידע המרכזי.

- עוצמת צליל האזהרה
- התראה קולית של סונאר

לפרטים, עיין בנושא "הגדרות הרכב" ☜ 208.

■ נורית אזהרה של מערכת RAB

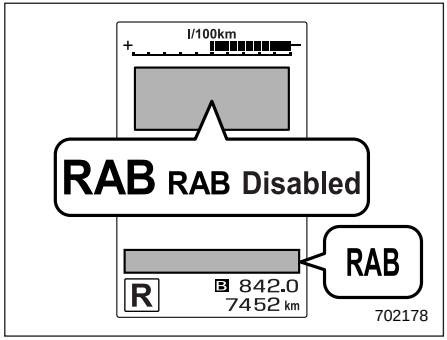

במקרה של תקלה במערכת האוטומטית לבלימה בנסיעה לאחור (RAB), נורית החיווי שלעיל מאירה בלוח המחוונים. מומלץ לפנות למרכז שירות מורשה סובארו מטעם היבואן הקרוב ביותר כדי לקבל פרטים נוספים.

■ טיפול בחיישני הסונאר

4 חיישני הסונאר מותקנים בפגוש האחורי. כדי להבטיח את תקינות הפעולה של המערכת האוטומטית לבלימה בנסיעה לאחור (RAB), הקפד לשמור על אמצעי הזהירות הבאים.

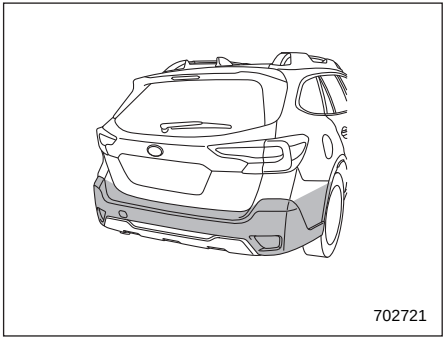

- אסור להצמיד מדבקות או פריטים אחרים על חיישן הסונאר, או על פני השטח של הפגוש, סמוך לחיישני הסונאר.
- הקפד לשמור על הניקיון של חיישן הסונאר ושל פני השטח של הפגוש האחורי, סמוך לחיישני הסונאר.
- אסור לבצע שינויים בפגוש האחורי.
- אסור לצבוע את הפגוש, סמוך לחיישני הסונאר.
- כששוטפים את הרכב במתקן שטיפה בלחץ גבוה, אסור לכוון סילון מים בלחץ גבוה אל חיישני הסונאר.
- אסור לחבוט בחוזקה על הפגוש האחורי, סמוך לחיישני הסונאר. אם הכיוון של החיישן השתנה, עשויה להופיע תקלת מערכת, ובכלל זה חוסר יכולת לגלות עצמים בכיוון הנסיעה לאחור. אם הפגוש האחורי ספג חבטה חזקה, פנה למוסך כדי שהמערכת תיבדק. מומלץ לפנות למרכז שירות מורשה סובארו מטעם היבואן.
- אסור לפרק את חיישני הסונאר.

הערה

אם יש צורך לתקן או להחליף את חיישני הסונאר, או אם יש צורך לתקן, לצבוע או להחליף את האזור שסביב חיישני הסונאר, יש לפנות למוסך. אנו ממליצים לפנות למרכז שירות מורשה סובארו מטעם היבואן לקבלת סיוע.

7-20. מערכת לניטור הנהג (אם קיימת)

המערכת לניטור הנהג מנטרת מקרים שבהם ייתכן כי הנהג אינו שם לב לנעשה בדרך מלפנים, וגם מזהה משתמשים ספציפיים.

המערכת מזהירה את הנהג מפני נמנום או נהיגה בחוסר תשומת לב, ויכולה לסייע לנהיגה בטוחה ונוחה באמצעות הפעלה אוטומטית של ההגדרות הבאות.

– תנוחת הישיבה שקבע הנהג

– הגדרות בקרת האקלים

– הגדרות לוח המחוונים

– הגדרת צג המידע המרכזי

לאחר שרושמים משתמש, מופעלות הגדרות שונות באופן אוטומטי כשהנהג נכנס לרכב.

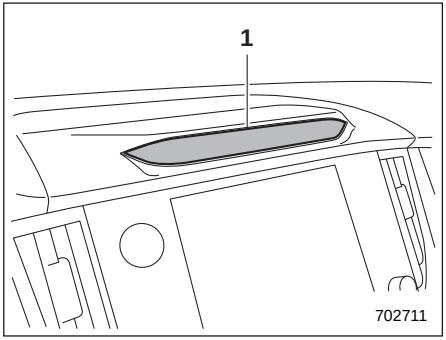

1) מצלמה

⚠ זהירות

- בזמן הנהיגה, הקפד להשתמש במערכת בזהירות רבה
  - ביטחון יתר הנובע מהעובדה שנוהגים ברכב המצויד במערכת לניטור הנהג עלול להוביל בקלות לתאונה קשה.
- המערכת אינה יכולה לגלות אם הנהג חש מנומנם או אם הוא מתרכז בנהיגה בטוחה.
- המערכת אינה יכולה לקבוע אם הנהג ער או ישן, אם יכולות הנהיגה שלו נפגעו או אם הוא מתרכז בנהיגה בטוחה.
- בנסיבות מסוימות, ייתכן שהמערכת לא תהיה מסוגלת לגלות את מצב הנהג בצורה נכונה.

הערה

- המצלמה לזיהוי הנהג אינה שומרת קובצי תמונה, אודיו או וידאו.
- המערכת לניטור הנהג עלולה שלא לפעול בצורה נכונה כשקרני השמש חודרות לרכב בדרכים הבאות.
  - תחת קרינה ישירה (או דרך החלון) של שמש על המצלמה לזיהוי המשתמש.
  - כשנוצרים צללים על פני הנהג כתוצאה מקרני השמש (או מקור אור אחר עם רכיב חזק של אינפרה-אדום).
  - כשיש שינויים רגעיים משמעותיים בעצמה של קרני השמש (או מקור אור כלשהו עם רכיב חזק של אינפרה-אדום) על פני הנהג.
- ייתכן שהמערכת לא תוכל לבצע גילוי נכון כשמכשיר הכולל מקור אור אינפרה-אדום (דוגמת מערכת לניטור הנהג המוצעת בשוק) מותקן בתא הנוסעים.
- המערכת לניטור הנהג עלולה שלא לפעול בצורה נכונה במקרים הבאים שבהם הנהג מרכיב משקפי ראייה או שמש.
  - כשהמשקפיים אינן מאפשרות מעבר קל של אור אינפרה-אדום.
  - כשיש השתקפויות חזקות של הסביבה בעדשות המשקפיים.
  - כשהעיניים מוסתרים מאחורי מסגרת המשקפיים והמצלמה לזיהוי המשתמש אינה יכולה לזהות את העיניים.
  - כשהאור מהמקור האינפרה-אדום (נורית LED) משתקף בעדשות המשקפיים.
  - כשהנהג מרכיב רטייה.
  - כשהנהג חובש כובע שמסתיר את העיניים.
- אם פריטים מסוימים מסתירים חלקים מפניו של הנהג, ייתכן שלא ניתן יהיה לגלות אם הוא מנומנם או נוהג בחוסר תשומת לב.
- לא ניתן לזהות את המשתמש בצורה נכונה אם העיניים, האף או הפה מוסתרים מאחורי מסכה, חמצוואר, משקפי שמש או פריט אחר.
- פעולתה של המערכת לניטור הנהג עלולה שלא להיות תקינה אם הגבות, העיניים, האף או הפנים מוסתרים על ידי פריט שנמצא בין פניו של הנהג לבין המערכת.
- אם גלגל ההגה מכוסה בכיסוי עבה, והגובה או המרחק של גלגל ההגה כוונו למצבים מסוימים, ייתכן שהכיסוי יסתיר את פני הנהג מהמערכת, ופעולתה של המערכת לניטור הנהג לא תהיה תקינה.
- אין להתמיד מדבקות כלשהן למצלמה לזיהוי המשתמש או למקור האור האינפרה-אדום (נורית LED). אם המצלמה לזיהוי המשתמש או מקור האור האינפרה-אדום (נורית LED) מכוסים בכיסוי כלשהו שמסתיר אותם, המערכת לא תוכל לנטר את הנהג בצורה נכונה.

- אם תולים אביזר כלשהו על המראה הפנימית, ייתכן שלא יתאפשר גילוי תקין.
- אין לגעת במצלמה לזיהוי המשתמש או במקור האור האינפרה-אדום (נורית LED) ישירות באצבעות. אם יש לכלוך או טביעות אצבע על חלקים אלה, המערכת לא תוכל לנטר את הנהג בצורה נכונה. אם יש לכלוך או טביעות אצבע על חלקים אלה, נגב אותם במטלית יבשה ורכב, או נגב בעדינות במטלית לחה שנסחטה היטב.
- אם פני השטח של המצלמה לזיהוי המשתמש או מקור האור האינפרה-אדום (נורית LED) נשרטו, ייתכן שלא יתאפשר גילוי תקין. היזהר שעצמים קשים לא יבואו במגע עם חלקים אלה.
- אם נוצר עיבוי על פני השטח של המצלמה לזיהוי המשתמש או מקור האור האינפרה-אדום (נורית LED), ייתכן שלא יתאפשר גילוי תקין. אם נוצר עיבוי על חלקים אלה, נגב אותם במטלית רכה ויבשה.
- במהלך רישום משתמש לזיהוי, יש להימנע ככל האפשר מלסגור את העיניים.
- אם שיעור ההצלחה בזיהוי המשתמש נמוך, ייתכן שרישום המשתמש לא היה תקין. מחק את הנתונים שנרשמו ובצע את הרישום מחדש.
- אם הנהג נוהג לעתים קרובות עם משקפיים וגם עם עדשות מגע, מומלץ לבצע רישום כפול - פעם אחת עם משקפיים ופעם שנייה עם עדשות מגע.
- זיהוי המשתמש מתחיל מיד לאחר שנכנסים לרכב, אך אם המשתמש מפנה את מבטו כלפי מטה או מביט במראה החיצונית במשך פרק זמן ארוך, ייתכן שהמשתמש לא יזוהה.
- אם רושמים תאומים, או שני אנשים אחרים בעל תווי פנים דומים, ייתכן שיזוהה האדם הלא נכון, ולא זה שנכנס לרכב.
- אם האדם שבמושב הנוסע רוכן כלפי מושב הנהג, או במקרים שבהם מתגלים פנים של שני אנשים סמוך למושב הנהג, פעולתה של המערכת עלולה שלא להיות תקינה.
- במקרים מסוימים, למשל כשהמשתמש מביט כלפי מטה, לעבר המחוונים או המסך של מערכת הניווט, המערכת עשויה לקבוע שעיני הנהג עצומות בזמן הנהיגה, למרות שהן פקוחות. במקרים אלה, ייתכן שיושמע צליל ההתראה לנמנום בזמן הנהיגה, או שפעולתה של המערכת לא תהיה תקינה בהיבטים אחרים.
- אם העיניים מצטמצמות עקב צחוק או סנוור ממקור אור חיצוני, המערכת עלולה לקבוע שהעיניים עצומות וייתכן שיושמע צליל ההתראה לנמנום בזמן הנהיגה, או שפעולתה של המערכת לא תהיה תקינה בהיבטים אחרים.
- מצבי ההתראה על נמנום בנהיגה או הירדמות מזוהים על פי משך הזמן ואחוז הזמן שבו העיניים עצומות. צליל ההתראה לנמנום בזמן הנהיגה אינו מושמע מיד כשהנהג חש מנומנם או מפהק.
- גם אם הנהג אינו חש שהוא עומד להירדם, אם עיניו נעצמות או אם הוא ממצמץ לעתים תכופות, ייתכן שיושמע צליל ההתראה לנמנום בזמן הנהיגה.
- ייתכן שצליל ההתראה לנהיגה בחוסר תשומת לב יושמע כשהנהג רוכן קדימה או מוציא את ראשו מהחלון בזמן הנהיגה.
- צליל ההתראה לנהיגה בחוסר תשומת לב לא יושמע כשהרכב עוצר או נוסע לאט, גם אם הנהג אינו מביט היישר קדימה.
- המערכת לניטור הנהג אוספת ושומרת נתונים על מאפייני הפנים של הנהגים. נתוני זיהוי הפנים מאוחסנים באופן מקומי ואינם נשלחים או מועברים מהרכב. הם אינם משודרים לחברת סובארו או לגורם אחר כלשהו, ואינם נשמרים על ידי חברת סובארו או גורם אחר כלשהו. אפשר להשבית את המערכת לניטור הנהג ולמחוק את כל נתוני הנהג שנשמרו לפי ההוראות שלהלן. כשמשביתים את המערכת לניטור הנהג, היא אינה יכולה לספק את תפקודי הבטיחות והנוחות שלה.

התפקודים הזמינים משתנים בהתאם להגדרות של המערכת לניטור הנהג ולהגדרות התפקוד לזיהוי המשתמש.

			מערכת לניטור הנהג*1	
			ON (מחובר)	OFF (מנותק)
תפקוד זיהוי המשתמש*2	ON (פעיל)	התראה על נמנום/חוסר תשומת לב בנהיגה	זמין	לא זמין
		תפקוד זיהוי המשתמש	זמין	לא זמין
	OFF (מושבת)	התראה על נמנום/חוסר תשומת לב בנהיגה	זמין	לא זמין
		תפקוד זיהוי המשתמש	לא זמין	לא זמין

			מערכת לניטור הנהג*1	
			ON (מחובר)	OFF (מנותק)
תפקוד זיהוי המשתמש*2	ON (מחובר)	Register User (רישום המשתמש)	זמין	לא זמין
		Delete User (מחיקת משתמש)	זמין	לא זמין
		Delete All Users (מחיקת כל המשתמשים)	זמין	לא זמין
		Update Seat and Mirror Position (עדכון מצבי הכוונון של המושב והמראות)	זמין	לא זמין
		Delete Driver Position (מחיקת תנוחת הנהיגה)	זמין	לא זמין
	OFF (מושבת)	Register User (רישום המשתמש)	לא זמין	לא זמין
		Delete User (מחיקת משתמש)	זמין	לא זמין
		Delete All Users (מחיקת כל המשתמשים)	זמין	לא זמין
		Update Seat and Mirror Position (עדכון מצבי הכוונון של המושב והמראות)	לא זמין	לא זמין
		Delete Driver Position (מחיקת תנוחת הנהיגה)	לא זמין	לא זמין

*1: ניתן להפעיל את המערכת או לנתק אותה באמצעות צג המידע המרכזי. עיין בנושא "הגדרות הרכב" ☜ 208.

*2: אפשר להפעיל את התפקוד או לנתק אותו בעזרת הגדרות ההתאמה האישית שבצג המידע המרכזי. עיין בנושא "הגדרות הרכב" ☜ 208.

כשהמשתמש רשום, התפקודים הזמינים שונים מאשר כשהוא לא רשום.

תפקודים זמינים

	המשתמש רשום.	המשתמש אינו רשום.
תפקוד זיהוי המשתמש	זמין	לא זמין

■ תפקוד זיהוי המשתמש

⚠ אזהרה

יש לבצע את הרישום, ההפעלה או המחיקה של מצבי הכוונון של המושב והמראות החיצוניות לפני תחילת הנסיעה. אם הרישום, ההפעלה או המחיקה יבוצעו במהלך הנהיגה, קיימת סכנה של תאונה.

לאחר שרושמים משתמש, אפשר להפעיל את ההגדרות הבאות.

▼ התאמה אישית של תנוחת הנהיגה

- מצבי הכוונון של המושב והמראות החיצוניות

  הפעלת מצבי הכוונון של המושב והמראות החיצוניות כפי שנרשמו.

- הטיית המראות לנסיעה לאחור

  הפעלת זוויות ההטיה של המראות החיצוניות כפי שנרשמו לנסיעה לאחור.

▼ התאמה אישית של לוח המחוונים

- המסך הבסיסי של הצג שבלוח המחוונים (LCD צבעוני)

  הצגת המסך שהמשתמש בחר בפעם האחרונה שבה יצא מהרכב.

▼ התאמה אישית של צג המידע המרכזי

- המסך הבסיסי של צג המידע המרכזי

הצגת המסך שהמשתמש בחר בפעם האחרונה שבה יצא מהרכב.

- מסך צריכת דלק

הצגה של צריכת הדלק הממוצעת בנסיעה האחרונה של המשתמש.

▼ התאמה אישית של מיזוג האוויר

- הגדרות מיזוג האוויר

הפעלת הטמפרטורה שנקבעה במערכת מיזוג האוויר, מצב פתחי האוורור והגדרות נוספות שבחר המשתמש בפעם האחרונה שיצא מהרכב.

הערה

כשמשתמש מזוהה יוצא מהרכב ומיזוג האוויר נקבע למצב של קירור מרבי או חימום מרבי, נשמרת ההגדרה שנקבעה לפני הקירור המרבי או החימום המרבי.

▼ הפעלה/ניתוק של המערכת לניטור הנהג

כשמעבירים את מערכת ההצתה למצב ON, עוברת גם המערכת לניטור הנהג למצב פעולה (ON).

▼ שינוי ההגדרות של ההתאמה האישית

הפריט		
התאמה אישית של תנוחת הנהיגה	מצבי הכוונון של המושב והמראות החיצוניות	אפשר לשנות את הקביעה באמצעות תפקוד ההתאמה האישית של צג המידע המרכזי. עיין בנושא "הגדרות הרכב" ☜ 208.
	זוויות ההטיה של המראות החיצוניות לנסיעה לאחור	
התאמה אישית של לוח המחוונים*	המסך הבסיסי של הצג שבלוח המחוונים (LCD צבעוני)	אם בוחרים בתפקוד ההתאמה האישית של המסך המקושרת למשתמש המסוונכרן ומשנים את ההגדרה, היא נשמרת באופן אוטומטי.
הפעלה/ניתוק של המערכת לניטור הנהג		

*: כשהמערכת לניטור הנהג מנותקת, המערכת לניטור הנהג ממשיכה לשמור את התנאים המידיים ששררו לפני שהמערכת נותקה, גם אם המסך וההגדרות שנבחרו השתנו.

■ התראה על נמנום/חוסר תשומת לב בנהיגה

בזמן הנהיגה, המערכת לניטור הנהג מנטרת מקרים שבהם ייתכן כי הנהג לא מרוכז או מנמנם, ומתריעה על כך בפני הנהג.

כשמופעלת התראה על נמנום/חוסר תשומת לב בנהיגה, מושמע צליל ומתפרצת הודעה.

הערה

- **ההתראה על נמנום/חוסר תשומת לב בנהיגה מופעלת בכל המצבים של התפקוד לזיהוי המשתמש.**
- **ההתראה על חוסר תשומת לב בנהיגה אינה מופעלת כשמפעילים את מאותת הפנייה, או כשידית בורר ההילוכים במצב R.**
- **כשמופיע חיווי הניתוק של הבלימה טרום-התנגשות בצג שבלוח המחוונים (LCD צבעוני), ההתראה על חוסר תשומת לב בנהיגה מופעלת בזמן הרגיל גם אם מתגלים רכב או מכשול מלפנים. לפרטים על מערכת EyeSight, עיין בנספח למדריך לנהג העוסק במערכת EyeSight.**

▼ **התראה על חוסר תשומת לב בנהיגה**

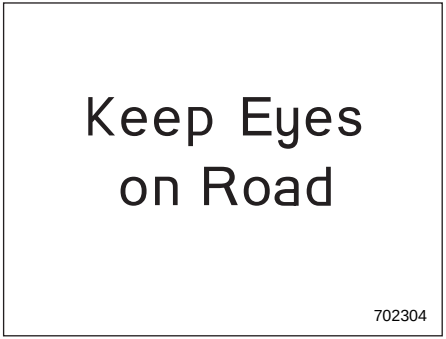

כשהמערכת קובעת כי ייתכן שהנהג אינו מרוכז בנהיגה, היא מתריעה על כך בפני הנהג.

כשמופעלת התראה על חוסר תשומת לב בנהיגה, מושמע צליל ומתפרצת הודעה בצג שבלוח המחוונים (LCD צבעוני).

כשמערכת EyeSight מגלה רכב או מכשול מלפנים, היישר לפני הרכב, ייתכן שההתראה על חוסר תשומת לב בנהיגה תוצג במועד מוקדם מהרגיל.

עיין בנספח למדריך לנהג העוסק במערכת EyeSight.

▼ התראה על נמנום בנהיגה

אפשרות של נמנום מתגלה לפי כמות הפעמים שבהן הנהג עוצם עיניים, ומופקת התראה לנהג. כשמופעלת התראה על נמנום בנהיגה, מושמע צליל ומתפרצת הודעה.

	צג בלוח המחוונים (LCD צבעוני)	צג מידע מרכזי	צליל התראה
נמנום בנהיגה	Stay Alert!	Stay Alert!	שני צלילים (מושמע עד שעיני הנהג נפקחות.)
נמנום כבד			חמישה צלילים
נמנום קל	Take a Break!	-	צליל אחד
לא מנומנם	-	-	-

■ חיווי/אזהרה של המערכת לניטור הנהג

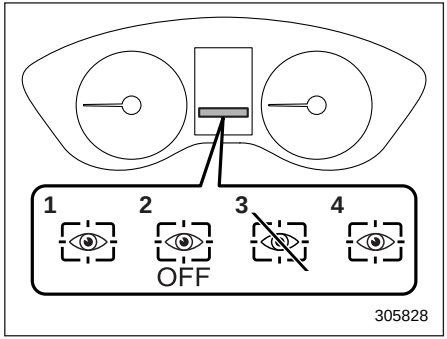

1) נורית חיווי פעולה של המערכת לניטור הנהג (ירוקה)
2) נורית חיווי לניתוק של המערכת לניטור הנהג
3) נורית חיווי להפסקה זמנית של הפעולה של המערכת לניטור הנהג
4) נורית אזהרה של המערכת לניטור הנהג (צהובה)

החיווי/האזהרה של המערכת לניטור הנהג מציינים את מצב המערכת לניטור הנהג בצג שבלוח המחוונים (LCD צבעוני).

הערה

כשמופיעים חיווי הניתוק של המערכת לניטור הנהג, החיווי להפסקה זמנית של הפעולה של המערכת לניטור הנהג או האזהרה של המערכת לניטור הנהג, לא ניתן להשתמש במערכת לניטור הנהג. כמו כן, לא ניתן לבחור בפריטים הבאים.

- **Register User (רישום המשתמש)**
- **Delete User (מחיקת משתמש)**
- **Delete All Users (מחיקת כל המשתמשים)**
- **Update Seat and Mirror Position (עדכון מצבי הכוונון של המושב והמראות)**
- **Delete Driver Position (מחיקת תנוחת הנהיגה)**
- **Automatically Retract seat on entry (כינוס אוטומטי של המושב בכניסה)**

▼ נורית חיווי פעולה של המערכת לניטור הנהג (ירוקה)

חיווי זה מופיע כשהמערכת לניטור הנהג פעילה.

▼ נורית חיווי לניתוק של המערכת לניטור הנהג

נורית חיווי זו מאירה כשהמשתמש מפסיק את פעולת המערכת לניטור הנהג, והמערכת לניטור הנהג אינה פועלת.

▼ נורית חיווי להפסקה זמנית של הפעולה של המערכת לניטור הנהג

חיווי זה מופיע כשפעולתה של המערכת לניטור הנהג הופסקה באופן זמני.

הערה

פעולתה של המערכת לניטור הנהג נפסקת באופן זמני בנסיבות הבאות.

- **כשהטמפרטורה של היחידה הראשית של המערכת לניטור הנהג גבוהה או נמוכה.**
- **כשהמערכת לניטור הנהג אינה יכולה לנטר את תנועות העיניים של הנהג. כשהמערכת לניטור הנהג אינה יכולה לנטר את הגבות, העיניים, האף או הפה של הנהג.**
- **כשהמצלמה ומקור האור האינפרה-אדום (נורית LED) מכוסים והמערכת לניטור הנהג אינה יכולה לנטר את הנהג בצורה נכונה.**

▼ נורית האזהרה של המערכת לניטור הנהג (צהובה)

אזהרה זו מופיעה כשאירעה בעיה במערכת לניטור הנהג. מומלץ לפנות למרכז שירות מורשה סובארו מטעם היבואן כדי שהמערכת תיבדק.

■ שימוש במערכת לניטור הנהג

▼ זיהוי המשתמש

כשרשום משתמש בתפקוד לזיהוי המשתמש, המערכת לניטור הנהג פועלת באופן הבא.

702400

1. כשפותחים את הדלת ומערכת ההצתה במצב OFF, מופיע המסך של זיהוי המשתמש והמערכת לניטור המשתמש מתחילה בזיהוי המשתמש.

ייתכן שהמסך של זיהוי המשתמש לא יופיע כשפותחים את הדלת במספר מקרים, למשל כשחלף רק זמן קצר מאז שמערכת ההצתה הועברה למצב OFF. במקרים אלה, זיהוי המשתמש מתחיל כשסוגרים את הדלת, אך המסך של זיהוי המשתמש אינו מופיע.

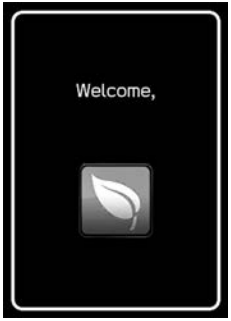

702401

2. שב במושב הנהג והבט קדימה במשך מספר רגעים.
3. לאחר שיושלם זיהוי המשתמש, מסך קבלת הפנים מופיע בצג המידע המרכזי.

בשלב זה יותאמו למידע של המשתמש מצבי הכוונון של המושב והמראות החיצוניות, ההגדרות של מיזוג האוויר, המסך הבסיסי של הצג שבלוח המחוונים (LCD צבעוני), המסך הבסיסי של צג המידע המרכזי וההגדרות המותאמות אישית.

הערה

- **בעקבות לחיצה על מתג ההפעלה של צג המידע המרכזי, מבוטל המסך של זיהוי המשתמש, אך זיהוי המשתמש נמשך.**
- **אם ידית בורר ההילוכים אינה במצב P, מצבי הכוונון של המושב לא ישתנו גם אם זיהוי המשתמש הושלם.**
- **אם זיהוי המשתמש נכשל, בצע את הזיהוי פעם נוספת לפי ההוראות שמופיעות בנושא "אם המשתמש לא זוהה" ☜ 385.**
- **זיהוי המשתמש אינו מבוצע בזמן הנהיגה.**
- **אם המושב או המראות החיצוניות נמצאים בתנועה בזמן שזיהוי המשתמש הושלם, לא ניתן להפעיל את מצבי הכוונון של המושב, המראות החיצוניות וזווית ההטיה של המראות החיצוניות בנסיעה לאחור.**
- **אם מבצעים אחת מהפעולות הבאות בזמן שמופעלים מצבי הכוונון של המושב והמראות החיצוניות, הפעלת מצבי הכוונון של המושב והמראות החיצוניות מבוטלת.**
  - **מפעילים את מתג הכוונון החשמלי של המושב.**
  - **מפעילים את מתג הכוונון של המראות החיצוניות.**
  - **לוחצים על מתג SET.**
  - **לוחצים על הלחצן 1 או על הלחצן 2.**
  - **מעבירים את ידית בורר ההילוכים למצב כלשהו מלבד P.**

▼ אם המשתמש לא זוהה

במקרה הבא, לא ניתן לזהות את המשתמש וההודעה User recognition stopped (זיהוי המשתמש נפסק) עשויה להופיע.

- כשעצם כלשהו מסתיר את המצלמה.

הסר את העצם המסתיר ובצע את הנוהל המתאים כדי לשוב ולבצע את זיהוי המשתמש.

עיין בנושא "מערכת לניטור הנהג" ☜ 216.

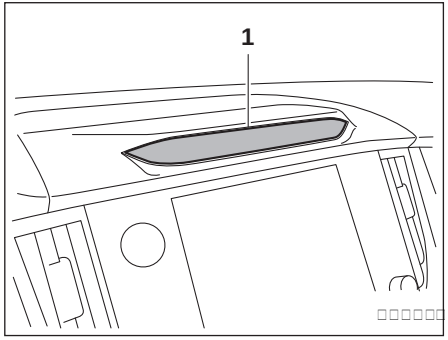

1) מצלמה

הערה

- **ייתכן שזיהוי המשתמש לא יהיה אפשרי אם יש לכלוך או טביעות אצבעות על המצלמה לזיהוי המשתמש. לניקוי, נגב במטלית רכה, או נקה בעדינות במטלית לחה שנסחטה היטב.**
- **כשהתפקוד של סנכרון המשתמש מנותק, לא ניתן לחזור באופן ידני על סריקת הפנים.**

■ רישום ומחיקה של משתמש

אפשר לרשום משתמש במערכת לניטור הנהג, ואפשר למחוק משתמשים רשומים. לנוהלי רישום המשתמש והמחיקה, עיין בנושא "מערכת לניטור הנהג" ☜ 216.

הערה

- **כשמופיעים חיווי הניתוק של המערכת לניטור הנהג, החיווי להפסקה זמנית של הפעולה של המערכת לניטור הנהג או האזהרה של המערכת לניטור הנהג, לא ניתן לבחור בפריטים הבאים.**
  - **Register User – (רישום המשתמש)**
  - **Delete User – (מחיקת משתמש)**
  - **Delete All Users – (מחיקת כל המשתמשים)**
- **אפשר למחוק את המידע של המשתמש באמצעות איפוס של צג המידע המרכזי וחזרה להגדרות ברירת המחדל שנקבעו במפעל. כשמאפסים את ההגדרות וחוזרים לברירות המחדל שנקבעו במפעל, כל המידע של המשתמש נמחק. אפשר לאפס את ההגדרות ולחזור לברירות המחדל שנקבעו במפעל כשהמערכת לניטור המשתמש מנותקת.**

■ רישום ומחיקה של מצבי הכוונון האישיים של הנהג

כשרושמים משתמש, נרשמים בו-זמנית מצבי הכוונון של המושב והמראות החיצוניות וזוויות ההטיה של המראות החיצוניות לנסיעה לאחור. כדי לשנות את הקביעות של מצבי הכוונון של המושב והמראות החיצוניות וזוויות ההטיה של המראות החיצוניות לנסיעה לאחור, עיין בנושא "מערכת לניטור הנהג" ☜ 216.

הערה

- **אם מעבירים את מערכת ההצתה למצב OFF לפני שרישום המשתמש הושלם, המידע על מצבי הכוונון של המושב, המראות החיצוניות וזווית ההטיה של המראות החיצוניות כלפי מטה בנסיעה לאחור לא נשמר.**
- **כשהגדרת זיהוי המשתמש היא OFF, או כשמופיעים חיווי הניתוק של המערכת לניטור הנהג, החיווי להפסקה זמנית של הפעולה של המערכת לניטור הנהג או האזהרה של המערכת לניטור הנהג, לא ניתן לבחור בפריטים הבאים.**
  - **Update Seat and Mirror Position – (עדכון מצבי הכוונון של המושב והמראות)**
  - **Delete Driver Position – (מחיקת תנוחת הנהיגה)**
- **ניתן לרשום או למחוק את תנוחת הנהיגה רק כשהמשתמש הרשום יושב במושב הנהג וזיהוי המשתמש הושלם.**
- **התחל את התהליך של רישום המשתמש לאחר שתכוונן את המושב, את הזוויות של המראות החיצוניות ואת זווית ההטיה של המראה החיצונית כלפי מטה בנסיעה לאחור. אם הכוונון יתבצע במהלך רישום המשתמש, התהליך עלול להיקטע. עיין בנושא "מושב בעל כוונון חשמלי" ☜ 31 או בנושא "מראות חיצוניות" ☜ 254.**

■ הגדרות פעולה/ניתוק של המערכת לניטור הנהג

הערה

- **כשהרכב במצב נייח ופותחים ואחר כך סוגרים את דלת הנהג, מופעלת המערכת לניטור הנהג בכל המצבים של לחצן מערכת ההצתה.**
- **לאחר שמנתקים את המערכת לניטור הנהג, אם המערכת לניטור הנהג הופעלה כשדלת הנהג פתוחה, ייתכן שזיהוי המשתמש לא יבוצע בצורה נכונה.**
- **אם מנתקים את המערכת לניטור הנהג לאחר שזיהוי המשתמש הושלם, התפקוד של זיהוי המשתמש שומר את ההגדרה שנקבעה ביחס למערכת לניטור הנהג - פעילה או מנותקת.**

▼ כדי להפעיל או לנתק את מערכת ניטור הנהג

כדי להפעיל או לנתק את מערכת ניטור הנהג, היעזר בצג המידע המרכזי. עיין בנושא "הגדרות הרכב" ☜ 208. כשהמערכת לניטור הנהג מנותקת, חיווי הניתוק של המערכת לניטור הנהג מופיע בצג שבלוח המחוונים (LCD צבעוני).

▼ ההגדרות של זיהוי המשתמש

אפשר להפעיל או לנתק את התפקוד של זיהוי המשתמש במערכת לניטור הנהג. לפרטים לגבי נוהל ההגדרה, עיין בנושא "הגדרות הרכב" ☜ 208.

הערה

- **לא ניתן לשנות את קביעת התפקוד לזיהוי המשתמש ביחס לכל משתמש בנפרד.**
- **הגדרת ברירת המחדל של התפקוד לזיהוי המשתמש היא ON.**
- **כשמנתקים את התפקוד לזיהוי המשתמש (מצב OFF), לא ניתן לבחור בפריטים הבאים.**
  - **Repeat facial scan (חזרה על זיהוי פנים)**
  - **Register User (רישום המשתמש)**
  - **עדכון מצבי הכוונון של המושב והמראות**
  - **מחיקת תנוחת הנהיגה**

▼ כינוס אוטומטי של המושב בכניסה

התפקוד לכינוס אוטומטי של המושב בכניסה מזיז את מושב הנהג באופן אוטומטי לאחור כאשר משחררים את הנעילה של דלת הנהג ופותחים אותה.

ניתן להפעיל את התפקוד או לבטל אותו. לפרטים לגבי נוהל ההגדרה, עיין בנושא "הגדרות הרכב" ☜ 208.

⚠ זהירות

שב במושב רק לאחר שההזזה החשמלית של המושב לאחור הסתיימה. אחרת, התוצאה עלולה להיות פציעה.

הערה

- **אם מצב הכוונון של המושב לא נרשם בזיכרון של תפס המפתח החכם, ניתן להשתמש בתפקוד לכינוס אוטומטי של המושב.**
- **גם כשהתפקוד לכינוס אוטומטי של המושב בכניסה פעיל, הכינוס האוטומטי של המושב מנותק באופן אוטומטי כשהתפקוד של זיהוי המשתמש מנותק (OFF).**
- **כשמופיעים חיווי הניתוק של המערכת לניטור הנהג, החיווי להפסקה זמנית של הפעולה של המערכת לניטור הנהג או האזהרה של המערכת לניטור הנהג, לא ניתן לבחור בכינוס האוטומטי של המושב בכניסה.**
- **תפקוד זה פועל כשהמושב נמצא לפני מרכז המהלך של מנגנון הזזת המושב.**

8-1. הרצת רכב חדש - 1,600 הק"מ הראשונים 390
8-2. עצות לחיסכון בדלק 390
8-3. גזי הפליטה של המנוע (פחמן חד-חמצני) 390
8-4. ממיר קטליטי 391
8-5. מסנן החלקיקים למנוע בנזין (אם קיים) 392
כשנורית האזהרה של מסנן החלקיקים למנוע בנזין מאירה 392
כשנורית האזהרה של מסנן החלקיקים למנוע בנזין מהבהבת 393
8-6. ביקורות תקופתיות 394
8-7. נהיגה בארצות זרות 394
8-8. נהיגה ברכב בעל הנעה לכל הגלגלים (AWD) ... 394
8-9. נהיגה בשטח 396
לפני הנהיגה 397
במהלך הנהיגה 397
לאחר הנהיגה 398
8-10. נהיגה בתנאי חורף 398
הפעלת הרכב במזג אוויר קר 398
נהיגה בתנאי שלג וקרח 399
הגנה מפני שיתוך (קורוזיה) 401
צמיגי שלג 401
שרשרות שלג 401
נדנוד הרכב 402
8-11. העמסת המכונית 402
פסי מטען על הגג (אם קיימים) 403
פסי מטען על הגג עם קורות רוחב מובנות (אם קיימים) 404
8-12. גרירת גרור (אם קיים) 408
תחזוקה 408
משקל גרירה 408
ווי גרירה (אופציה) 409
כשאין גוררים גרור 409
שרשרות לגרירה בטוחה 409
מראות חיצוניות 409
פנסי גרור 410
צמיגים 410
המלצות לגרירת גרור 410
מידע נוסף 413

8-1. הרצת רכב חדש - 1,600 הק"מ הראשונים

ביצועי המכונית ואורך חייה ייקבעו במידה רבה על-ידי אופן הנהיגה והטיפול בה בהיותה חדשה. פעל על פי ההוראות להלן במהלך 1,600 הק"מ הראשונים:

- הימנע מהאצת המנוע. אסור להניח למנוע לפעול במהירות גבוהה מ-4,000 סל"ד, אלא במקרה חירום.
- הימנע מנסיעה בסיבובי מנוע קבועים או ממהירות נסיעה קבועה, מהירה או איטית, למשך זמן ממושך.
- הימנע מזינוקים פתאומיים בהתחלת הנסיעה או מהאצות חדות, פרט למקרי חירום.
- הימנע מבלימות חזקות, פרט למקרי חירום.

הוראות ההרצה שפורטו לעיל ישימות גם עבור מנוע שעבר שיפוץ, מנוע שהותקן מחדש, או לאחר החלפה של רפידות בלמים.

8-2. עצות לחיסכון בדלק

ההצעות שלהלן יסייעו לך לחסוך בדלק:

- בחר את ההילוך המתאים ביותר למהירות בה הנך נוסע ולתנאי הדרך.
- הימנע מהאצות או האטות פתאומיות. הקפד להאיץ בצורה מתונה, עד הגיעך למהירות הרצויה. ואז, השתדל להישאר במהירות זו לאורך זמן ככל האפשר.
- הימנע מ"פמפום" דוושת ההאצה והימנע מהרצת המנוע.
- הימנע מהפעלת מנוע בסרק שלא לצורך.
- הקפד לשמור על תיאום מנוע תקין.
- שמור על לחץ אוויר נכון בצמיגים, כמצוין על תווית לחצי האוויר בגלגלים, אשר מותקנת מתחת למנעול הדלת, בצד הנהג. לחץ אוויר נמוך יגביר את שחיקת הצמיגים ואת צריכת הדלק.
- השתמש במזגן האוויר רק בשעת הצורך.
- שמור על יישור הגלגלים הקדמיים והאחוריים.
- הימנע מנשיאת מטען מיותר ברכב.
- החיווי של מחוון ECO משמש כנקודת התייחסות לחיסכון בדלק. לפרטים, עיין בנושא "מחוון ECO" ☜ 191.

8-3. גזי הפליטה של המנוע (פחמן חד-חמצני)

⚠ אזהרה

- **אסור בהחלט לשאוף את גזי הפליטה של המנוע. גזים אלה מכילים פחמן חד-חמצני (CO) שהינו גז חסר צבע וחסר ריח, המסוכן עד כדי גרימת מוות כאשר נשאף.**
- **הקפד לשמור על מערכת פליטה מתוחזקת כיאות, על מנת למנוע כניסת גזי פליטה אל תא הנוסעים.**
- **לעולם אל תפעיל את המנוע בתוך מקום סגור, כגון מוסך, פרט לזמן הקצר הדרוש על מנת להיכנס לתוכו או לצאת ממנו עם הרכב.**
- **הימנע מישיבה ברכב חונה לזמן ממושך עם מנוע פועל. אם אין דרך להימנע מכך, השתמש במאוורר הרכב על מנת לאלץ כניסה של אוויר טרי לתוך הרכב.**
- **הקפד לשמור על סבכת כניסת האוויר הקדמית נקייה משלג, עלים, לכלוך או גופים זרים על מנת לאפשר פעולה תקינה של מערכת האוורור.**

- **אם אתה חושד שגזי פליטה נכנסים לתוך הרכב, יש לבדוק ולתקן זאת בהקדם האפשרי. אם אתה חייב לנהוג בתנאים אלה, עשה זאת כאשר כל החלונות פתוחים לגמרי.**
- **הקפד שהדלת האחורית המתרוממת תהיה סגורה במהלך הנסיעה, על מנת למנוע חדירה של גזי פליטה אל תא הנוסעים.**

הערה

עקב התרחבות והתכווצות מתכות מהן בנויה מערכת הפליטה, ייתכן שיישמעו רעשים ממערכת הפליטה למשך זמן קצר לאחר כיבוי המנוע. רעשים אלה נחשבים לנורמליים.

8-4. ממיר קטליטי

⚠ אזהרה

- **הימנע מסיכוני אש. אל תסיע או תחנה את הרכב ליד חומרים דליקים (כגון עשב, נייר, סמרטוטים או עלים), מכיוון שהממיר הקטליטי פועל בטמפרטורות גבוהות מאד.**
- **הרחק בני אדם וחומרים דליקים מצינור הפליטה כאשר המנוע פועל. גזי הפליטה חמים מאוד.**

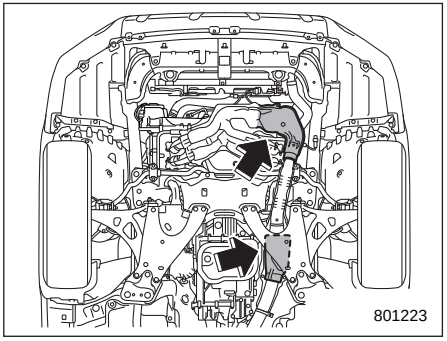

הממיר הקטליטי מותקן במערכת הפליטה. הוא משמש כזרז (קטליזטור) להפחתת כמות גזי HC, CO ו-NOx שבגזי הפליטה, על מנת להשיג גזי פליטה נקיים יותר.

על מנת למנוע נזק לממיר הקטליטי:

- השתמש רק בדלק נטול-עופרת. גם כמות קטנה של בנזין המכיל עופרת תגרום נזק לממיר הקטליטי.
- לעולם אל תתניע את המכונית בדחיפה או במשיכה.
- הימנע מהאצת המנוע למהירויות גבוהות מאוד.
- לעולם אל תנתק את מתג ההתנעה כאשר הרכב נמצא בתנועה.
- שמור על מנוע מתואם. אם תבחין בפעולה "משובשת" של המנוע (החטאת בעירה, אש חוזרת או בעירה לא מושלמת), הבא את הרכב לבדיקה ותיקון במוסך. אנו ממליצים לפנות למרכז שירות מורשה סובארו מטעם היבואן.
- אין לצפות את מגן החום של הממיר הקטליטי ואת מערכת הפליטה בשכבת מגן תחתונה או בטיפול למניעת חלודה.
- אין לנסוע ברכב כשכמות הדלק במיכל נמוכה מאוד.

8-5. מסנן החלקיקים למנוע בנזין (אם קיים)

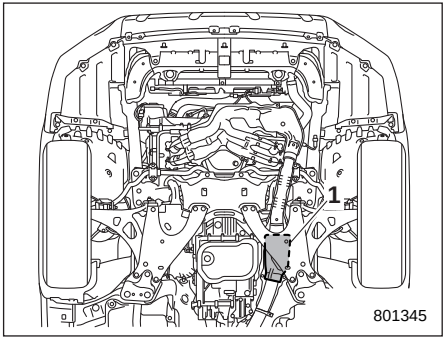

1) מסנן החלקיקים למנוע בנזין

מסנן החלקיקים למנוע בנזין מסלק חלקיקים הנמצאים בגזי הפליטה של מנוע בנזין.

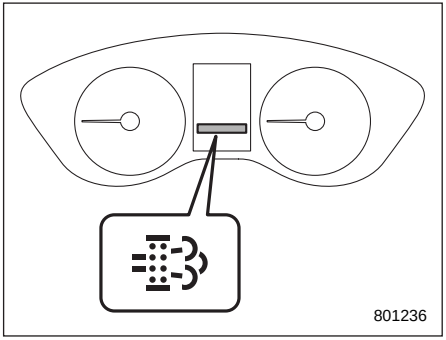

נורית האזהרה של מסנן החלקיקים למנוע בנזין

■ כשנורית האזהרה של מסנן החלקיקים למנוע בנזין מאירה

נורית אזהרת מסנן חלקיקים לבנזין נדלקת כאשר כמות החלקיקים עולה על הרמה המרבית שנקבעה.

כשנורית האזהרה של מסנן החלקיקים למנוע בנזין מאירה, נהג ברכב בהתאם לתנאים הבאים, לאחר שהמנוע התחמם היטב לטמפרטורת עבודה, או פנה למרכז שירות מורשה סובארו מטעם היבואן לביצוע הרענון של מסנן החלקיקים למנוע בנזין.

נהג ברכב בתנאים הבאים, לאחר שהמנוע הגיע לטמפרטורת עבודה.

- סע במהירות של 60 קמ״ש לפחות.
- מדי פעם, הרפה מדוושת ההאצה.

לאחר כ-30 דקות, נורית החיווי תכבה.

אם הנורית אינה כבית, מומלץ לפנות למרכז שירות מורשה סובארו מטעם היבואן.

⚠ אזהרה

כשמבצעים נסיעה לרענון של מסנן החלקיקים למנוע בנזין, יש לשים לב לנקודות הבאות. אחרת, התוצאה עלולה להיות הפרה של חוקי התנועה או תאונה.

- **מצא מקום בטוח לנהיגה בהתאם לחוקי התנועה.**
- **הקפד לשמור על המהירות המרבית המותרת ושים לב לכלי הרכב שנוסעים מאחור לפני שתרפה מדוושת ההאצה.**

הערה

- **בתנאים הבאים, שבהם הנהיגה לצורך רענון של מסנן החלקיקים למנוע בנזין צורכת ממנוע הבעירה הפנימית כוח רב יותר מאשר בנהיגה רגילה, ייתכן שיהיה קשה להשיג רענון של המסנן.**
  - **נהיגה במעלה, במדבריות ובדרכים מושלגות או לא סלולות, או דרכי עפר**
  - **נהיגה עם חמישה נוסעים או עם מטען רב**
- **כאשר נוהגים ברכב לצורך רענון של מסנן החלקיקים למנוע בנזין, אין להשתמש בבקרת שיוט.**

- **כאשר נוהגים ברכב לצורך רענון של מסנן החלקיקים למנוע בנזין, אין לגרור גרור.**
- **כאשר נורית האזהרה של מסנן החלקיקים למנוע בנזין מאירה, מהירות המנוע עולה והרעש והרעידות יהיו גבוהים מהרגיל, כדי לאפשר את הרענון של מסנן החלקיקים למנוע בנזין.**

▼ כיצד למנוע מצב שבו נורית האזהרה של מסנן החלקיקים למנוע בנזין מאירה

נסיעות קצרות, חוזרות ונשנות, בטמפרטורות נמוכות ובמהירות איטית מגבירות את הסבירות שנורית האזהרה של מסנן החלקיקים למנוע בנזין תאיר. נורית האזהרה של מסנן החלקיקים למנוע בנזין מאירה לעתים פחות תכופות כאשר נוסעים בפרברים ומרפים מדי פעם מדווושת ההאצה בזמן הנסיעה.

▼ כיצד לבצע רענון יעיל של מסנן החלקיקים למנוע בנזין במהלך הנסיעה

נורית האזהרה של מסנן החלקיקים למנוע בנזין תכבה מהר יותר אם מבצעים נסיעת רענון יעילה, כמוסבר להלן.

- הרפה מדי פעם מדווושת ההאצה (למשך כ-3 עד 10 שניות)
- נהג במצב ידני, במהירות מנוע של 2,000 עד 2,500 סל"ד. עיין בנושא "בחירת מצב ידני" ☞ 316.

הערה

- **כשמהירות המנוע נמוכה מדי, עשוי לחלוף זמן רב יותר עד שנורית האזהרה של מסנן החלקיקים למנוע בנזין תכבה.**
- **כשמהירות המנוע גבוהה מדי, לא ניתן לבצע רענון של מסנן החלקיקים למנוע בנזין.**

■ כשנורית האזהרה של מסנן החלקיקים למנוע בנזין מהבהבת

כשנורית האזהרה למסנן החלקיקים למנוע בנזין מהבהבת, יש לפנות מיד למוסך כדי שהמערכת תיבדק. אנו ממליצים לפנות למרכז שירות מורשה סובארו מטעם היבואן.

⚠ זהירות

- **כאשר נורית האזהרה של מסנן החלקיקים למנוע בנזין מהבהבת, אין לנהוג ברכב במשך פרק זמן ארוך. הדבר עלול לגרום להגבלה של כוח המנוע, על מנת להגן על מנוע הבעירה הפנימית ועל מסנן החלקיקים למנוע בנזין. כשכוח המנוע מוגבל, גם מהירות הנסיעה מוגבלת, וההאצה וכושר הטיפוס במעלה יפחתו.**
- **כאשר נורית האזהרה של מסנן החלקיקים למנוע בנזין מהבהבת, אין לגרור רכב אחר. הדבר עלול לגרום לכך שהרכב לא יוכל לנסוע.**

הערה

כשנורית האזהרה של מסנן החלקיקים למנוע בנזין מהבהבת, לא ניתן להשתמש בבקרת נסיעת השיוט.

8-6. ביקורות תקופתיות

כדי לשמור על מצבו הטוב של הרכב בכל עת, דאג לביצוע ביקורות במרווחים שנקבעו, לפי זמן או לפי מרחק, ובהתאם לתכנית הטיפולים הכלולה במדריך תפעול הרכב.

8-7. נהיגה בארצות זרות

אם הנך מתכוון להשתמש ברכבך במדינה אחרת:

- ודא כי ניתן להשיג את הדלק הדרוש לרכב. עיין בנושא "דרישות דלק" ☜ 305.
- הקפד למלא אחר כל ההוראות והדרישות הנהוגות בכל מדינה בה אתה נוהג.

8-8. נהיגה ברכב בעל הנעה לכל הגלגלים (AWD)

⚠ אזהרה

- **שמור תמיד על מהירות נהיגה בטיחותית על פי תנאי הדרך ומזג האוויר, על מנת למנוע תאונה תוך פגיעות חדות, בלימה פתאומית או תנאי נסיעה דומים.**
- **הקפד תמיד על נהיגה זהירה – ביטחון מופרז המסתמך על הימצאות מערכת הנעה לכל הגלגלים ברכב עלול בקלות לגרום לתאונה קשה.**
- **כשאתה מחליף או מתקין צמיג(ים), הפריטים הבאים חייבים להיות זהים בכל ארבעת הצמיגים.**

  (א) מידה

  (ב) סמל מהירות

  (ג) אינדקס עומס

  (ד) היקף

  (ה) מבנה

  (ו) יצרן

  (ז) מותג (דוגמת המדרך)

  (ח) שיעור השחיקה

בסעיפים (א) עד (ג), יש לציית למפרט המופיע בתווית לחצי האוויר בגלגלים. תווית לחצי האוויר בגלגלים ממוקמת על עמוד הדלת בצד הנהג.

אם היבטים (א) עד (ח) אינם זהים בכל ארבעת הצמיגים, עלול להיגרם נזק מכני חמור למערכת ההינע של הרכב, וכתוצאה מכך ייפגעו:

- **נוחות הנסיעה**
- **שליטה ברכב**
- **בלימה**
- **כיול מד-המהירות/מרחק**
- **מרווח בין גוף הרכב לבין הגלגלים**

כמו כן קיימת סכנה של אבדן השליטה על הרכב ותאונה.

⚠ זהירות

אם נעשה שימוש בצמיג חילופי זמני להחלפת צמיג שיצא ממנו האוויר, חובה להשתמש בצמיג החילופי המקורי שמצוי במכונית. השימוש בגלגל בעל גודל אחר עלול לגרום נזק מכני חמור למערכת ההינע של המכונית.

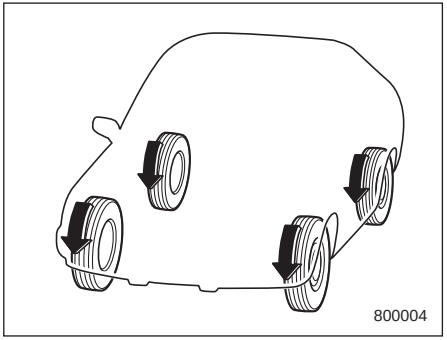

הנעת כל הגלגלים (AWD) מעבירה את כוח המנוע לארבעת גלגלי המכונית. דגמי AWD מספקים אחיזה טובה יותר בשעת נהיגה בדרכים חלקלקות, רטובות או מכוסות שלג, או בשעת יציאה מבוץ, חול או עפר. באמצעות העברה של כוח בין הגלגלים הקדמיים לבין הגלגלים האחוריים, יכולה מערכת AWD של סובארו לספק אחיזה טובה יותר בהאצה, וכוח בלימה נוסף של המנוע בהאטה.

לפיכך עשוי הרכב מתוצרת סובארו, המצויד במערכת AWD, להתנהג בצורה שונה מכלי רכב רגילים המצוידים בהנעה לשני גלגלים, והוא כולל כמה מאפיינים ייחודיים לכלי רכב המצוידים במערכת AWD. למטרות בטיחות, וכן על מנת למנוע גרימת נזק למערכת ה-AWD, אנא שמור על הנחיות הנהיגה הבאות:

- בשעת נסיעה בכבישים תלולים או בתנאי שלג או החלקה, הביצועים של רכב AWD טובים יותר משל רכב בעל הנעה לשני גלגלים. מאידך, קיימים רק הבדלים קטנים בפניות חדות או בבלימה פתאומית. לכן, בשעת ירידה במורד או פניות חדות, הקפד להפחית מהירות ושמור על מרחק הולם מכלי רכב אחרים.
- אסור בהחלט לנסות ולנהוג במאגרי מים ושלולים, או בדרכים מוצפות במים. מים שנכנסים לפתח האוויר של המנוע או למפלט או מים שניתזים על חלקים חשמליים עלולים להזיק למכוניתך ולגרום להדממת המנוע.
- כלי רכב המצוידים במערכת AWD יכולים לנסוע באזורים קשים המכוסים בשכבה של שלג, בוץ וברד, או חול ועפר. אולם, הרכב תוכנן כרכב כביש ולא כרכב שטח. מסיבה זו, יש להתייחס לרכב בעל מערכת AWD ולהשתמש בו כבמכונית נוסעים רגילה.
- בדוק תמיד את יעילות הבלמים מיד לאחר נהיגה בחול, בוץ או שלולית. עשה זאת על-ידי נהיגה איטית ולחיצה על דוושת הבלם. חזור על התהליך מספר פעמים כדי לייבש את דיסקיות ורפידות הבלמים.
- בדוק תמיד את לחצי האוויר בגלגלים במצב קר, לפני התחלת הנסיעה. לחצי האוויר המומלצים מצוינים בתווית לחצי האוויר בגלגלים, המותקנת על עמוד הדלת בצד הנהג.

- יש להתקין שרשרות לנהיגה בשלג רק על הגלגלים הקדמיים.
- נהיגה מרובה של רכב AWD בתנאי נסיעה קשים, כגון עליות תלולות או תנאי אבק קשים, יצריכו החלפות תדירות יותר של שמן המנוע, נוזל הבלמים ושמן תיבת ההילוכים מאשר פרקי הזמן המצוינים ב"תכנית תחזוקה" עמוד ☜ 457.
  - שמן מנוע
  - נוזל בלמים
  - שמן דיפרנציאל קדמי
  - נוזל תיבת הילוכים רציפה
  - שמן דיפרנציאל אחורי
- יש לשמור על תנאי זהירות מסוימים בשעת גרירה של הרכב. לפרטים עיין בנושא "גרירה" ☜ 438.

8-9. נהיגה בשטח

⚠ אזהרה

- **שמור תמיד על מהירות נהיגה בטיחותית על פי תנאי הדרך ומזג האוויר, על מנת למנוע תאונה תוך פניות חדות, בלימה פתאומית או תנאי נסיעה דומים.**
- **הקפד תמיד על נהיגה זהירה – ביטחון מופרז המסתמך על הימצאות מערכת הנעה לכל הגלגלים ברכב עלול בקלות לגרום לתאונה קשה.**
- **הסבירות שאדם שאינו חגור ייהרג במקרה של התהפכות גבוהה בהרבה בהשוואה למי שחגור בחגורת הבטיחות. כדי לצמצם סכנה של פציעה קשה או מוות, על הנהג וכל הנוסעים לחגור היטב את חגורות הבטיחות לפני תחילת הנסיעה.**
- **אין לבצע פניות חדות או תמרונים מהירים אלא אם אין שום ברירה אחרת. אלה פעולות מסוכנות שעלולות להוביל לאבדן שליטה, התהפכות, פציעה קשה ואף מוות.**
- **כשנושבות רוחות צד חזקות יש להאט את מהירות הנסיעה כדי לשמור על היכולת לשלוט ברכב. זכור שלמכוניתך פרופיל גבוה ומרכז כובד גבוה יותר, ומשום כך היא מושפעת מרוחות צד יותר ממכוניות נוסעים רגילות.**

⚠ זהירות

נהיגה תכופה של דגם AWD בתנאי נהיגה קשים כגון כבישים משובשים או שטח מחייבת לבצע החלפות תכופות יותר של הפריטים הבאים מאשר מצוין בנושא "תכנית תחזוקה" עמוד ☜ 457.

- **שמן מנוע**
- **נוזל בלמים**

זכור שנזק שנגרם לרכב כתוצאה מנסיעה בשטח מבלי לשמור על כללי זהירות מתבקשים דוגמת אלו שפורטו לעיל אינו מכוסה באחריות המוענקת לרכב.

מכוניתך נחשבת לרכב פנאי. לרכבי פנאי מרווח גחון גבוה יותר שמאפשר להשתמש בהם במגוון יישומים, ובכלל זה בתנאי שטח. אולם, עליך לזכור שהרכב אינו רכב שטח רגיל והוא אינו מסוגל לנסוע בכל תנאי השטח. עקב היותו של מרכז הכובד גבוה יותר ביחס למפשק לעומת מכוניות נוסעים רגילות,

סכנת ההתהפכות של כלי רכב אלה גבוהה יותר. שיעור ההתהפכויות של רכבי פנאי גבוה בהרבה בהשוואה למכוניות מסוגים אחרים. מרווח הגחון הגבוה של המכונית מעניק יתרונות חשובים, ובכלל זה ראות טובה יותר של הדרך על מנת לסייע בזיהוי מהיר יותר של בעיות אפשריות. אולם, עליך לזכור שרכבי פנאי אינם מיועדים לביצוע פניות במהירות גבוהה כמו מכוניות נוסעים רגילות, ושמכוניתך עלולה להתהפך בפנייה חדה ומהירה. ביציאה לשטח כדאי לשמור על כמה כללי זהירות מתבקשים, כמפורט להלן.

■ לפני הנהיגה

- ודא שאתה וכל הנוסעים שאתך חוגרים חגורות בטיחות.
- שא עמך ציוד חירום, כגון חבל או שרשרת גרירה, את חפירה, סדים לגלגלים, תיק עזרה ראשונה וטלפון נייד או מכשיר קשר אזרחי.
- קשור היטב את כל המטען בתוך הרכב וודא שהוא לא נערם לגובה שעולה על גובה גב-המושבים. במהלך עצירות פתאומיות או זעזועים, מטען לא קשור היטב עלול "לעוף" בתוך הרכב ולגרום לפציעות. אל תעמיס מטענים כבדים על הגג. מטענים אלו מעלים את מרכז הכובד של הרכב ומגבירים את הנטייה שלו להתהפך.
- אסור בהחלט להתקין ברכב צמיגים גדולים מאלו שצוינו במדריך זה.

■ במהלך הנהיגה

אמצעי זהירות כלליים:

- נהג בזהירות. אל תיקח סיכונים לא הכרחיים, כגון נהיגה באזורים מסוכנים או בתנאי שטח קשים.
- האט והיה זהיר במיוחד בכל עת. בזמן נהיגה מחוץ לכביש, לא תזכה לנוחיות שבנתיבי תנועה מסומנים, פניות משופעות, שלטי תנועה וכדומה.
- אל תיסע לרוחב מדרונות תלולים. במקום זאת, סע ישר למעלה או ישר למטה במדרון. כלי רכב עלול בקלות רבה יותר להתהפך על צידו מאשר לפנים או לאחור. הימנע מלנסוע ישר למעלה או ישר למטה במדרונות תלולים מדי.
- הימנע מתמרוני פניות חדות, במיוחד במהירויות גבוהות.
- אל תאחז בצדו הפנימי של ההגה או בחישורים שלו. חבטה קשה עלולה לטלטל את ההגה ולפצוע את ידיך. במקום זאת נהג כשאצבעות ידיך, כולל האגודלים, מונחות על צדו החיצוני של החישוק.
- אל תנהג או תחנה מעל או ליד חומרים דליקים כגון עשב יבש או עלים שנשרו, שכן אלה עלולים להישרף בקלות. מערכת הפליטה של המנוע חמה מאוד בזמן שהמנוע פועל ומיד לאחר שהוא כבה. דבר זה עלול ליצור סכנת שריפה.

אמצעי זהירות לנהיגה בתנאים מסוכנים במיוחד:

- אם נוסעים במים, למשל כשחוצים נחל רדוד:
  - קודם כל, יש לבדוק את עומק המים ולוודא שקרקעית הנחל מוצקה.
  - לאחר מכן, יש לוודא שקרקעית הנחל שטוחה.
  - לבסוף, יש לחצות את הנחל בנסיעה איטית ומבלי לעצור. גובה המים אמור להיות נמוך מספיק כדי לא להגיע לתחתית הרכב.
- מים שנכנסים לפתח האוויר של המנוע או למפלט או מים שניתזים על חלקים חשמליים עלולים להזיק לרכב ולגרום להדממת המנוע. אסור בהחלט לנהוג במים גועשים. ללא קשר לעומק, הזרם עלול לשטוף את הקרקע שמתחת לצמיגים, והתוצאה עלולה להיות אבדן אחיזת הקרקע ואפילו התהפכות הרכב.
- אם אין לך ברירה אלא לנדנד את הרכב לפנים ולאחור כדי לשחרר אותו מבוץ או מחול, לחץ על דוושת ההאצה בעדינות והעבר את תיבת ההילוכים קדימה ואחורה בין "D" ל-"R" מספר פעמים. הימנע מהאצת המנוע. להשגת אחיזה מרבית, אל תסחרר את הגלגלים במהלך חילוץ הרכב.
- כשפני השטח של הדרך חלקלקים במיוחד, אפשר להשיג אחיזה טובה יותר אם מתחילים בנסיעה בהילוך שני במקום בהילוך ראשון. עיין בנושא "בחירת מצב ידני" ☜ 316.

■ לאחר הנהיגה

- בדוק תמיד את יעילות הבלמים מיד לאחר נהיגה בחול, בוץ או מים. עשה זאת על-ידי נהיגה איטית ולחיצה על דוושת הבלם. חזור על התהליך מספר פעמים כדי לייבש את דיסקיות ורפידות הבלמים.
- לאחר נהיגה דרך עשב גבוה, בוץ, סלעים, חול, נהרות וכו', ודא שאין עשב, שיחים, נייר, סמרטוטים, אבנים, חול וכו' דבוקים או לכודים לתחתית הרכב. הסר מזהמים כאלה מן התחתית. אם משתמשים ברכב כאשר מזהמים אלו דבוקים או לכודים בתחתיתו, הדבר עלול להוביל לתקלה מכנית או לשריפה.
- שטוף את תחתית המרכב לאחר נסיעה בשטח. רכיבי מערכת המתלים רגישים במיוחד להצטברות של לכלוך, כך שיש לנקותם ביסודיות.

8-10. נהיגה בתנאי חורף

■ הפעלת הרכב במזג אוויר קר

הצטייד בכמה פריטים של ציוד חירום, כגון כלי לניקוי שמשות, שקית חול, תאורת חירום, את חפירה קטן וכבלי עזר להתנעה בסיוע מצבר עזר.

בדוק את מצב המצבר והכבלים. הטמפרטורות הנמוכות יגרמו להפחתת יכולת המצבר. המצבר חייב להיות במצב טוב על מנת לספק את הכוח הדרוש להתנעה בתנאי חורף.

כשמזג האוויר קר מאוד, צריך בדרך כלל להפעיל את המתנע במשך זמן רב יותר עד להתנעת המנוע. השתמש בשמן מנוע בעל צמיגות מתאימה לתנאי קור. השימוש בשמן המתאים לתנאי חום יגרום להתנעה קשה יותר.

הגן על מנעולי הדלתות מפני קפיאה. התז לתוכם תמיסה למניעת קיפאון או גליצרין.

הפעלת כוח בשעת פתיחה של דלת קפואה עלולה לגרום נזק לפסי האיטום שמסביב לדלת, העשויים גומי. אם הדלת קפאה במקומה, השתמש במים חמים על מנת להפשיר את הקרח, ולאחר מכן נגב את עודפי המים.

השתמש בנוזל ניקוי שמשות המכיל תמיסה למניעת קפיאה. אל תשתמש בתמיסת נוזל קירור מנוע למניעת קפיאה ואל תשתמש בתחליפים אחרים, שכן אלו עלולים לגרום נזק למשטחים צבועים של הרכב.

כשממלאים במיכל נוזל השטיפה נוזל מתז בריכוז שונה מזה שהיה בו קודם לכן, יש להפעיל את המתז למשך פרק זמן מסוים כדי לרוקן את הצנרת שבין מיכל נוזל השטיפה למתז מהנוזל הקיים. אם ייוותר בצנרת נוזל בריכוז נמוך מדי הוא עלול לקפוא ולסתום את נחירי המתז.

⚠ זהירות

- **התאם את הריכוז של נוזל המתזים לטמפרטורת הסביבה. נוזל בריכוז נמוך מדי עלול לקפוא לשמשה הקדמית ולפגוע בשדה הראייה, או לקפוא במיכל נוזל השטיפה.**
- **במהלך מילוי המיכל, יש להיזהר שלא יחדרו חומרים זרים ויזהמו את נוזל השטיפה. לכלוך עלול לגרום תקלות ולסתום, למשל, את המשאבה.**
- **תקנות ארציות או מקומיות לגבי חומרים אורגניים נדיפים עשויות לאסור על שימוש במתנול, שהוא תוסף נפוץ למניעת קפיאה של נוזל השטיפה. יש להשתמש בנוזלי שטיפה שמכילים תכשירים נטולי מתנול למניעת קפיאה רק אם הם מספקים הגנה במזג אוויר קר מבלי לגרום נזק לצבע של הרכב, ללהבי המגבים או למערכת השטיפה.**

▼ **לפני הנהיגה ברכב**

לפני הכניסה לרכב, הסר מעל נעליך כל שלג או קרח. אלה עלולים לגרום לדוושות להיות חלקלקות ולנהיגה להיות מסוכנת.

תוך כדי חימום המנוע, לפני הנסיעה, בדוק את דוושת ההאצה, הבלמים ואת כל יתר הבקרים לפעולה חלקה.

פנה כל שלג או קרח שהצטבר מתחת לכנפי המכונית אשר עלול להקשות על ההיגוי. בשעת נהיגת חורף קשה, עצור מדי פעם במקום שהעצירה בו בטוחה, ובדוק לעתים מזומנות מתחת לכנפי המכונית.

▼ **חנייה במזג אוויר קר**

⚠ אזהרה

השלג עלול ללכוד גזי פליטה מסוכנים מתחת למכונית. אם הנך מחנה את המכונית בשלג כשהמנוע פועל, פנה כל שלג מסביבת צינור הפליטה וגם מסביב למכונית.

⚠ זהירות

- **אין להשתמש בבלם החנייה בחנייה ממושכת של הרכב בתנאי קור עז. בלם החנייה עלול לקפוא במצב זה.**
- **בשעת חנייה בשלג, או כאשר שלג יורד, הרם את הלהבים של מגבי השמשות מעל לזכוכית על מנת למנוע נזק אפשרי למגבים.**
- **אם מתקיים אחד מהתנאים הבאים, עלול להצטבר קרח על מערכת הבלמים, וביצועי הבלימה עלולים להיות ירודים.**

– כשהרכב הושאר לחנות לאחר נסיעה בדרכים שמכוסות בשכבה עבה של שלג

– כשהרכב הושאר לחנות במהלך סופת שלג

בדוק מתחת לרכב לגילוי הצטברויות של שלג או קרח באזורי המתלה, בלמי הדיסק או על צינורות הבלמים. הסר כל הצטברות של שלג או קרח והיזהר שלא לפגוע בבלמי הדיסק, בצינורות הבלמים או ברתמות החיווט של מערכת ABS.

כאשר מחנים את הרכב לפרק זמן ארוך במזג אוויר קר, יש לפעול על פי ההנחיות הבאות.

1. העבר ידית בורר הילוכים למצב P.
2. השתמש בסדי גלגלים לפני ואחרי הגלגלים על מנת למנוע את תזוזת הרכב.

▼ **תדלוק בתנאי קור**

על מנת למנוע הצטברות של נוזל בתוך מערכת הדלק, אשר עלול לקפוא, השתמש בתוסף המיועד למניעת קפיאה בתוך מיכל הדלק, כפי שמומלץ בתנאים של קור.

השתמש רק בתוספים המיועדים בפירוש לצורך זה. במידה והוספת תוסף מונע קפיאה, השפעתו של התוסף תתארך אם התדלוק יבוצע כאשר גובה הדלק יגיע למחצית המיכל.

אם הנך מתכוון להחנות את הרכב לזמן ממושך, רצוי למלא את מיכל הדלק עד הסוף.

■ נהיגה בתנאי שלג וקרח

⚠ אזהרה

אין להשתמש בבקרת שיוט בנסיעה על כבישים חלקים, בתנאי שלג או קרח. השימוש במערכת זו עלול לגרום לאבדן השליטה ברכב.

⚠ זהירות

כשמשתוללות סופות שלגים יש להימנע מנסיעה ממושכת מדי. השלג עלול לחדור למערכת היניקה של המנוע ולחסום את זרימת האוויר. המנוע עלול לדומם ואף עלול להגרם לו נזק.

על מנת למנוע החלקה, הימנע מעצירות פתאום, מהאצות חדות, מנהיגה במהירויות גבוהות ומביצוע פניות חדות בשעת נהיגה בתנאי שלג או קרח.

שמור תמיד על מרווח בטיחותי בינך לבין הרכב שלפניך, על מנת למנוע את הצורך בבלימת חירום.

כאמצעי עזר לשימוש בדוושת הבלם, השתמש בכוח הבלימה של המנוע כדי לשלוט בצורה יעילה במהירות הנסיעה. (במידת הצורך, שלב הילוך נמוך יותר).

הימנע מהחלפות הילוך פתאומיות כלפי מטה. החלפה כזו עלולה לגרום לנעילת הגלגלים, ולאבדן השליטה במכונית.

המערכת למניעת נעילת הגלגלים (ABS) משפרת את ביצועי הבלימה של הרכב בתנאי שלג או קרח. למידע על בלימה על משטחים חלקלקים עיין בנושא "ABS (מערכת למניעת נעילת גלגלים)" ☜ 323 וגם "מערכת בקרה דינמית של הרכב" ☜ 325.

▼ הפעלת מגבים בתנאי שלג

לפני נהיגה במזג אוויר קר, ודא כי להבי המגבים לא נדבקו אל השמשה הקדמית או השמשה האחורית בגלל קפיאה.

אם להבי המגבים נדבקו אל השמשה הקדמית או השמשה האחורית, בצע את הפעולות הבאות.

- כדי להפשיר את גומיות הלהבים של מגבי השמשה הקדמית, הפעל את מפשיר האדים, כוון את זרימת האוויר למצב "" וקבע את הטמפרטורה המרבית עד שהגומיות של להבי המגבים יפשירו לחלוטין. עיין בנושא "בקרת אקלים" ☜ 261.
- אם הרכב מצויד במערכת להפשרת קרח מהמגבים, השתמש במערכת זו. היא מסייעת להפשרת להבי המגבים של השמשה הקדמית. עיין בנושא "מפשיר אדים ומסיר קרח" ☜ 251.
- על מנת להפשיר את להב המגב של השמשה האחורית, השתמש במפשיר האדים של השמשה האחורית. עיין בנושא "מפשיר אדים ומסיר קרח" ☜ 251.

בנהיגה בשלג, אם שלג קפוא מתחיל להצטבר על פני השטח של השמשה הקדמית למרות פעולת המגבים, הפעל את מפשיר האדים, כוון את זרימת האוויר למצב "" וקבע את הטמפרטורה המרבית. לאחר התחממות השמשה במידה שתספיק להפשרת השלג שעליה, השתמש במתזי השמשות על מנת להסיר את השלג. עיין בנושא "מתזי השטיפה של השמשה הקדמית" ☜ 249.

שלג שנדבק לזרוע המגב עלול למנוע פעולה יעילה של המגבים. אם נדבק שלג לזרוע המגב, רד מהכביש למקום בטוח והסר את השלג. כשעוצרים בצד הדרך יש להפעיל את מהבהבי החירום על מנת לסמן את עובדת העצירה לנהגים אחרים. עיין בנושא "מהבהבי חירום" ☜ 160.

מומלץ להשתמש בלהבי מגבים מסוג שאינו קופא (להבי חורף) בעונות בהן צפויים שלג או טמפרטורות שמתחת לאפס. להבים מסוג זה מתפקדים בצורה טובה יותר בתנאי שלג. ודא שאתה משתמש בלהבים שמתאימים לרכבך.

⚠ זהירות

להבי מגבים מסוג שאינו קופא עשויים להיות יעילים פחות מלהבי מגבים רגילים בנסיעה במהירות גבוהה. במקרים כאלה יש להפחית את מהירות הנסיעה.

הערה

בתום העונה בה נחוצים להבי המגבים מהסוג שאינו קופא, יש להחליפם בלהבי מגבים רגילים.

■ הגנה מפני שיתוך (קורוזיה)

עיין בנושא "הגנה מפני שיתוך (קורוזיה)" עמוד ☜ 452.

■ צמיגי שלג

⚠ אזהרה

- **כשמחליפים או מתקינים צמיגי חורף, צריכים כל ארבעת הצמיגים להיות זהים מההיבטים הבאים.**

(א) מידה

(ב) סמל מהירות

(ג) אינדקס עומס

(ד) היקף

(ה) מבנה

(ו) יצרן

(ז) מותג (דוגמת המדרך)

(ח) שיעור השחיקה

בסעיפים (א) עד (ג), יש לציית למפרט המופיע בתווית לחצי האוויר בגלגלים. תווית לחצי האוויר בגלגלים ממוקמת על עמוד הדלת בצד הנהג.

אם היבטים (א) עד (ח) אינם זהים בכל ארבעת הצמיגים, עלול להיגרם נזק מכני חמור למערכת ההינע של הרכב, וכתוצאה מכך ייפגעו:

- נוחות הנסיעה

- שליטה ברכב

- בלימה

- כיול מד-המהירות/מרחק

- מרווח בין גוף הרכב לבין הגלגלים

כמו כן קיימת סכנה של אבדן השליטה על הרכב ותאונה.

- **אין להשתמש בשילוב של צמיגים רדיאליים עם צמיגים לא רדיאליים, שכן עלולים להתפתח מצבים מסוכנים שאף יובילו לאבדן השליטה ברכב ולתאונה.**

בחורף, קיימת אפשרות לשפר את ביצועי הנהיגה על-ידי שימוש בצמיגים המיועדים באופן ספציפי לנהיגה בתנאי חורף. אם החלטת לצייד את רכבך בצמיגי חורף, הקפד להשתמש בצמיגים בעלי גודל וסוג נכונים. כל ארבעת הצמיגים חייבים להיות בעלי תוצר, גודל, מבנה, סוג, ואינדקס עומסים זהה, ואין לעולם לשלב צמיגים רדיאליים עם כאלה שאינם רדיאליים. שילוב כזה עלול לגרום למאפייני נהיגה מסוכנים. זכור לנהוג בזהירות בכל עת, ללא קשר לסוג הצמיגים המותקנים ברכב.

בשעת שימוש בצמיגי חורף (סימול מהירות Q, T, H או V), אסור בהחלט לעלות על מהירות של 160 קמ"ש, 190 קמ"ש, 210 קמ"ש או 240 קמ"ש בהתאמה.

■ שרשרות שלג

לנסיעה בתנאי שלג או קרח קשים, ייתכן שתזדקק לשימוש בשרשרות צמיגים. במקרה זה:

- יש להתקין את השרשרות על הגלגלים הקדמיים בלבד.
- השתמש רק בשרשרות בעלות מידה המתאימה לצמיגים, על מנת למנוע נזק לגוף הרכב או למתלים. לפרטים על השרשרות שבהן ניתן להשתמש, מומלץ לפנות למרכז שירות מורשה סובארו מטעם היבואן.
- אין להרכיב שרשרת על גלגל החילוף הזמני.
- בשעת הנסיעה עם שרשרות צמיגים יש להקפיד על מהירות של פחות מ-30 קמ"ש.

הקפד על נהיגה זהירה מאוד כאשר שרשרות הגלגלים מותקנות — הביטחון העצמי הנובע מנסיעה עם שרשרות צמיגים עלול בקלות להביאך למצב של תאונה חמורה.

▼ דגמים עם ערכה לתיקון צמיג נקור

⚠ אזהרה

כאשר יש נקר באחד הצמיגים, ניתן לאטום את הצמיג באופן זמני. אולם, אל תשתמש בשרשרת צמיגים על צמיג שנאטם. אם קיים נקר באחד הצמיגים הקדמיים כאשר יש צורך להתקין

שרשרות צמיגים, פנה למוסך. מומלץ לפנות למרכז שירות מורשה סובארו מטעם היבואן.

■ נדנוד הרכב

אם עליך לנדנד את הרכב על מנת לשחררו משלג, חול או בוץ, לחץ לחיצה קלה על דוושת ההאצה והעבר את ידית בורר ההילוכים הלוך וחזור בין "D" ל-"R". הימנע מהאצת המנוע. להשגת אחיזה מרבית, אל תסחרר את הגלגלים במהלך חילוץ הרכב.

כשפני השטח של הדרך חלקלקים במיוחד, אפשר להשיג אחיזה טובה יותר אם מתחילים בנסיעה בהילוך שני במקום בהילוך ראשון.

לפרטים על החזקה של תיבת ההילוכים בהילוך שני עיין בנושא "בחירת מצב ידני" ☜ 316.

8-11. העמסת המכונית

⚠ אזהרה

אסור בהחלט לאפשר לנוסעים לשבת בזמן הנסיעה על גב המושב האחורי המקופל באזור המטען. מצב זה עלול לגרום לפציעה חמורה.

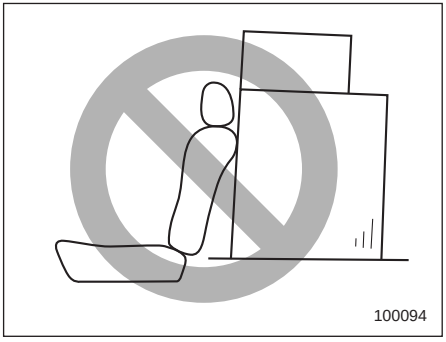

⚠ אזהרה

- **אסור בהחלט לערום מטען מכל סוג שהוא לגובה העולה על הקצה העליון של גב המושב, מכיוון שהמטען עלול להחליק קדימה ולפצוע נוסעים במקרה של עצירת פתאום או תאונה. הנח מזוודות או מטען במיקום נמוך ככל האפשר, קרוב לרצפה.**
- **הקפד ככל האפשר לקשור או לאבטח מטען הנישא בתוך הרכב כדי למנוע כל אפשרות של תזוזה במקרה של עצירות פתע, פניות חדות או במקרה של תאונה.**
- **אל תעמיס מטענים כבדים על הגג. מטענים אלה גורמים לעליית מרכז הכובד של הרכב ולהגדלת סיכוני ההתהפכות.**
- **קשור פריטים ארוכים באופן נאות על מנת למנוע אפשרות זריקתם לפנים בשעת עצירת פתאום, תוך גרימת פגיעות חמורות.**
- **אסור בהחלט לחרוג מהעומס המרבי המותר. אחרת, חלקים מסוימים ברכב עלולים להישבר, או שהתנהגות הרכב תשתנה. התוצאה עלולה להיות אובדן שליטה על הרכב ופציעה. כמו כן, עומס יתר עלול לקצר את חיי השירות של הרכב.**
- **אסור להניח אף חפץ על המדף האחורי, מאחורי הכיסוי הפתוח של אזור המטען. פריטים אלה עלולים להיזרק לפנים בשעת עצירת פתע או התנגשות. פציעה חמורה עלולה להיגרם כתוצאה מכך.**

⚠ זהירות

אין להוביל בתוך תא הנוסעים פחיות של תרסיסים, מיכלים המכילים נוזלים דליקים או מאכלים (קורוזיביים) או פריטים מסוכנים אחרים מכל סוג שהוא.

הערה

על מנת לחסוך בדלק, הימנע מהובלת חפצים שאינם דרושים.

■ פסי מטען על הגג (אם קיימים)

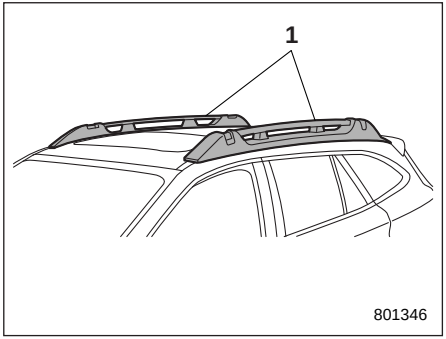

1) פסי מטען על הגג

ניתן להוביל מטען על הגג לאחר שמאבטחים את קורות הרוחב לפסי המטען על הגג ומתקינים מנשאי מטען מתאימים. כשמתקינים את קורות הרוחב ואת מנשאי המטען, יש לפעול על פי הוראות היצרן. מערכת פסי המטען על הגג תוכננה לנשיאת מטענים (מטען, קורות רוחב ומנשאי מטען) במשקל כולל של עד **100 ק"ג**. הקפד שלא לחרוג מערכי GVWR ו-GAWR של הרכב.

⚠ זהירות

- **כשמשתמשים במנשאי מטען, יש לוודא שהמשקל הכולל של המטען, קורות הרוחב ומנשאי המטען לא יחרוג מ-100 ק"ג. העמסת יתר עלולה לגרום נזק לרכב. קרא את הוראות היצרן ושים לב שלא לחרוג מהעומס המרבי של החלקים.**
- **לצורך הובלת מטען, יש להשתמש בפסי המטען על הגג ביחד עם קורות רוחב מומלצות על ידי סובארו ומנשאי מטען מתאימים לפי הצורך. אסור בהחלט להשתמש במסילות הגג לבדן לצורך נשיאת מטען. אחרת עלול להיגרם נזק לגג ולצבע, והמטען עלול להוות סיכון חמור עקב נפילתו מהגג.**

הערה

זכור כי מרכז הכובד של הרכב משתנה על פי משקל המטען שעל הגג, ושינוי זה משפיע על מאפייני הנהיגה של הרכב.

נהג בזהירות. הימנע מזינוקים מהירים, פניות חדות ובלימות פתע. השפעתן של רוחות צד תהיה רבה יותר.

▼ וו קשירה (צמוד לפסי המטען על הגג)

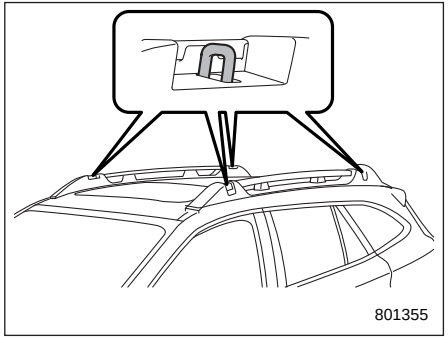

וו קשירה

⚠ זהירות

- **כשמשתמשים בווי הקשירה, יש לאבטח את הכבל לכל ארבעת הווים.**
- **אין להדק את הכבל יתר על המידה. אחרת, עלול להיגרם נזק למרכב הרכב או למטען.**

- **לפני הנהיגה ברכב יש לבדוק שהכבל אינו רופף.**
- **כשמשתמשים בווי הקשירה, אסור בהחלט לחרוג מהמשקל המרבי המותר.**

המשקל המרבי המותר:

הקפד לפעול על פי המשקל המרבי המותר שמצוין לגבי וו הקשירה.

■ פסי מטען על הגג עם קורות רוחב מובנות (אם קיימים)

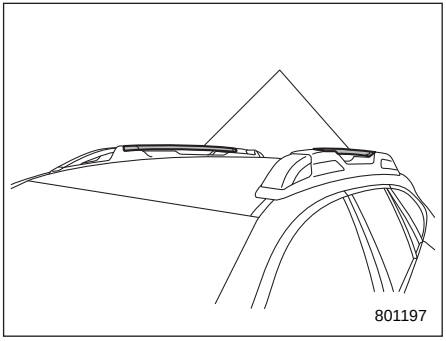

1) קורות רוחב מובנות

⚠ זהירות

- **לצורך הובלת מטען, יש להתקין את קורות הרוחב לרוחב הגג ולנעול אותן לפסי המטען על הגג. את המטען יש להוביל באמצעות מנשאי מטען מקוריים של סובארו שמתחברים אל קורות הרוחב. אסור בהחלט להשתמש בקורות הרוחב עצמן להובלת מטען על הגג. אחרת עלול להיגרם נזק לגג ולצבע, והמטען עלול להוות סיכון חמור עקב נפילתו מהגג.**
- **כשמובילים מטען על הגג באמצעות מנשאי מטען מקוריים של סובארו שמתחברים אל קורות הרוחב, יש לוודא שהמשקל הכולל של מנשאי המטען והמטען עצמו לא יחרוג מ-67.5 ק"ג. עומס יתר עלול לגרום נזק למכונית וליצור מצב מסוכן.**
- **יש להיזהר שלא ייגרם נזק למרכב הרכב כאשר מעבירים את הכבל דרך הפתחים בחלק הקדמי ובחלק האחורי של פסי המטען על הגג.**
- **אין להתקין אוהל על גג הרכב. התוצאה עלולה להיות נזק לרכב וסיכון בטיחותי. האחריות של סובארו אינה מכסה נזק שנגרם לרכב כתוצאה משימוש באוהל על הגג.**

כדי להוביל מטען על הגג יש להתקין את קורות הרוחב לרוחב הגג ולנעול אותן לפסי המטען על הגג. מותר להוביל מטען על הגג אך ורק באמצעות מנשאי מטען מקוריים של סובארו שמתחברים אל קורות הרוחב.

כשמובילים מטען על הגג באמצעות קורות הרוחב ומנשא המטען, אסור בהחלט לחרוג מהעומס המרבי המותר כמוסבר לעיל. יש להיזהר גם שלא לחרוג מערכי המשקל המרבי המותר (MPW) והמשקל המרבי המותר על הסרן הקדמי והסרן האחורי (MPAW). למידע על הובלת מטען ברכב ועליו, עיין בנושא "הובלת מטען ברכב" ☞ 402. אסור שהמשקל המרבי המותר של המטען ושל מנשא המטען יחרוג מהמשקל המרבי המצוין בהוראות השימוש של מנשא המטען המקורי של סובארו. העמס את המטען בעל המשקל הגדול ביותר בתחתית, קרוב לגג, ופזר את המטען באופן אחיד על כל המשטח. הקפד לאבטח תמיד את כל פריטי המטען.

▼ התקנת מנשאי מטען על קורות הרוחב

כשמתקינים מנשאי מטען כלשהם, דוגמת קורות רוחב, מאחז לאופניים, למגלשי סקי או לסירת קיאק, או סל לנשיאת מטען כללי, יש לפעול על-פי הוראות היצרן של נושא המטען ולוודא שאמצעי העיגון מותקנים בצורה מאובטחת. השתמש רק בקורות רוחב שתוכננו במיוחד עבור הערכה להובלת מטען המותקנת ברכבך. לפני התחלת הנסיעה חובה לוודא שהמטען קשור ומאובטח היטב על המתאם.

הערה

- **זכור כי מרכז הכובד של הרכב משתנה על פי משקל המטען שעל הגג, ושינוי זה משפיע על מאפייני הנהיגה של הרכב. נהג בזהירות, הימנע מזינוקים מהירים, פניות חדות ובלימות פתע. השפעתן של רוחות צד תהיה רבה יותר.**
- **כשלא משתמשים יותר בקורות להובלת מטען, יש לכנס אותם למצבם המקורי.**

▼ כיצד להשתמש בקורות הרוחב

⚠ זהירות

- **הימנע מהגבהת הקורה מעבר לדרוש. לבסיס של הקורה עלול להיגרם נזק.**
- **היזהר שלא לגעת בקורות במהלך החלקתן. אחרת, הקורות עלולות להישרט או שהבריחים שלהן יינזקו.**
- **אין להחליק את הקורה מעבר לנחוץ. לבסיס של הקורה עלול להיגרם נזק.**
- **במהלך החלקת הקורה יש להיזהר שהקורה לא תיפול או תיגע בלוח הגג או בגגון השמש (אם קיים). אחרת עלולות להיווצר גומות בלוח הגג, או שייגרם נזק לזגוגית של גגון השמש.**
- **היזהר שהידיים לא ייצבטו במהלך ההתקנה של קורות הרוחב. צביטה של הידיים עלולה להסתיים בפציעה.**

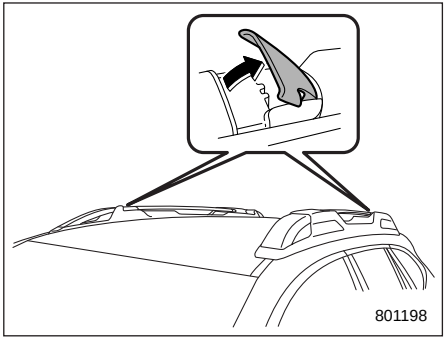

1. משוך את הכיסויים כלפי מעלה ומשוך את קורות הרוחב המובנות מהמחזיקים שבפסי המטען על הגג.

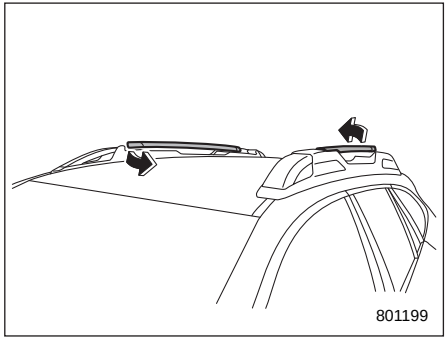

2. החלק את הקורות בכיוון המתואר באיור.

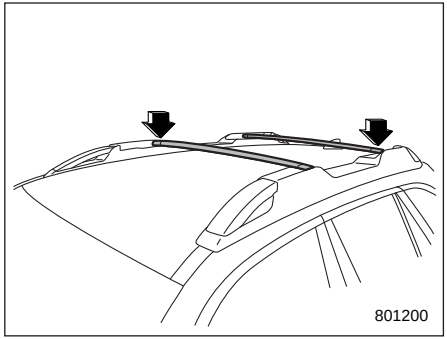

3. התקן את הקורות במחזיקים.
4. ודא שהבריחים מאובטחים היטב.

▽ כיצד לשנות את המיקום של קורות הרוחב

⚠ זהירות

קרא בעיון את תווית האזהרות שמוצמדת לפסי המטען על הגג.

ניתן לשנות את המיקום של קורת הרוחב האחורית. כדי לשנות את המיקום, בצע את הנוהל הבא.

1. הוצא את מפתח המומנט מתא האחסון שמתחת לרצפה.

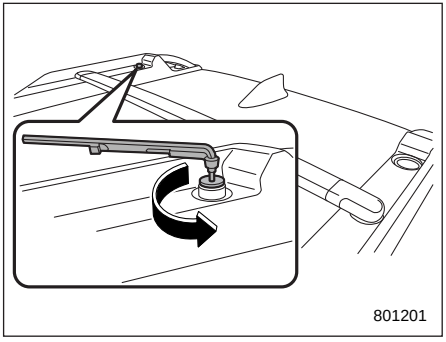

2. באמצעות מפתח המומנט, הסר את הכיסוי הפלסטי של מחזיק הקורה.

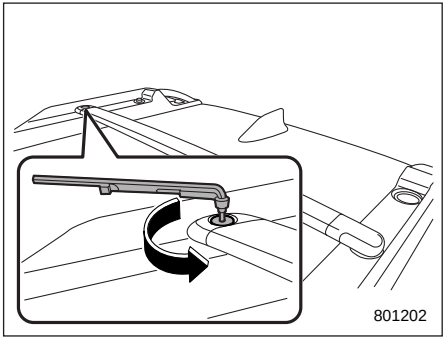

3. הסר את הבורג מקורת הרוחב באמצעות מפתח המומנט ומשוך את הצד הזה החוצה.

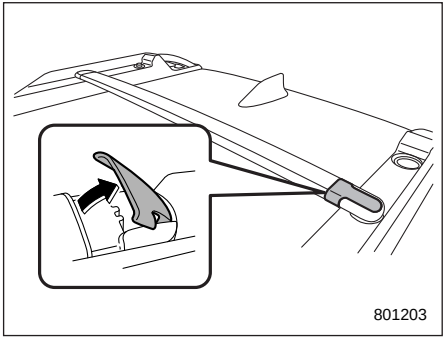

4. משוך את הכיסוי כלפי מעלה ומשוך החוצה את הצד השני של קורת הרוחב ממחזיק פס המטען על הגג.

5. התקן את שני הקצוות של קורת הרוחב במחזיקים האחרים.

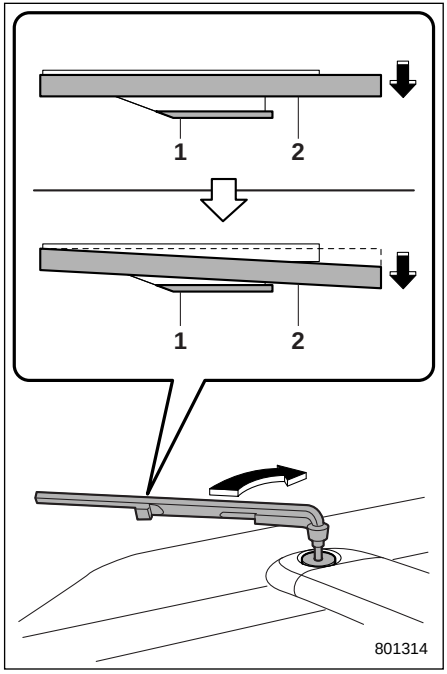

1) לוחית עצר
2) מפתח מומנט

6. בעזרת מפתח המומנט, הדק את הברגים של קורת הרוחב עד שמפתח המומנט יגיע ללוחית העצר.

הערה

מומנט ההידוק הוא כ-3.0 ± 12 נ"מ (0.3 ± 1.2 קג"כ-מ', 2.2 ± 8.9 ליברה-רגל).

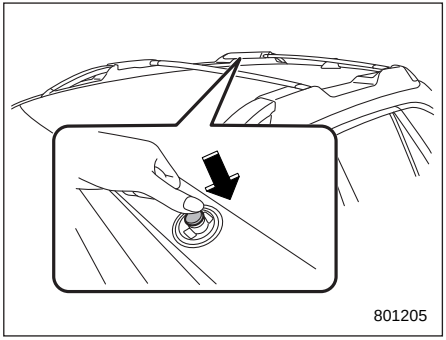

7. התקן את הכיסוי הפלסטי בלחיצה אל הפתח עד שיותקן היטב.

▼ כיצד לשוב ולאחסן את הקורות

⚠ זהירות

כאשר הקורות במצב האחסון, אין להשתמש בהן כבפסי מטען על הגג.

1. ודא שקורת הרוחב האחורית מאוחסנת במחזיק הצד הקדמי.

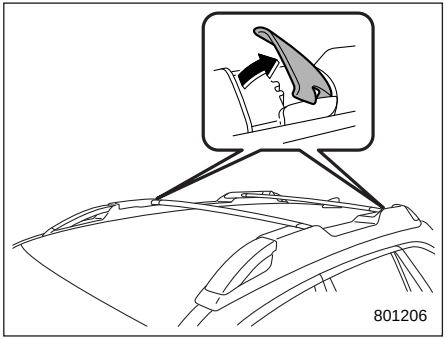

2. משוך את הכיסויים כלפי מעלה ומשוך את קורות הרוחב המובנות מהמחזיקים שבפסי המטען על הגג.

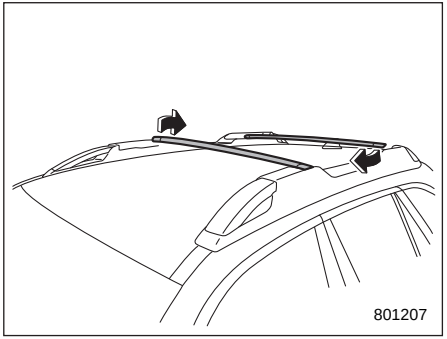

3. החלק את הקורות בכיוון המתואר באיור.

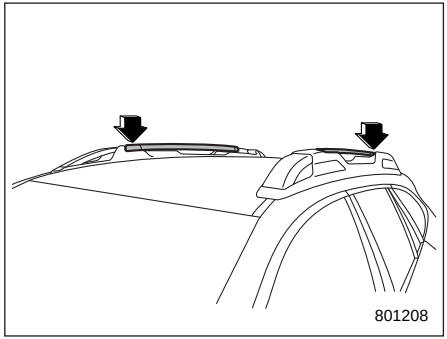

4. התקן את הקורות במחזיקים.
5. ודא שהבריחים מאובטחים היטב.

8-12. גרירת גרור (אם קיים)

⚠ אזהרה

- **השתמש אך ורק בתושבת תפוח או וו גרירה המתאימים לרתם הגרור. השתמש ברתם הגרור רק לשם נשיאת משקל. אסור בהחלט להשתמש עם סוג כלשהו של רתם מחלק משקל.**
- **לאחר הסרת רתם הגרור יש לשוב ולהתקין את קורת הפגוש הרגילה. מומלץ לפנות למרכז שירות מורשה סובארו מטעם היבואן לצורך רכישת קורת פגוש רגילה אם אין ברשותך את קורת הפגוש המקורית.**
- **כשרתם הגרור או קורת הפגוש הרגילה אינם מותקנים ברכב, רמת הבטיחות יורדת והסיכון לפציעה של הנוסעים במקרה של תאונה גבוה יותר. ברכב חייבים להיות מותקנים רתם גרור או קורת פגוש רגילה.**
- **כשרתם הגרור מותקן, לא ניתן להתקין וו גרירה אחורי (טבעת מתברגת).**

המכונית שלך מתוכננת ומיועדת בעיקר להסעת נוסעים. חיבור גרור אל הרכב מעמיס על מנוע הרכב, על מערכת ההינע, על הבלמים, הצמיגים ומערכת המתלים, וגורם לעליה בצריכת הדלק.

במדינות מסוימות נקבעו תקנות שיש לציית להן כשגוררים גרור. אם החלטת לחבר גרור למכונית, הבטיחות האישית שלך ורמת שביעות הרצון שלך תלויים בשימוש נכון בציוד ובנקיטת אמצעי זהירות מתאימים תוך הפעלת המכונית. התייעץ עם המוסך בשעת רכישה של וו גרירה וציוד נוסף אשר יתאים למכונית שלך. בנוסף, הקפד על מילוי הוראות ההתקנה והשימוש המסופקות על-ידי יצרני הגרור וציוד הגרירה הנלווה.

חברת יפנאוטו לא תישא באחריות לגבי פגיעות באדם או נזק למכונית שעלולים להיגרם עקב השימוש בציוד גרירה, או כתוצאה משגיאות או מחסור בהוראות הנלוות לציוד זה, או כתוצאה מאי מילוי ההוראות כנדרש.

■ תחזוקה

אם הרכב המשמש לגרירת גרור, תזדקק לתחזוקה לעתים קרובות יותר עקב העומס הנוסף המוטל על הרכב. עיין בנושא "תכנית תחזוקה" ☜ 457.

אסור בהחלט לבצע גרירה באמצעות רכב חדש או באמצעות רכב בו הותקנו רכיבים חדשים במערכת ההינע (מנוע, תיבת הילוכים, דיפרנציאל, מיסבי גלגלים, וכו') במשך 1600 הק"מ הראשונים של הנסיעה.

אחרי כ-1,000 ק"מ ראשונים של גרירה, הדק מחדש את בורג ההתקנה של וו הגרירה והתושבת.

■ משקל גרירה

לפני שגוררים גרור, מומלץ לבדוק את כושר הגרירה ואת העומס המותר על וו הגרירה במרכז שירות מורשה סובארו מטעם היבואן או ברישיון הרכב ו/או במדריך ההתקנה של התקן הגרירה ולוודא שמשקל הגרור אינו גבוה מהמותר.

אסור בהחלט שהמשקל הכולל של הגרור (משקל הגרור עם בלמים + משקל המטען) יעלה על משקל הגרירה המרבי המותר.

זכור כי העומס על וו הגרירה יגביר את העומס על המכונית. אסור בהחלט לחרוג מהמשקל המרבי המותר (MPW) ומהמשקל המותר על הסרן האחורי (MPAW אחורי).

⚠ אזהרה

אל תחרוג לעולם ממשקל הגרירה המרבי. כל חריגה מכלל זה עלולה לגרום לפגיעה גופנית ו/או לנזק לרכב.

משקלי הגרור תקפים רק עד לגובה של 1,000 מטר מעל פני הים. בגבהים גבוהים יותר, המנוע מאבד כוח ככל שעולים גבוה יותר, ולכן כושר הגרירה של הרכב מוקטן. בתנאים אלה, יש להקטין את "המשקל המשולב המרבי" ב-10% לכל תוספת גובה של 1,000 מטר. אנא בדוק את המשקל לפני תחילת הנסיעה.

אחרי כ-1,000 ק"מ ראשונים של גרירה, הדק מחדש את בורג ההתקנה של וו הגרירה והתושבת.

הערה

"המשקל המשולב המרבי" הוא הסכום של "המשקל המרבי המותר" (MPW) ו"משקל הגרירה המרבי".

■ ווי גרירה (אופציה)

מומלץ להשתמש בוו גרירה מקורי של סובארו. לקבלת פרטים נוספים, מומלץ לפנות למרכז שירות מורשה סובארו מטעם היבואן.

בדוק את וו הגרירה לעתים מזומנות וודא את הידוק בורגי ההתקנה ואומיהם.

⚠ זהירות

אין לבצע כל שינוי במערכת הפליטה של הרכב, במערכת הבלמים או במערכות אחרות בשעת התקנה של וו גרירה או ציוד גרירה אחר.

■ כשאין גוררים גרור

⚠ זהירות

- **יש לשמור על ניקיון בית הגרירה ולהסיר לכלוך ושיתוך. נקה את המשטחים במטלית בלבד. אסור להשתמש במשחת סיכה או באמצעי סיכה אחרים.**
- **אם וו הגרירה אינו מותקן, חובה להכניס ולהתקין את תותב הפלסטיק לצורך הגנה וכדי להשאירו נקי.**

כאשר מותקן וו גרירה נתיק, הסר את וו הגרירה כשאינו בשימוש.

כאשר מותקן וו גרירה קבוע, התקן עליו את כיסוי המגן.

■ שרשרות לגרירה בטוחה

במקרה של שבר בוו הגרירה או ניתוק הוו מהרכב, הגרור עלול להשתחרר ולסכן את התנועה בכביש.

לצורכי בטיחות יש להקפיד על חיבור הגרור למכונית באמצעות שרשרות בטיחות. יש להשתמש בשתי שרשרות בסך הכל, בצד ימין ובצד שמאל של הגרור. העבר את השרשרות מתחת לוו הגרירה. השאר מספיק חופש בשרשרות, כדי שניתן יהיה לבצע פניות חדות. אולם, היזהר שהשרשרות לא ייגררו על הקרקע.

■ מראות חיצוניות

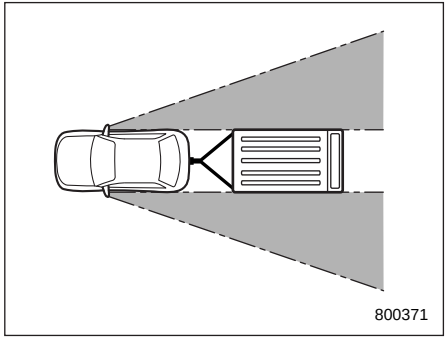

במדינות רבות קיימות הוראות הנוגעות למראות חיצוניות מיוחדות שיש להתקינן בשעת גרירה. לאחר חיבור גרור אל המכונית, ודא כי המראות החיצוניות הרגילות של המכונית מספקות שדה ראייה מספיק לאחור בלי שטחים מתים. אם במראות הסטנדרטיות קיימים שטחים מתים משמעותיים, יש לחבר מראות חיצוניות נוספות התואמות את התקנות.

■ פנסי גרור

החיבור של פנסי גרור אל מערכת החשמל של המכונית דורש ביצוע שינויים במערכת החשמל על מנת להגדיל את הספק המערכת ולאפשר שינויים בחיווט. על מנת לוודא חיבור נאות של פנסי הגרור, אנא התייעץ עם מרכז שירות מורשה סובארו מטעם היבואן. בדוק פעולה תקינה של מהבהבי הפנייה ושל פנסי הבלמים לאחר כל רתימה של הגרור לרכב.

הקפד לפעול על פי כל הוראות החוק והתקנות התעבורה במהלך התקנת פנסי הגרור.

⚠ זהירות

חיבור ישיר של חוטים או התקן בלתי נאות אחר של פנסי הגרור עלול לגרום נזק למערכת החשמל של הרכב ולתקלה במערכת התאורה של הרכב.

■ צמיגים

ודא כי כל צמיגי הרכב נופחו ללחץ אוויר המתאים לתנאי הגרירה, כמצוין בתווית לחצי האוויר בגלגלים שעל עמוד הדלת בצד הנהג. מצב צמיגי הגרור, מידותיהם, סיווגי העומס ולחצי האוויר חייבים להיות על פי מפרטי יצרן הגרור.

⚠ אזהרה

אסור בהחלט לבצע גרירה כאשר מותקן גלגל חלופי זמני על המכונית. גלגל זה לא נועד לעמוד בעומסי הגרירה. השימוש בגלגל החלופי בשעת גרירה עלול לגרום לכשל הגלגל ו/או להפחתת היציבות של הרכב, ומכאן עלול לגרום לתאונה.

■ המלצות לגרירת גרור

⚠ אזהרה

- **לעולם אל תחרוג ממהירות מרבית של 80 קמ"ש או ממהירות הגרירה המותרת על פי חוק, הקטנה מביניהן. החריגה ממגבלת מהירות זו עלולה להוביל לאבדן יציבות המכונית ו/או לגרום לתאונה.**
- **בנסיעה במעלה כשמזג האוויר חם, המזגן עשוי להתנתק אוטומטית על מנת להגן על המנוע מפני התחממות יתר.**
- **בנסיעה במעלה כשמזג האוויר חם מאוד, התבונן מדי פעם במחוונים הבאים כדי לעקוב אחר טמפרטורת המנוע ותיבת ההילוכים.**
  - **מד טמפרטורת נוזל קירור המנוע**
  - **נורית אזהרת טמפרטורת שמן תיבת ההילוכים האוטומטית**
- **בשעת ביצוע גרירה, ישתנו תכונות ההיגוי, היציבות, מרחקי העצירה וביצועי הבלימה של הרכב. על מנת לשמור על בטיחות הנהיגה, נקוט אמצעי זהירות מוגברים ולעולם אל תחרוג מהמהירות המותרת. הקפד גם על מילוי ההנחיות הבאות.**

⚠ זהירות

- **בדגמים המצוידים במערכת לגילוי רכב מאחור של סובארו (SRVD), כאשר גוררים גרור יש לנתק את המערכת בנגיעה באפשרות SUBARU Rear Vehicle Detection (גילוי רכב מאחור של סובארו). המערכת לא תוכל לפעול כיאות עקב חסימה של גלי הרדאר. לפרטים על הפעלה וניתוק של המערכת לגילוי רכב מאחור של סובארו, עיין בנושא "הגדרות הרכב" ☜ 208.**
- **בדגמים המצוידים במערכת RAB (בלימה אוטומטית בנסיעה לאחור), פנה למוסך לקבלת פרטים נוספים על גרירת גרור. מומלץ לפנות למרכז שירות מורשה סובארו מטעם היבואן.**

ברכב שמצויד במערכת SI-DRIVE, כאשר גוררים גרור במעלה, אין לנסוע במצב החכם (I). מומלץ לנהוג במצב ספורט (S).

במורד מדרון אפשר לנהוג בכל המצבים של מערכת SI-DRIVE.

▼ לפני היציאה לדרך

- הקפד לבדוק את הוראות החוק הנוגעות למהירות הנסיעה המותרת או לכל מגבלות שהן הנוגעות לכלי רכב גוררים. אם הנך עומד לעבור דרך מספר מדינות, בדוק את ההוראות עבור כל מדינה, שכן אלה עשויות להיות שונות.
- בדוק וודא כי וו הגרירה וכל ציוד הגרירה הם במצב תקין. אם יתגלו בעיות כלשהן, הימנע מגרירת הגרור. אם יתגלו בעיות כלשהן, הימנע מגרירת הגרור.
- בדוק כי הרכב שומר על מצב מאוזן כשהגרור מחובר אליו. אם הרכב מצוי בזווית חדה כלפי מעלה מלפנים וכלפי מטה מאחור, ודא כי משקל היצול והמשקל על הסרן האחורי אינם עולים על המשקל המרבי המותר.
- בדוק כי לחץ האוויר בגלגלים נכון.
- בדוק כי החיבור בין הרכב לבין הגרור תקין. ודא כי:
  - יצול הגרור מחובר כראוי על כדור וו הגרירה.
  - מחבר אורות הגרור מחובר כראוי, כי אורות הבלימה של הגרור נדלקים כאשר דוושת הבלמים נלחצת וכי אורות האיתות שבגרור נדלקים כאשר ידית האיתות מופעלת.
  - שרשרות הבטיחות מחוברות כראוי.
  - כל מטען בתוך הגרור קשור ומאובטח כראוי.
  - המראות החיצוניות מספקות שדה ראייה לאחור כנדרש, ללא שטחים מתים חריגים.

▼ נהיגה עם גרור

- יש לאפשר מרחק עצירה רב יותר בשעת גרירה. הימנע מעצירות פתע, שכן הגרור עלול להחליק או "להתקפל" ולגרום לאבדן שליטה.
- הימנע מזינוקים ומהאצות פתאומיות.
- הימנע מביצוע פניות חדות ומשינויי נתיב מהירים.
- האט את הרכב לפני סיבוב. בצע את הסיבוב ברדיוס סיבוב ארוך יותר מהרגיל, שכן גלגלי הגרור ייכנסו קרוב יותר לתוך הסיבוב מאשר גלגלי המכונית. בסיבוב חד, הגרור עלול לפגוע במכונית.
- לפני יציאה לנסיעה, יש להשקיע מספיק זמן בתרגול ולימוד ה"תחושה" של שילוב הרכב/הגרור. באזור ללא תנועה, תרגל פניות, עצירות ונסיעות לאחור.
- רוחות צד ישפיעו לרעה על התנהגות הרכב והגרור ויגרמו לנדנוד. רוחות כאלו עשויות להיגרם ממזג אוויר וכן ממעבר של משאיות כבדות או אוטובוסים. אם נגרם נדנוד, אחוז חזק את גלגל ההגה והאט מיד אך בהדרגה את מהירות הנסיעה.
- בשעת עקיפת כלי רכב אחרים, זכור כי יידרש מרחק רב יותר מן הרגיל, וזאת בגלל המשקל הנוסף והאורך הנוסף של הגרור המחובר אל הרכב שלך.
- נסיעה לאחור ברכב הגורר גרור עלולה להיות משימה קשה שמחייבת ניסיון. אסור בהחלט להאיץ או לבצע תמרוני היגוי מהירים, ויש לאחוז בחלקו התחתון של גלגל ההגה ביד אחת.
- הפעולה של מערכת EyeSight עלולה להיות מוגבלת בתנאים של גרירת גרור. עיין בנספח למדריך לנהג העוסק במערכת EyeSight.
- הפעולה של תפקוד X-MODE עלולה להיות מוגבלת בתנאים של גרירת גרור.

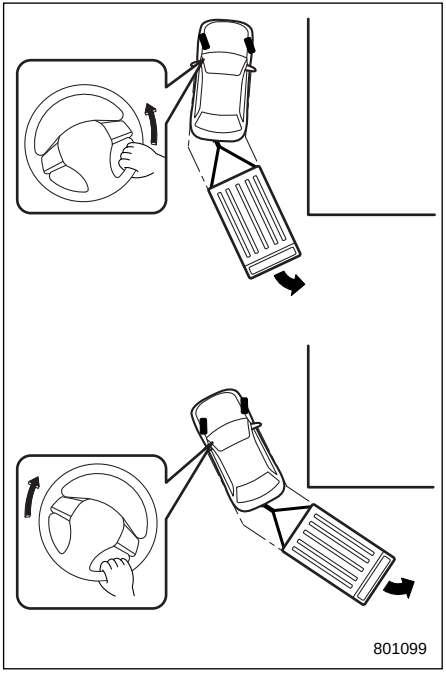

כדי לנסוע לאחור בפנייה, פעל באופן הבא.

1. סע לאחור באיטיות וסובב את ההגה לכיוון הפוך מכפי שאתה מסובב אותו בפנייה לכיוון זה ללא גרור.
2. כשהגרור מתחיל להסתובב, ישר את גלגל ההגה.
3. סובב את גלגל ההגה בכיוון ההפוך.
4. סובב את הרכב כך שיהיה בקו ישר עם הגרור, וישר שוב את גלגל ההגה.

- אם נורית האזהרה של מערכת ה-ABS נדלקת תוך כדי נסיעה, הפסק את פעולת הגרירה והבא מיד את הרכב לתיקון במוסך. אנו ממליצים להביא מיד את הרכב למוסך לצורך ביצוע התיקונים. מומלץ לפנות למרכז שירות מורשה סובארו הקרוב ביותר.

▼ נהיגה במעלה או במורד מדרון

- לפני הירידה במורד תלול, האט את מהירות הנסיעה ועבור להילוך נמוך יותר (אם צריך, השתמש בהילוך ראשון), כדי לנצל את כוח הבלימה של המנוע ולמנוע התחממות של בלמי הרכב. הימנע מהורדה פתאומית של הילוך.
- בנסיעה במעלה כשמזג האוויר חם, המזגן עשוי להתנתק אוטומטית על מנת להגן על המנוע מפני התחממות יתר.
- בנסיעה במעלה כשמזג האוויר חם מאוד, התבונן מדי פעם במחוונים הבאים כדי לעקוב אחר טמפרטורת המנוע ותיבת ההילוכים.
  - מד טמפרטורת נוזל קירור המנוע
  - נורית אזהרת טמפרטורת שמן תיבת ההילוכים
- אם מתקיים אחד מהתנאים הבאים, יש להפסיק מיד את פעולת המזגן ולעצור את הרכב במקום הבטוח הקרוב ביותר. עיין בנושא "החניית הרכב במקרה חירום" ☜ 418 ובנושא "התחממות יתר של המנוע" עמוד ☜ 437.
  - המחוג של מד הטמפרטורה מתקרב לתחום של חימום יתר. עיין בנושא "מד טמפרטורת נוזל קירור המנוע" ☜ 162.
  - נורית אזהרת טמפרטורת שמן תיבת ההילוכים האוטומטית מאירה. עיין בנושא "נורית אזהרת טמפרטורת שמן תיבת ההילוכים האוטומטית" ☜ 170.
- הימנע משימוש בדוושת ההאצה כדי להחזיק את הרכב במעלה מדרון, כתחליף לשימוש בבלם החנייה או בבלמי השירות. הנוזל של תיבת ההילוכים הרציפה עלול להתחמם יתר על המידה.
- הצב את ידית בורר ההילוכים:

במעלה: במצב D

במורד: בהילוך נמוך כדי לנצל את כוח הבלימה של המנוע.

▼ חנייה במעלה או במורד מדרון

בשעת חנייה, אבטח בסדי גלגלים את גלגלי המכונית ואת גלגלי הגרור. הפעל היטב את בלם החנייה. רצוי לא להחנות על גבעה או על מדרון. אם לא ניתן להימנע מחנייה כזו, יש לנקוט את אמצעי הזהירות הבאים:

1. הפעל את הבלמים והחזק את דוושת הבלם במצב לחוץ.

2. בקש מאדם נוסף להניח סדי גלגלים מתחת לגלגלים הן של הרכב והן של הגרור.
3. כאשר סדי הגלגלים במקומם, שחרר לאט את דוושת הבלם עד שמשקל המכונית והגרור מועבר אל הסדים.
4. הפעל את הבלמים הרגילים ואז הפעל את בלם החנייה; הרפה באיטיות מהבלמים הרגילים.
5. העבר את ידית בורר ההילוכים למצב "P" והדמם את המנוע.

⚠ זהירות

כוח הבלימה של בלם החנייה עלול שלא להספיק כשנדרשת בלימה חזקה (למשל: כשגוררים גרור וחונים במדרון תלול).

■ מידע נוסף

המידע להלן מתייחס לדרישות החוק האירופאיות EEC 1230/2012.

▼ משקל מרבי מותר של הרכב (MPW) ומשקל מרבי מותר על הסרן האחורי (MPAW) בגרירת גרור

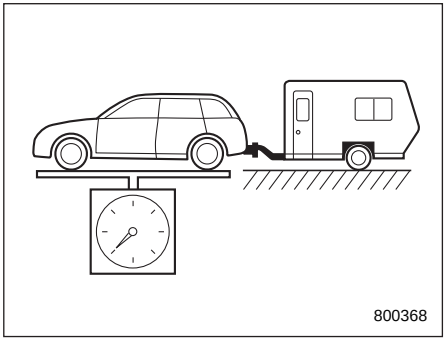

משקל מרבי מותר של הרכב (MPW)

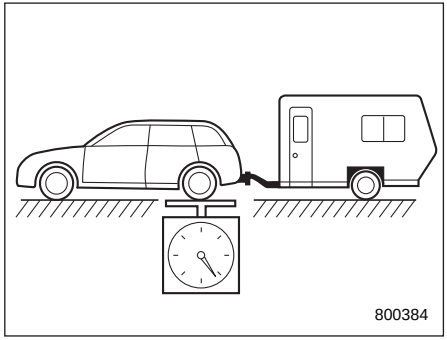

משקל מרבי מותר על הסרן האחורי (MPAW)

MPW בגרירה (ק״ג)	משקל מרבי מותר על הסרן האחורי (MPAW) בגרירה (ק״ג)
2,280	1,260

▼ **המשקל המרבי המותר מבחינה טכנית על נקודת הריתום (העומס על תפוח וו הגרירה)**

90 ק״ג

▼ נקודות חיבור של התקן הריתום

נקודות החיבור של התקן הריתום ברכב הגורר מתוארות בתרשים להלן:

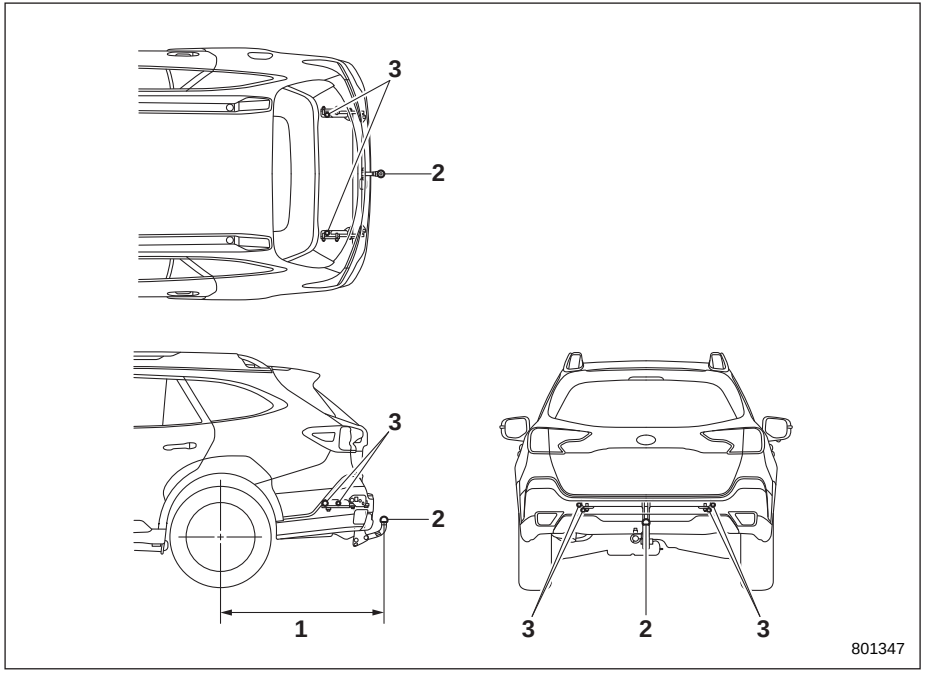

1) המרחק המרבי של התקן הריתום ממרכז הסרן האחורי: 1,181 מ״מ
2) התקן גרירה
3) נקודות חיבור: נקודה אחת מתחת למסגרת האחורית ושתי נקודות בכל אחד מצדי המסגרת האחורית.

9-1. החניית הרכב במקרה חירום.....418
9-2. גלגל חילוף זמני (אם קיים) 418
9-3. ערכת כלים.....419
סוג A.....420
סוג B.....421
תווית המגבה 421
9-4. נקר בגלגל 421
החלפת גלגל עם נקר.....421
אטימת צמיג נקור (מכוניות עם ערכה לתיקון צמיג נקור).....425
מערכת לניטור לחץ האוויר בצמיגים (TPMS) (אם קיימת).....433
מסך מערכת TPMS (אם קיים) 434
9-5. התנעת חירום 434
אמצעי זהירות הקשורים למצבר!.....434
אזהרות לגבי התנעת עזר! 435
איך לבצע התנעת עזר.....435
9-6. התחממות יתר של המנוע 437
אם עולה קיטור מתא המנוע 437
אם לא עולה קיטור מתא המנוע 437
9-7. גרירה 438
טבעות גרירה, טבעות עיגון וקדחים 438
שימוש במשאית גרר בעלת משטח העמסה.....440
גרירת רכב כאשר כל הגלגלים על הקרקע.....441
9-8. בלם חנייה חשמלי - אם לא ניתן לשחרר את בלם החנייה החשמלי 442
9-9. תפס המפתח החכם - אם תפס המפתח החכם אינו פועל היטב 442
נעילה ושחרור.....442
החלפת המצבים של מערכת ההצתה 443
התנעת המנוע.....443
9-10. דלת אחורית מתרוממת - אם לא ניתן לפתוח את הדלת האחורית המתרוממת.....444
דגמים עם מערכת נעילה כפולה.....444
9-11. גגון שמש (אם קיים) - במקרה שלא ניתן לסגור את גגון השמש 445
9-12. תקלות בצג המידע המרכזי.....445
9-13. אם הרכב מעורב בתאונה 447
כדי לשוב ולהתניע רכב שהיה מעורב בתאונה 447
נעילה/שחרור אוטומטיים של הדלתות לאחר תאונה...447
תפקוד של בקרת בלימה לאחר התנגשות 447

9-1. החניית הרכב במקרה חירום

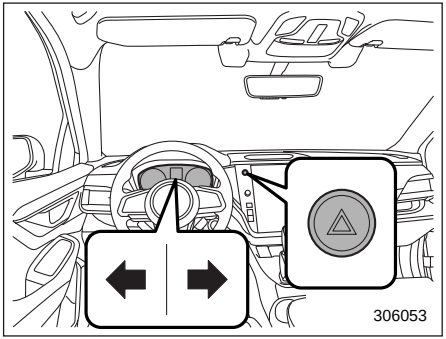

אם אתה חייב להחנות את הרכב במצב חירום, הפעל את מהבהבי החירום הן ביום והן בלילה על מנת להזהיר נהגים אחרים.

הימנע מעצירה על הכביש. השתדל לרדת מהכביש אם התעוררה בעיה כלשהי.

את מהבהבי החירום ניתן להפעיל בכל מצב של מתג ההתנעה.

הפעל את מהבהבי החירום באמצעות לחיצה על מתג מהבהבי החירום. הפסק את פעולת מהבהבי החירום באמצעות לחיצה נוספת על המתג.

כאשר מהבהבי החירום מופעלים, כל מהבהבי הפנייה מהבהבים.

הערה

כאשר מהבהבי החירום מופעלים, מהבהבי הפנייה לא יפעלו.

9-2. גלגל חילוף זמני (אם קיים)

⚠ אזהרה

- **אסור בהחלט לבצע גרירה כאשר מותקן גלגל חלופי זמני על הרכב. גלגל זה לא נועד לעמוד בעומסי הגרירה. השימוש בגלגל החלופי בשעת גרירה עלול לגרום לכשל הגלגל ו/או להפחתת היציבות של הרכב, ומכאן עלול לגרום לתאונה.**
- **אם מתקינים גלגל חילוף או מחליפים חישוק מבלי להעביר את חיישן/משדר לחץ אוויר המקורי, נורית אזהרת לחץ אוויר נמוך בצמיגים תאיר באופן קבוע לאחר שהבהבה במשך דקה אחת בקירוב. הדבר מצביע על כך שמערכת ניטור לחץ אוויר בצמיגים (TPMS) אינה מסוגלת לנטר את כל ארבעת הגלגלים המותקנים ברכב. מומלץ לפנות בהקדם האפשרי למוסך להחלפת צמיג וחיישן ו/או אתחול של המערכת. מומלץ לפנות למרכז שירות מורשה סובארו מטעם היבואן.**

⚠ זהירות

- **אסור בהחלט להשתמש בגלגל חילוף זמני מלבד המקורי. השימוש בגלגל בעל גודל אחר עלול לגרום נזק מכני חמור למערכת ההינע של המכונית.**
- **כשמשתמשים בגלגל חילוף זמני יש להקפיד ולפעול על פי ההנחיות הבאות. אחרת, עלול להיגרם מצב חמור ומסוכן.**

גלגל החילוף הזמני מאוחסן מתחת לתא האחסון שמתחת לרצפה.

גלגל החילוף הזמני קטן יותר וקל יותר מאשר גלגל רגיל והוא נועד לשימוש במצבי חירום בלבד. הסר את גלגל החילוף הזמני והחזר למקומו את הגלגל הרגיל מוקדם ככל האפשר, שכן גלגל החילוף נועד לשימוש זמני בלבד.

בדוק לעתים מזומנות את לחץ האוויר של גלגל החילוף הזמני על מנת שיהיה זמין לשימוש בכל עת. ללחצי הניפוח הנכונים של הצמיג, עיין בנושא "צמיגים" ☜ 505.

בשעת שימוש בגלגל החילוף הזמני הקפד לפעול על פי אמצעי הזהירות הבאים.

- אסור בהחלט לגרור גרור כאשר מותקן גלגל חילוף זמני ברכב. הימנע מהאצה מאומצת, בלימה חריפה או פנייה מהירה, מפני שאתה עלול לאבד שליטה על הרכב.
- אין לעלות על מהירות נסיעה של 80 קמ"ש.
- אין להרכיב שרשרת על גלגל החילוף הזמני. מאחר שהצמיג קטן יותר, השרשרת לא תתאים כראוי.
- אין להשתמש ביותר מגלגל חילוף זמני אחד בו-זמנית.
- אין לעבור על מכשולים. מכיוון שהקוטר של גלגל החילוף קטן יותר, מרווח הגחון קטן יותר.

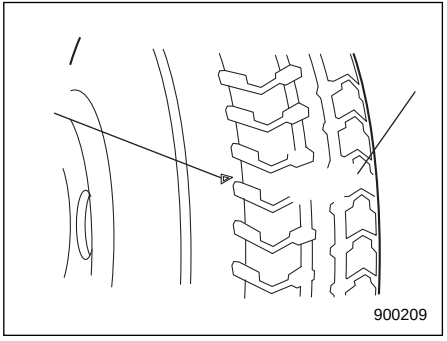

1) מחוון שחיקת הצמיג
2) סימון המיקום של המחוון

- כשמחוון השחיקה מופיע על הצמיג, החלף את הצמיג.
- יש להתקין את גלגל החילוף הזמני בסרן האחורי בלבד. במקרה של נקר בגלגל קדמי, החלף את הגלגל הנקור בגלגל אחורי והתקן את גלגל החילוף הזמני במקום הגלגל האחורי שהסרת.

9-3. ערכת כלים

הרכב מצויד בכלים הבאים.

- מגבה
- ידית המגבה
- מברג
- וו גרירה (טבעת מתברגת)
- מפתח אומי גלגלים
- מפתח מומנט לפסי המטען על הגג

⚠ זהירות

מפתח המומנט מיועד לשימוש אך ורק כשמשנים את המיקום של קורות הרוחב. אין להשתמש במפתח המומנט לשום מטרה אחרת. אחרת, מפתח המומנט עלול להתעוות.

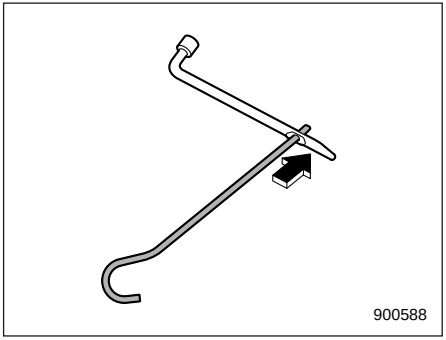

הערה

כדי להשתמש בידית המגבה, הכנס את ידית המגבה לפתח שבמפתח אומי הגלגלים.

■ סוג A

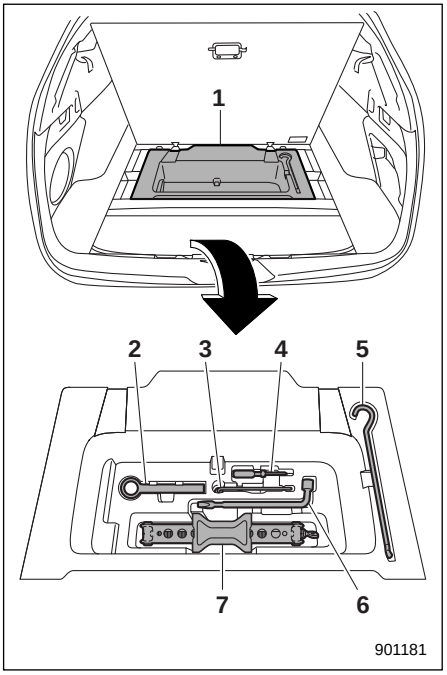

1) תא אחסון מתחת לרצפה (עיין בנושא "תא אחסון מתחת לרצפה" ☜ 300).
2) וו גרירה (טבעת מתברגת)
3) מפתח מומנט לפסי המטען על הגג
4) מברג
5) ידית המגבה
6) מפתח אומי גלגלים
7) מגבה

כלי העבודה מאוחסנים מתחת לתא האחסון שמתחת לרצפה.

לפרטים על שימוש במגבה, עיין בנושא "נקר בגלגל" ☜ 421.

■ סוג B

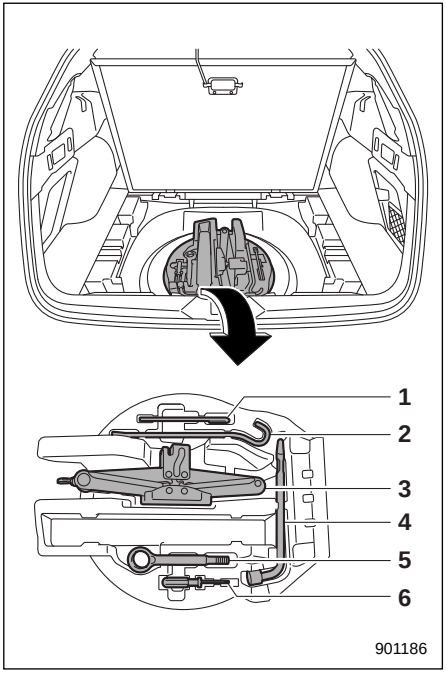

1) מפתח מומנט לפסי המטען על הגג
2) ידית המגבה
3) מגבה
4) מפתח אומי גלגלים
5) וו גרירה (טבעת מתברגת)
6) מברג

לפרטים על שימוש במגבה, עיין בנושא "נקר בגלגל" ☜ 421.

■ תווית המגבה

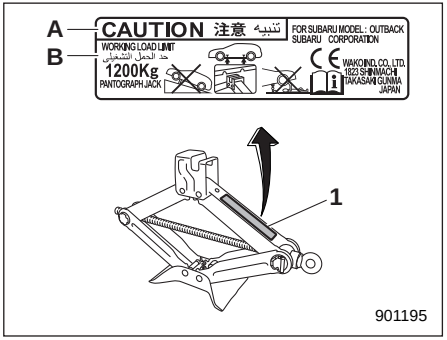

דוגמה לתווית המגבה

1) תווית המגבה
A) זהירות
B) מגבלת עומס עבודה

הערה

- **לפרטים על שימוש במגבה עיין בנושא "נקר בגלגל" ☜ 421.**
- **בחלק מהדגמים ייתכן כי:**
  - **המבנה של תא האחסון יהיה שונה מהמתואר באיור**
  - **חלק מכלי התחזוקה יאוחסנו במקומות אחרים**

9-4. נקר בגלגל

במקרה של נקר בגלגל בעת נסיעה, אל תפעיל לעולם את הבלמים בפתאומיות. המשך בנהיגה הישר לפנים, תוך האטה הדרגתית של מהירות הנסיעה. לאחר מכן, רד לאט מהכביש אל מקום בטוח.

■ החלפת גלגל עם נקר

▼ דגמים עם ערכה לתיקון צמיג נקור

ייתכן שתתקשה להחליף גלגל עם צמיג נקור. אולם, אפשר לאטום את הצמיג. לפרטים, עיין בנושא " אטימת צמיג נקור (מכוניות עם ערכה לתיקון צמיג נקור)" ☜ 425.

▼ מכוניות ללא ערכה לתיקון צמיג נקור

⚠ אזהרה

- **השתמש רק במגבה ובידית המגבה אשר סופקו עם רכבך. מגבה זה מיועד רק להחלפת גלגלים. לעולם אל תיכנס אל מתחת למכונית כשהיא נתמכת על מגבה זה.**
- **אין להגביה את הרכב באמצעות מגבה כשהוא במדרון, או על משטח שאינו יציב. המגבה עלול להשתחרר ממקומו או לשקוע לתוך האדמה, דבר שעלול לגרום לפציעה קשה או למוות.**

- **לפני הגבהת הרכב, הקפד לוודא שאין בו נוסעים או מטען.**
- **אין להגביה את הרכב כשחפץ כלשהו מונח מתחת למגבה. המגבה עלול להיות בלתי יציב והתוצאה עלולה להיות תאונה קשה.**
- **הדמם תמיד את המנוע לפני הגבהת הגלגל הנקור מהקרקע באמצעות המגבה. לעולם אל תנענע או תדחוף את המכונית כשהיא מורמת על המגבה. המגבה עלול לזוז מנקודת התמיכה בגלל תנועת הרכב, דבר שעלול לגרום לפציעה קשה או למוות.**
- **על כל הנוסעים לצאת מהרכב לפני שמגביהים אותו באמצעות המגבה. הגבהת הרכב כשיושבים בו נוסעים עלולה להסתיים בפציעה קשה או מוות.**
- **אין להתניע את הרכב כשהוא נתמך על המגבה. ביצוע פעולה זו עלולה להסתיים בפציעה קשה או במוות.**

⚠ זהירות

כאשר מסירים ומתקינים גלגל, יש להיזהר שלא לחבוט בלוחית התמך של רוטור הדיסק ולא לכופף אותה. לוחית תמך שהתכופפה עלולה להתחכך בפני רוטור הדיסק ולגרום רעשים במהלך הנסיעה.

הערה

כשיש צורך להגביה את הרכב באמצעות מגבה מוסך, יש לפנות למרכז שירות מורשה סובארו מטעם היבואן.

1. החנה את הרכב על משטח ישר וקשיח, במידת האפשר, ואז הדמם את המנוע.
2. הפעל את בלם החנייה והעבר את ידית בורר ההילוכים למצב P (חנייה).
3. הפעל את מהבהבי החירום, הורה לכל הנוסעים לצאת מהרכב והוצא ממנו את כל המטען.

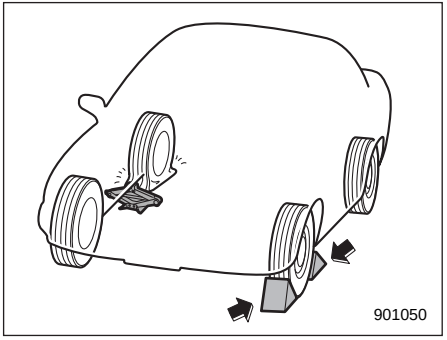

4. הצב סדי גלגלים לפני ואחרי הגלגל שנמצא ממול, באלכסון, לגלגל הנקור.
5. הוצא את המגבה, ידית המגבה ומפתח אומי הגלגלים.

הכלים וגלגל החילוף מאוחסנים מתחת לרצפת אזור המטען. עיין בנושא "ערכת כלים" ☜ 419.

הערה

- **לפני השימוש במגבה, ודא שיש עליו משחת סיכה כנדרש.**
- **כדי להוציא את הכלים ואת גלגל החילוף, כנס את כיסוי אזור המטען למצבו המקורי ופתח את תא האחסון שמתחת לרצפה. עיין בנושא "תא אחסון מתחת לרצפה" ☜ 300.**

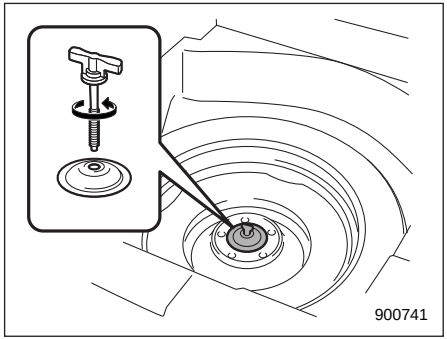

6. הוצא את תא האחסון שמתחת לרצפה, סובב את בורג הידוק הגלגל נגד כיוון השעון והוצא את גלגל החילוף.

הערה

קרא בעיון את ההוראות המופיעות בנושא "גלגל חילוף זמני (אם קיים)" ☜ 418 והקפד לפעול על פיהן.

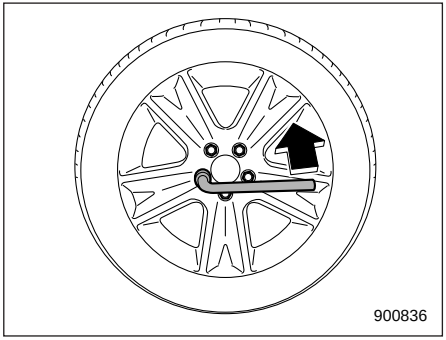

7. הרפה את הידוק אומי הגלגל באמצעות מפתח אומי הגלגלים, אך אל תסיר אותם.

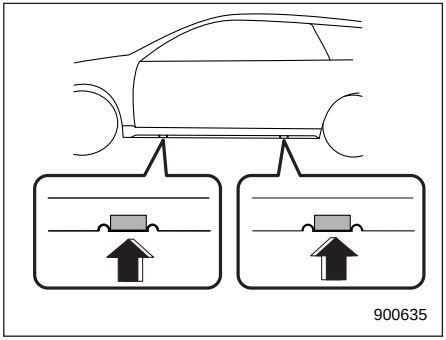

8. הצב את המגבה מתחת לסף הצד, בנקודת ההגבהה הקדמית או האחורית הקרובה ביותר אל הגלגל עם הנקר.

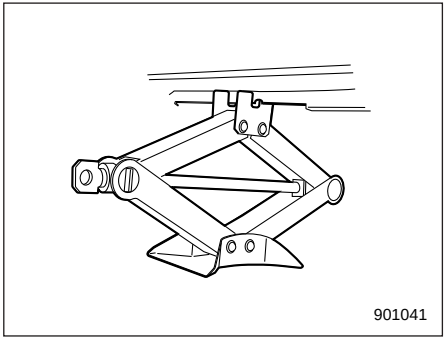

סובב את בורג המגבה ביד עד להשתלבות נאותה של ראש המגבה לתוך נקודת ההרמה.

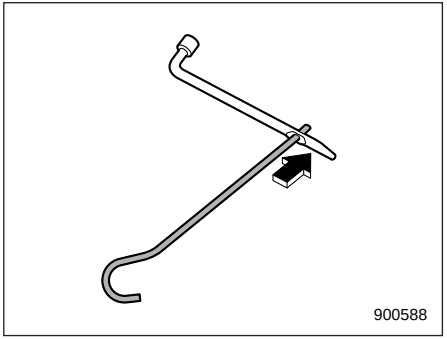

9. הכנס את ידית המגבה לפתח שבמפתח אומי הגלגלים.

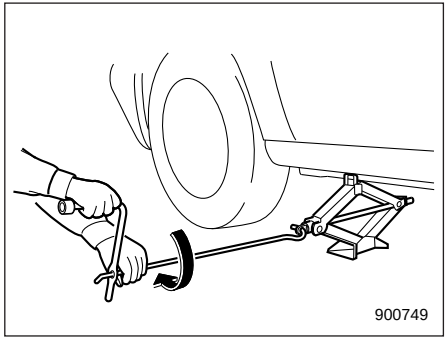

10. הכנס את ידית המגבה לתוך בורג המגבה וסובב את הידית עד להרמת הגלגל מעל לפני הקרקע. הימנע מהגבהה מעבר לדרוש.

11. הסר את אומי הגלגל והסר את הגלגל הנקור.

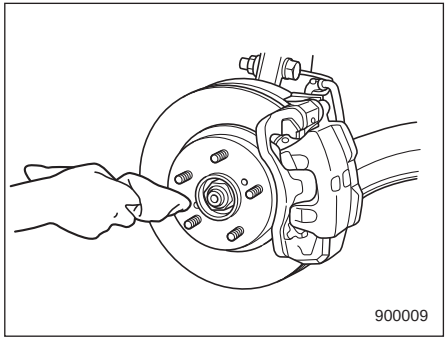

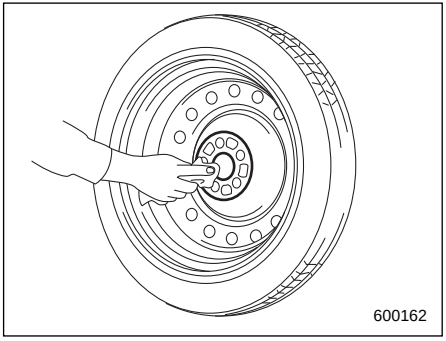

12.לפני הרכבת גלגל החילוף, נקה במטלית את משטח ההרכבה של הגלגל ואת הטבור.

13.הרכב את גלגל החילוף. התקן את אומי הגלגל. הדק אותן ביד.

⚠ אזהרה

אין להשתמש בשמן או במשחת סיכה על בורגי או אומי הגלגל בשעת ההתקנה של הגלגל החלופי. חומרי סיכה אלה עלולים לגרום להשתחררות האומים, ובכך לתאונה.

14.סובב את ידית המגבה נגד כיוון השעון כדי להוריד את הרכב לקרקע.

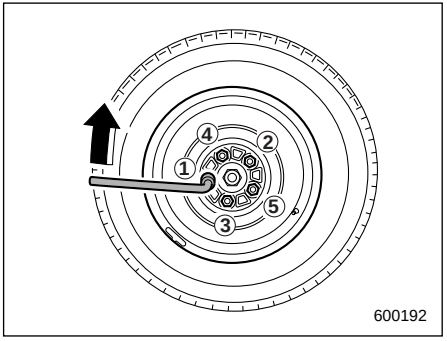

15.השתמש במפתח אומי הגלגלים והדק היטב את אומי הגלגלים לכוח הפיתול הדרוש, על פי סדר ההידוק המתואר באיור.

לפרטים על מומנט הידוק אומי הגלגלים עיין בנושא "צמיגים" ☜ 505. אסור בהחלט להשתמש ברגל או בצינור הארכה על מפתח האומים, שכן אתה עלול להדק יתר-על-המידה. בדוק את מומנט הידוק אומי הגלגלים בתחנת השירות לצמיגים הקרובה ביותר.

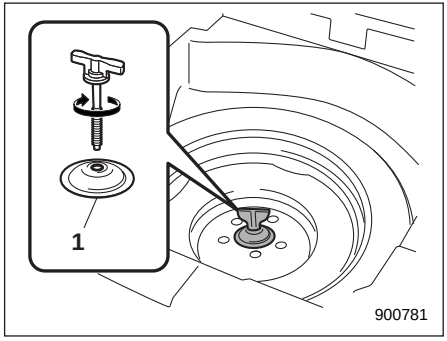

1) דיסקית נשיאה

16.הכנס את הגלגל הנקור אל תוך תא הגלגל החלופי. התקן את הגלגל כשדיסקית הנשיאה פונה כלפי מעלה ואבטח את הגלגל הנקור באמצעות הידוק חזק של בורג הפרפר.

הערה

אם לא ניתן לאבטח את הגלגל הנקור היטב, נסה להפוך את דיסקית הנשיאה כך שתפנה כלפי מטה.

17.אחסן במקומם את המגבה, ידית המגבה ומפתח אומי הגלגלים.

⚠ אזהרה

אסור בהחלט להניח גלגל או את הכלים להחלפת הגלגל בתוך תא הנוסעים לאחר החלפת הגלגלים. במצב של עצירת

פתאום או התנגשות, ציוד המונח באופן חופשי עלול לפגוע בנוסעים ולגרום לפציעה. אחסן את הגלגל ואת כל הכלים במקומם הנכון.

■ אטימת צמיג נקור (מכוניות עם ערכה לתיקון צמיג נקור)

⚠ אזהרה

קרא בעיון הוראות ואזהרות אלה לפני אטימת צמיג נקור.

מילוי הוראות אלה חיוני להבטחת בטיחות הרכב. אי מילוי הוראות אלו עלול לגרום נזק לצמיג, שיכול להשפיע על יציבות הרכב ולהביא לאבדן שליטה ברכב. דבר זה עלול לגרום לפציעה חמורה או מוות.

במקרה של נקר בצמיג ניתן לאטום את הצמיג באופן זמני באמצעות הערכה לתיקון צמיג נקור. ניתן לאטום צמיג שנוקב, לדוגמה, על-ידי מסמר או חפץ דומה בעל קוטר קטן מ-4 מ״מ. אולם, במקרים מסוימים ניתן לאטום את הצמיג רק באופן חלקי או לא ניתן לאטום אותו כלל, בהתאם לסוג הנזק שנגרם לצמיג ולהיקפו. מצב זה עלול לגרום לאבדן לחץ אוויר, שיכול להשפיע על יציבות הרכב ולהוביל לאבדן השליטה ברכב.

לאחר אטימת הצמיג הנקור באופן זמני, יש להחליף אותו בצמיג חדש בהקדם האפשרי. יש להחליפו במוסך. מומלץ לפנות למרכז שירות מורשה סובארו מטעם היבואן. ניתן להשתמש שוב בצמיג זה לאחר ניגוב חומר האיטום שנדבק אליו, אולם חובה להחליף את השסתום בשסתום חדש. אם עושים שימוש חוזר בגלגל מבלי להחליף את השסתום, אוויר עלול לדלוף מהשסתום.

לפרטים לגבי החלפת הגלגל, עיין בנושא ״החלפת צמיגים״ ☜ 483.

▼ אמצעי בטיחות בעת אטימת צמיג נקור

בעת אטימת צמיג נקור, הקפד למלא אחר הכללים הבאים:

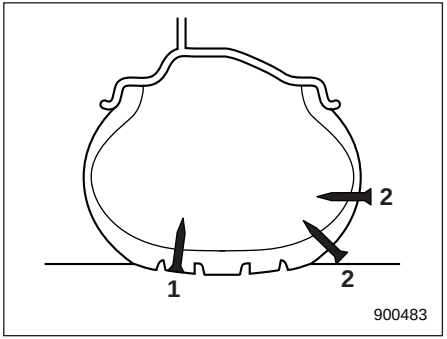

1) ניתן לאטום
2) לא ניתן לאטום

⚠ אזהרה

- **אסור להשתמש בערכה לתיקון צמיג נקור במקרים הבאים:**
  - **כאשר נגרם נזק לצמיג כתוצאה מנסיעה במצב של תת-ניפוח.**
  - **כאשר הנזק לצמיג אינו ממוקם בחלק הנראה לעין של מדרך הצמיג.**
  - **כאשר הנזק נמצא בדופן הצמיג.**
  - **כאשר הצמיג נפרד מהחישוק.**
  - **כאשר נגרם נזק לחישוק של הצמיג הנקור.**
  - **כאשר שני צמיגים או יותר נקורים.**
  - **כאשר תאריך התפוגה של חומר האיטום עבר.**
  - **הצמיג נוקב על ידי עצם מחודד, דוגמת מסמר, בקוטר של 4 מ״מ או יותר.**
- **בעת ניפוח הצמיג הנקור, אם לחץ הניפוח אינו מגיע לגזרה הירוקה במד לחץ האוויר תוך 10 דקות, אל תמשיך לאטום את הצמיג. מומלץ לפנות למרכז שירות מורשה סובארו מטעם היבואן.**
- **נהג בזהירות והימנע מתמרוני היגוי או נהיגה פתאומיים.**

- אל תחרוג ממהירות מרבית של 80 קמ"ש.
- אל תחרוג ממרחק נסיעה של 200 ק"מ.
- אסור להשתמש בשרשרות צמיגים על צמיג שנאטם.
- אסור לגרור גרור.
- אם משתמשים בערכה לתיקון צמיג נקור למטרה אחרת מאשר אטימת צמיג נקור, הדבר עלול לגרום לתאונה חמורה או פציעה מכיוון שהאוויר הדחוס עלול לפעול כמו חומר נפץ או חומר הדף.
- החנה את רכבך באופן בטוח בצד הדרך כך שאינך מפריע לזרימת התנועה ויכול לאטום את הצמיג מבלי להסתכן.
- גם אם הרכב חונה על משטח אופקי, הפעל את בלם החנייה כדי לוודא שהרכב לא יזוז.
- כבה את המנוע לפני איטום הצמיג הנקור.
- הפעל את מהבהבי החירום בעת אטימת הצמיג הנקור.
- אל תנסה לשלוף פריטים כגון מסמרים או ברגים שחדרו לצמיג. השאר אותם במקומם.
- לעולם אל תשאיר את הערכה לתיקון צמיג נקור ללא השגחה בשעת השימוש.
- בעזרת בקבוק אחד של חומר איטום, ניתן לתקן רק צמיג אחד.
- אפשר לתקן צמיגים כאשר הטמפרטורה החיצונית היא 30°C– לפחות.

⚠ זהירות

- זכור כי הערכה לתיקון צמיג נקור מעניקה ניידות זמנית בלבד. התקנות לגבי השימוש בערכה לתיקון צמיג נקור משתנות ממדינה למדינה. מומלץ להתייעץ עם מוסך או מתקין צמיגים. ניתן לפנות גם למרכז שירות מורשה סובארו מטעם היבואן.
- אחסן את הערכה לתיקון צמיג נקור בצורה בטוחה ומאובטחת בתא המטען. אנו ממליצים שלא לאחסן את הערכה במקום כלשהו בתא הנוסעים, מכיוון שבמקרה של עצירה פתאומית או התנגשות היא עלולה לפגוע באחד מיושבי הרכב ולפצוע אותו.
- השתמש בערכה לתיקון צמיג נקור רק עבור צמיגים מקוריים.
- אל תשאיר את מדחס האוויר פועל למשך יותר מ-10 דקות, אחרת קיימת סכנה של התחממות יתר.
- הטמפרטורה של מדחס האוויר עלולה לעלות. היזהר שלא להיכוות.
- כשיורד גשם, עליך לנקוט באמצעים המתאימים כדי למנוע חשיפה ישירה של מדחס האוויר לגשם. חשיפה לגשם עלולה לגרום תקלה.
- אין להשתמש במדחס אוויר שונה מזה שנמצא בערכת התיקון. שימוש במדחס אוויר שונה מזה שבערכת התיקון עלול לגרום נזק לצמיגים.
- אין לפרק או לשנות את מדחס האוויר על מנת לאפשר שימוש בספק כוח או מצבר שונה מ-DC 12 וולט.
- אם מבצעים תיקון זמני של גלגל נקור בעזרת ערכת התיקון, ייתכן שפעולתה של המערכת לניטור לחץ אוויר בצמיגים (TPMS) לא תהיה תקינה.

▼ מיקום הערכה לתיקון צמיג נקור

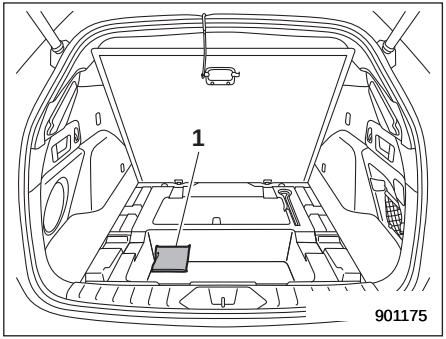

1) ערכה לתיקון צמיג נקור

הערכה לתיקון צמיג נקור מאוחסנת מתחת לרצפת תא המטען.

▼ תכולת הערכה לתיקון צמיג נקור

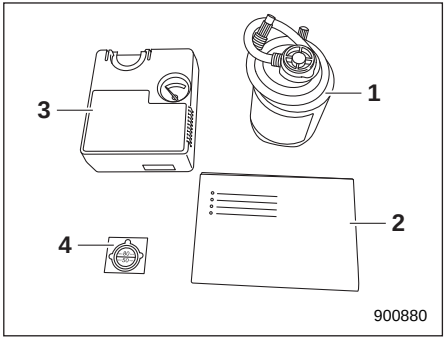

1) בקבוק חומר איטום
2) מדריך לעיון מהיר
3) מדחס אוויר
4) תווית הגבלת מהירות

הציוד שלעיל עטוף בשקית ניילון. בתום השימוש, החזר אותו לשקית הניילון.

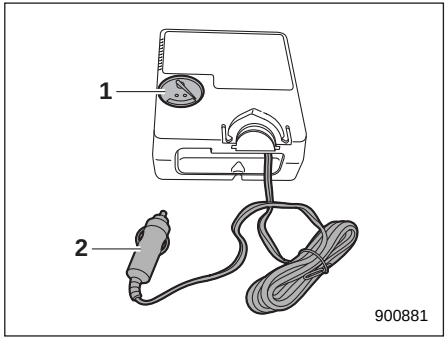

מדחס אוויר (חזית)

1) מד לחץ אוויר
2) תקע כוח

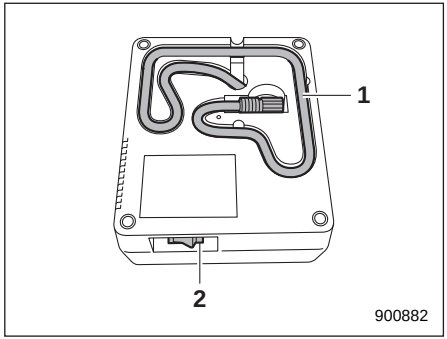

מדחס אוויר (צד אחורי)

1) צינור
2) מתג המדחס

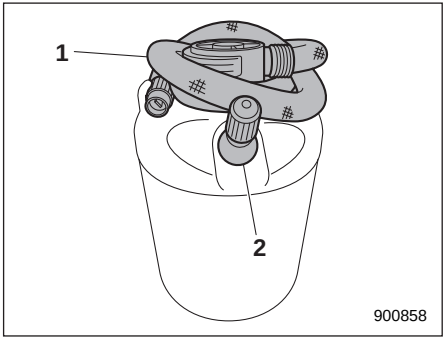

בקבוק חומר איטום

1) צינור
2) שסתום

⚠ אזהרה

- **אסור לשתות את נוזל האטימה. במקרה של בליעה בשוגג של נוזל אטימה, פנה מיד לקבלת עזרה רפואית.**
- **אם יותז נוזל אטימה על עורך או עיניך, שטוף אותו מיד בכמות גדולה של מים. אם יש צורך, יש לגשת מיד לטיפול רפואי.**
- **שמור את הערכה לתיקון צמיג נקור הרחק מהישג ידם של ילדים.**

- **אם אדם בעל אלרגיה לגומי טבעי בא במגע עם חומר האיטום, ייתכנו תסמינים של אלרגיה.**

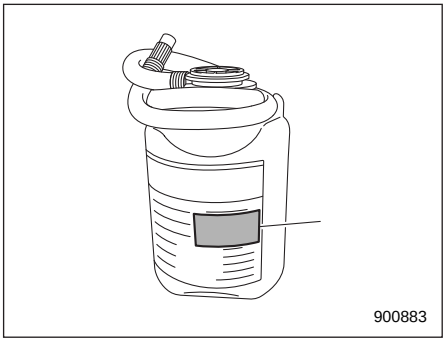

1) תאריך תפוגה

⚠ זהירות

החלף את בקבוק נוזל האטימה בבקבוק חדש לפני הגעת תאריך התפוגה.

▼ איך לבצע אטימת צמיג נקור

כדי לאטום צמיג נקור בצע את הצעדים הבאים.

- ראשית, הזרם פנימה נוזל אטימה ואוויר. נהג ברכב בערך כעשר דקות או כ-5 ק״מ כדי שנוזל האטימה יאטום את האזור הפגוע.
- עצור שוב את הרכב, בדוק את לחץ האוויר של הצמיג הפגום ובמידת הצורך כוונן אותו.
- לאחר מכן, תוכל לנהוג בזהירות, במהירות שאינה עולה על 80 קמ״ש, למרחק מרבי של עד 200 ק״מ.

הודע לכל המשתמשים האחרים ברכב שהצמיג נאטם באופן זמני באמצעות הערכה לתיקון צמיג נקור, והקפד לוודא שהם מודעים לתנאי הנהיגה המיוחדים במצב זה.

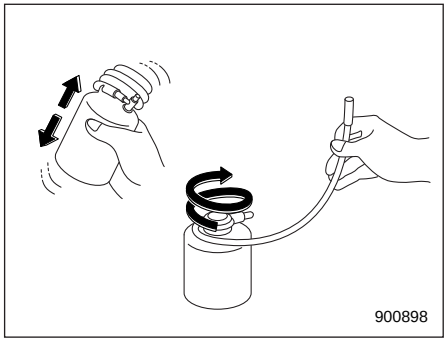

1. נער היטב את הבקבוק של נוזל האטימה. שחרר את הצינור.

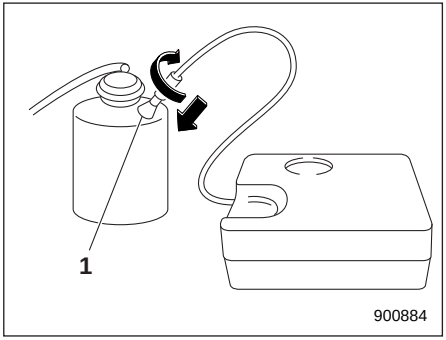

1) שסתום

2. חבר את הצינור של מדחס האוויר לשסתום שעל הבקבוק.

⚠ זהירות

- **ודא שהמתג של מדחס האוויר נמצא במצב OFF.**
- **אם לא מהדקים את ההתקן די הצורך עלול נוזל האטימה לדלוף.**

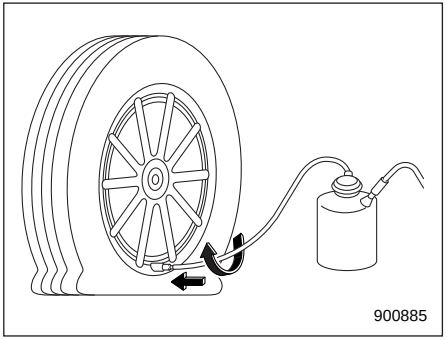

חבר היטב את הצינור מהבקבוק לקנה השסתום של הצמיג.

⚠ זהירות

אם לא מהדקים את ההתקן די הצורך עלול נוזל האטימה לדלוף.

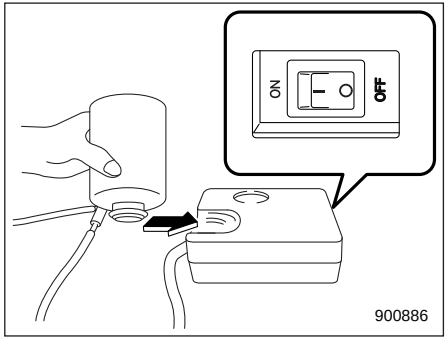

3. הפוך את הבקבוק כך שחלקו העליון יפנה כלפי מטה ודחוף את פקק הבקבוק אל מחזיק הבקבוק שבשסתום האוויר.

ודא שהמתג של מדחס האוויר נמצא במצב OFF.

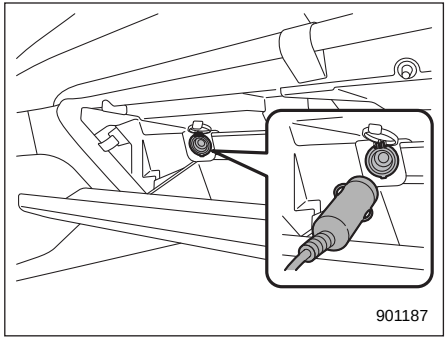

4. חבר את תקע הכוח של מדחס האוויר לשקע החשמלי לאביזרים. הפעל את בלם

החנייה והעבר את מערכת ההצתה למצב ACC.

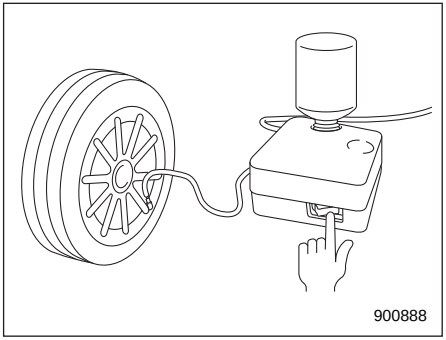

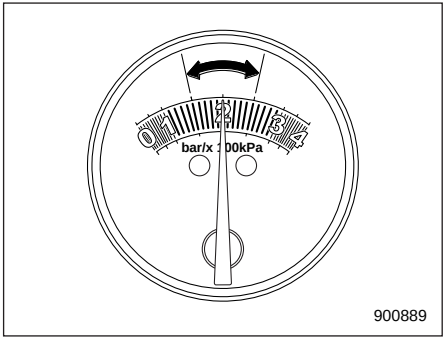

העבר את המתג של מדחס האוויר למצב ON ונפח את הצמיג ללחץ המתאים (הגזרה הירוקה במד לחץ האוויר).

⚠ זהירות

- **אל תפעיל את מדחס האוויר למשך יותר מ-10 דקות, אחרת קיימת סכנה של התחממות. היזהר שלא להיכוות.**
- **אם לחץ הניפוח של הצמיג אינו מגיע לגזרה הירוקה תוך 10 דקות, לא ניתן לאטום את הצמיג באמצעות ערכה זו. פנה למוסך לעזרה. מומלץ לפנות למרכז שירות מורשה סובארו מטעם היבואן.**

הערה

- **לאחר שהמדחס החל לפעול, לחץ הניפוח עשוי לעלות באופן זמני ל-300 kPa (3.0 קג"כ-סמ"ר, 45 psi) ואף יותר. כ-30 שניות לאחר שכל חומר האיטום הוחדר לצמיג, לחץ האוויר ירד, וישקף את לחץ האוויר בצמיג בפועל.**
- **בטמפרטורות נמוכות במיוחד של 30°C– עד 20°C–, הצמיגות של חומר האיטום עולה וחומר האיטום זורם בקצב איטי יותר. בטמפרטורות כאלה, הכנס את חומר האיטום לרכב לפני השימוש כדי לחמם אותו.**
- **כשאוטמים את הצמיג, אם קשה לקרוא את מד לחץ האוויר, העבר את מתג המדחס פעם אחת למצב OFF כדי לקבל קריאה מדויקת.**

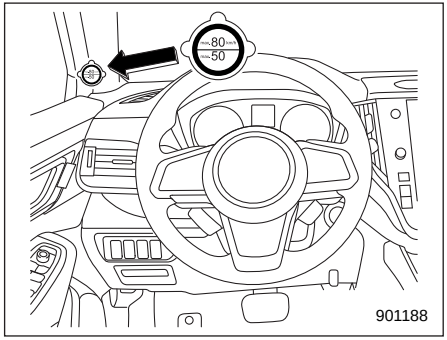

5. במהלך הניפוח של הצמיג, יש להצמיד את תווית הגבלת המהירות במקום המתואר באיור.

⚠ אזהרה

אין להצמיד את תווית הגבלת המהירות במקום שבו היא עלולה להסתיר נוריות אזהרה, או על גלגל ההגה. היא עלולה להפריע לתקינות הפעולה של כרית האוויר ולגרום תקלה קריטית.

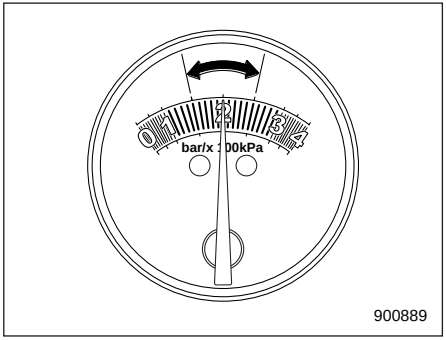

6. כאשר לחץ האוויר מגיע לגזרה הירוקה במד לחץ האוויר, העבר את מתג ההפעלה של מדחס האוויר למצב OFF.

שלוף את תקע הכוח מהשקע החשמלי לאביזרים.

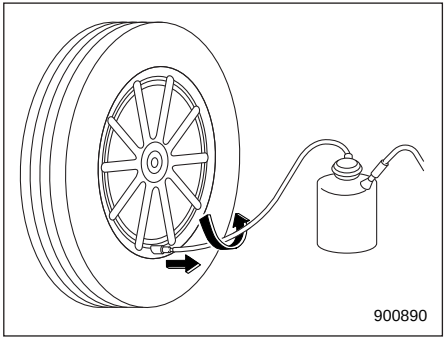

בתום ניפוח הצמיג, הסר את הצינור והדק את מכסה השסתום.

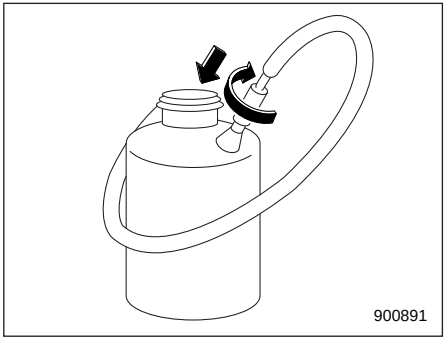

חבר את הצינור של הבקבוק לשסתום של הבקבוק (ליצירת טבעת) כדי למנוע נזילה של חומר האיטום שנותר.

⚠ זהירות

חומר האיטום עלול להכתים פריטי לבוש.

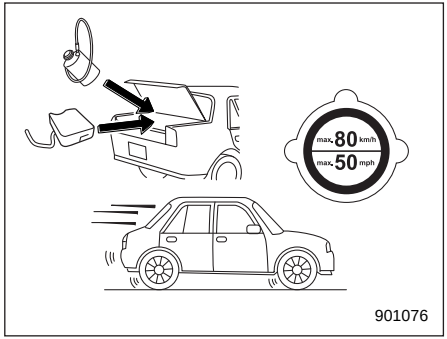

7. אחסן את הערכה ברכב ונהג מיד ברכב במשך 10 דקות, או למרחק של 5 ק״מ.

⚠ אזהרה

- **נהג בזהירות. אין לעלות על מהירות נסיעה של 80 קמ״ש. נהיגה מהירה יותר עלולה לגרום לרעידות ברכב.**
- **אסור להשתמש בשרשרות צמיגים על צמיג שנאטם.**
- **אסור לגרור גרור.**
- **אם במהלך הנסיעה מורגשים רעידות חזקות, התנהגות היגוי בלתי יציבה או רעשים, הפחת את מהירות**

הנסיעה ונהג בזהירות למקום בו ניתן לעצור את הרכב בבטחה. בדוק שוב את הצמיג ואת לחץ האוויר. אם לחץ הניפוח של הצמיג נמצא בגזרה האדומה של מד לחץ האוויר, או אם ניתן להבחין בצמיג בסדקים, נפיחות או סימני נזק אחרים, לא ניתן לבצע תיקון זמני בעזרת ערכת התיקון. מומלץ לפנות למרכז שירות מורשה סובארו מטעם היבואן.

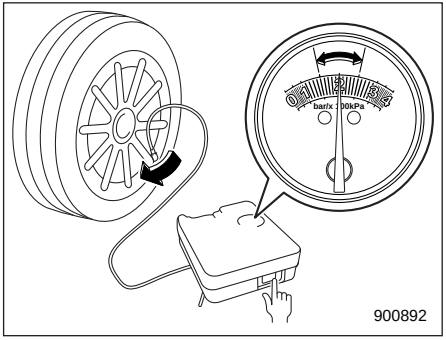

8. לאחר נהיגה של 10 דקות, או למרחק של 5 ק״מ - הקודם מבין השניים, עצור את הרכב במקום בטוח ובדוק שוב את לחץ האוויר (כמוסבר בצעד 4).

במידת הצורך, נפח את הצמיג פעם נוספת ללחץ האוויר המתאים וסע בזהירות למרכז השירות הקרוב ביותר של סובארו שמורשה מטעם היבואן כדי להחליף את הצמיג, קנה השסתום והבקבוק של חומר האיטום.

הערה

חבר את מדחס האוויר אך ורק לשסתום הצמיג.

⚠ זהירות

- **אם לחץ האוויר נמצא בגזרה האדומה של מד לחץ האוויר, ייתכן שהאיטום של הנקר בעזרת הערכה לא הושלם בהצלחה. במקרה זה, הפסק לנהוג ברכב ופנה למרכז שירות מורשה סובארו מטעם היבואן לקבלת עזרה.**
- **אין לנהוג ברכב עם הצמיג שנאטם למרחק של יותר מ-200 ק״מ. אם לא מחליפים את קנה השסתום, התוצאה עלולה להיות דליפת אוויר מקנה השסתום.**

לפני הסרת הצמיג מהחישוק, הודע למרכז שירות מורשה סובארו או למתקן צמיגים אחר שהצמיג מכיל חומר אטימה.

⚠ זהירות

לאחר שמשתמשים בערכת התיקון של צמיג נקור, יש להחליף את הבקבוק של חומר האיטום ואת תווית הגבלת המהירות.

הערה

מומלץ לרכוש חומר אטימה חדש וחלקי חילוף ממרכז שירות מורשה סובארו או מסוכנות סובארו, והתקנתם בערכה חייבת להיעשות על-ידי מומחה. חובה להחזיר את בקבוקי נוזל האטימה וחלקי החילוף המשומשים למרכז שירות מורשה או סוכנות סובארו, או לסלקם בהתאם להוראות החוק או התקנות המקומיות הישימות לסילוק אשפה מסוג זה.

▼ **הנתונים הטכניים של מדחס האוויר**

מתח הזנה	12 וולט DC
מתח פעולה	10 DC - 15 V
צריכת זרם	מקסימום 10 A

■ מערכת לניטור לחץ האוויר בצמיגים (TPMS) (אם קיימת)

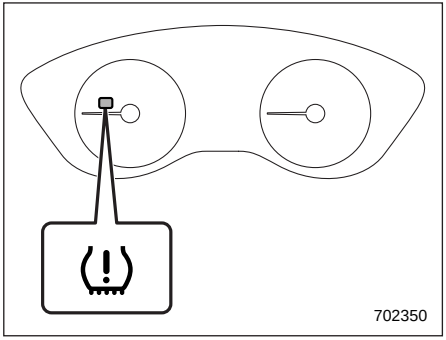

נורית אזהרת לחץ אוויר נמוך בצמיגים

מערכת ניטור לחץ אוויר בצמיגים מעניקה לנהג הודעת אזהרה, באמצעות אות שנשלח מחיישן שמותקן בכל גלגל, כאשר לחץ האוויר בגלגל נמוך מאוד ביחס למצב TPMS שנקבע.

מערכת ניטור לחץ אוויר בצמיגים פועלת רק כשמהירות הנסיעה עולה על 40 קמ״ש. בנוסף, ייתכן שהמערכת לא תגיב באופן מידי במקרה של ירידה פתאומית בלחץ האוויר (לדוגמה, במקרה של פיצוץ בצמיג כתוצאה מפגיעה בחפץ חד).

⚠ אזהרה

אם נורית אזהרת לחץ אוויר נמוך בצמיגים מאירה בזמן הנסיעה, הימנע מבלימה פתאומית, המשך לנהוג ישר קדימה והאט בהדרגה את מהירות הנסיעה. לאחר מכן, רד לאט מהכביש אל מקום בטוח. אחרת עלולה להיגרם תאונה הכוללת נזק חמור לרכב ופציעה חמורה.

בדוק את לחץ האוויר בכל ארבעת הצמיגים ותקן את הלחץ לערך המתאים ביותר מבין שלושת הערכים של לחץ ניפוח לצמיג קר (רגיל, רכב עמוס, גרירה) אשר מופיעים בתווית לחצי האוויר בגלגלים שבעמוד הדלת של הנהג. אם הנורית ממשיכה להאיר בזמן הנהיגה גם לאחר שמתקנים את לחץ הניפוח, ייתכן שנגרם לצמיג נזק משמעותי והוא מאבד אוויר בקצב מהיר. במקרה של נקר בצמיג עליך להחליף את הגלגל בגלגל החלופי בהקדם האפשרי.

כאשר מותקן צמיג חלופי או מוחלף חישוק מבלי להעביר את חיישן/משדר לחץ אוויר המקורי, נורית אזהרת לחץ אוויר נמוך בצמיגים תאיר באופן קבוע לאחר שהבהבה במשך דקה אחת בקירוב. הדבר מציין שמערכת TPMS אינה יכולה לנטר את כל ארבעת הגלגלים המותקנים ברכב. מומלץ לפנות בהקדם האפשרי למוסך להחלפת צמיג וחיישן ו/או אתחול של המערכת. מומלץ לפנות למרכז שירות מורשה סובארו מטעם היבואן.

כאשר מתקנים צמיג באמצעות חומר אטום נוזלי, ייתכן שהשסתום והמשדר של התראת לחץ האוויר לא יפעלו כהלכה. אם נעשה שימוש בחומר אטום נוזלי, מומלץ לפנות בהקדם האפשרי למרכז שירות מורשה סובארו מטעם היבואן או למוסך מוסמך אחר. הקפד לוודא שהשסתום והמשדר של התראת לחץ האוויר מוחלפים בעת החלפת הצמיג. ניתן להשתמש שוב בגלגל אם לא נגרם לו נזק וכי שאריות חומר האיטום נוקו כהלכה.

אם הנורית מאירה באופן קבוע לאחר שהבהבה במשך דקה אחת בקירוב, מומלץ לפנות מיד למוסך לבדיקת המערכת. מומלץ לפנות למרכז שירות מורשה סובארו מטעם היבואן.

■ מסך מערכת TPMS (אם קיים)

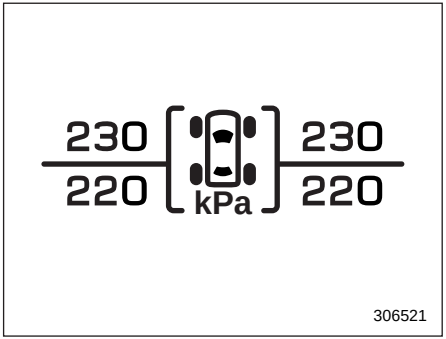

במסך מצוין לחץ האוויר בכל אחד מהצמיגים. עיין בנושא "מסכים בסיסיים" ☞ 193.

9-5. התנעת חירום

■ אמצעי זהירות הקשורים למצבר!

⚠ אזהרה

קרא הוראות אלה בעיון:

כדי להבטיח טיפול בטוח ונכון במצבר, קרא את ההוראות הבאות בעיון לפני השימוש במצבר או בדיקתו.

הרכב משקפי הגנה לעיניים:

הרכב תמיד משקפי הגנה לעיניים כאשר תעבוד בסביבת המצבר של מכוניתך. הנוזל שבמצבר מכיל חומצה גופריתית, העלולה לגרום לעיוורון אם תינתז לעיניים. זאת ועוד, מצברים פולטים גז מימן שהוא דליק מאוד ונפיץ. ההגנה על העיניים חיונית במקרה הצתתו של גז זה.

נוזל המצבר מכיל חומצה גופריתית:

מכיוון שנוזל המצבר מכיל חומצה גופריתית, הקפד להרכיב משקפי הגנה לעיניים וללבוש כפפות מגן כאשר תבדוק את מצבר מכוניתך. הימנע מהטיית המצבר או מחשיפתו לזעזועים מכיוון שהנוזל עלול להישפך.

אסור בהחלט לאפשר מגע של נוזל המצבר עם העור, העיניים או הבגדים מכיוון שעלולים להיגרם עיוורון וכוויות. אם יותז נוזל מצבר על עורך, עיניך או בגדיך, שטוף אותו מיד בכמות גדולה של מים. אם יותז נוזל מצבר לתוך עיניך, פנה מיד לקבלת עזרה רפואית.

אם בולעים בטעות נוזל מצבר, יש לשתות מיד כמות גדולה של חלב או מים ולפנות מיד לקבלת עזרה רפואית.

נוזל מצבר הוא חומר משתך. אם יינתז על משטח צבוע או על ריפוד הרכב, שטוף אותו מיד בכמות גדולה של מים.

הרחק ילדים:

במצברים רשאי לטפל רק מי שמודע לסכנות הפוטנציאליות. הקפד במיוחד להרחיק ילדים ממצבר מכוניתך. טיפול לא נכון עלול לגרום לעיוורון ולכוויות.

הרחק אש:

לפני שתעבוד על מצבר מכוניתך או בקרבתו, כבה סיגריות, גפרורים ומציתים. הרחק מהמצבר חפצים דליקים ומקורות של ניצוצות חשמליים. מאחר שמצברים פולטים גז מימן דליק מאוד ונפיץ, כל להבה או ניצוץ בסביבה עלולים לגרום להתפוצצות.

בזמן עבודה בקרבת מצבר מכוניתך, דאג שכלי מתכת לא יקצרו את ההדק החיובי (+) והשלילי (-) של המצבר ושלא

יחברו את ההדק החיובי (+) למרכב (גוף) המכונית. קצר חשמלי עלול לגרום ניצוצות ולהתפוצצות.

כדי למנוע ניצוצות חשמליים, הסר טבעות, שעוני יד ואביזרים מתכתיים אחרים לפני שתתחיל לעבוד על המצבר או בקרבתו.

מנע התפוצצויות:

במהלך הטעינה, המצבר פולט גז מימן דליק מאוד ונפיץ. כדי למנוע התפוצצות, טען את מצבר הרכב במקום מאוורר היטב והרחק להבות.

■ אזהרות לגבי התנעת עזר!

⚠ אזהרה

- **אסור בהחלט לנסות ולבצע התנעת חירום כשהמצבר הפרוק קפוא. ניסיון ההתנעה עלול לגרום להתבקעות או התפוצצות המצבר.**
- **ודא כי אין בכבלי העזר או בהדקים שעל כבלים אלה בידוד פגום או חסר. הימנע מהתנעת עזר כשהכבלים המגשרים במצב לא תקין.**
- **מנוע פועל עלול להיות מסוכן. הרחק אצבעות, ידיים, בגדים, שיער וכלי עבודה ממניפת הקירור, מהרצועות ומכל חלקים נעים אחרים של המנוע. מומלץ להסיר טבעות, שעונים ועניבות בזמן ביצוע העבודה.**
- **התנעת חירום היא מסוכנת אם היא אינה מבוצעת כהלכה. אם יש לך ספקות לגבי הנוהל הנכון לביצוע התנעת העזר, התייעץ במכונאי מיומן.**

⚠ זהירות

מצבר העזר חייב להיות מצבר 12V. הימנע מהתנעת עזר ללא מצבר מהסוג הנכון.

אם לא הצלחת להתניע את הרכב בגלל שהמצבר שלו פרוק (ריק), ניתן לבצע התנעת חירום של הרכב תוך חיבור מצבר הרכב אל מצבר אחר (המכונה מצבר העזר) באמצעות כבלי עזר.

■ איך לבצע התנעת עזר

1. ודא כי מצבר העזר הוא מצבר 12 וולט וכי הקוטב השלילי שלו מוארק.
2. אם מצבר העזר נמצא בכלי רכב אחר, מנע מגע בין שני כלי הרכב.
3. כבה את כל האורות והאביזרים שאינם נחוצים.
4. חבר את כבלי העזר בדיוק על פי הסדר המתואר.

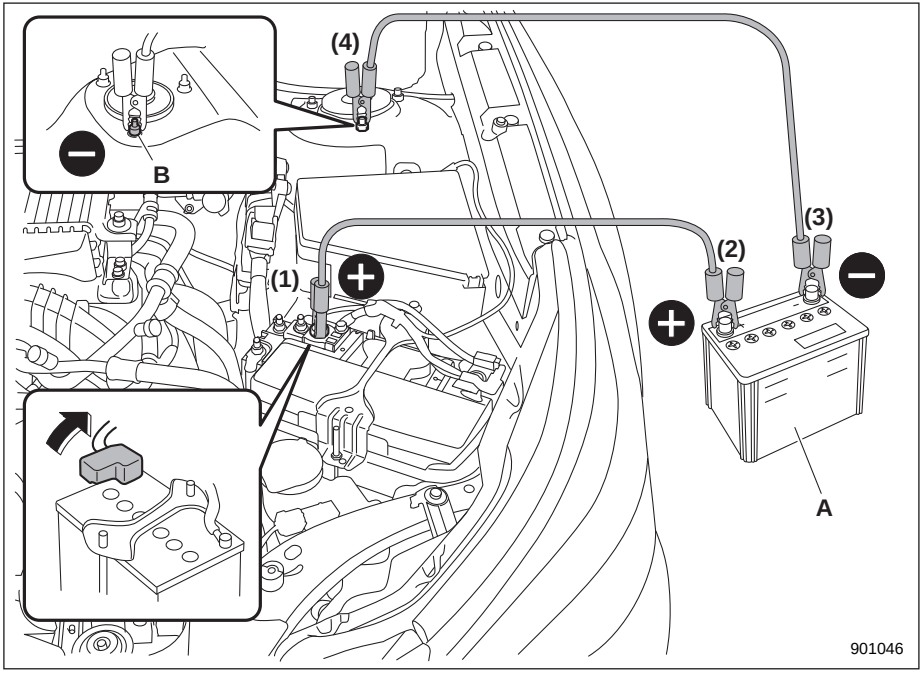

A) מצבר עזר
B) אום תושבת תמוכת המתלה
1) חבר קצה אחד של כבל עזר אל הקוטב החיובי (+) של המצבר הפרוק.
2) חבר את הקצה השני של כבל העזר אל הקוטב החיובי (+) של מצבר העזר.
3) חבר קצה אחד של הכבל השני אל ההדק השלילי (-) של מצבר העזר.
4) חבר את הקצה האחר של הכבל אל אום תושבת תמוכת המתלה.

ודא שהכבלים אינם עוברים סמוך לחלקים נעים ושהדקי הכבלים אינם נוגעים בחלקים מתכתיים אחרים.

5. התנע את המנוע של הרכב בו מותקן מצבר העזר והפעל את המנוע במהירות בינונית. עתה, התנע את המנוע של הרכב בו נמצא המצבר הפרוק.
6. לאחר גמר הפעולה, נתק בזהירות את הכבלים המגשרים בדיוק בסדר הפוך לסדר חיבורם.

9-6. התחממות יתר של המנוע

⚠ אזהרה

לעולם אל תפתח את מכסה הרדיאטור לפני כיבוי המנוע ולפני קירורו. במנוע חם, נוזל הקירור מצוי בלחץ. פתיחת מכסה הרדיאטור כל עוד המנוע חם עלולה לשחרר ולהתיז נוזל קירור רותח, אשר עלול לגרום לכוויות חמורות.

⚠ זהירות

אם המנוע מתחמם התחממות יתר, ייתכן שמהירות המנוע מהירות הנסיעה יוגבלו. עצור מיד את הרכב במקום בטוח.

■ אם עולה קיטור מתא המנוע

הדמם את המנוע והרחק את כל הנוסעים מהרכב עד לקירור המנוע.

■ אם לא עולה קיטור מתא המנוע

הערה

לפרטים לגבי אופן בדיקת מפלס נוזל הקירור או הוספת נוזל קירור, עיין בנושא "נוזל קירור מנוע" ☜ 471.

1. המשך להפעיל את המנוע במהירות סרק.
2. פתח את מכסה המנוע על מנת לאוורר את תא המנוע. עיין בנושא "מכסה תא המנוע" ☜ 464.

   ודא כי מאוורר הקירור של המנוע פועל. אם המאוורר אינו פועל, כבה מיד את המנוע ופנה למוסך לביצוע תיקון. אנו ממליצים לפנות למרכז שירות מורשה סובארו מטעם היבואן.
3. לאחר ירידת טמפרטורת נוזל הקירור, כבה את המנוע.

   אם המחוג של מד הטמפרטורה ממשיך להצביע על התחממות יתר, הדמם את המנוע.
4. לאחר התקררות מלאה של המנוע, בדוק את מפלס נוזל הקירור במיכל העודפים.

   אם מפלס נוזל הקירור נמוך מהסימון LOW, הוסף נוזל קירור עד לסימון FULL.
5. אם אין כל נוזל קירור בתוך מיכל העודפים, הוסף נוזל לתוך מיכל זה. לאחר מכן, הסר את מכסה הרדיאטור ומלא את הרדיאטור בנוזל קירור.

אם חייבים להסיר את מכסה הרדיאטור כאשר הרדיאטור עדיין חם, כרוך תחילה מטלית עבה מסביב למכסה ואז סובב לאט את המכסה נגד כיוון השעון ומבלי ללחוץ כלפי מטה, עד שהמכסה נעצר. הנח ללחץ להשתחרר מהמקרן. לאחר שחרור כל הלחץ, פתח את המכסה תוך לחיצה כלפי מטה וסיבובו.

9-7. גרירה

⚠ אזהרה

אסור בהחלט לגרור כלי רכב המצוידים בהנעה לכל הגלגלים כשהגלגלים הקדמיים מוגבהים מעל פני הקרקע והגלגלים האחוריים ניצבים על הקרקע, או כשהגלגלים האחוריים מוגבהים מעל פני הקרקע והגלגלים הקדמיים ניצבים על הקרקע. גרירה כזו תגרום לרכב לסטות הצדה בגלל הפעלה או תקלה של הדיפרנציאל המרכזי.

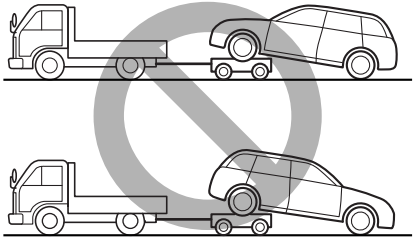

900487

אם יש צורך לבצע גרירה, רצוי שהגרירה תבוצע על-ידי גורר מוסמך.

■ טבעות גרירה, טבעות עיגון וקדחים

יש להשתמש בטבעות הגרירה אך ורק במקרי חירום.

חברת סובארו ממליצה שהגרירה תבוצע על ידי מרכז שירות מורשה סובארו מטעם היבואן, או על ידי שירות גרירה מסחרי.

⚠ זהירות

- **השתמש רק בטבעות הגרירה, טבעות העיגון והקדחים המפורטים. אסור בהחלט להשתמש בחלקי מתלה או חלקים אחרים של המרכב לביצוע גרירה או עיגון של הרכב.**
- **אסור בהחלט להשתמש בקדח העיגון הסמוך לדוד-העמם בגחון הרכב לצורך גרירה.**

▼ טבעת גרירה קדמית

טבעות הגרירה הקדמיות מותקנות בגחון המרכב, בצד שמאל ובצד ימין של הרכב.

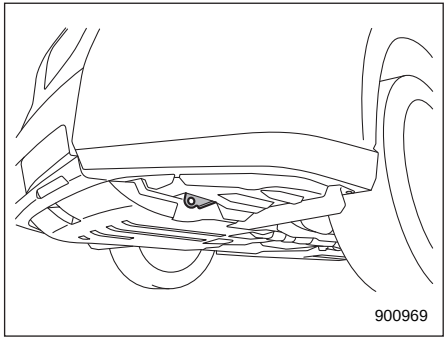

900969

▼ טבעת גרירה אחורית

1. הוצא את המברג, את טבעת הגרירה, את מפתח אומי הגלגלים ואת ידית המגבה מתא האחסון שמתחת לרצפה.

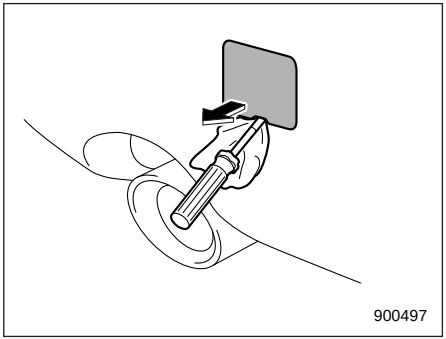

2. עטוף את קצהו של המברג השטוח בסרט דביק או מטלית כדי שלא לשרוט את הפגוש. הסר את המכסה שבפגוש האחורי בעזרת מברג שטוח כדי לחשוף את הקדח המתובר‌ג המיועד לחיבור טבעת הגרירה.

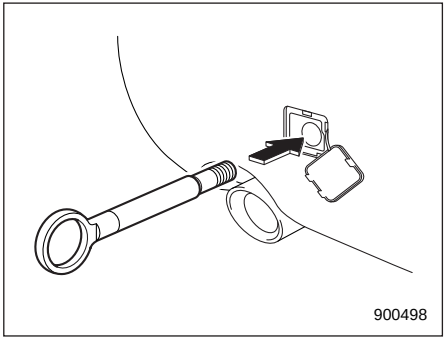

3. הברג את טבעת הגרירה למקומה עד שתבריג טבעת הגרירה לא נראה עוד.

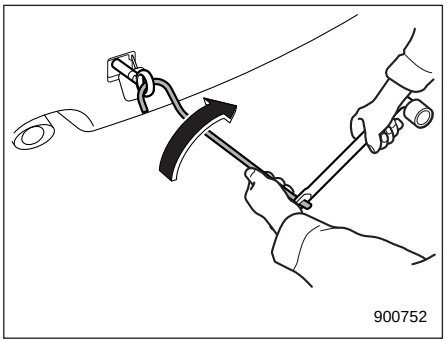

4. הדק ואבטח את טבעת הגרירה בעזרת ידית המגבה ומפתח אומי הגלגלים.

לאחר הגרירה, הסר את טבעת הגרירה מהרכב ואחסן אותה בתא האחסון שמתחת לרצפה.

החזר את מכסה טבעת הגרירה למקומו בפגוש.

⚠ אזהרה

- **אין להשתמש בטבעת הגרירה לשום מטרה אחרת מלבד גרירת הרכב.**
- **הקפד להסיר את טבעת הגרירה לאחר גרירת הרכב. אם מותירים את טבעת הגרירה כשהיא מותקנת ברכב, היא עלולה להפריע לפעולה תקינה של מנגנון ניתוק משאבת הדלק במקרה שהרכב נפגע מאחור.**

⚠ זהירות

כדי למנוע עיוות של טבעת הגרירה והפגוש, אסור להפעיל כוח חזק מדי על טבעת הגרירה.

טבעות עיגון קדמיות:

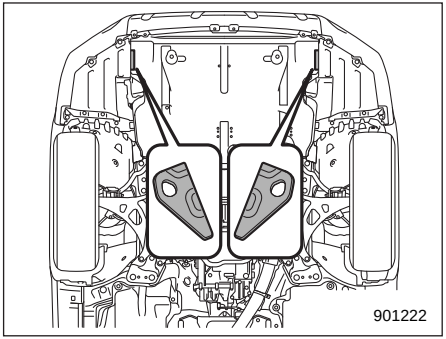

טבעות העיגון הקדמיות מותקנות בין הצמיגים הקדמיים לבין הפגוש הקדמי.

קדחי עיגון אחוריים:

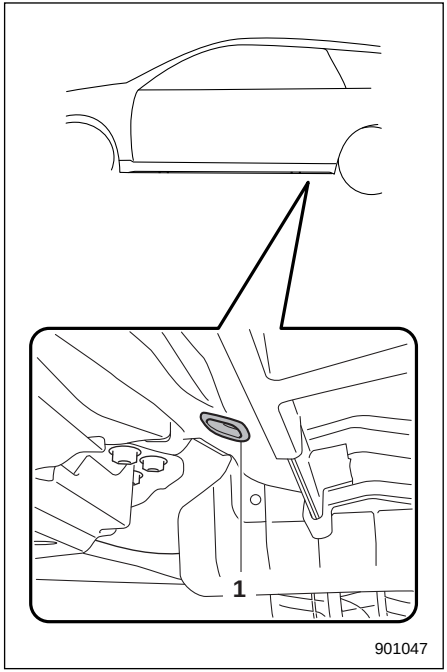

1) קדח עיגון אחורי

קדחי העיגון האחוריים נמצאים סמוך לנקודות ההרמה של הרכב.

כל אחד מקדחי העיגון האחוריים מצויד במכסה. כדי להשתמש בקדחי העיגון האחוריים, הסר את המכסים. בתום השימוש בקדחי העיגון האחוריים החזר את המכסים למקומם.

⚠ אזהרה

השתמש בקדחי העיגון האחוריים רק למטרת ריתוק המכונית ועיגונה בכוח הפועל כלפי מטה. הפעלת כוח בכיוונים אחרים עלולה לגרום למצב מסוכן בעקבות החלקה של הכבלים מהקדחים.

■ שימוש במשאית גרר בעלת משטח העמסה

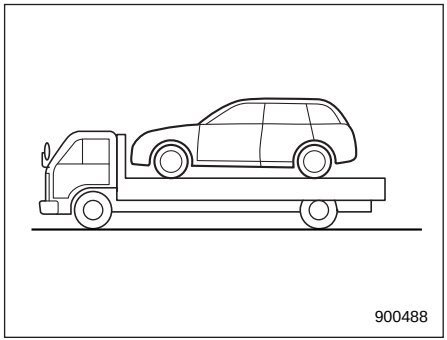

דרך זו היא הטובה ביותר להובלת המכונית. פעל על פי הנהלים הבאים על מנת להבטיח תובלה נאותה.

1. העבר את ידית בורר ההילוכים למצב P.
2. הפעל היטב את בלם החנייה.
3. אבטח את המכונית כראוי על משטח ההעמסה בעזרת שרשרות בטיחות. יש

למתוח את כל השרשרות במידה שווה, ויש להיזהר שלא לבצע מתיחת יתר עד כדי ביטול החופשים במערכת המתלים.

⚠ זהירות

כשמובילים את הרכב על משטח העמסה של משאית גרר, הכיוון של הפנסים הראשיים עלול להשתבש. במקרה זה, מומלץ לדאוג שכיוון הפנסים הראשיים ייבדק במרכז שירות מורשה סובארו מטעם היבואן לאחר ההובלה של הרכב על משטח העמסה של משאית גרר.

■ גרירת רכב כאשר כל הגלגלים על הקרקע

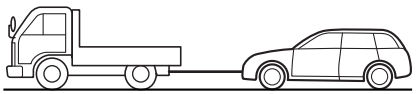

900489

⚠ אזהרה

- **אסור בהחלט להעביר את מערכת ההצתה למצב OFF במהלך גרירת הרכב, מפני שגלגל ההגה וכיוון הגלגלים יינעלו.**
- **זכור כי מגבר הבלם והגה הכוח אינם פועלים כאשר המנוע דומם. מכיוון שהמנוע דומם, יידרש מאמץ רב יותר על מנת להפעיל את דוושת הבלם ולסובב את גלגל ההגה.**

⚠ זהירות

- **במקרה של תקלה במערכת תיבת ההילוכים, הובל את הרכב על משאית בעלת משטח העמסה.**
- **אם נגרם נזק לרכב, ייתכן שלא ניתן יהיה לגרור אותו בשל הנזק שנגרם לו. במקרה זה, יש להוביל את הרכב על משטח העמסה של משאית גרר.**
- **מהירות הנסיעה צריכה להיות מוגבלת לפחות מ-30 קמ"ש ומרחק הנסיעה צריך להיות קצר מ-50 ק"מ. אם דרושה מהירות גדולה יותר, או הובלה למרחק רב יותר, הובל את המכונית על משאית בעלת משטח העמסה.**
- **אם צריך להוביל את הרכב במורדות ארוכים או במדרונות תלולים, יש להשתמש במשאית גרר בעלת משטח העמסה. אולם, אין ללחוץ על דוושת הבלם במשך פרק זמן ארוך, מפני שבלימת המנוע אינה פועלת בזמן גרירה. הדבר עלול לגרום להתחממות יתר של הבלמים.**
- **סע בזהירות ואל תפעיל כוח רב מדי על כבל הגרירה באמצעות זינוקים פתאומיים.**
- **גרור באמצעות כבל שמיועד לגרירה. אם צריכים לגרור באמצעות כבלי תיל או שרשראות מתכת, עטוף את האזור של הפגוש שבא במגע עם הגבל או השרשרת במטלית, כדי להגן עליו מפני נזק.**

1. שחרר את בלם החנייה והעבר את תיבת ההילוכים למצב סרק (ניוטרל).
2. מערכת ההצתה חייבת להיות במצב ON במהלך גרירת הרכב.
3. מתח את כבל הגרירה לאט, כדי למנוע נזק לרכב.

9-8. בלם חנייה חשמלי - אם לא ניתן לשחרר את בלם החנייה החשמלי

אם לא ניתן לשחרר את בלם החנייה החשמלי, מומלץ לפנות למרכז שירות מורשה סובארו מטעם היבואן.

9-9. תפס המפתח החכם - אם תפס המפתח החכם אינו פועל היטב

⚠ זהירות

הרחק חפצים מתכתיים, מקורות לשדות מגנטיים ואמצעי שידור מהאזור שבין תפס המפתח החכם לבין לחצן ההתנעה. הם עלולים להפריע לתקשורת בין תפס המפתח החכם לבין לחצן ההתנעה.

התפקודים הבאים עלולים שלא לפעול בשל הפרעות רדיו חזקות בסביבה, או התרוקנות הסוללה של תפס המפתח החכם.

- נעילת הדלתות, כולל הדלת האחורית המתרוממת, ושחרור נעילתן
- החלפת המצבים של מערכת ההצתה
- התנעת המנוע

במקרים אלה, פעל כמוסבר להלן. אם הסוללה של תפס המפתח החכם התרוקנה, החלף אותה בחדשה. עיין בנושא "החלפת הסוללה של תפס המפתח החכם" ☜ 497.

■ נעילה ושחרור

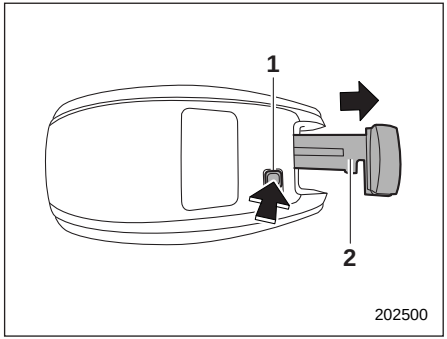

1) כפתור שחרור
2) מפתח חירום

תוך כדי לחיצה על כפתור השחרור של תפס המפתח החכם, שלוף את מפתח החירום.

נעל את דלת הנהג ושחרר את נעילתה בעזרת מפתח החירום, על פי הנוהל המוסבר בנושא "נעילה ושחרור מחוץ לרכב" ☜ 134.

הערה

לאחר הנעילה או השחרור הקפד לשוב ולהתקין את מפתח החירום בתפס המפתח החכם.

■ החלפת המצבים של מערכת ההצתה

1. הפעל את בלם החנייה.
2. העבר את ידית בורר ההילוכים למצב P.
3. לחץ על דוושת הבלם.

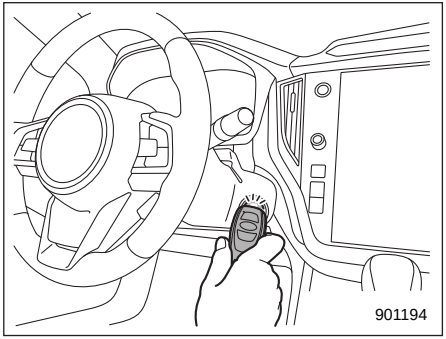

4. אחוז בתפס מפתח החכם כאשר הלחצנים כלפיך וגע עמו בלחצן ההתנעה.

כשתושלם התקשורת בין תפס המפתח החכם לבין הרכב יושמע צליל. במקביל יעבור מתג ההתנעה לאחד המצבים הבאים:

- כשפעולתה של המערכת להפעלה ללא מפתח עם לחצן התנעה מבוטלת: מצב ACC
- בכל שאר המקרים: מצב ON

5. כשפעולתה המערכת להפעלה ללא מפתח עם לחצן התנעה מבוטלת, לחץ על לחצן ההתנעה מבלי ללחוץ על דוושת הבלם. מערכת ההצתה תעבור למצב ON.

הערה

אם מתג ההתנעה אינו עובר למצב ON למרות שפועלים בהתאם להנחיות שפורטו לעיל יש לפנות למוסך. מומלץ לפנות למרכז שירות מורשה סובארו מטעם היבואן.

■ התנעת המנוע

1. הפעל את בלם החנייה.
2. העבר את ידית בורר ההילוכים למצב P.
3. לחץ על דוושת הבלם.

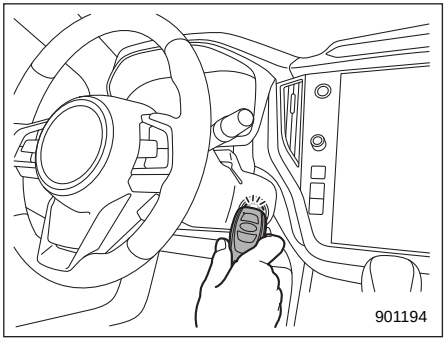

4. אחוז בתפס מפתח החכם כאשר הלחצנים כלפיך וגע עמו בלחצן ההתנעה.

כשתושלם התקשורת בין תפס המפתח החכם לבין הרכב יושמע צליל. במקביל תעבור מערכת ההצתה למצב ACC או למצב ON.

5. לאחר שמערכת ההצתה עברה למצב ACC או ON, תוך כדי לחיצה על דוושת הבלם, לחץ על לחצן ההתנעה.

הערה

אם המנוע לא הותנע למרות שפועלים בהתאם להנחיות שפורטו לעיל יש לפנות למוסך; מומלץ לפנות למרכז שירות מורשה סובארו מטעם היבואן.

9-10. דלת אחורית מתרוממת - אם לא ניתן לפתוח את הדלת האחורית המתרוממת

אם לא ניתן לפתוח את הדלת האחורית המתרוממת בלחיצה על הלחצן לפתיחת הדלת האחורית המתרוממת (בכל הדגמים), או באמצעות המנגנון של הדלת האחורית המתרוממת החשמלית (אם קיימת), ניתן לפתוח אותה מתוך אזור המטען.

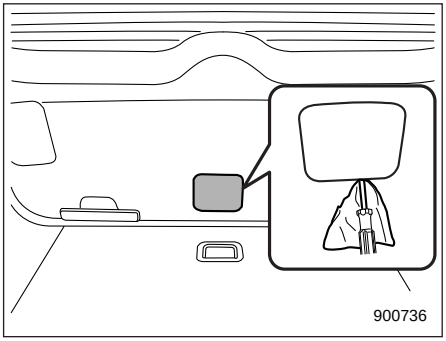

1. הסר את כיסוי הגישה במרכז התחתית של חיפוי הדלת האחורית המתרוממת באמצעות מברג בעל להב שטוח.

⚠ זהירות

לעולם אין להפעיל את ידית שחרור הנעילה של הדלת האחורית המתרוממת באמצעות אצבעותיך, מכיוון שהדבר עלול לגרום לפציעה. השתמש תמיד במברג בעל ראש שטוח או בכלי דומה.

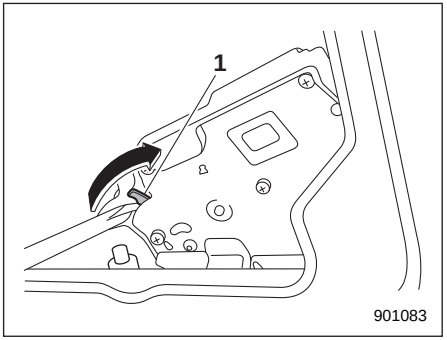

מכוניות ללא דלת אחורית מתרוממת חשמלית

1) ידית שחרור הנעילה של הדלת האחורית המתרוממת

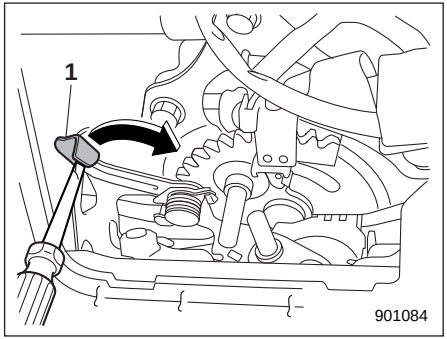

מכוניות עם דלת אחורית מתרוממת חשמלית

1) ידית שחרור הנעילה של הדלת האחורית המתרוממת

2. סובב את ידית שחרור הנעילה של הדלת האחורית המתרוממת ימינה באמצעות מברג שטוח או כלי דומה. לאחר מכן, הדלת האחורית המתרוממת תיפתח.

■ דגמים עם מערכת נעילה כפולה

הערה

אחרי הסרת כיסוי הגישה, ידית הפתיחה של הדלת האחורית המתרוממת עדיין מוגנת על-ידי הכיסוי למניעת גניבה. לפיכך, הסר את כיסוי הגישה באמצעות מברג פיליפס כדי להגיע לידית שחרור נעילת הדלת האחורית המתרוממת.

9-11. גגון שמש (אם קיים) - במקרה שלא ניתן לסגור את גגון השמש

אם גגון השמש אינו נסגר יש לפנות למוסך. מומלץ לפנות לבדיקה במרכז שירות מורשה סובארו מטעם היבואן.

9-12. תקלות בצג המידע המרכזי

אם מוצגים המסכים הבאים, אירעה בצג המידע המרכזי שגיאה זמנית או תקלה.

אם מדובר בשגיאה זמנית בלבד, ניתן לפתור אותה באמצעות ביצוע של הנוהל הבא.

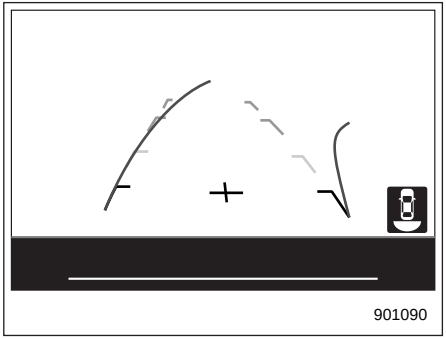

המסך כבה

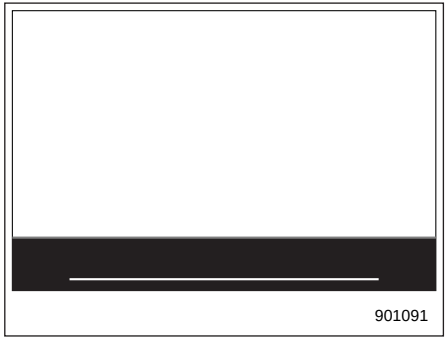

המסך נתקע

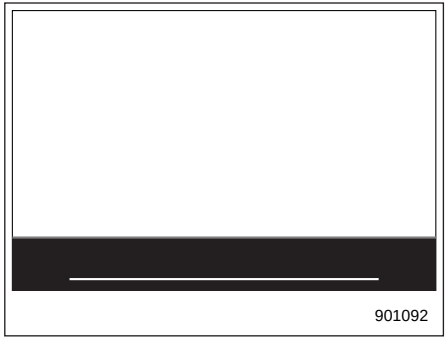

המסך מואפל

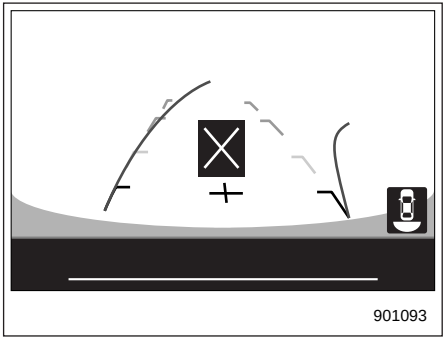

שגיאה A

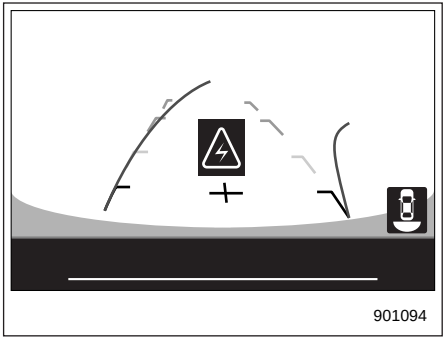

שגיאה B

1. החנה את הרכב במקום בטוח.
2. העבר את מערכת ההצתה למצב OFF ולאחר מכן התנע את המנוע.

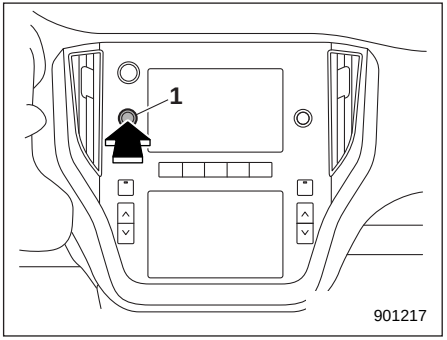

1) כפתור עצמת הקול (בדגמים עם שני צגים בגודל 7.0 אינץ')

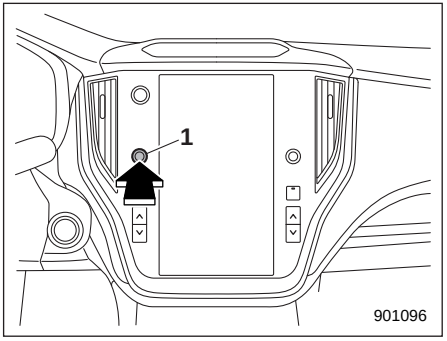

1) כפתור עצמת הקול (בדגמים עם צג בגודל 11.6 אינץ')

3. אם צג המידע המרכזי לא שב לפעול בצורה תקינה גם לאחר ששבים ומתניעים את המנוע, לחץ לחיצה ממושכת, של יותר מ-10 שניות, על כפתור עצמת הקול. צג המידע המרכזי יאותחל.
4. אם צג המידע המרכזי לא שב לפעול בצורה תקינה גם לאחר האתחול, מומלץ לפנות למרכז שירות מורשה סובארו מטעם היבואן.

9-13. אם הרכב מעורב בתאונה

■ כדי לשוב ולהתניע רכב שהיה מעורב בתאונה

⚠ זהירות

אם רכבך מעורב בתאונה, הקפד לבדוק את הקרקע שמתחת לרכב לפני התנעת המנוע מחדש. במידה ואתה מגלה שדלק נזל לקרקע, אל תנסה להתניע את המנוע. מערכת הדלק ניזוקה ויש לתקן אותה. פנה מיד למוסך הקרוב ביותר. מומלץ לפנות למרכז שירות מורשה סובארו מטעם היבואן.

רכבך מצויד במערכת לניתוק משאבת הדלק. אם הרכב ספג חבטה בתאונה, למשל, מערכת הניתוק של משאבת הדלק מנתקת את הספקת הדלק כדי לצמצם דליפת דלק.

לאחר שהמערכת הופעלה, בצע את הפעולות הבאות כדי להתניע שוב את המנוע:

1. לחץ על לחצן ההתנעה כדי להעביר את מערכת ההצתה למצב ACC או למצב OFF.
2. התנע את המנוע.

■ נעילה/שחרור אוטומטיים של הדלתות לאחר תאונה

כשהתפקוד לנעילה/שחרור אוטומטיים של הדלתות פעיל, כל הדלתות ננעלות באופן אוטומטי בזמן הנסיעה. לפרטים נוספים, עיין בנושא "נעילה/שחרור אוטומטיים של הדלתות" עמוד ☜ 136.

אם הרכב ספג חבטה עזה שעלולה לגרום להתנפחות של כריות האוויר, ייתכן שמנעולי הדלתות ישתחררו באופן אוטומטי כדי לאפשר מילוט מהרכב. בדרך כלל, חבטה כתוצאה מהתנגשות בחלקו האחורי של הרכב אינה גורמת להתנפחות של כריות האוויר. אולם, אם החבטה מספיק חזקה כדי לגרום להתנפחות של כריות האוויר, היא עשויה להפעיל גם את התפקוד של שחרור הנעילה.

בנסיבות כאלה, פעולת התפקוד לנעילה/שחרור אוטומטיים של הדלתות תושעה ונעילת הדלתות תישאר משוחררת.

ודא קודם כל שהסביבה בטוחה ופעל באופן הבא כדי לשוב ולהפעיל את התפקוד לנעילה/שחרור אוטומטיים של הדלתות.

1. העבר את מערכת ההצתה למצב OFF.
2. העבר את מערכת ההצתה למצב ON.

הערה

בהתאם לחומרת הפגיעה, ייתכן שהתפקוד של שחרור נעילה אוטומטי במקרה חירום לא יפעל.

⚠ זהירות

במקרים הבאים, ייתכן שאירעה תקלה במערכת.

מומלץ להביא את המערכת לבדיקה במרכז שירות מורשה סובארו מטעם היבואן.

- **נעילת הדלתות משתחררת באופן אוטומטי במהלך הנסיעה.**
- **כשכל הדלתות סגורות, נעילת הדלתות משתחררת באופן אוטומטי כשלוחצים על צד הנעילה של מתג הנעילה המרכזית.**
- **התפקוד לנעילה/שחרור אוטומטיים של הדלתות אינו פועל.**

■ תפקוד של בקרת בלימה לאחר התנגשות

כדי למנוע או להפחית נזק משני במקרה של התנגשות, אם הרכב מגלה שאירעה תאונה בנסיעה במהירות של 12 קמ"ש לפחות, התפקוד לבקרת בלימה לאחר התנגשות מפעיל את הבלמים באופן אוטומטי.

⚠ זהירות

- התפקוד של בקרת בלימה לאחר התנגשות נועד אך ורק לסייע בבלימה לאחר התנגשות. לאחר התנגשות, הקפד להפעיל את הבלמים ולעצור מיד את הרכב במקום בטוח.
- אם הרכב עצר כתוצאה מהבלימה האוטומטית של התפקוד לבקרת בלימה לאחר התנגשות, ההפעלה האוטומטית של הבלמים נפסקת מיד לאחר שהרכב עצר. כדי שהרכב יישאר במצב נייח, לחץ מיד על דוושת הבלם.
- בהתאם לנסיבות התאונה, דוגמת תנאי הדרך, היקף הנזק שנגרם לרכב או גורמים אחרים, גם אם כתוצאה מההפעלה האוטומטית של הבלמים על ידי התפקוד לבקרת בלימה לאחר התנגשות הרכב האט, ייתכן שהרכב לא יעצור עצירה מוחלטת.

הערה

- אם לוחצים על דוושת ההאצה בזמן שהבלימה האוטומטית מופעלת, התפקוד לבקרת בלימה לאחר התנגשות מנותק וההפעלה האוטומטית של הבלמים נפסקת.
- התפקוד לבקרת בלימה לאחר התנגשות אינו פועל אם נגרם לו נזק כתוצאה מההתנגשות.

10-1. טיפוח חיצוני 450
רחיצה 450
מריחת שעווה (וקס) והברקה (פוליש) 451
ניקוי גלגלי אלומיניום 452
10-2. הגנה מפני שיתוך (קורוזיה) 452
הגורמים השכיחים ביותר לשיתוך (קורוזיה) 452
פעולות למניעת שיתוך (קורוזיה) 452
10-3. ניקוי פנים הרכב 453
ריפודי המושבים 453
ריפוד עור למושבים 453
ריפוד עור סינתטי 454
חגורות בטיחות 454
לוח המכשירים, לוח הקונסולה, מתגים, לוח
המחוונים ומשטחים פלסטיים אחרים 454
צג מידע מרכזי 454

10-1. טיפוח חיצוני

■ רחיצה

⚠ זהירות

- **כאשר רוחצים את הרכב, הבלמים עלולים להירטב. כתוצאה מכך, מרחק העצירה של הבלמים יתארך. כדי לייבש את הבלמים, נהג ברכב במהירות בטוחה, תוך כדי לחיצה קלה על דוושת הבלם, כדי לחמם את הבלמים.**
- **אין לרחוץ את תא המנוע והאזורים מסביבו. אם ייכנסו מים לכונס האוויר של המנוע, לחלקים חשמליים, ייגרמו בעיות במנוע או בהגה כוח, בהתאם.**
- **כאשר רוחצים את חלקן הפנימי של הכנפיים, את הגחון, הפגושים וחלקים בולטים דוגמת צינור הפליטה והקצוות של צינור הפליטה, יש לפעול בזהירות כדי שלא להיפצע מפינות חדות.**
- **אין להשתמש בממסים אורגניים לניקוי עדשות הפנסים. אם נעשה בכל זאת שימוש בחומרי ניקוי שמכילים ממסים אורגניים לניקוי של משטחים אלה, יש לשטוף היטב את חומר הניקוי במים. אחרת עלול להיגרם נזק למשטחי העדשות.**
- **בעת רחיצת הרכב, העבר את מתג מגבי השמשה למצב OFF. אם מתג מגבי השמשה נמצא במצב AUTO, המגבים עלולים לפעול בצורה בלתי צפויה בעת רחיצת הרכב ולגרום לפציעה.**
- **מאחר שרכבך מצויד במגב אחורי, עלולות המברשות של מתקני שטיפה אוטומטיים להסתבך סביבו ולגרום נזק לזרוע המגב ולרכיבים נוספים. לכן, בקש ממפעיל מתקן השטיפה לא לאפשר למברשות לגעת במגב האחורי או לקבע את זרוע המגב אל השמשה האחורית באמצעות סרט דביק לפני הכנסת הרכב למתקן השטיפה.**

הערה

- **לפני רחיצת הרכב במתקן רחיצה אוטומטי, ודא שהמתקן הוא מסוג מתאים.**
- **עדשת המצלמה של המבט לאחור מצופה בציפוי קשיח למניעת שריטות. עם זאת, בזמן רחיצת הרכב או ניקוי עדשת המצלמה, יש לנהוג בזהירות שלא לגרום לשריטות. אל תשתמש במברשת רחיצה ישירות על עדשת המצלמה. שריטת העדשה עלולה להשפיע לרעה על התמונה המוצגת על הצג.**

הדרך הטובה ביותר לשמר את יופי מכוניתך היא רחיצה תדירה. רחץ את מכוניתך לפחות פעם בחודש כדי למנוע לכלוך מזיהום הכביש.

רחץ והסר את הלכלוך באמצעות ספוג רחצה והרבה מים פושרים או קרים. אל תרחץ את רכבך במים חמים או תחת שמש ישירה.

יש לנקות מלח, כימיקלים, חרקים, זפת, פיח, שרף עצים ולשלשת ציפורים על-ידי רחיצה עם תמיסת דטרגנט קל, כנדרש. אם תשתמש בדטרגנט קל, ודא שהוא ניטרלי. אין להשתמש בסבון חזק או בדטרגנט כימי. יש לשטוף מיד את כל חומרי הניקוי ממשטחי המכונית, אין לאפשר להם להתייבש על המכונית. שטוף את המכונית ביסודיות עם הרבה מים פושרים. נגב את המים הנותרים במטלית עור או מטלית רכה. לבש כפפות גומי והשתמש במברשת ידנית לשטיפת הגחון, החלק הפנימי של הכנפיים והמתלים: הסר היטב בוץ ולכלוך.

▼ רחיצת תחתית הרכב

כימיקלים, מלחים וחצץ המשמשים להפשרת משטחי הכביש הם גורמי שיתוך (קורוזיה) חזקים המאיצים את שיתוכם של רכיבים המותקנים בתחתית הרכב, כגון מערכת הפליטה, צינורות הדלק והבלמים, כבלי בלמים, הרצפה, הפגושים והמתלים.

שטוף ביסודיות את תחתית המכונית ובתוך הכנפיים לעתים קרובות במים פושרים או קרים כדי להפחית את הנזק מגורמים אלה.

בוץ או חול הנדבקים לחלקי המרכב התחתונים עלולים להאיץ את השיתוך שלהם.

לאחר נהיגה בשטח או בכבישים מכוסים בבוץ או בחול, שטוף את הבוץ והחול מחלק המרכב התחתון.

שטוף היטב את חלקי המתלים והסרנים, כיוון שהם רגישים במיוחד להצטברות של בוץ וחול. אל תשתמש בכלי חד להסרת בוץ שהתקשה.

⚠ זהירות

- **היזהר שלא לפגוע בצינורות בלמים, בצמות החיווט של חיישנים ובחלקים אחרים בעת שטיפת רכיבי מערכת המתלים.**
- **היזהר שלא לשטוף את החלק התחתון של המנוע זמן רב מדי. הדבר עלול לגרום נזק לחלקי חשמל מסוימים.**

▼ שימוש במתקן מים חמים

- שמור על מרחק של 30 ס״מ או יותר בין פיית המתקן לבין הרכב.
- אין לרחוץ את אותו האזור כל הזמן.
- אם כתם אינו מוסר בקלות, רחץ ביד. חלק ממתקני המים החמים הם בעלי טמפרטורה ולחץ גבוהים, ועלולים לגרום נזק או עיוותים לחלקי שרף ופלסטיק או להחדרת מים לתוך הרכב.

■ מריחת שעווה (וקס) והברקה (פוליש)

תמיד לפני מריחת שעווה והברקה, שטוף ויבש את הרכב.

השתמש בשעווה ובחומר הברקה מדרגת איכות טובה ופעל על פי הוראות היצרן. מרח שעווה והברק את המשטח כאשר המשטח הצבוע קר.

דאג למרוח שעווה ולהבריק את חלקי הקישוט מכרום, וגם את המשטחים הצבועים. אובדן שכבת השעווה המגינה על השטחים הצבועים יגרום לאובדן הברק המקורי וגם יזרז את הבלאי של המשטח. מומלץ למרוח שכבת שעווה לפחות פעם בחודש, או כאשר המשטח כבר אינו דוחה מים.

אם מראה הצבע דהה עד כדי שלא ניתן לשחזר את הברק או את הגוון המקוריים, הברק קלות את המשטח באמצעות תכשיר הברקה (פוליש) עדין. אל תבריק לעולם רק את האזור הפגוע, אלא גם את האזור מסביב. יש להבריק תמיד רק בכיוון אחד. מומלץ להשתמש בתכשיר הברקה בדרגה 2000. אין להשתמש לעולם בתכשיר הברקה גס. תכשירי ההברקה הגסים יותר הם מאיכות נמוכה יותר ועלולים להזיק לצבע. לאחר ההברקה עם תכשיר ההברקה, כסה את המשטח בשכבת שעווה כדי להחזיר את הברק המקורי. הברקות תכופות עם תרכובת או שימוש בתכשיר הברקה לא מתאים או הברקה בשיטה לא נכונה עלולים לגרום להסרת הצבע וחשיפת צבע היסוד. במקרה של ספק, מוטב תמיד להתייעץ עם המוסך. מומלץ לפנות למרכז שירות מורשה סובארו מטעם היבואן.

⚠ זהירות

אסור לשטוף את עדשות הפנסים בממסים אורגניים כלשהם. אם נעשה בכל זאת שימוש בתכשיר ניקוי שמכיל ממסים אורגניים יש לשטוף היטב במים את כל שאריות התכשיר. אחרת עלול להיגרם נזק למשטחי העדשות.

הערה

- **היזהר לא לחסום את פתחי היציאה של מתז השמשה הקדמית עם וקס (שעווה) בעת מריחת שעווה על המכונית.**
- **אל תנגב את מצלמת המבט לאחור בכוהל, בנזין או במדלל לצבע. חומרים אלה עלולים לגרום לדהייה. להסרת זיהומים נקה את המצלמה במטלית לחה שהורטבה בתמיסת דלילה של דטרגנט ניטרלי ואז נגב אותה במטלית רכה ויבשה.**
- **במהלך יישום השעווה על מרכב הרכב, עליך להיזהר שלא למרוח שעווה על עדשת המצלמה של המבט לאחור. אם השעווה באה במגע עם המצלמה, הרטב**

מטלית נקייה בתמיסה דלילה של מים ודטרגנט ניטרלי והשתמש בה כדי להסיר את השעווה.

■ ניקוי גלגלי אלומיניום

- נקה מיד כל סוג של לכלוך מגלגלי האלומיניום. אם הלכלוך נשאר יותר מדי זמן, עלול להיות קשה להורידו.
- כאשר מנקים את הגלגלים, אין להשתמש בסבון המכיל גרגרים שוחקים. דאג להשתמש בחומר ניקוי ניטרלי, ולאחר מכן שטוף ביסודיות עם מים. אין לנקות את הגלגלים במברשת קשה ואין לחשוף אותם למתקני רחיצה בעלי מהירות גבוהה.
- נקה את הרכב (כולל את גלגלי האלומיניום) במים בהקדם האפשרי לאחר שהותזו עליו מי ים, שנחשף לרוחות מן הים או שנהגו בו על כבישים שטופלו במלח או בתכשירים אחרים.

10-2. הגנה מפני שיתוך (קורוזיה)

מכונית הסובארו תוכננה ונבנתה לעמוד בפני שיתוך. כדי לשמור על צורה נאה, עמידות ותפעול אמין, נעשה שימוש בחומרים מיוחדים ושכבות גימור המגינים על המכונית.

■ הגורמים השכיחים ביותר לשיתוך (קורוזיה)

הגורמים השכיחים ביותר לשיתוך הם:

- הצטברות של לכלוך הכולל לחות במקטעי לוחות מרכב, בחללים ובמקומות אחרים.
- נזק לצבע ולשכבות מגן אחרות הנגרם על-ידי חצץ ושברי אבנים או תאונות קלות.

התפשטות השיתוך מואצת ברכב:

- כאשר הרכב נחשף למלח מן הכביש או לכימיקלים המשמשים לבקרה על אבק, או כשמשתמשים ברכב באזורים סמוך לחוף ים, שם יש יותר מלח באוויר, או באזורים בעלי זיהום תעשייתי רב.
- כאשר נוהגים ברכב באזורים של לחות גבוהה, במיוחד כאשר הטמפרטורות רק מעט מעל נקודות הקפיאה.
- כאשר נותרת לחות בחלקים מסוימים של הרכב לאורך זמן, למרות ששאר חלקי הרכב עשויים להיות יבשים.
- כאשר חלקי הרכב אינם מסוגלים להתייבש מהר בגלל אי-קיומו של אוורור נאות בטמפרטורות גבוהות.

■ פעולות למניעת שיתוך (קורוזיה)

רחץ את המכונית באופן סדיר כדי למנוע שיתוך ברכיבי המרכב והמתלים. כמו-כן, רחץ את הרכב מיד אחרי נסיעה על המשטחים הבאים.

- דרכים שפוזר בהן מלח למניעת קפיאה בחורף
- בוץ, חול או חצץ
- כבישים קרובים מאוד לחוף הים

לאחר סיום עונת החורף, מומלץ לרחוץ ביסודיות את תחתית המכונית.

לפני תחילת החורף, בדוק את מצב רכיבי תחתית המכונית, כגון מערכת הפליטה, צינורות דלק ובלמים, כבלי בלמים, מתלים, מערכת היגוי, רצפה וכנפיים. אם מתגלה בהם חלודה יש לטפל בהם למניעת חלודה או להחליפם. אם הנך זקוק לעזרה, פנה למוסך כדי לבצע סוג זה של תחזוקה וטיפול. אנו ממליצים לפנות למרכז שירות מורשה סובארו.

תקן פגיעות ושריטות בצבע מיד כשאתה מגלה אותן.

בדוק את פנים המכונית לגלות הצטברויות של מים ולכלוך מתחת לשטיחי הרצפה מכיוון שהן עלולות לגרום לשיתוך. בדוק מדי פעם מתחת לשטיחים כדי לוודא שהאזור יבש.

אם הנך מחנה את רכבך במקום סגור, ודא כי הוא יבש. אל תחנה את מכוניתך במקום לח שהאוורור בו לקוי. במקום כזה עלול להיגרם שיתוך כתוצאה מהלחות. לחות יכולה להיגרם אם תרחץ את הרכב בחנייה סגורה או תכניס את הרכב לחנייה סגורה כאשר הוא רטוב או מכוסה בשלג.

אם אתה משתמש ברכב במזג אוויר קר ו/או באזורים בהם משתמשים במלח על הכביש או בחומרים גורמי שיתוך אחרים, יש לבדוק ולשמן לעתים מזומנות את צירי הדלתות ומנעוליהן, ואת תופסן מכסה תא המנוע.

10-3. ניקוי פנים הרכב

נקה את לוח בקרת האקלים, לוח מערכת השמע, לוח המכשירים, הקונסולה המרכזית, לוח המחוונים והמתגים בעזרת מטלית רכה ולחה. (אין להשתמש בממסים אורגניים.)

■ ריפודי המושבים

הסר לכלוך, אבק או שיירים באמצעות שואב אבק. אם הלכלוך דבוק לאריג או שקשה להסירו בשואב אבק, השתמש במברשת רכה ואחר כך בשואב אבק.

אחר כך נגב את משטח הריפוד במטלית לחה סחוטה היטב ויבש את הריפוד ביסודיות. אם הריפוד עדיין מלוכלך, נגב בתמיסה של סבון עדין ומים פושרים ולאחר מכן יבש ביסודיות.

אם אי-אפשר להסיר את הכתם, נסה חומר ניקוי מסחרי. תחילה יש לנסות את חומר הניקוי בפינה סמויה של הריפוד כדי לוודא שאינו פוגע באריג. השתמש בחומר הניקוי לפי הוראות היצרן.

⚠ זהירות

אין להשתמש בבנזין, מדללי צבע או חומרי ניקוי דומים לניקוי המושבים. כתוצאה מכך עלול להיגרם נזק למשטחים וצבעם עלול לדהות.

■ ריפוד עור למושבים

חברת סובארו משתמשת בעור טבעי משובח אשר בטיפול נכון ישמור על צורתו הייחודית והמרקם שלו למשך שנים רבות.

הצטברות אבק או לכלוך דרכים על פני משטחי העור עלולה לגרום לעור להפוך לפריך, ולהתבלותו המוקדמת. כדי לשמור על עמידות העור, יש לנקות אותו פעם בחודש או בכל פעם שהוא מתלכלך.

לפני שמנקים את ריפוד העור, יש להסיר ממנו אבק באמצעות שואב אבק. השתמש במטלית רכה שאינה משירה סיבים אשר הוספגה במים פושרים ובסבון עדין, והיזהר שהמים לא ייספגו בעור או יחדרו אל בין התפרים. נקה את העור בתנועה סיבובית עדינה - אל תשפשף ואל תפעיל לחץ חזק מדי. נקה את העור פעם נוספת במטלית נקייה ולחה מעט כדי להסיר את שיירי הסבון, ונגב במטלית רכה.

לכלוכים קלים על פני השטח או כתמים עקשים ניתן לנקות בתרסיס לטיפוח עור כמוצע בשוק. אסור בהחלט להשתמש לניקוי העור בכוהל, תכשירי ניקוי ממיסים, שמנים לטיפוח עור, לכה או משחת ליטוש, מפני שגימור העור יתבלה.

אם נוהגים להחנות את הרכב זמן רב תחת שמש ישירה, מומלץ לכסות את המושבים ואת משענות הראש, או להצל את החלונות כדי למנוע דהייה או התכווצות הריפוד.

העור במושב יפתח קפלים או קמטים רכים, תופעה זו אופיינית לעור אמיתי.

■ ריפוד עור סינתטי

ניתן לנקות את חומר הריפוד הסינתטי במכוניתך באמצעות מים וסבון או דטרגנט עדינים, לאחר שמסלקים לכלוך לא דביק באמצעות מברשת או שואב אבק. אפשר לסבון להיספג כמה דקות ולאחר מכן נגב במטלית לחה ונקייה. במקרה הצורך, ניתן להשתמש בחומרי ניקוי מקציפים מסחריים המתאימים לעור סינתטי.

⚠ זהירות

אסור בהחלט להשתמש בחומרי ניקוי חריפים כגון ממסים, מדללי צבע, חומרי ניקוי לחלונות או בנזין כדי לנקות ריפודי עור או אריג סינתטי. כתוצאה מכך עלול להיגרם נזק למשטחים וצבעם עלול לדהות.

■ חגורות בטיחות

לפרטים על ניקוי חגורות הבטיחות, עיין בנושא "תחזוקת חגורת הבטיחות" ☜ 53.

■ לוח המכשירים, לוח הקונסולה, מתגים, לוח המחוונים ומשטחים פלסטיים אחרים

נקה את לוח המכשירים, הקונסולה המרכזית, לוח המחוונים והמתגים בעזרת מטלית רכה ולחה.

⚠ זהירות

- **אין להשתמש בממסים אורגניים כגון מדללי צבע או בנזין, או חומרי ניקוי חזקים המכילים ממסים אלה. כתוצאה מכך עלול להיגרם נזק למשטחים וצבעם עלול לדהות.**
- **אסור להשתמש בממסים כימיים שמכילים סיליקון כדי לנקות את מערכת השמע של הרכב, רכיבים חשמליים של מערכת מיזוג האוויר או מתגים כלשהם. אם הסיליקון יבוא במגע עם חלקים אלה אזי נזק עלול להיגרם לרכיבים החשמליים.**

■ צג מידע מרכזי

כדי לנקות את צג המידע המרכזי, נגב אותו במטלית סיליקון או במטלית רכה. אם הצג מלוכלך מאוד, נקה אותו במטלית רכה המורטבת בדטרגנט ניטרלי ולאחר מכן נגב בזהירות את שאריות הדטרגנט.

⚠ זהירות

- **אין לרסס את תמיסת הדטרגנט ישירות על הצג. דבר זה עלול לפגוע ברכיבי הצג.**
- **אין לנגב את הצג במטלית גסה. דבר זה עלול לשרוט את הצג.**
- **אין להשתמש בנוזל ניקוי המכיל מדלל, בנזין או כל חומר נדיף אחר. נוזלי ניקוי כאלה עלולים למחוק את הכיתוב על המתגים שבצגים.**

11-1. תכנית תחזוקה 457
11-2. אמצעי זהירות הקשורים לתחזוקה..... 460
לפני שתבדוק או שתבצע שירות בתוך תא המנוע 460
כאשר בודקים או מבצעים טיפול בתוך תא המנוע..... 461
כאשר בודקים או מבצעים טיפול בתוך תא המנוע כשהמנוע פועל..... 461
11-3. עצות לתחזוקה 462
כשמחליפים חלקים 462
הסרה והתקנה מחדש של תפסים 462
11-4. מכסה תא המנוע..... 464
11-5. מבט כללי על תא המנוע..... 466
11-6. שמן מנוע..... 467
צריכת השמן של המנוע..... 467
בדיקת מפלס השמן..... 467
החלפת שמן מנוע ומסנן שמן מנוע 469
דירוג וצמיגות מומלצים..... 469
שמן סינתטי..... 469
11-7. מערכת הקירור 470
מניפת קירור, צנרת וחיבורים 470
נוזל קירור מנוע 471
11-8. קרב הסינון של מסנן האוויר 472
החלפת קרב מסנן האוויר 473
11-9. מצתים 474
המצתים המומלצים..... 474
11-10. רצועות הנעה 474
11-11. נוזל תיבת הילוכים רציפה..... 475
11-12. שמן דיפרנציאל קדמי ושמן דיפרנציאל אחורי..... 475
דירוג וצמיגות מומלצים..... 475
11-13. נוזל בלמים 475
בדיקת מפלס הנוזל 475
נוזל בלמים מומלץ..... 476
11-14. מגבר בלם הפועל באמצעות ואקום (בדגמים המצוידים במגבר בלם הפועל באמצעות ואקום)..... 476
11-15. דוושת בלם..... 477
11-16. החלפת רפידות בלמים 477
הרצה של רפידות בלמים חדשות 477
11-17. צמיגים וגלגלים..... 478
סוגי הצמיגים 478
מערכת לניטור לחץ האוויר בצמיגים (TPMS) (אם קיימת)..... 478
בדיקת צמיגים..... 480
לחץ אוויר ושחיקה 480
איזון גלגלים..... 482
מחווני שחיקה 482
כיוון הסיבוב של הצמיגים 483
סבב צמיגים 483
החלפת צמיגים 483
החלפת חישוקים (ג'נטים)..... 484
11-18. חישוקי סגסוגת..... 485
11-19. נוזל מתזי השמשה הקדמית 485

11-20. החלפת להבים למגבי השמשות 486
מכלול להב המגב של השמשה הקדמית 487
הגומי של להב המגב..... 488
מכלול להב המגב של השמשה האחורית 488
להב הגומי של מגב השמשה האחורית..... 489
11-21. מצבר..... 490
אמצעי זהירות הקשורים למצבר!..... 490
11-22. נתיכים 491
11-23. התקנת אביזרים..... 493
11-24. החלפת נורות..... 493
פנסים ראשיים 493
מכלול אורות אחורי משולב..... 494
תאורת נסיעה לאחור 495
תאורת מראת איפור 496
תאורת סף 496
שאר פנסי הרכב..... 496
11-25. החלפת סוללה..... 496
החלפת הסוללה של תפס המפתח החכם..... 497

11-1. תכנית תחזוקה

על-מנת לשמור את רכבך במצב פעולה נאות ולהבטיח ביצועים מקסימליים בכל עת, יש לבצע שירות לפי לוח-זמנים של התחזוקה.

הערה

- **תדירות הטיפולים והביקורות התקופתיות המובאות להלן היא מינימלית. ייתכן ויהיה צורך לבצע את הטיפולים והביקורות לעתים קרובות יותר בהתחשב בתנאי הכביש, מזג אוויר, תנאים אטמוספריים ושימוש במכונית. תנאים אלה עשויים להשתנות מארץ לארץ. לכן, ייתכן ויהיו דרישות מיוחדות בארצך. לפרטים על התדירות הישימה לרכב מומלץ לפנות למרכז שירות מורשה סובארו מטעם היבואן.**
- **ניתן לקבוע תזכורת שתוצג כאשר מתקרב המועד לטיפול תקופתי. לפרטים, עיין בנושא "הגדרות כלליות"** ☜ 204 **(בדגמים בעלי צג בגודל 11.6 אינץ') או בנושא "הגדרות כלליות"** ☜ 222 **(בדגמים בעלי שני צגים בגודל 7.0 אינץ').**

להמשך התחזוקה התקופתית מעבר ל-120,000 ק"מ או 96 חודשים, חזור לעמודה השלישית בלוח התחזוקה והוסף 120,000 ק"מ או 96 חודשים לכותרות העמודות.

מפתח לסימנים:

ה: החלף

ב: בדוק ואז כוון, תקן או החלף לפי הצורך.

בצ: בצע

(מ): טיפול מומלץ לתפעול בטוח של הרכב

	הפריט	מועדי התחזוקה (מס' החודשים או ק"מ, הקודם מביניהם)									הערות
		חודשים	12	24	36	48	60	72	84	96	
		1,000 x ק"מ	15	30	45	60	75	90	105	120	
1	שמן מנוע		**ה**	**ה**	**ה**	**ה**	**ה**	**ה**	**ה**	**ה**	ראה הערה 1)
2	מסנן שמן מנוע		**ה**	**ה**	**ה**	**ה**	**ה**	**ה**	**ה**	**ה**	ראה הערה 1)
3	רצועות הנעה		**ב**	**ב**	**ב**	**ב**	**ב**	**ב**	**ב**	**ב**	
4	מערכת הקירור, צינורות וחיבורים			**ב**		**ב**		**ב**		**ב**	
5	החלפת נוזל קירור מנוע (SUBARU Super Coolant או שווה-ערך)		החלפה ראשונה: **132 חודשים (11 שנים)/220,000 ק"מ** מההחלפה השנייה: **72 חודשים (6 שנים)/120,000 ק"מ**								

	הפריט	מועדי התחזוקה (מס׳ החודשים או ק״מ, הקודם מביניהם)								הערות
		חודשים	12	24	36	48	60	72	84	96	
		1,000 x ק״מ	15	30	45	60	75	90	105	120	
6	מערכת דלק, צינורות וחיבורים			ב		ב		ב		ב	ראה הערה 2)
7	מסנן דלק							ה			החלף כל 90,000 ק״מ
8	קרב סינון מסנן האוויר		ב	ב	ה	ב	ב	ה	ב	ב	החלף כל 45,000 ק״מ
9	מצתים								ה		החלף כל 105,000 ק״מ
10	שמן דיפרנציאל קדמי ושמן דיפרנציאל אחורי (שמן תיבת הילוכים)			ב		ה		ב		ה	ראה הערה 3)
11	נוזל תיבת הילוכים רציפה			ב		ב		ב		ב	ראה הערה 4)
12	נוזל בלמים			ה		ה		ה		ה	ראה הערה 5)
13	רפידות ודסקיות הבלמים/גומיות גל ההינע הקדמי והאחורי וחלקי מפרק הסרן		ב	ב	ב	ב	ב	ב	ב	ב	ראה הערה 2)
14	רפידות ותופי בלמים (כולל רפידות ותופי בלם חנייה)			ב		ב		ב		ב	ראה הערה 2)
15	בדוק צנרת בלמים ובדוק פעולת בלמי החנייה והשירות			בצ		בצ		בצ		בצ	ראה הערה 2)
16	מערכת היגוי ומתלים			ב		ב		ב		ב	ראה הערה 2)
17	מסבי הגלגלים הקדמיים והאחוריים									(מ)	
18	מסנן האוויר של תא הנוסעים	החלף מדי 12 חודשים או 12,000 ק״מ, הקודם מביניהם									ראה הערה 6)
19	**תוסף דלק מקורי של סובארו** (באזורים שבהם תכולת המזהמים בדלק גבוהה)	הוסף בקבוק אחד למיכל הדלק מדי 15,000 ק״מ									ראה הערה 7)

הערה

1) כאשר הרכב נוסע בתנאי נהיגה קשים כמפורט מטה*, יש להחליף את שמן המנוע ואת מסנן השמן לעתים תכופות יותר.
2) כאשר הרכב נוסע בתנאי נהיגה קשים כמפורט מטה*, יש לבצע את הבדיקה כל 15,000 ק"מ או כל 12 חודשים, הקודם מביניהם.
3) כאשר הרכב מופעל לעתים קרובות בתנאי נהיגה קיצוניים, דוגמת גרירת גרור, יש להחליף את שמן הדיפרנציאל (קדמי ואחורי) לעתים תכופות יותר.
4) כאשר הרכב נוסע בתנאי נהיגה קשים כמפורט מטה*, יש להחליף את הנוזל של תיבת ההילוכים הרציפה מדי 45,000 ק"מ).
5) כאשר משתמשים ברכב באזורים המפורטים להלן, החלף את נוזל הבלמים כל 15,000 ק"מ או כל 12 חודשים, הקודם מביניהם.
(1) אזורי לחות גבוהה
(2) אזורים הרריים
6) כאשר הרכב נוסע בתנאי נהיגה קשים כמפורט מטה*, יש להחליף את קרב הסינון של מסנן האוויר ואת מסנן האוויר לעתים תכופות יותר.
7) באזורים שבהם תכולת המזהמים בדלק גבוהה.

* דוגמאות לתנאי נהיגה קשים:

(1) הפעלה במזג אוויר קר באופן קיצוני (סעיפים 1, 2 ו-16 בלבד)

(2) גרירת גרור (סעיפים 1, 2, 10, 11, 12, 13 ו-15 בלבד)

(3) נסיעות קצרות תכופות (סעיפים 1, 2, 13 ו-14 בלבד)

(4) נהיגה בדרכים מאובקות (סעיפים 8, 13, 14, 16 ו-18 בלבד)

(5) נהיגה בדרכים משובשות ו/או בוציות (סעיפים 13, 14, 16 ו-18 בלבד)

(6) נהיגה באזורים בהם משתמשים במלח כביש או בחומרים משתכים אחרים (סעיפים 6, 13, 14, 15 ו-16 בלבד)

(7) מגורים ליד חוף הים (סעיפים 6, 13, 14, 15 ו-16 בלבד)

11-2. אמצעי זהירות הקשורים לתחזוקה

כאשר יש צורך בתחזוקה ושירות, מומלץ לבצע את כל העבודות במוסך. אנו ממליצים לעשות זאת במרכז שירות מורשה סובארו מטעם היבואן.

במקרה ותבצע את התחזוקה והשירות בעצמך, עליך להיות בקיא במידע הנכלל בפרק זה לגבי תחזוקה ושירות לרכבך.

טיפול שגוי או חלקי עלול לגרום לביצועים פגומים או לא-בטיחותיים של מכוניתך. כל בעיה שתתעורר בעקבות טיפולים ותיקונים שביצעת בעצמך לא תהיה מכוסה על-ידי האחריות.

⚠ אזהרה

- **בחר תמיד במקום בטוח לביצוע עבודות תחזוקה לרכבך.**
- **היזהר תמיד לבל תיפצע בזמן העבודה על רכבך. זכור שחלק מהחומרים ברכב עלולים להיות מסוכנים אם לא משתמשים או לא מטפלים בהם בצורה נכונה, כמו למשל, חומצת המצבר.**
- **את התחזוקה יבצע אך ורק אדם הבקיא בביצוע עבודות אלה. פציעה חמורה עלולה להיגרם למי שאינו בקיא בביצוע שירות לרכב.**
- **יש להשתמש תמיד בכלים מתאימים ולדאוג שהם מתוחזקים כיאות.**
- **אסור בהחלט להיכנס מתחת לרכב הנתמך על-ידי מגבה בלבד. השתמש תמיד במעמדי בטיחות לתמיכת המכונית.**
- **אסור בהחלט להפעיל את המנוע במקום לא מאוורר היטב, כגון מוסך או אזור סגור אחר.**
- **אל תעשן ואל תאפשר אש גלויה בסביבת הדלק או המצבר. הדבר יגרום לשריפה.**
- **מכיוון שבמערכת הדלק קיים לחץ, אנו ממליצים שהחלפת מסנן הדלק תבוצע על-ידי מוסך. מומלץ לפנות למרכז שירות מורשה סובארו מטעם היבואן.**
- **השתמש באמצעי הגנה מתאים לעיניים כדי לשמור עליהן מפני חדירת שמן ונוזלים. אם משהו נכנס לעיניך, שטוף אותן היטב במים נקיים.**
- **אין לטפל בחיווט של מערכת כריות האוויר ושל מערכת מותחני-קדם לחגורות הבטיחות; כמו כן אין לנסות לפרק את מחברי מערכות אלה. ניסיון כזה עלול להפעיל את המערכת, או לגרום לה שלא לפעול כשצריך. אסור בהחלט להשתמש בציוד בדיקה למעגלים חשמליים עבור החיווט והמחברים האלו. במקרה שכריות האוויר או מותחני-הקדם של חגורות הבטיחות יהיו זקוקים לשירות, פנה אל המוסך. מומלץ לפנות למרכז שירות מורשה סובארו מטעם היבואן.**
- **בדוק את צידו הפנימי של תא המנוע כדי לראות אם נשארו מטליות או כלים כלשהם. אם נשארו בפנים, הם עלולים לגרום תקלה והתלקחות שריפה.**

■ לפני שתבדוק או שתבצע שירות בתוך תא המנוע

⚠ אזהרה

- **כבה תמיד את המנוע והפעל את בלם החנייה כדי למנוע את תזוזת הרכב.**
- **אפשר תמיד למנוע להתקרר. חלקי המנוע מתחממים מאוד כאשר המנוע פועל ונשארים חמים זמן מה לאחר שהמנוע כבה.**
- **אין לשפוך שמן מנוע, נוזל קירור למנוע, נוזל בלמים או כל נוזל אחר על חלקי מנוע חמים. מצב כזה עלול לגרום לשריפה.**

- כאשר מערכת ההצתה במצב ON, מניפת הקירור עלולה להתחיל לפעול בפתאומיות אפילו כאשר המנוע דומם. אם גופך או פריטי לבוש באים במגע עם מניפה סובבת, הדבר עלול לגרום לפציעה קשה. כדי למנוע סכנת פציעה, הקפד על אמצעי הזהירות הבאים:
  - הקפד להעביר את מערכת ההצתה למצב OFF בלחיצה על לחצן ההתנעה ולוודא שנורית חיווי הפעולה הקבועה בלחצן ההתנעה כבתה. לאחר מכן, הוצא את תפס המפתח החכם מהרכב.

■ כאשר בודקים או מבצעים טיפול בתוך תא המנוע

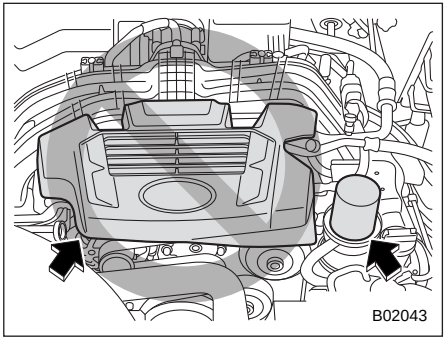

⚠ זהירות

- אסור לגעת במכסה המנוע כשבודקים רכיבים בתא המנוע. אם לא תקפיד על כך, ידך עלולה להחליק ממכסה המנוע ולהיפצע.
- אסור לגעת במסנן השמן לפני שהמנוע התקרר לחלוטין. אחרת התוצאה עלולה להיות כוויה או פציעה. כשהמנוע פועל מסנן השמן מתחמם לטמפרטורות גבוהות מאוד והוא נותר חם גם זמן מה לאחר שהמנוע הודמם.

■ כאשר בודקים או מבצעים טיפול בתוך תא המנוע כשהמנוע פועל

⚠ אזהרה

מנוע פועל עלול להיות מסוכן. הרחק אצבעות, ידיים, בגדים, שיער וכלי עבודה ממניפת הקירור, מהרצועות ומכל חלקים נעים אחרים של המנוע. מומלץ להסיר טבעות, שעונים ועניבות בזמן ביצוע העבודה.

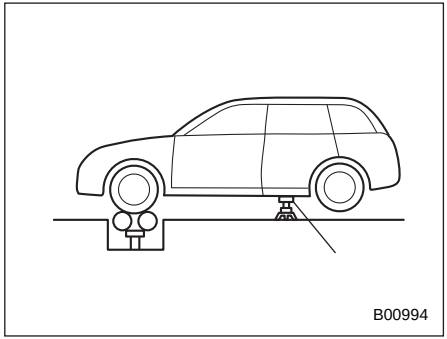

1) מעמד בטיחותי

ברכב בעל הינע בכל הגלגלים (AWD), כאשר מבצעים תחזוקה ובדיקות הדורשות את פעולת המנוע ואת סיבוב ארבעת הגלגלים, הרם את כל ארבעת הגלגלים על מגבה או השתמש בגלילים חופשיים כדי למנוע את תזוזת הרכב. אסור בהחלט להאיץ את המנוע או לבלום בפתאומיות.

11-3. עצות לתחזוקה

■ כשמחליפים חלקים

למידע על החלפת חלקים במסגרת התחזוקה, מומלץ לפנות למרכז שירות מורשה סובארו מטעם היבואן, או למומחה מיומן ובעל הכשרה וציוד מתאימים.

■ הסרה והתקנה מחדש של תפסים

כדי לאפשר החלפת רכיבים של מסנן האוויר או נורות מסוימות יש להסיר תחילה כמה תפסים וחיפויים מהכנפיים.

▼ הסרת התפסים

ברכב קיימים תפסים מטיפוסים שונים.

▽ תפסים מטיפוס A ו-D

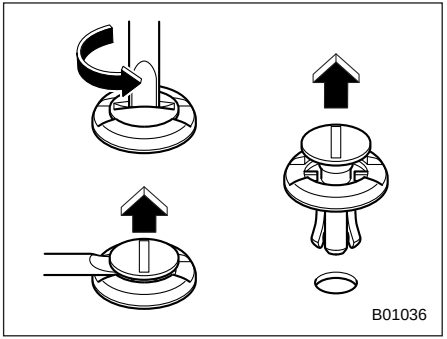

תפסים מטיפוס A

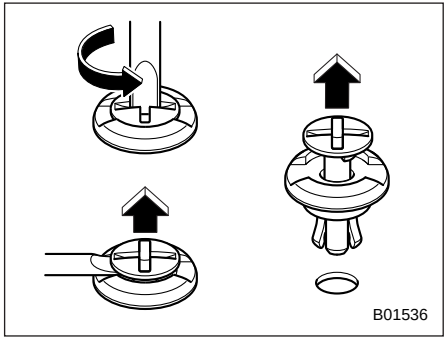

תפסים מטיפוס D

1. סובב את התפס נגד כיוון השעון באמצעות מברג בעל להב שטוח, עד שהחלק המרכזי של התפס מתרומם.
2. הסר את התפסים באמצעות מברג בעל להב שטוח, תוך שימוש בתנופה.

▽ תפסים מטיפוס B

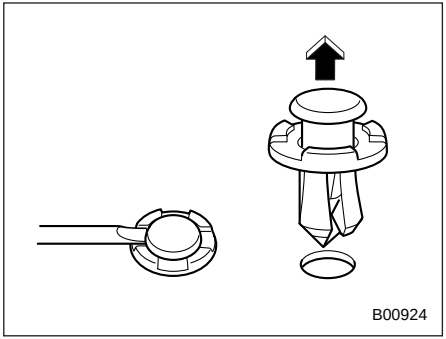

1. משוך החוצה את החלק המרכזי של התפס באמצעות מברג בעל להב שטוח, כמתואר באיור.
2. משוך את החלק המרכזי הבולט כדי להסיר את התפס בשלמותו.

▽ תפסים מטיפוס C

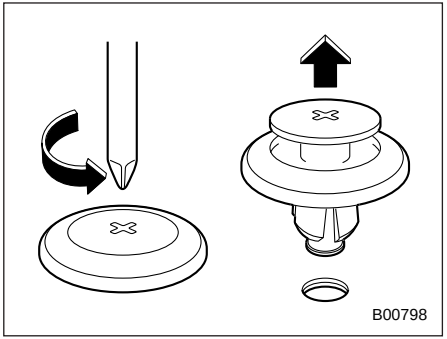

1. סובב את התפס נגד כיוון השעון באמצעות מברג פיליפס, עד שהחלק המרכזי של התפס מתרומם.
2. הסר את התפס בשלמותו במשיכה כלפי מעלה.

▼ התקנה מחדש של התפסים

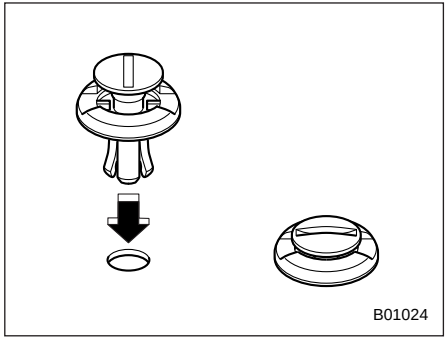

תפסים מטיפוס A

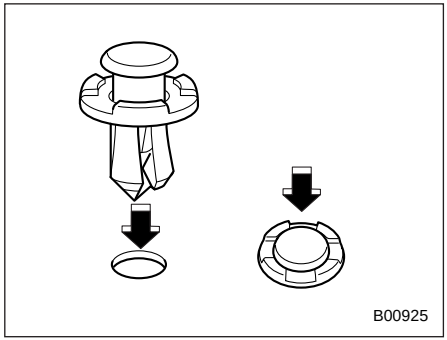

תפסים מטיפוס B

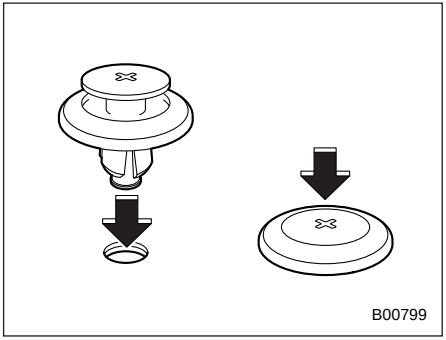

תפסים מטיפוס C

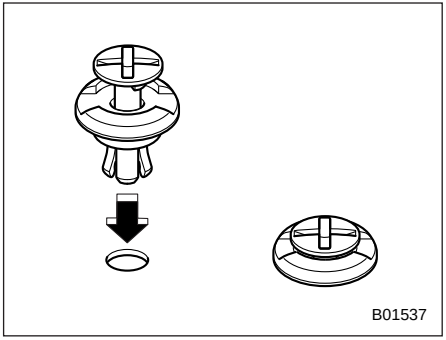

תפסים מטיפוס D

הכנס תחילה את התפס ללא החלק המרכזי ואז דחוף את החלק המרכזי של התפס לתוך החור.

11-4. מכסה תא המנוע

⚠ זהירות

- **יש להיזהר מאוד שהאצבעות או חפצים כלשהם לא יילכדו במכסה תא המנוע כאשר סוגרים אותו.**
- **אל תלחץ בכוח על המכסה כדי לסגור אותו. לחיצה כזו עלולה לעוות את המתכת.**
- **אם פותחים את מכסה תא המנוע כאשר נושבת רוח חזקה, יש לפעול בזהירות רבה. מכסה תא המנוע עלול להיסגר באופן פתאומי והחבטה עלולה לגרום פציעה.**
- **אסור להתקין על מכסה תא המנוע אביזרים כלשהם מלבד חלקים מקוריים של סובארו או חלקים העומדים בדרישות איכות והתאמה, כמוגדר בכתב האחריות לרכב. אם מכסה תא המנוע יהיה כבד מדי, ייתכן שמוט התמיכה לא יוכל להחזיק אותו במצב פתוח.**
- **ודא שקצה מוט התמיכה הוכנס לחריץ. אם הוא לא הוכנס היטב, מכסה תא המנוע עלול ליפול והתוצאה עלולה להיות פציעה.**

כדי לפתוח את המכסה:

1. אם להבי המגבים הורמו מעל לשמשה, החזר אותם למקום המקורי.

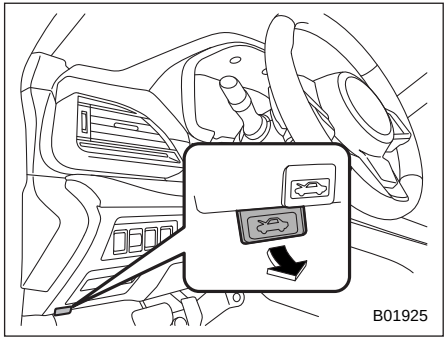

2. משוך את ידית שחרור מכסה תא המנוע שמתחת ללוח המכשירים.

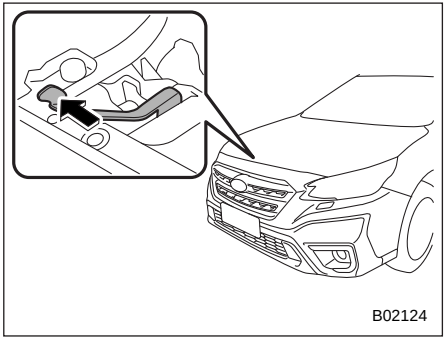

3. שחרר את נעילת הביטחון המשנית של המכסה על-ידי הזזת המנוף הממוקם בין הסבכה הקדמית לבין מכסה תא המנוע לכיוון שמאל.

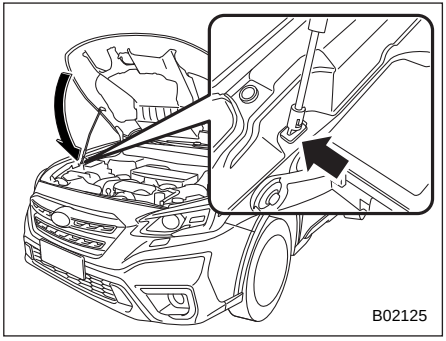

4. הרם את מכסה תא המנוע, שחרר את מוט התמיכה של מכסה תא המנוע מהתופסן והכנס את הקצה של מוט התמיכה לחריץ שבתא המנוע.

כדי לסגור את המכסה:

1. הרם מעט את מכסה תא המנוע, הסר את מוט התמיכה מהחריץ שתא המנוע והחזר את מוט התמיכה לתופסן שלו.
2. הורד את המכסה עד שהוא מגיע לכ-15 ס״מ ממצבו הסגור ותן לו ליפול כלפי מטה.
3. לאחר שהמכסה סגור, ודא כי הוא נעול במקומו.

אם מכסה תא המנוע אינו נסגר כהלכה, שחרר אותו מנקודה מעט יותר גבוהה.

⚠ אזהרה

ודא תמיד כי מכסה תא המנוע נעול כיאות לפני תחילת הנסיעה. אם הוא אינו נעול, הוא עלול להיפתח פתאום כאשר המכונית נוסעת ולחסום את שדה ראייתך, דבר העלול לגרום לתאונה ולפציעה חמורה.

11-5. מבט כללי על תא המנוע

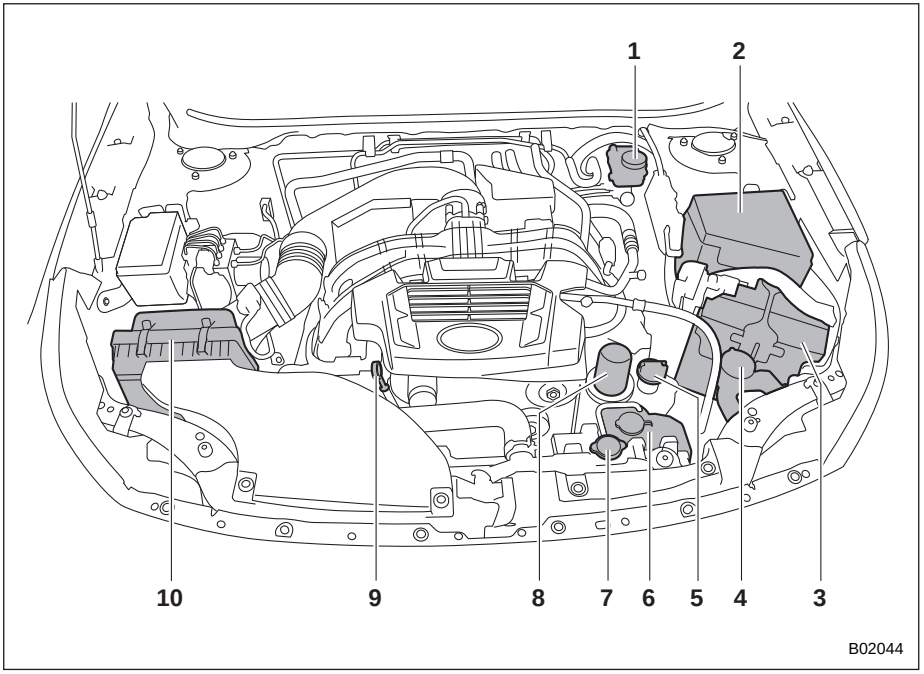

1) מיכל נוזל בלמים (עמוד 475)
2) תיבת נתיכים ראשית (עמוד 491)
3) מצבר (עמוד 490)
4) מיכל נוזל שטיפה (עמוד 485)
5) מכסה פתח מילוי שמן מנוע (עמוד 467)
6) מיכל נוזל קירור מנוע (עמוד 471)
7) מכסה המקרן (עמוד 471)
8) מסנן שמן מנוע (עמוד 469)
9) מדיד מפלס שמן מנוע (עמוד 467)
10) בית מסנן אוויר (עמוד 472)

11-6. שמן מנוע

⚠ זהירות

- **אם מדיד השמן אינו נשלף בקלות, סובב אותו מעט ימינה ושמאלה ולאחר מכן משוך אותו החוצה. אחרת אתה עלול להיפצע.**
- **השתמש אך ורק בשמן מנוע מדרגת האיכות המומלצת ובצמיגות המומלצת.**
- **היזהר שלא להתיז שמן מנוע תוך כדי הוספתו. אם השמן יבוא במגע עם צינור הפליטה, הוא עלול לגרום לריח רע, עשן ו/או שריפה. הקפד לנגב שמן מנוע שניתז על צינור הפליטה.**

■ צריכת השמן של המנוע

כמות מסוימת של שמן מנוע נצרכת במהלך הנהיגה. שיעור הצריכה של השמן מושפע מגורמים דוגמת סוג תיבת ההילוכים, סגנון הנהיגה, תנאי השטח והטמפרטורה. בתנאים הבאים, צריכת השמן של המנוע עשויה לגדול וכתוצאה מכך תידרש הוספת שמן בין מרווחי הטיפולים:

- כשהמנוע חדש ובמהלך תקופת ההרצה
- כששמן המנוע הוא מאיכות נמוכה יותר
- כשמשתמשים בשמן בעל דרגת צמיגות לא מתאימה
- כשמשתמשים בבלימת מנוע (לעתים תכופות)
- כשהמנוע פועל במהירויות מנוע גבוהות (לפרקי זמן ממושכים)
- כשהמנוע פועל בעומסים כבדים (לפרקי זמן ממושכים)
- בעת גרירת גרור
- כשהמנוע פועל למשך פרקי זמן ארוכים בסיבובי סרק
- כשהרכב פועל בצורת נסיעה של עצור וסע ו/או בתנועה צפופה
- כשהרכב פועל בתנאי חום קשים
- כשהרכב מאיץ ומאט לעתים תכופות

בתנאים אלה ותנאים דומים להם, רצוי לבדוק את מפלס השמן לפחות אחת לשתי עצירות תדלוק, ולהחליף שמן מנוע בתדירות גבוהה יותר. אם צריכת השמן של המנוע גבוהה מהמצופה, מומלץ לפנות למוסך כדי לבדוק אפשרות לביצוע של מבחן בתנאים מבוקרים. מומלץ לפנות למרכז שירות מורשה סובארו מטעם היבואן.

■ בדיקת מפלס השמן

1. החנה את המכונית על משטח ישר והדמם את המנוע. אם הבדיקה של מפלס השמן מתבצעת מיד לאחר שהמנוע הודמם, יש להמתין לפחות 5 דקות עד שהשמן ישוב ויתנקז לאגן השמן לפני שבודקים את המפלס.

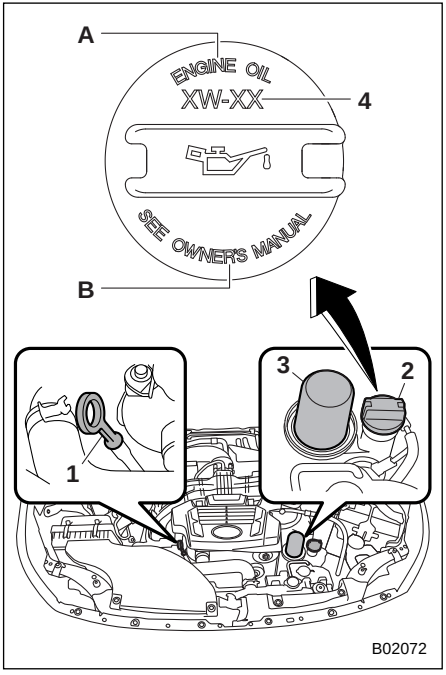

1) מדיד שמן המנוע
2) מכסה פתח מילוי השמן
3) מסנן השמן
4) צמיגות השמן
0W-20
A) שמן מנוע
B) עיין במדריך תפעול הרכב

⚠ זהירות

אם מדיד השמן אינו נשלף בקלות, סובב אותו מעט ימינה ושמאלה ולאחר מכן משוך אותו החוצה. אחרת אתה עלול להיפצע.

2. הוצא את מדיד השמן, נגב אותו והכנס אותו שוב.
3. ודא כי המדיד מוכנס כיאות עד לסוף מהלכו.

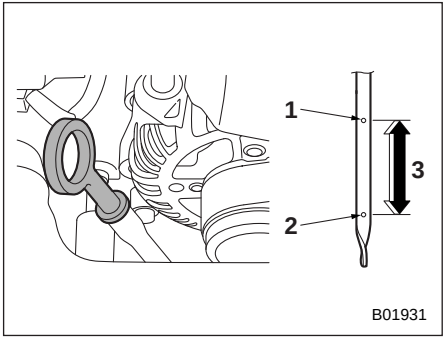

1) סימון מפלס עליון
2) סימון מפלס תחתון
3) בערך 1.0 ליטר מסימון המפלס התחתון לסימון המפלס העליון

4. הוצא את המדיד שוב.
5. בדוק את מפלס השמן במחוון. אם מפלס השמן מתחת לסימון המפלס התחתון, הוסף שמן כדי להגיע לסימון המפלס העליון.

⚠ זהירות

- **הקפד שלא לגעת במסנן שמן המנוע במהלך ההסרה של מכסה פתח מילוי השמן. זאת כדי למנוע כוויה, לכידה של אצבע או פציעה אחרת.**
- **השתמש אך ורק בשמן מנוע מדרגת האיכות המומלצת ובצמיגות המומלצת.**
- **היזהר שלא להתיז שמן מנוע תוך כדי הוספתו. אם השמן יבוא במגע עם צינור הפליטה, הוא עלול לגרום לריח רע, עשן ו/או שריפה. הקפד לנגב שמן שניתז על צינור הפליטה.**

כדי להוסיף שמן מנוע הסר את מכסה פתח מילוי השמן ושפוך לאט שמן מנוע דרך צוואר המילוי. לאחר הוספת השמן למנוע, חובה לבדוק בעזרת המדיד שמפלס השמן תקין.

הערה

- **כדי למנוע מילוי יתר של שמן המנוע, אין להוסיף שמן מעל לסימון המפלס העליון כאשר המנוע קר.**
- **נורית האזהרה למפלס נמוך של שמן המנוע עשויה להמשיך ולהאיר אם מתניעים את המנוע מיד לאחר שמוסיפים או מחליפים שמן מנוע. במקרים אלה, החנה את הרכב על משטח מפולס והמתן דקה לפחות, עד**

שהמפלס של שמן המנוע יתייצב, ולאחר מכן נורית האזהרה אמורה לכבות. עיין בנושא "נורית אזהרה למפלס שמן מנוע נמוך" ☜ 169.

■ החלפת שמן מנוע ומסנן שמן מנוע

החלף את השמן ואת מסנן השמן בהתאם לתכנית התחזוקה.

את שמן המנוע ואת מסנן השמן חייבים להחליף לעתים תכופות יותר מאשר רשום בתוכנית התחזוקה, כאשר מבצעים נסיעות קצרות לעתים קרובות, כאשר גוררים גרור או כאשר נוסעים במזג אוויר קר מאוד.

הערה

- **החלפת שמן מנוע ומסנן שמן מנוע חייבת להיעשות על ידי מומחה מיומן ובעל הכשרה מתאימה. לצורך החלפת שמן מנוע ומסנן שמן מנוע, אנו ממליצים לפנות למרכז שירות מורשה סובארו מטעם היבואן. מכונאים מיומנים ממתינים במרכז שירות מורשה סובארו ומשתמשים בכלים מיוחדים, בחלקי החילוף ובשמן המנוע המומלצים לעבודה זו. בנוסף, הם דואגים לסלק כיאות את השמן המשומש.**
- **אם אתה מבצע את ההחלפה בעצמך, הקפד לפעול על פי התקנות הישימות וסלק את השמן המשומש בצורה נכונה.**

■ דירוג וצמיגות מומלצים

⚠ זהירות

השתמש אך ורק בשמן מנוע מדרגת האיכות המומלצת ובצמיגות המומלצת.

עיין בנושא "שמן מנוע" ☜ 502.

הערה

צמיגותו של שמן המנוע משפיעה על החיסכון בדלק. שמנים בעלי צמיגות נמוכה יותר חסכוניים יותר. אולם, במזג אוויר חם נדרשת צמיגות גבוהה יותר כדי להשיג סיכה נאותה של המנוע.

■ שמן סינתטי

מותר להשתמש בשמן מנוע סינתטי שעומד באותן דרישות שהוגדרו לגבי שמן המנוע הרגיל. כאשר משתמשים בשמן מנוע סינתטי יש לבחור בשמן מאותו סוג, באותה צמיגות ובאותה דרגת איכות שצוינו במדריך תפעול הרכב הזה. עיין בנושא "שמן מנוע" ☜ 502. יש להקפיד גם על מרווחי החלפת השמן ומסנן השמן שצוינו בתוכנית התחזוקה. עיין בנושא "תוכנית תחזוקה" ☜ 457.

הערה

כדי שהמנוע יעניק את הביצועים הטובים ביותר מומלץ להשתמש בשמן מנוע סינתטי מדרגת האיכות ובצמיגות שצוינו בפרק 12. אם לא ניתן להשיג שמן סינתטי, מותר להשתמש בשמן רגיל.

11-7. מערכת הקירור

⚠ אזהרה

אסור בהחלט להסיר את מכסה המקרן לפני שהמנוע כובה והתקרר לגמרי. מאחר שבמערכת הקירור שורר לחץ, אתה עלול להיכוות באופן חמור מהתזת נוזל קירור רותח כאשר המכסה יוסר.

⚠ זהירות

- **במפעל בו יוצר רכבך, מולאה מערכת הקירור בנוזל המתאים לכל עונות השנה בעל איכות גבוהה ומונע שיתוך, המספק הגנה מפני קפיאה עד לטמפרטורה של –36°C. הקפד להשתמש בנוזל קירור SUBARU Super Coolant או שווה ערך (שאינו מסוג אמיני).**
- **אם יש צורך לדלל את נוזל הקירור במים, הקפד להשתמש במים רכים ודלל בהתאם לריכוז המומלץ.**
- **אסור לערבב נוזלי קירור מסוגים שונים ו/או לדלל במים קשים גם כשלא צפויה קפיאת נוזל הקירור. ערבוב של נוזלי קירור שונים ו/או דילול במים קשים עלולים לגרום בין השאר לקיצור חיי השירות של חלקי מנוע שונים, סתימות במערכת הקירור, דליפות נוזל קירור ונזק למנוע כתוצאה מהתחממות יתר. לכן, הקפד להימנע מערבוב של סוגים שונים של נוזל קירור ו/או מים קשים, גם אם טמפרטורות קפיאה אינן צפויות.**
- **אל תתיז נוזל קירור על משטחים צבועים. הכוהל שבנוזל הקירור עלול לגרום נזק למשטחי צבע.**

■ מניפת קירור, צנרת וחיבורים

ברכבך מותקנת מניפת קירור חשמלית מפוקחת תרמוסטט, הפועלת כאשר נוזל קירור המנוע מגיע לטמפרטורה מסוימת.

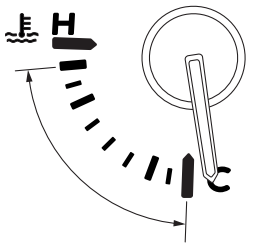

306056

1) תחום פעולה רגיל

ייתכן שקיימת תקלה במעגל מניפת הקירור אם מניפת קירור המקרן אינה פועלת אפילו כשמד טמפרטורת נוזל הקירור של המנוע חורג מתחום הפעולה התקין. עיין בנושא "מד טמפרטורת נוזל קירור המנוע" ☜ 162.

בדוק את הנתיך ובמידת הצורך החלף אותו. עיין בנושא "נתיכים" ☜ 491. אם הנתיך לא נשרף, פנה למוסך לבדיקת מערכת הקירור. אנו ממליצים לפנות למרכז שירות מורשה סובארו מטעם היבואן.

אם נחוצה הוספת נוזל קירור לעתים קרובות, ייתכן שיש נזילה במערכת הקירור. מומלץ לבדוק את המערכת והחיבורים שלה לנזילות, נזקים או חלקים משוחררים.

■ נוזל קירור מנוע

▼ בדיקת מפלס נוזל הקירור

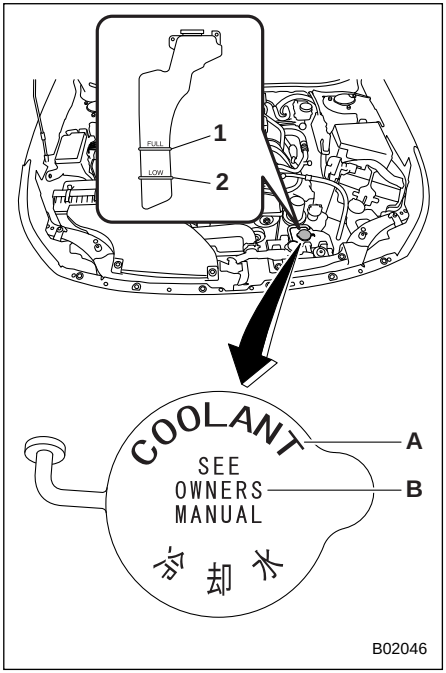

1) סימון מפלס FULL (מלא)
2) סימון מפלס LOW (נמוך)
A) נוזל קירור מנוע
B) עיין במדריך תפעול הרכב

בדוק את מפלס נוזל הקירור בכל תדלוק.

1. בדוק את מפלס נוזל הקירור מחוץ למיכל כאשר המנוע קר.
2. אם המפלס קרוב לסימון LOW או נמוך ממנו, הוסף נוזל קירור עד לסימון FULL.

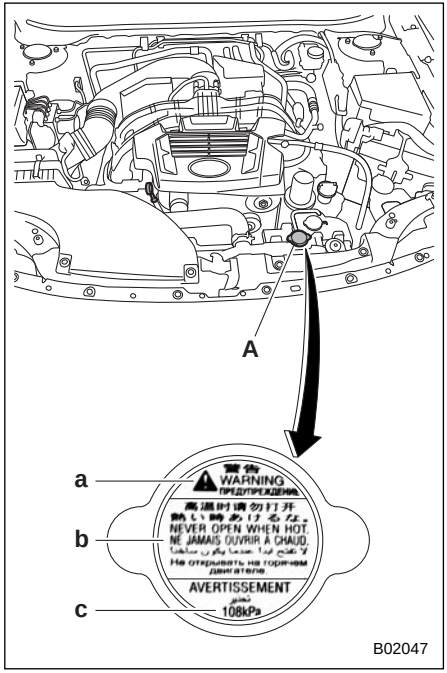

A) מכסה המקרן

תווית על המכסה

a) אזהרה
b) אסור בהחלט לפתוח כשחם.
c) 108 kPa

3. אם מיכל העודפים ריק, הסר את מכסה המקרן ומלא נוזל קירור עד מעט מתחת לשפת הפייה, כמתואר באיור הבא.

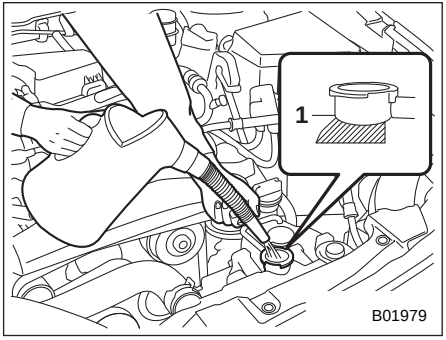

1) מלא עד כאן.

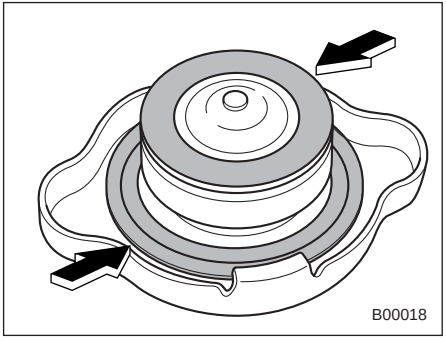

4. אחרי מילוי מיכל העודפים והמקרן, התקן את המכסים ובדוק שאטמי הגומי שבמכסה המקרן תקינים וממוקמים כהלכה.

⚠ זהירות

- **פעל בזהירות והקפד שלא לשפוך נוזל קירור בזמן מילוי המערכת. אם נוזל קירור בא במגע עם צינור הפליטה הוא עלול ליצור ריח רע, עשן ו/או להתלקח. הקפד לנגב נוזל קירור שניתז על צינור הפליטה.**
- **אל תתיז נוזל קירור על משטחים צבועים. הכוהל שבנוזל הקירור עלול לגרום נזק למשטחי צבע.**

▼ החלפת נוזל הקירור

ייתכן שתיתקל בקשיים בעת החלפה של נוזל הקירור. לכן, אנו ממליצים שתפנה למוסך לביצוע עבודה זו. אנו ממליצים לפנות למרכז שירות מורשה סובארו מטעם היבואן.

תדירות ההחלפה של נוזל הקירור מפורטת בנושא "תכנית תחזוקה" ☜ 457.

11-8. קרב הסינון של מסנן האוויר

⚠ אזהרה

אין להפעיל את המנוע כאשר קרב מסנן האוויר אינו מותקן. קרב הסינון לא רק מסנן אוויר שמוכנס למנוע אלא גם חוסם בעד פריצת להבות במקרה של להבה חוזרת במנוע. אם קרב מסנן האוויר אינו מורכב אזי במקרה של להבה חוזרת, אתה עלול להיכוות.

⚠ זהירות

מומלץ להחליף את קרב הסינון של מסנן האוויר בקרב סינון מקורי של סובארו או בחלק העומד בדרישות איכות והתאמה, כמוגדר בכתב האחריות לרכב. שימוש בקרב סינון אחר עלול לפגוע במנוע.

קרב הסינון של מסנן האוויר פועל כרשת מסנן. אם קרב הסינון מנוקב או מוסר, יגבר בלאי המנוע וחייו יתקצרו.

קרב הסינון של מסנן האוויר הוא מסוג יבש. אין צורך לנקות או לשטוף את קרב הסינון.

■ החלפת קרב מסנן האוויר

החלף את יחידת המסנן לפי תכנית התחזוקה. עיין בנושא "תוכנית תחזוקה" ☜ 457. בתנאי אבק קיצוני נחוצות החלפות תכופות יותר. מומלץ להקפיד ולהשתמש בחלקים מקוריים של סובארו.

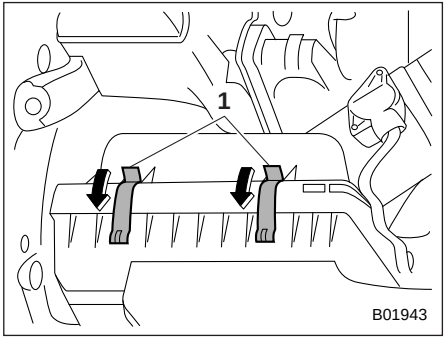

1) תפסים

1. פתח את שני התפסים המחזיקים את מכסה בית מסנן האוויר (מאחור).

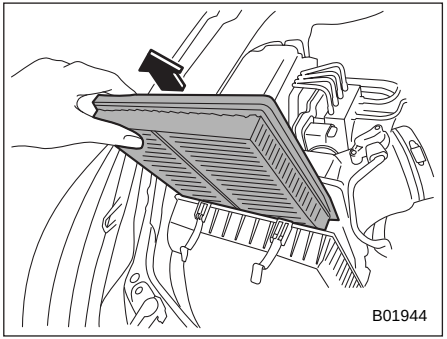

2. פתח את בית מסנן האוויר, הרם את המכסה כלפי מעלה ומשוך אותו לאחור.

⚠ זהירות

אם חלקו הפנימי של בית מסנן האוויר מלוכלך מאוד (בחול, למשל) מומלץ לפנות למרכז שירות מורשה של סובארו כדי שבית מסנן האוויר ינוקה.

3. אם מצאת בתוך בית מסנן האוויר עצמים זרים גדולים, דוגמת עלים, הסר את העצמים הזרים.

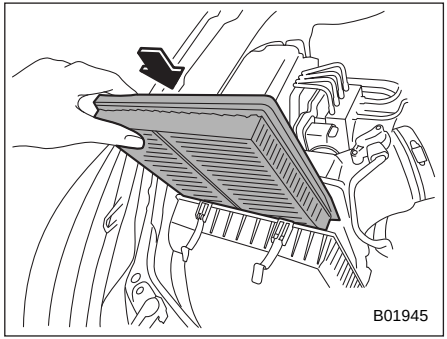

4. התקן קרב סינון חדש והקפד שצד האורך וצד הרוחב שלו יפנו בכיוונים המוצגים באיור.

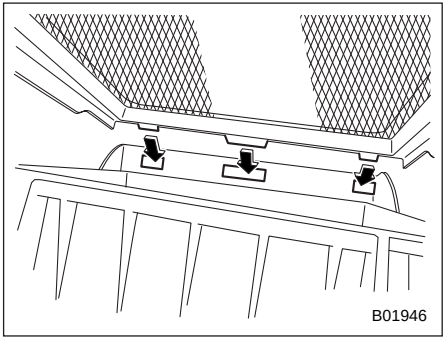

5. להתקנת מכסה בית מסנן האוויר (מאחור), הכנס את שלוש הבליטות שעל בית מסנן האוויר (מאחור) לתוך החריצים שבמכסה בית מסנן האוויר (מלפנים).
6. התקן בסדר פעולות הפוך.

11-9. מצתים

ייתכן שתיתקל בקשיים בעת החלפת המצתים. אנו ממליצים שתפנה למוסך לצורך החלפת המצתים. מומלץ לפנות למרכז שירות מורשה סובארו מטעם היבואן.

יש להחליף את המצתים על-פי המפורט בתכנית התחזוקה. עיין בנושא "תוכנית תחזוקה" ☜ 457.

■ המצתים המומלצים

עיין בנושא "מערכת חשמל" ☜ 505.

11-10. רצועות הנעה

אין צורך לבדוק את שקיעת הרצועה אחת לתקופה משום שהמנוע מצויד במותחן רצועה אוטומטי. אולם, יש להחליף את הרצועות על-פי המפורט בתכנית התחזוקה. עיין בנושא "תוכנית תחזוקה" ☜ 457. להחלפה, אנו ממליצים לפנות למוסך. אנו ממליצים לפנות למרכז שירות מורשה סובארו מטעם היבואן.

אם הרצועה רפויה, סדוקה או בלויה, מומלץ לפנות למרכז שירות מורשה סובארו מטעם היבואן.

11-11. נוזל תיבת הילוכים רציפה

לא קיים מדיד מפלס. אין צורך לבדוק את מפלס הנוזל בתיבת הילוכים רציפה. עם זאת, במידת הצורך, יש לפנות למוסך לבדיקה. אנו ממליצים לפנות למרכז שירות מורשה סובארו מטעם היבואן.

11-12. שמן דיפרנציאל קדמי ושמן דיפרנציאל אחורי

לשמן הדיפרנציאל האחורי אין מדיד. לבדיקת המפלס של שמן הדיפרנציאל הקדמי והאחורי, מומלץ לפנות למרכז שירות מורשה סובארו מטעם היבואן.

■ דירוג וצמיגות מומלצים

לכל יצרן שמנים בסיסיים ותוספות משלו. אסור לערבב שמנים ממותגים שונים. לפרטים, עיין בנושא "שמן דיפרנציאל קדמי ושמן דיפרנציאל אחורי" ☜ 504.

⚠ זהירות

שימוש בשמן דיפרנציאל שונה מכפי שצוין עלול לגרום ירידה בביצועי הרכב.

11-13. נוזל בלמים

■ בדיקת מפלס הנוזל

⚠ אזהרה

- **למניעת נזק לעיניים, אסור בהחלט להניח לנוזל הבלמים לבוא עמן במגע. אם ניתז נוזל בלמים לעיניים יש לשטוף אותן מיד ובצורה יסודית במים נקיים. למען הבטיחות יש להרכיב משקפי מגן כשמבצעים עבודה זו.**
- **נוזל בלמים קולט לחות מהאוויר. הדבר עלול לגרום לירידה מסוכנת של ביצועי הבלמים.**
- **אם נדרש למלא נוזל לעתים קרובות, ייתכן שקיימת נזילה. במקרה כזה, פנה לבדיקה במוסך. אנו ממליצים לפנות למרכז שירות מורשה סובארו מטעם היבואן.**

⚠ זהירות

- **כאשר מוסיפים נוזל בלמים, היזהר לבל ייכנס לכלוך למיכל.**
- **אל תתיז לעולם את נוזל הבלמים על משטחים מצופים צבע או על חלקי גומי. הכוהל שבנוזל הבלמים עלול לפגוע בהם.**

- **היזהר שלא להתיז נוזל בלמים תוך כדי הוספתו. אם הנוזל יבוא במגע עם צינור הפליטה, הוא עלול לגרום לריח רע, עשן ו/או שריפה. הקפד לנגב נוזל שניתז על צינור הפליטה.**

בדוק חזותית, אחת לחודש, את המפלס של נוזל הבלמים במיכל, כאשר הרכב עומד על קרקע ישרה.

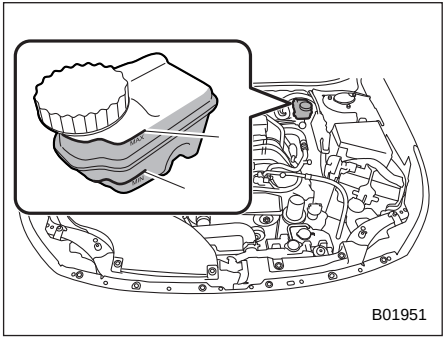

1) סימון MAX (מפלס עליון)
2) סימון MIN (מפלס תחתון)

הקפד לבדוק את המפלס של נוזל הבלמים מצידו החיצוני של המיכל. אם המפלס מתחת ל-MIN, הוסף נוזל בלמים כדי להביאו ל-MAX. השתמש אך ורק בנוזל בלמים ממיכל סגור וחתום.

■ נוזל בלמים מומלץ

עיין בנושא "נוזלים" ☜ 504.

⚠ זהירות

אסור בהחלט לערבב נוזלי בלמים של יצרנים שונים. כמו כן, אין לערבב נוזלי בלמים DOT3 ו-DOT4, אפילו של אותו מותג.

11-14. מגבר בלם הפועל באמצעות ואקום (בדגמים המצוידים במגבר בלם הפועל באמצעות ואקום)

מגבר הבלם משתמש בוואקום שנוצר בסעפת היניקה של המנוע כדי להפחית את הכוח הנדרש כדי ללחוץ על דוושת הבלם.

אם לוחצים על דוושת הבלם כשהמנוע דומם, או לאחר שהרכב חנה במשך פרק זמן ארוך, ייתכן שהוואקום הקיים במגבר הבלם לא יספיק. במקרים כאלה, יש להפעיל כוח רב מהרגיל כאשר לוחצים על דוושת הבלם.

11-15. דוושת בלם

בדוק את חופש המהלך של דוושת הבלם ואת המרווח בין הדוושה לבין הרצפה לפי תוכנית התחזוקה.

11-16. החלפת רפידות בלמים

⚠ זהירות

- **אם תמשיך לנסוע על אף קול החריקה של מחוון שחיקת רפידות הבלמים, יידרש תיקון יקר כתוצאה מהצורך להחליף או לתקן את דיסק הבלם.**
- **מומלץ לנתק את מצבר הרכב לפני שמחליפים רפידות בלמים. אולם, מסוכן לנתק לבד את מצבר הרכב. מומלץ לפנות למרכז שירות מורשה סובארו מטעם היבואן להחלפת רפידת הבלם.**

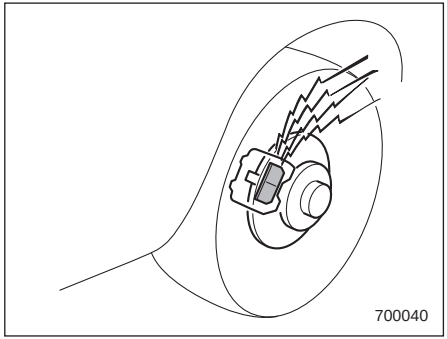

לבלמי הדיסק מחוונים קוליים לציון השחיקה של רפידות הבלמים. כשרפידות הבלמים מתקרבות לגבול שחיקתן, משמיע מחוון השחיקה קול חריקה שנשמע בצורה ברורה ביותר כאשר מפעילים את הבלמים.

כשקול החריקה נשמע בכל פעם שלוחצים על דוושת הבלם, פנה למוסך בהקדם האפשרי. מומלץ לפנות למרכז שירות מורשה סובארו מטעם היבואן.

■ הרצה של רפידות בלמים חדשות

כשמחליפים רפידות בלמים, מומלץ להשתמש בחלקים מקוריים של סובארו. לאחר ההחלפה, יש להריץ את החלקים החדשים כדלקמן:

▼ **רפידות בלמים**

סע במהירות של 50 עד 65 קמ״ש, לחץ קלות על דוושת הבלם. חזור על תהליך זה חמש פעמים או יותר.

⚠ אזהרה

יש לבחור מקום ומצב בטוחים כדי לבצע את נסיעת ההרצה.

11-17. צמיגים וגלגלים

■ סוגי הצמיגים

עליך להכיר את סוגי הצמיגים הנמצאים ברכב.

▼ **צמיגי כל העונות**

צמיגי כל העונות מיועדים לספק מידה מספקת של אחיזת כביש, שליטה ובלימה בנהיגה כל השנה, כולל על כבישים מושלגים ומכוסים קרח. אולם, צמיגי כל העונות אינם מספקים אחיזת כביש באותה מידה כמו צמיגי חורף (שלג) בשלג כבד או דליל, או על קרח.

צמיגי כל העונות מזוהים על-ידי הציון ALL SEASON ו/או M+S (בוץ ושלג) על צדם.

▼ **צמיגי קיץ**

צמיגי קיץ הם צמיגים המתאימים לנסיעה במהירויות גבוהות ובמיוחד בכבישים יבשים.

צמיגי קיץ אינם מספקים בנהיגה על משטחים חלקלקים, כגון כבישים מכוסי שלג או קרח.

אם אתה נוהג על כבישים מכוסי שלג או קרח, אנו ממליצים מאוד שתשתמש בצמיגי חורף (שלג).

כאשר תתקין צמיגי חורף, דאג להחליף את כל ארבעת הצמיגים.

▼ **צמיגי חורף (שלג)**

צמיגי חורף מתאימים ביותר לנהיגה בכבישים מכוסי שלג או קרח. אולם, לצמיגי חורף ביצועים נחותים לעומת צמיגי קיץ וצמיגי כל העונות בכבישים שאינם מכוסים שלג או קרח.

■ מערכת לניטור לחץ האוויר בצמיגים (TPMS) (אם קיימת)

מערכת ניטור לחץ אוויר בצמיגים מעניקה לנהג הודעת אזהרה, באמצעות אות שנשלח מחיישן שמותקן בכל גלגל, כאשר לחץ האוויר בגלגל נמוך בצורה חמורה. מערכת ניטור לחץ אוויר בצמיגים פועלת רק כשהרכב נוסע. בנוסף, ייתכן שהמערכת לא תגיב באופן מיידי במקרה של ירידה פתאומית בלחץ האוויר (לדוגמה, במקרה של פיצוץ בצמיג כתוצאה מפגיעה בחפץ חד).

אם מכוונים את לחץ הניפוח בחנייה מחוממת ואז נוהגים ברכב באוויר הקר שבחוץ, הירידה בלחץ האוויר בגלגלים שנובעת מכך תגרום לנורית האזהרה להאיר. כדי למנוע בעיה זו בעת כוונון לחץ הניפוח בחניה מחוממת, נפח את הצמיגים ללחץ גבוה יותר מזה הנקוב בתווית לחצי האוויר בגלגלים. יש לנפח את הצמיגים בערך גבוה ב-6.9 kPa (0.07 קג״כ-סמ״ר, 1 psi) לכל הפרש של 10°C בין הטמפרטורה בחנייה לבין הטמפרטורה החיצונית. הטבלה הבאה מביאה דוגמה של לחצי הניפוח הדרושים

המתאימים לטמפרטורות חיצוניות שונות כשהטמפרטורה בחנייה היא 15.6°C.

דוגמה:

מידות הצמיגים: 225/60R18 100V

לחץ ניפוח רגיל:

גלגלים קדמיים: 230 kPa (2.3 קג"כ/סמ"ר, 33 psi)

גלגלים אחוריים: 220 kPa (2.2 קג"כ/סמ"ר, 32 psi)

הטמפרטורה בחנייה: 15.6°C

טמפרטורה חיצונית	לחץ מתוקן [kPa (קג"כ/סמ"ר, psi)]	
	גלגלים קדמיים	גלגלים אחוריים
−1°C	250 (2.5, 36)	240 (2.4, 35)
−12°C	265 (2.65, 38)	255 (2.55, 37)
−23°C	280 (2.8, 41)	270 (2.7, 39)

אם נורית אזהרת לחץ אוויר נמוך מאירה כשאתה נוהג ברכב באוויר החיצוני הקר לאחר כוונון לחצי הניפוח בחנייה מחוממת, כוונן מחדש את לחצי הניפוח של הצמיגים לפי השיטה המתוארת לעיל. ואז, האץ את הרכב למהירות של 40 קמ"ש לפחות ובדוק שנורית אזהרת לחץ אוויר נמוך נכבית תוך מספר דקות. אם נורית אזהרת לחץ אוויר נמוך אינה נכבית, ייתכן שמערכת ניטור לחץ האוויר בצמיגים אינה מתפקדת כראוי.

במקרה זה, יש לפנות למוסך. מומלץ לפנות למרכז שירות מורשה סובארו מטעם היבואן לבדיקת המערכת בהקדם האפשרי.

כשהרכב בנסיעה, חיכוך בין הצמיגים לבין משטח הכביש גורם לצמיגים להתחמם. לאחר שנורית אזהרת לחץ אוויר נמוך מאירה, כל עלייה בלחץ האוויר בצמיגים כתוצאה מעלייה בטמפרטורה החיצונית או עלייה בטמפרטורה של הצמיגים עלולה לגרום לנורית אזהרת לחץ אוויר נמוך להיכבות.

כדי לרשום שסתומי TPMS חדשים לאחר החלפת גלגלים (למשל: כשעוברים לצמיגי שלג), יש לנהוג מספר דקות במהירות של 40 קמ"ש לפחות.

ייתכן שלא ניתן יהיה להתקין שסתומי TPMS בגלגלים מסוימים שניתן למצוא בשוק. לפיכך, אם מחליפים גלגלים (למשל, עוברים לצמיגי שלג), יש להשתמש בגלגלים בעלי אותו מספר חלק של הגלגלים המקוריים. ללא ארבעה שסתומי/חיישני TPMS פעילים בגלגלים, מערכת TPMS אינה מסוגלת לתפקד בתפקוד מלא ונורית האזהרה בלוח המחוונים תהבהב במשך דקה בקירוב ואז תאיר באופן קבוע.

בעת החלפת צמיג, דרושים כוונונים כדי להבטיח המשך תפקוד רגיל של מערכת ניטור לחץ אוויר בצמיגים. כמו במקרה של החלפת גלגלים, מומלץ לבצע עבודה זו על-ידי מרכז שירות מורשה סובארו מטעם היבואן.

⚠ אזהרה

אם הנורית אינה מאירה לפרק זמן קצר לאחר העברת מערכת ההצתה למצב ON, או מאירה באופן קבוע לאחר שהבהבה במשך דקה אחת בקירוב, אנו ממליצים לפנות בהקדם האפשרי למוסך לבדיקת מערכת ניטור לחץ האוויר בצמיגים. מומלץ לפנות למרכז שירות מורשה סובארו מטעם היבואן.

אם הנורית מאירה בזמן הנסיעה, הימנע מבלימה פתאומית. המשך לנהוג ישר קדימה והאט בהדרגה את מהירות הנסיעה. לאחר מכן, רד לאט מהכביש אל מקום בטוח. אחרת עלולה להיגרם תאונה הכוללת נזק חמור לרכב ופציעה חמורה.

אם הנורית ממשיכה להאיר בזמן הנהיגה גם לאחר שמתקנים את לחץ הניפוח, ייתכן שנגרם לצמיג נזק משמעותי והוא מאבד אוויר בקצב מהיר. במקרה של נקר בצמיג עליך להחליף את הגלגל בגלגל החלופי בהקדם האפשרי.

כאשר מותקן צמיג חלופי או מוחלף חישוק מבלי להעביר את חיישן/משדר לחץ אוויר המקורי, נורית אזהרת לחץ אוויר נמוך בצמיגים תאיר באופן קבוע לאחר שהבהבה במשך דקה אחת בקירוב. הדבר מציין שמערכת TPMS אינה יכולה לנטר את כל ארבעת

הגלגלים המותקנים ברכב. מומלץ לפנות בהקדם האפשרי למוסך להחלפת צמיג וחיישן ו/או אתחול של המערכת. מומלץ לפנות למרכז שירות מורשה סובארו מטעם היבואן. אם הנורית מאירה באופן קבוע לאחר שהבהבה במשך דקה אחת בקירוב, מומלץ לפנות מיד למוסך לבדיקת המערכת. מומלץ לפנות למרכז שירות מורשה סובארו מטעם היבואן.

■ בדיקת צמיגים

בדוק את הצמיגים כל יום כדי לוודא שאין בהם נזק רציני, מסמרים ואבנים. באותה הזדמנות ודא שאין שחיקה לא רגילה.

התייעץ מיד עם המוסך אם התגלתה בעיה כלשהי.

הערה

- **כאשר הגלגלים והצמיגים פוגעים במדרכות או כשעובדים בתנאים קשים כגון נהיגה ברכב בדרכים משובשות, הם עלולים להינזק בצורה שאינה נראית לעין הבלתי מזוינת. סוג זה של נזק אינו נראה לפני שעובר זמן. נסה שלא לפגוע במדרכות, בחורים בכביש ולא לנסוע בדרכים משובשות מאוד. אם זה בלתי נמנע, שמור את מהירות המכונית במהירות של הליכה או פחות, והתקרב למדרכות בניצב ככל האפשר. כמו כן, ודא שהצמיגים אינם לחוצים כנגד מדרכה כאשר תחנה את הרכב.**
- **אם תוך כדי נהיגה אתה מרגיש רעידות לא רגילות או שקשה לך להחזיק את הרכב בקו ישר, ייתכן שאחד הגלגלים ו/או הצמיגים ניזוקו. סע לאט למוסך כדי שהרכב ייבדק. מומלץ לפנות למרכז שירות מורשה סובארו מטעם היבואן.**

■ לחץ אוויר ושחיקה

לחצי ניפוח נכונים עוזרים להאריך את חיי השירות של הצמיגים וחשובים לביצועים טובים. בדוק את לחץ האוויר בכל צמיג ובצמיג החלופי (אם קיים) לפחות פעם בחודש ולפני כל נסיעה ארוכה, וכוונן את הלחץ אם צריך.

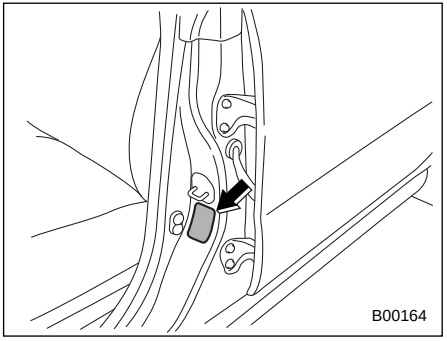

תווית לחצי האוויר בגלגלים

בדוק את לחצי האוויר כאשר הצמיגים קרים. השתמש במד לחץ אוויר כדי לכוונן את הלחצים לערכים המוגדרים בתווית לחצי האוויר בגלגלים. תווית לחצי האוויר בגלגלים מותקנת על עמוד הדלת, בצד הנהג.

כל נהיגה, אפילו למרחק קצר, מחממת את הצמיגים ומעלה את לחצי האוויר. כמו כן הלחצים מושפעים גם מטמפרטורת הסביבה. רצוי לבדוק את לחץ האוויר בצמיגים לפני התחלת הנסיעה.

כאשר צמיג מתחמם, האוויר בתוכו מתפשט, וזה גורם ללחץ האוויר לעלות. אסור לשחרר אוויר בטעות מצמיג חם כדי להוריד את הלחץ שלו.

הערה

- **לחץ האוויר של הצמיג עולה ב-30 kPa (0.3 בר או 4.3 psi) בקירוב כאשר הצמיג מתחמם.**
- **הצמיגים נחשבים כקרים כאשר הרכב חונה לפחות שלוש שעות או אם נסע פחות מ-1.6 ק"מ.**

⚠ אזהרה

אסור להוציא אוויר מצמיגים חמים כדי לכוונן את הלחץ. שחרור האוויר יגרום ללחץ אוויר נמוך בצמיגים.

לחץ אוויר לא נכון מוריד מכושר השליטה ברכב ומנוחות הנסיעה, וגם גורם לשחיקה חריגה של הצמיגים.

• צמיגים שמנופחים ללחץ הנכון (שחיקה אחידה של המדרך)

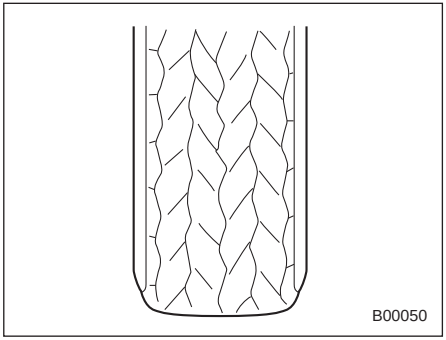

אחיזת הכביש טובה וההיגוי מגיב טוב. ההתנגדות לגלגול נמוכה ולכן צריכת הדלק גם כן נמוכה.

• צמיגים עם לחץ ניפוח נמוך מדי (המדרך נשחק בכתפיים)

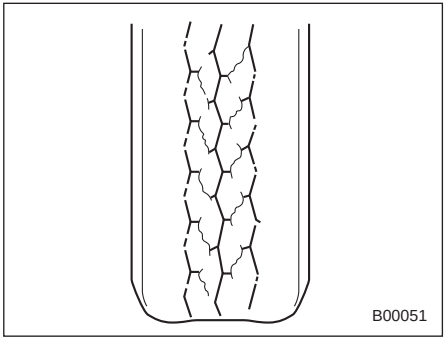

ההתנגדות לגלגול גבוהה ולכן צריכת הדלק גבוהה יותר.

• צמיגים עם לחץ ניפוח גבוה מדי (המדרך נשחק במרכז)

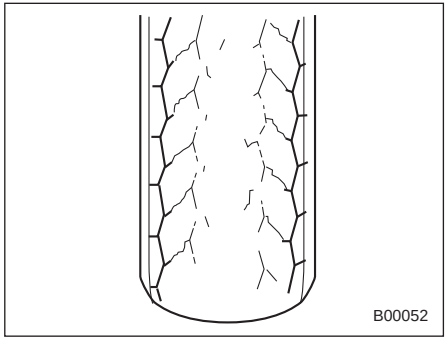

נוחות הנסיעה גרועה. כמו-כן, הצמיג מגביר את ההשפעה של בליטות ושקעים בכביש, דבר העלול לגרום לנזקים לרכב.

אם תווית לחצי האוויר בגלגלים מציגה לחצי אוויר עבור רכב עמוס במלואו ולגרירת גרור, כוונן את לחצי האוויר לערכים המתאימים לתנאי המטען בפועל.

⚠ אזהרה

נהיגה במהירות גבוהה כשלחץ האוויר נמוך מאוד עלולה לגרום לעיוותים בצמיגים ולהתחממותם המהירה. עלייה חדה בטמפרטורה עלולה לגרום להפרדת שכבות המבנה והריסת הצמיגים. איבוד השליטה ברכב כתוצאה מכך עלול לגרום תאונה.

■ איזון גלגלים

כל גלגל היה מאוזן כנדרש כאשר מכוניתך הייתה חדשה, אך הגלגלים ייצאו מאיזון כאשר הצמיגים מתבלים תוך כדי שימוש. חוסר איזון בגלגלים גורם להגה לרעוד מעט במהירויות מסוימות וגורע מיציבות הנסיעה של המכונית. הוא גם עלול לגרום לבעיות בהגה ובמערכת המתלים, ואף לשחיקה חריגה של הצמיגים. אם אתה חושד שהגלגלים אינם מאוזנים, הבא את מכוניתך למוסך לשם בדיקה ואיזון. כמו כן, אזן את הגלגלים לאחר תיקונים לצמיגים ולאחר ביצוע סבב צמיגים.

⚠ זהירות

איבוד כיוון גלגלים נכון גורם לצמיגים להתבלות בצד אחד וגורע מיציבות הנסיעה של המכונית. אם אתה שם לב לשחיקה חריגה בצמיגים, אנא בדוק אותם במוסך.

הערה

מערכת המתלים מתוכננת להחזיק כל גלגל בכיוון מסוים (יחסית לגלגלים האחרים ולכביש) למען יציבות כיוונית וביצועי פנייה אופטימליים.

■ מחווני שחיקה

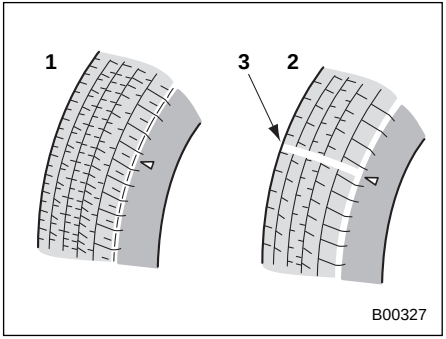

1) מדרך חדש
2) מדרך שחוק
3) מחוון שחיקת המדרך

כל צמיג כולל מחוון שחיקה שנראה כאשר עומקם של חריצי המדרך יורד ל-1.6 מ״מ. חייבים להחליף את הצמיג כאשר המחוון נראה כפס רצוף לרוחב המדרך.

⚠ אזהרה

כאשר מחוון השחיקה של צמיג הופך לנראה, הצמיג שחוק מעבר למגבלת השחיקה שלו ויש להחליפו מיד. נהיגה במהירות גבוהה במזג אוויר רטוב עם צמיג כזה עלולה לגרום למכונית לגלוש על פני המים. איבוד השליטה ברכב הנובע מכך עלול לגרום לתאונה.

הערה

למען בטיחותך, בדוק את מדרכי הצמיגים לעתים מזומנות והחלף את הצמיגים לפני שמחווני השחיקה שלהם הופכים לנראים.

■ כיוון הסיבוב של הצמיגים

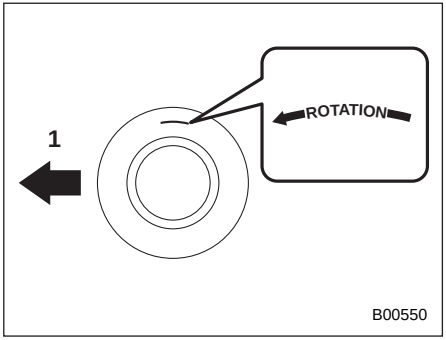

דוגמה לכיוון הסיבוב המצוין על דופן הצד

1) חזית

אם הצמיגים הם בעלי כיוון סיבוב מוגדר, עליך להתקין אותם בהתאם לחץ המסומן על דופן הצד שלהם.

החץ צריך לפנות בכיוון הסיבוב כשהגלגלים מותקנים.

■ סבב צמיגים

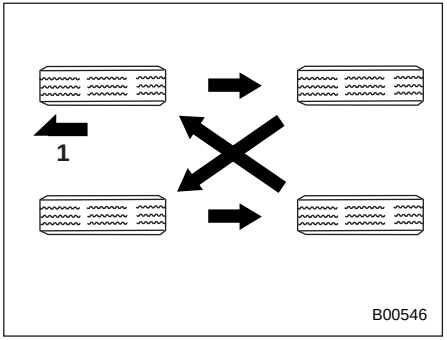

דגמים המצוידים ב-4 צמיגים לא-כיווניים

1) חזית

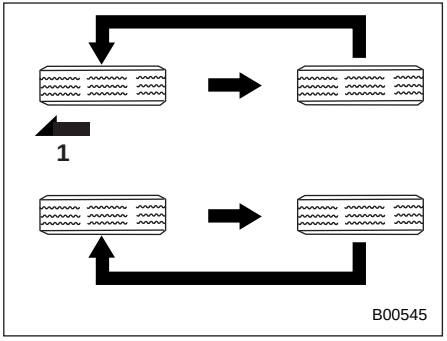

דגמים המצוידים בצמיגים כיווניים

1) חזית

שחיקת הצמיגים שונה בכל גלגל. כדי להאריך את חיי הצמיגים ולשמור על שחיקה אחידה, הטוב ביותר הוא להחליף את מקומם כל 10,000 ק״מ. בסבב הצמיגים יש להחליף את מקומם של הצמיגים כמתואר באיור המתאים לרכב.

החלף כל צמיג בעל שחיקה לא אחידה או פגום. לאחר החלפת מיקום הצמיגים, כוון את לחץ האוויר בצמיגים וודא כי אומי הגלגלים מהודקות היטב.

לאחר שנסעת 1,000 ק״מ בקירוב, בדוק שוב את אומי הגלגלים והדק אותן מחדש לפי הצורך.

הערה

בדגמים המצוידים בערכה לתיקון צמיג נקור, ייתכן שיהיה קשה לערוך סבב צמיגים. מומלץ לבצע את סבב הצמיגים במוסך, מומלץ לפנות למרכז שירות מורשה סובארו מטעם היבואן.

■ החלפת צמיגים

הגלגלים והצמיגים הם חלק חשוב ואינטגרלי של תכנון מכוניתך; אין להחליפם באופן שרירותי. הצמיגים שהורכבו כציוד סטנדרטי הותאמו באופן אופטימלי למאפייני המכונית ונבחרו כדי לתת את הצירוף הטוב ביותר של ביצועי המכונית, נוחות נסיעה ואורך חיים. חיוני שכל צמיג יהיה במידה ובמבנה המתאימים לאלה המופיעים בתווית לחצי האוויר בגלגלים וכן שיהיו לו סמל מהירות ואינדקס עומס המתאימים לאלה המופיעים בתווית לחצי האוויר בגלגלים.

שימוש בצמיגים שאינם בגודל הרשום גורע מיכולת השליטה במכונית, נוחות הנסיעה, כושר הבלימה, דיוק מד המהירות ודיוק מד המרחק. הוא גם יוצר מרווחים לא נכונים בין המרכב לבין הצמיגים ומשנה שלא בצורה מתאימה את מרווח הגחון של המכונית.

כל ארבעת הצמיגים חייבים להיות זהים מבחינת היצרן, המותג (דוגמת המדרך), מבנה ומידה. הנך מתבקש להחליף את הצמיגים בחדשים שהם זהים לאלה שהורכבו כציוד סטנדרטי.

לפעולה בטוחה של הרכב, חברת סובארו ממליצה להחליף את כל ארבעת הצמיגים בו-זמנית.

⚠ אזהרה

- **כשאתה מחליף או מתקין צמיג(ים), הפריטים הבאים חייבים להיות זהים בכל ארבעת הצמיגים.**
  (א) מידה
  (ב) סמל מהירות
  (ג) אינדקס עומס
  (ד) היקף
  (ה) מבנה
  (ו) יצרן
  (ז) מותג (דוגמת המדרך)
  (ח) שיעור השחיקה

בסעיפים (א) עד (ג), יש לציית למפרט המופיע בתווית לחצי האוויר בגלגלים. תווית לחצי האוויר בגלגלים ממוקמת על עמוד הדלת בצד הנהג.

אם היבטים (א) עד (ח) אינם זהים בכל ארבעת הצמיגים, עלול להיגרם נזק מכני חמור למערכת ההינע של הרכב, וכתוצאה מכך ייפגעו:

- **נוחות הנסיעה**
- **שליטה ברכב**
- **בלימה**
- **כיול מד-המהירות/מרחק**
- **מרווח בין גוף הרכב לבין הגלגלים**

כמו כן קיימת סכנה של אבדן השליטה על הרכב ותאונה.

- **השתמש רק בצמיגים רדיאליים. אין להשתמש בצמיגים רדיאליים ביחד עם צמיגים לא רדיאליים. זה עלול לגרוע מכושר השליטה ברכב בצורה מסוכנת ולתאונה.**

■ החלפת חישוקים (ג'נטים)

כאשר מחליפים חישוקים, עקב נזק למשל, ודא שהחישוקים החדשים מתאימים למפרטי החישוקים שהורכבו כציוד סטנדרטי. צמיגים חלופיים אפשר להשיג במרכז שירות מורשה סובארו מטעם היבואן.

⚠ אזהרה

השתמש רק בחישוקים המוגדרים עבור מכוניתך. חישוקים שאינם עומדים במפרטים עלולים להפריע לפעולתם של אוכפי הבלמים (קליפר) וגם עלולים לגרום לצמיגים להשתפשף בבתי הגלגלים בפניות. איבוד השליטה ברכב כתוצאה מכך עלול לגרום תאונה.

הערה

כאשר אחד הגלגלים מוסר או מוחלף לצורך ביצוע סבב גלגלים או תיקון תקר, יש לבדוק תמיד את הידוק האומים של הגלגל אחרי נהיגה של כ-1,000 ק"מ. אם אחת האומים משוחררת, הדק אותה למומנט המוגדר.

11-18. חישוקי סגסוגת

חישוקי סגסוגת עלולים להישרט ולהינזק בקלות. טפל בהם בזהירות כדי לשמור על צורתם, על הביצועים שלהם ועל הבטיחות.

- כאשר אחד הגלגלים מוסר או מוחלף לצורך ביצוע סבב גלגלים או תיקון תקר, יש לבדוק תמיד את הידוק האומים של הגלגל אחרי נהיגה של כ-1,000 ק״מ. אם אחת האומים משוחררת, הדק אותה למומנט המוגדר.
- אסור לסוך בשמן את החלקים המוברגים, אומי הגלגל או המשטח הקוני של החישוק.
- אסור לאפשר לגלגל להתחכך בעצמים בולטים או בשפת המדרכה.
- ודא את הידוק שרשרת הצמיג באופן אחיד ומסביב לצמיג כולו, אחרת השרשרת עלולה לשרוט את החישוק.
- בעת החלפת אומי הגלגל, משקולות איזון או המכסה המרכזי, מומלץ להחליפם בחלקים מקוריים של סובארו או בחלקים המיועדים לחישוקי סגסוגת העומדים בדרישות האיכות וההתאמה כמוגדר בכתב האחריות לרכב.
- כשמאחסנים ועורמים גלגלים שהוסרו, יש להניח חומר סופג זעזועים בין הגלגלים כדי להגן על החישוקים מפני שריטות.

11-19. נוזל מתזי השמשה הקדמית

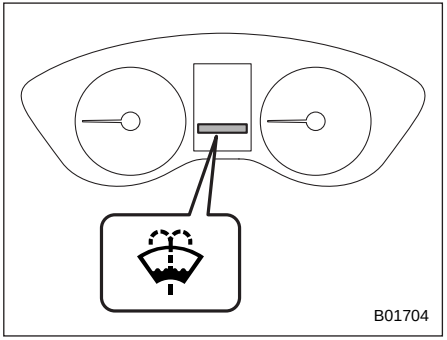

נורית אזהרה למפלס נוזל השטיפה של השמשה הקדמית

כשנותרת רק כמות קטנה של נוזל מתזים במיכל, מאירה נורית האזהרה של נוזל מתזי השמשה הקדמית. הוסף נוזל מתזים כמוסבר להלן.

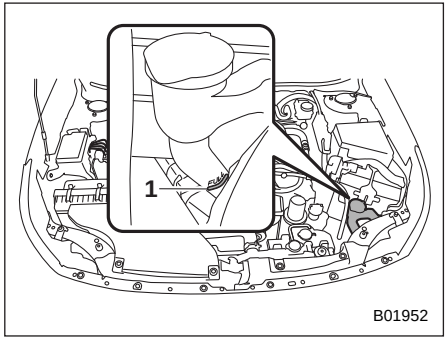

1) סימון FULL (מלא)

הסר את מכסה צוואר נוזל המתז והוסף נוזל עד לסימון FULL (מלא) על המיכל.

השתמש בנוזל לשטיפת שמשה קדמית. אם לא ניתן להשיג נוזל זה, השתמש במים נקיים.

באזורים בהם קופאים המים בחורף, השתמש בנוזל המתזים נגד קפיאה.

⚠ זהירות

אל תשתמש לעולם בנוזל קירור מנוע כנוזל לרחיצת שמשות שכן הוא עלול לגרום לנזק לצבע.

כשממלאים במיכל נוזל השטיפה נוזל מתז בריכוז שונה מזה שהיה בו קודם לכן, יש להפעיל את המתז למשך פרק זמן מסוים כדי לרוקן את הצנרת שבין מיכל נוזל השטיפה למתז מהנוזל הקיים. אם ייוותר בצנרת נוזל

בריכוז נמוך מדי הוא עלול לקפוא ולסתום את נחירי המתז.

⚠ זהירות

- **התאם את הריכוז של נוזל המתזים לטמפרטורת הסביבה. נוזל בריכוז נמוך מדי עלול לקפוא לשמשה הקדמית ולפגוע בשדה הראייה, או לקפוא במיכל נוזל השטיפה.**
- **במהלך מילוי המיכל, יש להיזהר שלא יחדרו חומרים זרים ויזהמו את נוזל השטיפה. לכלוך עלול לגרום תקלות ולסתום, למשל, את המשאבה.**

11-20. החלפת להבים למגבי השמשות

גריז, שעווה, חרקים או חומרים אחרים הנדבקים לשמשה הקדמית או ללהבי המגבים, גורמים לפעולה לא רצופה של המגבים ולמריחת לכלוך על הזכוכית. אם הפעלת מתז השמשה הקדמית אינה מספיקה לסילוק הלכלוך מהשמשה, או אם פעולת המגבים אינה רציפה, יש לנקות את המשטח החיצוני של השמשה הקדמית (או השמשה האחורית) ואת להבי המגבים בספוג או במטלית רכה, טבולים בדטרגנט ניטרלי או בתכשיר ניקוי עדין. לאחר הניקוי יש לשטוף את השמשה הקדמית (או השמשה האחורית) ואת להבי המגבים במים נקיים. אם לא נוצרות טיפות על השמשה הקדמית כאשר שוטפים אותה במים, סימן שהשמשה נקייה.

⚠ זהירות

- **אסור לנקות את להבי המגבים בבנזין או בחומר ממס, כמו מדלל צבע או בנזן. ניקוי כזה עלול לקלקל את להבי המגבים.**
- **לפני שמגביהים את זרוע המגב בצד הנוסע הקדמי, יש להרים את זרוע המגב בצד הנהג. אחרת, עלול מכלולי המגב בצד הנוסע הקדמי ובצד הנהג לגעת זה בזה ולגרום שריטות.**
- **החזר את זרוע המגב בצד הנוסע הקדמי למקומה המקורי לפני החזרת זרוע המגב בצד הנהג למקומה המקורי. אחרת, עלול מכלולי המגב בצד הנוסע הקדמי ובצד הנהג לגעת זה בזה ולגרום שריטות.**
- **בעת החזרת זרועות המגב המורמות למצבן המקורי, הקפד להחזיר אותן לאט כשאתה אוחז אותן בידך. אם המגבים יחזרו למצב המנוחה שלהם בכוח הקפיץ, צורת זרוע המגב עלולה להשתנות, או שהשמשה הקדמית תישרט.**
- **בעת הסרת להבי המגב מזרועות המגב, אל תחזיר את זרועות המגב למצבן המקורי. אחרת, הן עלולות לשרוט את השמשה.**

אם סימני הלכלוך אינם נעלמים גם לאחר טיפול זה, יש להחליף את להבי המגבים כמוסבר להלן.

■ מכלול להב המגב של השמשה הקדמית

הערה

אסור להניח את זרוע המגב על השמשה הקדמית כשמכלול הלהב מוסר.

1. הרם את זרוע המגב מהשמשה הקדמית. הרם קודם כל את זרוע המגב בצד הנהג, ולאחר מכן הרם את זרוע המגב בצד הנוסע הקדמי.

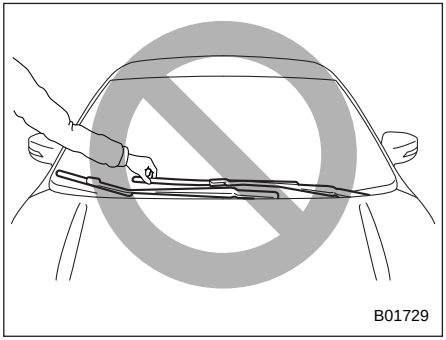

⚠ זהירות

אחוז בזרוע המגב בזמן ההחלפה של להב המגב. אם אוחזים בלהב המגב, הלהב עלול להתעוות.

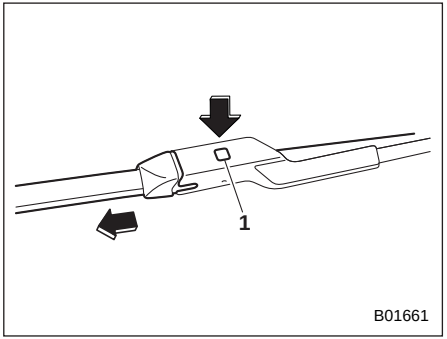

1) כפתור נעילה

2. אחוז בידך בחיבור של להב המגב, לחץ על כפתור הנעילה כדי לשחרר את הנעילה ומשוך החוצה את מכלול להב המגב.

הערה

אין להשתמש בעצם קשיח כדי ללחוץ על כפתור הנעילה. כפתור הנעילה עלול להישרט.

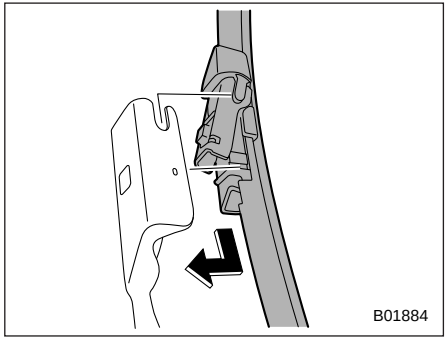

3. כשמתקינים את מכלול להב המגב, יש להציב אותו מול המחבר של זרוע המגב ולאחר מכן להחליק אותו בכיוון נגדי לכיוון ההסרה כדי להתקין אותו. לאחר שמתקינים את מכלול להב המגב, יש לבדוק ולוודא שהמחבר נעל היטב.
4. החזק את זרוע המגב ביד והנמך אותו לאט למקומו.

■ הגומי של להב המגב

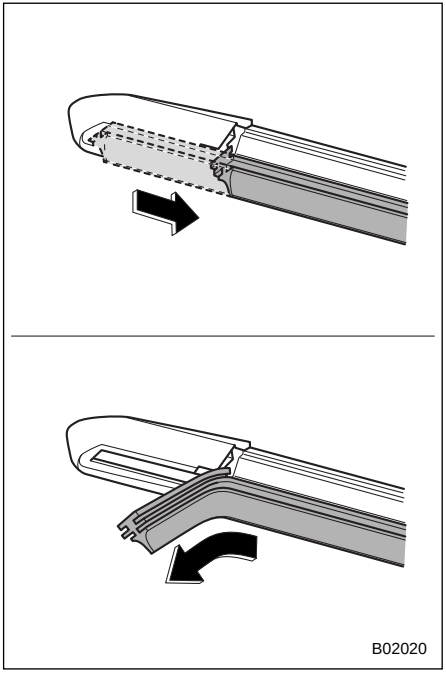

החלף את הגומי של להב המגב כמוסבר להלן.

1. משוך את הגומי של להב המגב עד שהחתך בחלק התחתון של להב המגב יימצא בכיוון ההסרה, כמתואר באיור, על מנת שניתן יהיה להסיר אותו.
2. משוך את קצה הגומי של להב המגב דרך החתך על מנת להסיר אותו.
3. כדי להתקין גומי חדש ללהב המגב, בצע את נוהל ההסרה בסדר פעולות הפוך. לאחר ההתקנה, ודא שקצה הגומי של להב המגב הגיע לקצה הכיפה.

הערה

ייתכן שתתקשה להחליף את הגומי של להב המגב. במידת הצורך, פנה למוסך להחלפת הגומי של להב המגב. מומלץ לפנות למרכז שירות מורשה סובארו מטעם היבואן.

■ מכלול להב המגב של השמשה האחורית

1. הרם את זרוע המגב מהשמשה האחורית.

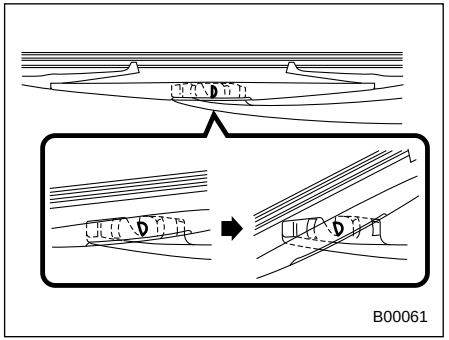

2. סובב את מכלול להב המגב נגד כיוון השעון.

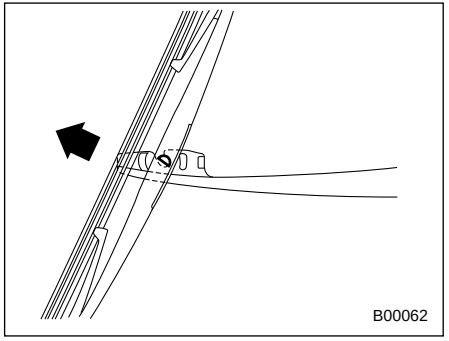

3. משוך את מכלול להב המגב כלפיך כדי לנתקו מזרוע המגב.

■ להב הגומי של מגב השמשה האחורית

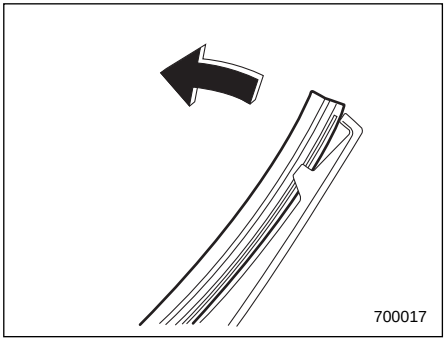

1. משוך החוצה את קצה הגומי של מכלול הלהב כדי לשחררו מהתומך הפלסטי.

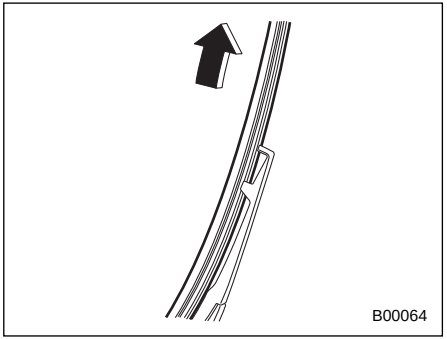

2. משוך את מכלול להב המגב אל מחוץ לתומך הפלסטי.

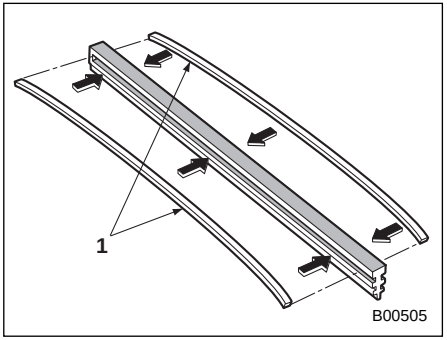

1) פסי מתכת

3. אם הלהב החדש אינו כולל את שני פסי המתכת, הוצא את פסי המתכת מהלהב הישן והרכב אותם בגומי הלהב החדש.

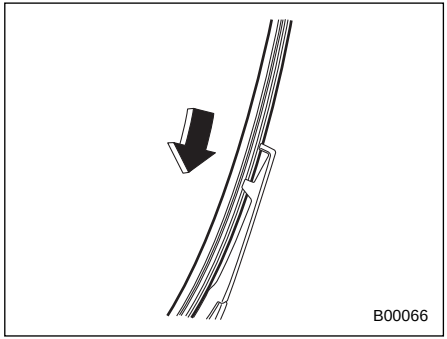

4. כוון את תפסי התומך הפלסטי מול החריצים שבגומי של להב המגב והחלק את הגומי של מכלול הלהב לתוך התומך הפלסטי עד שהוא ננעל.

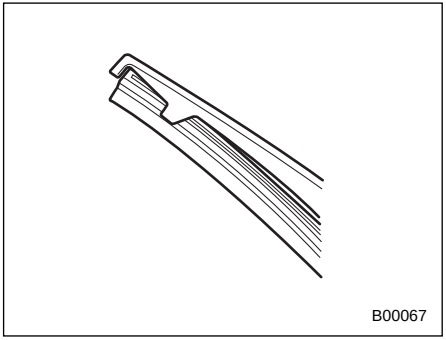

ודא ששני קצוות להב הגומי של המגב מאובטחים בעצרים שבשני קצוות התומך הפלסטי. אם להב הגומי אינו תפוס כיאות, עלול הלהב לשרוט את זכוכית השמשה האחורית.

5. הרכב את מכלול להב המגב לזרוע המגב. ודא כי הוא ננעל במקומו.
6. החזק את זרוע המגב ביד והנמך אותו לאט למקומו.

11-21. מצבר

■ אמצעי זהירות הקשורים למצבר!

⚠ אזהרה

קרא הוראות אלה בעיון:

כדי להבטיח טיפול בטוח ונכון במצבר, קרא את ההוראות הבאות בעיון לפני השימוש במצבר או בדיקתו.

הרכב משקפי הגנה לעיניים:

הרכב תמיד משקפי הגנה לעיניים כאשר תעבוד בסביבת המצבר של מכוניתך. הנוזל שבמצבר מכיל חומצה גופריתית, העלולה לגרום לעיוורון אם תינתז לעיניים. זאת ועוד, מצברים פולטים גז מימן שהוא דליק מאוד ונפיץ. ההגנה על העיניים חיונית במקרה הצתתו של גז זה.

נוזל המצבר מכיל חומצה גופריתית:

מכיוון שנוזל המצבר מכיל חומצה גופריתית, הקפד להרכיב משקפי הגנה לעיניים וללבוש כפפות מגן כאשר תבדוק את מצבר מכוניתך. הימנע מהטיית המצבר או מחשיפתו לזעזועים מכיוון שהנוזל עלול להישפך.

אסור בהחלט לאפשר מגע של נוזל המצבר עם העור, העיניים או הבגדים מכיוון שעלולים להיגרם עיוורון וכוויות. אם יותז נוזל מצבר על עורך, עיניך או בגדיך, שטוף אותו מיד בכמות גדולה של מים. אם יותז נוזל מצבר לתוך עיניך, פנה מיד לקבלת עזרה רפואית.

אם בולעים בטעות נוזל מצבר, יש לשתות מיד כמות גדולה של חלב או מים ולפנות מיד לקבלת עזרה רפואית.

נוזל מצבר הוא חומר משתך. אם יינתז על משטח צבוע או על ריפוד הרכב, שטוף אותו מיד בכמות גדולה של מים.

הרחק ילדים:

במצברים רשאי לטפל רק מי שמודע לסכנות הפוטנציאליות. הקפד במיוחד להרחיק ילדים ממצבר מכוניתך. טיפול לא נכון עלול לגרום לעיוורון ולכוויות.

הרחק אש:

לפני שתעבוד על מצבר מכוניתך או בקרבתו, כבה סיגריות, גפרורים ומציתים. הרחק מהמצבר חפצים דליקים ומקורות של ניצוצות חשמליים. מאחר שמצברים פולטים גז מימן דליק מאוד ונפיץ, כל להבה או ניצוץ בסביבה עלולים לגרום להתפוצצות.

בזמן עבודה בקרבת מצבר מכוניתך, דאג שכלי מתכת לא יקצרו את ההדק החיובי (+) והשלילי (-) של המצבר ושלא יחברו את ההדק החיובי (+) למרכב (גוף) המכונית. קצר חשמלי עלול לגרום ניצוצות ולהתפוצצות.

כדי למנוע ניצוצות חשמליים, הסר טבעות, שעוני יד ואביזרים מתכתיים אחרים לפני שתתחיל לעבוד על המצבר או בקרבתו.

מנע התפוצצויות:

במהלך הטעינה, המצבר פולט גז מימן דליק מאוד ונפיץ. כדי למנוע התפוצצות, טען את מצבר הרכב במקום מאוורר היטב והרחק להבות.

⚠ זהירות

אל תשתמש בזרם העולה על 10 אמפר בזמן טעינת המצבר, משום שחיי המצבר עלולים להתקצר.

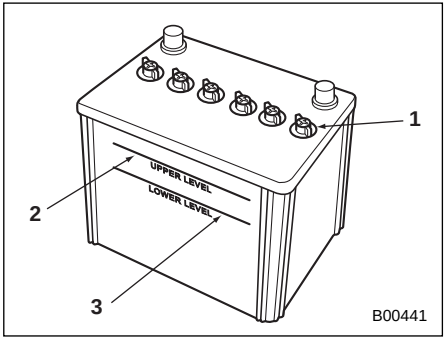

1) מכסה
2) מפלס עליון
3) מפלס תחתון

אין צורך לבדוק תקופתית את מפלס הנוזל או למלא מים מזוקקים.

אולם כאשר מפלס הנוזל נמצא מתחת למפלס התחתון, הסר את המכסה. מלא במים מזוקקים עד לסימון המפלס העליון.

11-22. נתיכים

⚠ זהירות

אסור בהחלט להחליף נתיך שרוף בנתיך אחר, בעל ערך שונה או שעשוי מחומר שונה מכיוון שעלול להיגרם נזק רציני או שריפה.

הערה

ערכי הנתיכים והמעגלים המוגנים מפורטים מאחורי כל מכסה של תיבת נתיכים.

הנתיכים מתוכננים "להישרף" במקרה של עומס יתר כדי למנוע נזק לרתמת החיווט ולציוד חשמלי. הנתיכים ממוקמים בשתי תיבות נתיכים.

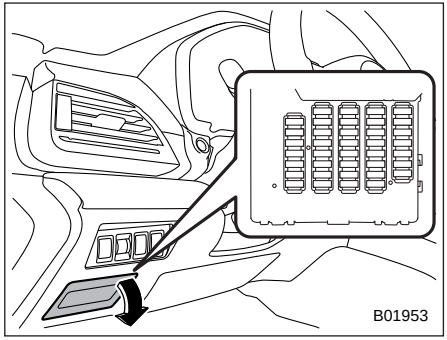

התיבה הראשונה מותקנת מתחת ללוח המכשירים, מאחורי כיסוי קופסת הנתיכים בצד הנהג. להסרת הכיסוי, משוך אותו כלפי חוץ.

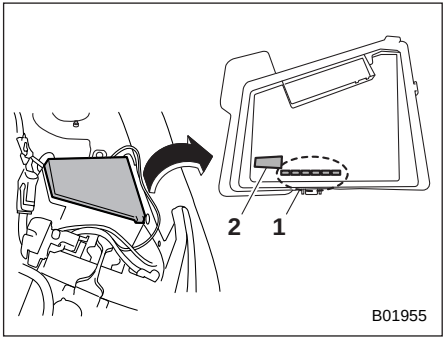

1) נתיכים רזרביים
2) חולץ הנתיכים

הקופסה השנייה (קופסת נתיכים ראשית) ממוקמת בתא המנוע. בנוסף, הנתיכים הרזרביים וחולץ הנתיכים מאוחסנים במכסה תיבת הנתיכים.

כדי להסיר את חולץ הנתיכים מתיבת הנתיכים הראשית, לחץ על החלק העליון שלו.

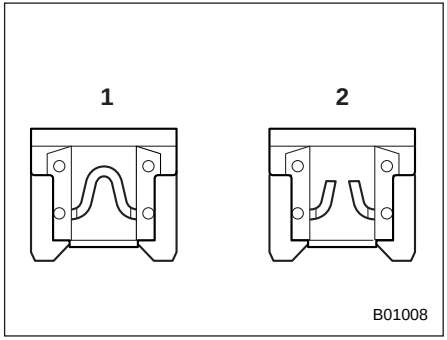

1) תקין
2) שרוף

אם פנסים, אביזרים או בקרים חשמליים אחרים אינם פועלים, בדוק את הנתיך המתאים. אם נתיך נשרף, החלף אותו.

1. העבר את מערכת ההצתה למצב OFF ונתק את כל האביזרים החשמליים.
2. הסר את מכסה תיבת הנתיכים.
3. ברר איזה נתיך נשרף. הבט בגב המכסה של כל אחת מתיבות הנתיכים.

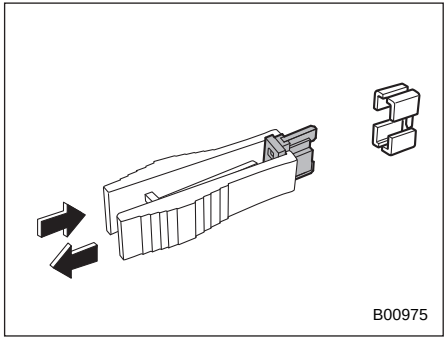

4. שלוף את הנתיך בעזרת חולץ הנתיכים.
5. בדוק את הנתיך. אם הוא שרוף החלף אותו בנתיך חלופי בעל אותו ערך.
6. אם אותו נתיך נשרף שוב, קיימת תקלה במערכת. פנה למוסך לשם תיקון. מומלץ לפנות למרכז שירות מורשה סובארו מטעם היבואן.

11-23. התקנת אביזרים

התייעץ תמיד עם המוסך לפני שתתקין במכוניתך פנסי ערפל או ציוד חשמלי אחר. אביזרים אלה עלולים לגרום לתקלות במערכת החשמל של מכוניתך אם הם מותקנים בצורה לא נכונה או אינם מתאימים למכוניתך. מומלץ להתקין במכוניתך אביזרים מקוריים של סובארו, או אביזרים העומדים בדרישות איכות והתאמה כמוגדר בכתב האחריות למכונית.

כמו-כן אנו ממליצים שתתייעץ עם מרכז שירות מורשה סובארו מטעם היבואן לפני התקנת מקלט רדיו ברכבך.

11-24. החלפת נורות

⚠ אזהרה

נורות עלולות להתחמם מאוד בזמן פעולתן. לפני שמחליפים נורות, יש לכבות את כל הפנסים ולהמתין עד שהנורות יתקרר, אחרת התוצאה עלולה להיות כוויה.

⚠ זהירות

החלף כל נורה בנורה חדשה באותו הספק. שימוש בנורות בעלות הספק שונה עלול לגרום לשריפה. לפרטים לגבי הספק הנורות, עיין בסעיף "טבלת נורות" ☞ 507. להחלפה, מומלץ לפנות למרכז שירות מורשה סובארו מטעם היבואן.

אסור לגעת באגס הזכוכית של הנורה בידיים חשופות. אם אין ברירה וחייבים לאחוז באגס הזכוכית, יש להחזיק בו במגבת נקייה ויבשה כדי למנוע הצטברות של לחות וחומר סיכה על הנורה. אם יש טביעות אצבע או חומר סיכה על פני השטח של הנורה, נגב אותם במטלית רכה ספוגה באלכוהול. כמו כן, אם הנורה נשרטה או נפלה, היא עלולה להתפוצץ או להיסדק.

■ פנסים ראשיים

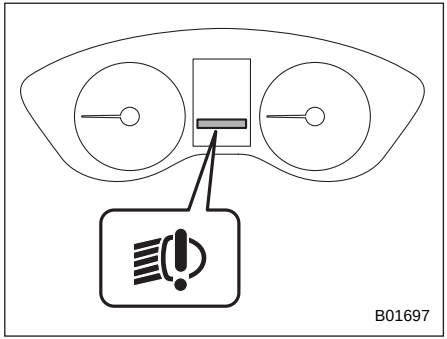

נורית האזהרה של הפנסים הראשיים עם נורות LED מאירה במקרה של תקלה בפנסים הראשיים עם נורות LED.

מומלץ להביא את הרכב בהקדם האפשרי לבדיקה במוסך. אנו ממליצים לפנות למרכז שירות מורשה סובארו מטעם היבואן.

■ מכלול אורות אחורי משולב

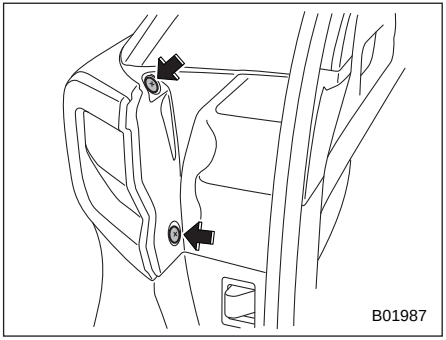

1. שחרר את התפסים. להסברים על שחרור התפסים, עיין בנושא "תפסים מטיפוס C" ☜ 463.

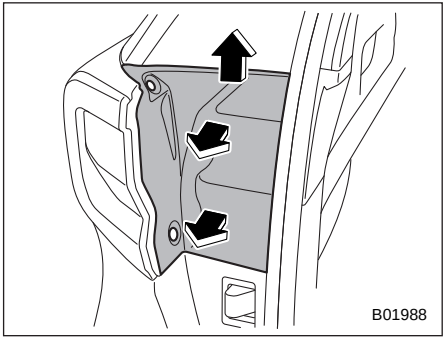

2. הסר את המכסה הצדדי.

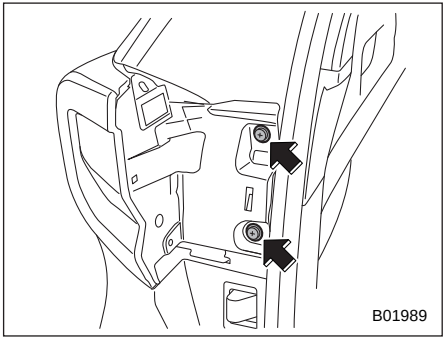

3. הסר את הברגים מלמעלה ומלמטה.

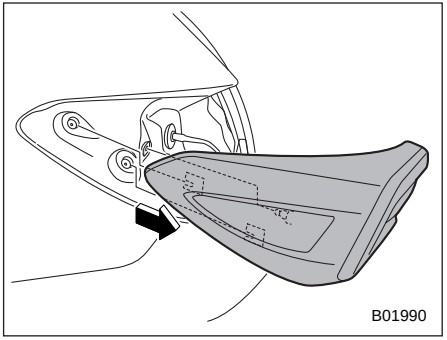

4. החלק את מכלול האורות האחוריים היישר לאחור והסר אותו מהרכב.

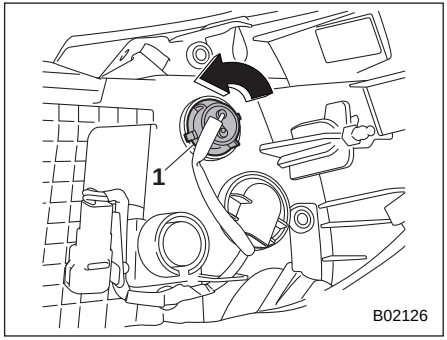

1) מאותת פנייה אחורי

5. הסר את בית הנורה ממכלול האורות האחוריים בסיבוב כנגד כיוון השעון.
6. משוך את הנורה אל מחוץ לבית הנורה והחלף אותה בחדשה.
7. הצב את בית הנורה במכלול האורות האחוריים וסובב אותו בכיוון השעון עד שיינעל.

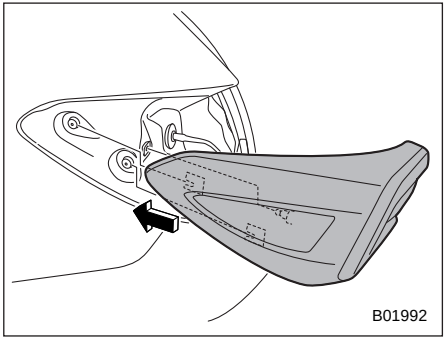

8. התקן בחזרה את מכלול האורות האחוריים בהחלקה של החלק בעל שתי השיניים של מכלול האורות האחוריים לכל מחזיק בצד הרכב.

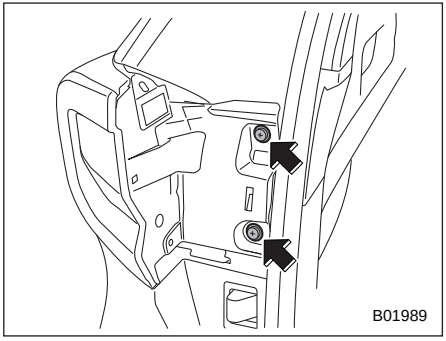

9. התקן והדק את הבורג העליון והבורג התחתון.
10. שוב והתקן את המכסה הצדדי.

■ תאורת נסיעה לאחור

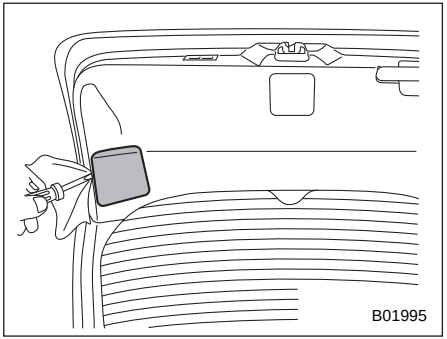

1. הפעל מברג בעל ראש שטוח על מכסה הפנס כמתואר באיור, וחלוץ את מכסה הפנס מחיפוי הדלת האחורית המתרוממת.

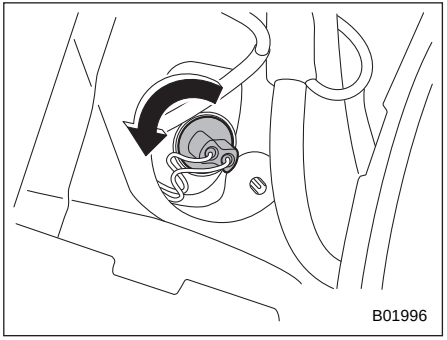

2. הסר את בית הנורה על-ידי סיבוב נגד כיוון השעון.

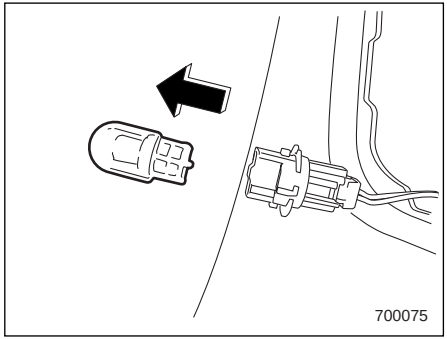

3. הוצא את הנורה מהשקע והכנס נורה חדשה.
4. התקן את בית הנורה המקומו על-ידי סיבובו בכיוון השעון.
5. התקן את מכסה הפנס על הדלת האחורית המתרוממת.

■ תאורת מראת איפור

⚠ זהירות

החלפת הנורה עלולה לגרום כוויות מפני שהנורה עלולה להיות חמה מאוד. במידת הצורך, בקש מהמוסך להחליף את הנורה. מומלץ לפנות למרכז שירות מורשה סובארו מטעם היבואן.

■ תאורת סף

⚠ זהירות

החלפת הנורה עלולה לגרום קצר. במידת הצורך, בקש מהמוסך להחליף את הנורה. מומלץ לפנות למרכז שירות מורשה סובארו מטעם היבואן.

■ שאר פנסי הרכב

ייתכן ויהיה קשה להחליף את הנורות. במידת הצורך, בקש ממוסך להחליף את הנורות. מומלץ לפנות למרכז שירות מורשה סובארו מטעם היבואן.

11-25. החלפת סוללה

סביר להניח שהסוללה של תפס המפתח החכם התרוקנה בתנאים הבאים.

- טווח הפעולה של המפתח החכם מתקצר.
- טווח הפעולה של מערכת השלט-רחוק מתקצר.
- המשדר אינו פועל היטב בטווח הרגיל.

החלף את הסוללה בחדשה.

⚠ אזהרה

אין לבלוע את הסוללה: סכנת כוויה כימית

מוצר זה מכיל (השלט-רחוק סופק עם) סוללת מטבע/כפתור. אם בולעים את סוללת המטבע/כפתור, התוצאה עלולה להיות, תוך שעתיים בלבד, כוויות פנימיות ואף מוות.

יש להרחיק סוללות חדשות ומשומשות מילדים.

אם תא הסוללה אינו נסגר היטב, יש להפסיק את השימוש במוצר ולהרחיק אותו מילדים.

אם קיים חשש לבליעת סוללות, או חדירה שלהן לאיבר גוף כלשהו, יש לפנות מיד לקבלת טיפול רפואי.

⚠ זהירות

⚠ סמל זה נועד להתריע בפני המשתמש על קיומן של הוראות חשובות לגבי ההפעלה והתחזוקה (טיפול) בתיעוד הנלווה למכשיר.

- **מנע חדירה של אבק, שמן או מים לתפס מפתח החכם/שלט-רחוק במהלך החלפת הסוללה.**
- **לפני שמחליפים סוללה, יש להסיר חשמל סטטי.**
- **היזהר שלא לגעת או לפגוע במעגל המודפס של תפס המפתח החכם/ שלט-רחוק במהלך החלפת הסוללה.**
- **אסור להניח לילדים לגעת בסוללה או בחלקים אחרים שהוסרו; ילדים עלולים לבלוע אותם.**
- **התקנה של סוללה לא מתאימה עלולה לגרום לפיצוץ. החלף אך ורק בסוללה זהה או שוות ערך.**
- **אסור לחשוף סוללות לחום גבוה מדי, למשל תחת קרינה ישירה של שמש או סמוך לאש.**

הערה

- **החלף אך ורק בסוללה זהה או שוות ערך, בהתאם להמלצות היצרן.**
- **סלק סוללות משומשות בהתאם לתקנות התקפות.**
- **כדי למנוע דליפה של נוזל התקן את הסוללה בכיוון הנכון. הקפד שלא לכופף את המגעים. הפעולה עלולה לגרום לתקלה.**
- **מומלץ להחליף את הסוללה במרכז שירות מורשה סובארו מטעם היבואן.**
- **התקן סוללה חדשה בלבד.**
- **לאחר החלפת הסוללה ודא שהשלט רחוק פועל היטב.**

■ החלפת הסוללה של תפס המפתח החכם

⚠ זהירות

- **כשמסירים את הכיסוי של תפס המפתח החכם או מתקינים אותו, יש להיזהר שהחלק הפלסטי לא ישתחרר או יזוז.**
- **לפני שמחליפים סוללה, יש להסיר חשמל סטטי.**

סוללה: סוללת כפתור מסוג CR2032 או שוות ערך

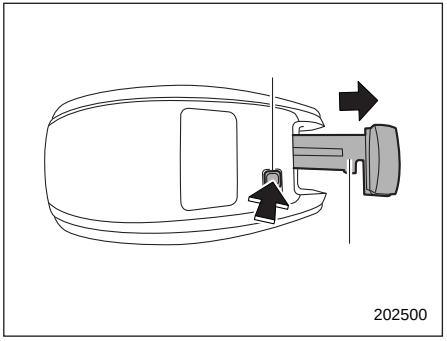

1) כפתור שחרור
2) מפתח חירום

1. שלוף את מפתח החירום.

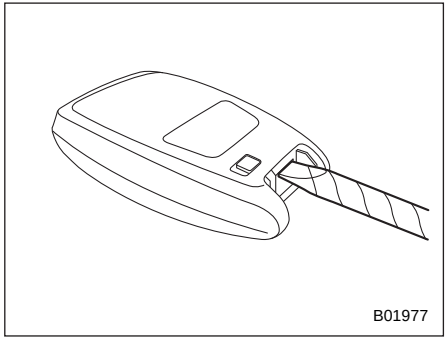

2. להסרת המכסה, עטוף מברג שטוח בסרט דביק או מטלית והכנס אותו לחריץ.

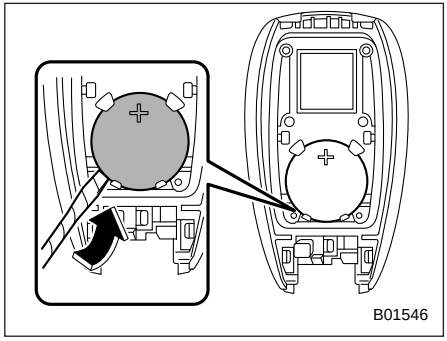

3. הסר את הסוללה בעזרת מברג שטוח עטוף בסרט דביק או מטלית.

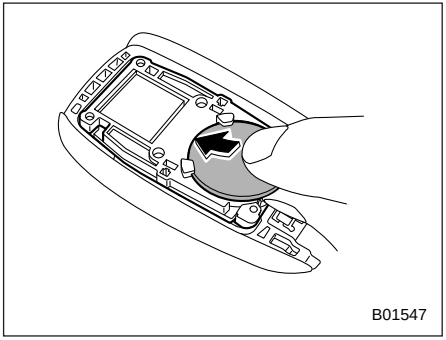

4. הכנס סוללה חדשה כאשר הצד החיובי (+) פונה כלפי מעלה כמתואר באיור.

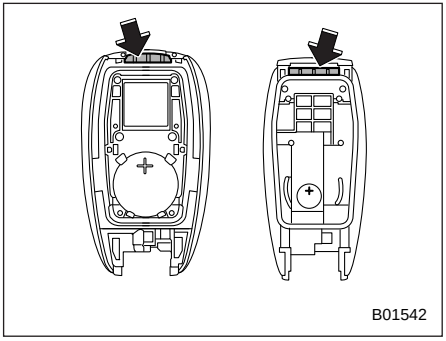

5. הרכב את הכיסוי של תפס המפתח החכם תוך התאמה בין הבליטות לחריצים.

12-1. מפרטים 500
מידות 500
מנוע..... 501
דלק 501
שמן מנוע..... 502
שמן דיפרנציאל קדמי ושמן דיפרנציאל אחורי 504
נוזלים 504
נוזל קירור מנוע 505
מערכת חשמל..... 505
צמיגים 505
דוושת בלם 506
דיסקת בלם 506
12-2. טבלת נורות 507
אמצעי בטיחות 507
טבלת נורות..... 508
12-3. זיהוי הרכב 510
12-4. קביעת פונקציות..... 511
הגדרות וכוונונים של פונקציות בצג שבצג המידע המרכזי..... 511
כוונונים והגדרות של פונקציות במוסך..... 511

12-1. מפרטים

מפרטים אלה עשויים להשתנות ללא הודעה מוקדמת.

■ מידות

אורך כללי		4870
רוחב כללי		1875
גובה כללי		1675 *2 1670 *3
רוחק סרנים		2745
מפשק	גלגלים קדמיים	1570
	גלגלים אחוריים	1600
מרווח גחון*1		213

*1: נמדד כאשר הרכב ריק
*2: דגמים עם פסי מטען על הגג עם קורות רוחב מובנות
*3: דגמים עם פסי מטען על הגג ללא קורות רוחב מובנות

■ מנוע

דגם מנוע	FB25 (2.5 ליטר, גל זיזים עילי כפול, ללא מגדש טורבו)
סוג המנוע	מנוע אופקי מנוגד (בוקסר), קירור מים, 4 צילינדרים, 4 פעימות, הזרקת בנזין ישירה
נפח (סמ"ק)	2,498
קדח צילינדר x מהלך הבוכנה מ"מ (אינץ')	94.0 x 90.0
יחס דחיסה	12.0: 1
סדר הצתה	1-3-2-4

■ דלק

דרישות דלק*		קיבולת מיכל הדלק
סוג דלק	בנזין נטול עופרת	63 ליטר
Research Octane Number (מספר אוקטן מחקר)	95 ומעלה	
תכולת אתנול בדלק	עד 10%.	

*: לפרטים, עיין בנושא "דלק" ☜ 305.

■ שמן מנוע

למידע ולפרטים נוספים על אודות נוהלי הבדיקה, ההוספה וההחלפה של שמן המנוע, עיין בנושא "שמן מנוע" ☞ 467.

הערה

החלפת שמן המנוע ומסנן שמן המנוע צריכה להתבצע בידי עובד בעל הכשרה מתאימה. יש לפנות למוסך לצורך שירות זה. אנו ממליצים לפנות למרכז שירות מורשה סובארו מטעם היבואן.

▼ שמן מנוע מאושר לשימוש

הקפד להשתמש בשמן מנוע המאושר על-ידי חברת סובארו. לפרטים נוספים, מומלץ לפנות למרכז שירות מורשה סובארו מטעם היבואן לקבלת פרטים.

אם שמן המנוע המאושר אינו זמין, יש להשתמש בשמן החלופי, כמפורט בעמוד הבא.

▼ שמן מנוע חלופי

אם שמן המנוע המאושר אינו זמין, ניתן להשתמש בשמן החלופי, כלהלן.

הערה

- **כל נתון כמותי המצוין להלן מהווה ערך מנחה בסיסי בלבד. הכמות הדרושה בפועל לצורך ההחלפה עשויה להיות שונה במקצת, בהשפעת הטמפרטורה וגורמים אחרים.**
- **כשבוחרים שמן, חשוב להקפיד על איכות וצמיגות מתאימות, ולבחור שמן שמשפר את החיסכון בדלק. שמנים בעלי צמיגות נמוכה יותר חסכוניים יותר. אולם, במזג אוויר חם נדרשת צמיגות גבוהה יותר כדי להשיג סיכה נאותה של המנוע. בטבלה הבאה מופיע פירוט של רמות הצמיגות המומלצות והטמפרטורות הישימות.**
- **כשמוסיפים שמן, ניתן להשתמש יחד במותגים שונים, כל עוד הם בעלי סיווג API וצמיגות SAE זהים, כמומלץ על ידי סובארו.**

דירוג השמן	מס' צמיגות SAE והטמפרטורה הישימה	קיבולת שמן המנוע
 ZOM0754 סיווג API (American Petroleum Institute) **SN** עם המילים "ENERGY CONSERVING" או **SN PLUS** עם המילים "RESOURCE CONSERVING" או ZOM0293 ILSAC (International Lubricant Specification Advisory Committee) **GF-5**, שניתן לזיהוי באמצעות סימן האישור של ILSAC (סמל הכוכב המתפוצץ) **או** מפרט ACEA A3 או A5	שמן **סינתטי 0W-20** הוא השמן הנחוץ לביצועי מנוע והגנה אופטימליים. אם לא ניתן להשיג שמן סינתטי, מותר להשתמש בשמן רגיל. *: אם לא ניתן להשיג שמן סינתטי 0W-20, ניתן להשתמש בשמן קונבנציונלי 5W-30 כשצריך להוסיף שמן. אולם, בהחלפת השמן הבאה יש להחליף לשמן סינתטי 0W-20. 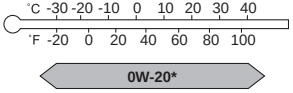 ZOM0294	- הוספת שמן ממפלס נמוך למפלס מלא: 1 ליטר - החלפת שמן מנוע ומסנן שמן מנוע: 4.2 ליטר

■ שמן דיפרנציאל קדמי ושמן דיפרנציאל אחורי

השמן	שמן דיפרנציאל קדמי	שמן דיפרנציאל אחורי
דירוג השמן	• SUBARU Extra MT [3*] • סיווג API GL-5(75W-90) [4*]	
קיבולת השמן[1*]	1.3 ליטר	0.8 ליטר
הערות[2*]	"שמן דיפרנציאל קדמי ושמן דיפרנציאל אחורי" ☜ 475	"שמן דיפרנציאל קדמי ושמן דיפרנציאל אחורי" ☜ 475

*1: כל נתוני כמות השמן המצוינים לעיל מהווים ערכים מנחים בסיסיים בלבד. הכמות הדרושה בפועל לצורך ההחלפה עשויה להיות שונה במקצת, בהשפעת הטמפרטורה וגורמים אחרים. לאחר מילוי שמן בתיבת ההילוכים, יש לבדוק את מפלס השמן ולוודא שהוא תקין.
*2: לפרטים נוספים על אודות השירות והתחזוקה, עיין בנושאים המצוינים.
*3: זהו סוג שמן הדיפרנציאל המקורי הממולא במפעל.
*4: ניתן להשתמש בסוג זה של שמן דיפרנציאל. אולם, השימוש בסוג שמן זה יפגע בצריכת הדלק.

■ נוזלים

נוזל	סוג הנוזל [1*]	קיבולת הנוזל [2*]	הערות [3*]
נוזל תיבת הילוכים רציפה	מומלץ לפנות למרכז שירות מורשה סובארו מטעם היבואן.	דגמים עם מצנן נוזל תיבת הילוכים רציפה בעל קירור אוויר: 11.7 ליטר[4*] דגמים ללא מצנן נוזל תיבת הילוכים רציפה בעל קירור אוויר: 11.3 ליטר[5*]	"נוזל תיבת הילוכים רציפה" ☜ 475
נוזל בלמים	נוזל בלמים FMVSS 116, בדירוג DOT 3 או DOT 4		"נוזל בלמים" ☜ 475

*1: השתמש באחד מסוגי השמנים המצוינים.
*2: כל נתוני כמות השמן המצוינים לעיל מהווים ערכים מנחים בסיסיים בלבד. הכמות הדרושה בפועל לצורך ההחלפה עשויה להיות שונה במקצת, בהשפעת הטמפרטורה וגורמים אחרים.
*3: לפרטים נוספים על אודות השירות והתחזוקה, עיין בנושאים המצוינים.
*4: תיבת הילוכים רציפה מסוג TR580RHHBA, TR580RHHBB (לבדיקת תווית מספר הדגם של תיבת ההילוכים הרציפה, עיין בנושא "זיהוי הרכב" ☜ 510.)
*5: תיבת הילוכים רציפה מסוג TR580DHHBA (לבדיקת תווית מספר הדגם של תיבת ההילוכים הרציפה, עיין בנושא "זיהוי הרכב" ☜ 510.)

■ נוזל קירור מנוע

קיבולת נוזל הקירור	סוג נוזל הקירור
9.2 ליטר	SUBARU SUPER COOLANT

כל נתוני כמות השמן המצוינים לעיל מהווים ערכים מנחים בסיסיים בלבד. הכמות הדרושה בפועל לצורך ההחלפה עשויה להיות שונה במקצת, בהשפעת הטמפרטורה וגורמים אחרים. לפרטים נוספים על אודות השירות והתחזוקה, עיין בנושא "מערכת הקירור" ☜ 470.

■ מערכת חשמל

סוג המצבר	Q-85
אלטרנטור	12 V-150 A
מצתים	DILKAR7Q8 (NGK)

■ צמיגים

מפרטי הצמיגים מפורטים במדבקת לחצי הצמיגים המותקנת על עמוד הדלת, בצד הנהג. בזמן גרירה, הקפד לשמור על לחץ ניפוח הצמיגים שצוין בתווית.

גלגל חילוף זמני/רגיל	מידה	215/60R17 96H*2 225/60R18 100V*3
	לחץ	290 kPa (2.9 קג"כ-סמ"ר, 42 psi)*2 גלגלים קדמיים: 230 kPa (2.3 קג"כ-סמ"ר, 33 psi)*3 גלגלים אחוריים: 220 kPa (2.2 קג"כ-סמ"ר, 32 psi)*3
מומנט הידוק אומי הגלגלים		120 נ"מ (12.2 ק"גכ-מ', 88.5 ליברה-רגל)*1

*1: מומנט זה שווה ערך להפעלת כוח של כ-40 עד 50 קג"כ בקצה מפתח הגלגלים. אם הידקת בעצמך את אומי הגלגלים, יש לבדוק בהקדם האפשרי את מומנט ההידוק שלהן במתקן השירות לרכב (מוסך/מתקן נקרים מוסמך) הקרוב ביותר. לפרטים על נוהל ההידוק של אומי הגלגלים עיין בנושא "החלפת גלגל עם נקר" ☜ 421.

*2: דגמים עם גלגל חילוף זמני

*3: דגמים עם גלגל חילוף רגיל

■ דוושת בלם

מרווח דוושה (מ״מ)	68
חופש דוושה (מ״מ)	1.8 - 0.4

*: ערך מינימום כשלוחצים על הדוושה בכוח של 490 נ׳ (50 ק״גכ, 110 ליברה-רגל)

■ דיסקת בלם

אם אתה זקוק למידע לגבי ערכי גבולות השימוש בדסקיות בלמים והשיטה למדידתם, מומלץ לפנות למרכז שירות מורשה סובארו מטעם היבואן.

12-2. טבלת נורות

■ אמצעי בטיחות

⚠ אזהרה

נורות עלולות להתחמם מאוד בזמן פעולתן. לפני החלפת נורות, כבה את האורות והמתן עד שהנורות מתקררות. אחרת, קיימת סכנה של כווייה.

⚠ זהירות

החלף כל נורה בנורה חדשה באותו הספק. שימוש בנורות בעלות הספק שונה עלול לגרום לשריפה.

■ טבלת נורות

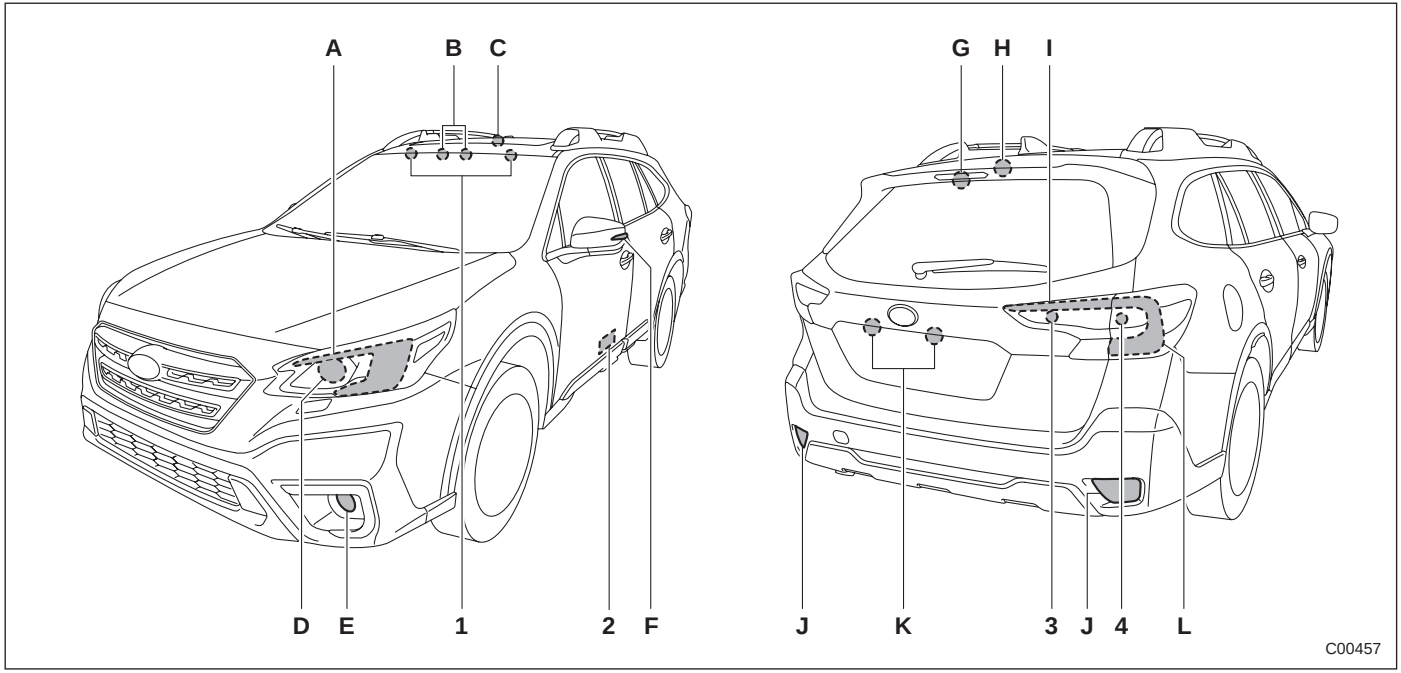

הערה

פנסים המצוינים באותיות הם מסוג LED. להחלפה, אנו ממליצים לפנות למוסך. אנו ממליצים לפנות למרכז שירות מורשה סובארו מטעם היבואן.

		הספק	מספר הנורה
1)	תאורת מראת האיפור	2 W-12 V	-
2)	תאורת סף הדלת (אם קיימת)	5 W-12 V	W5W
3)	תאורת נסיעה לאחור	16 W-12 V	W16W
4)	פנס מאותת פנייה אחורי	21 W-12 V	WY21W
A)	פנסי חנייה קדמיים תאורת נסיעה ביום מהבהב פנייה קדמי		
B)	תאורת מפות		
C)	תאורת תא הנוסעים		
D)	אלומה נמוכה ואלומה גבוהה של האורות הראשיים		
E)	פנסי ערפל קדמיים		
F)	פנס מאותת פנייה אחורי		
G)	פנס בלימה עילי		
H)	תאורת אזור מטען		
I)	אורות אחוריים		
J)	פנס ערפל אחורי		
K)	תאורת לוחית רישוי		
L)	אורות אחוריים ואורות בלימה		

12-3. זיהוי הרכב

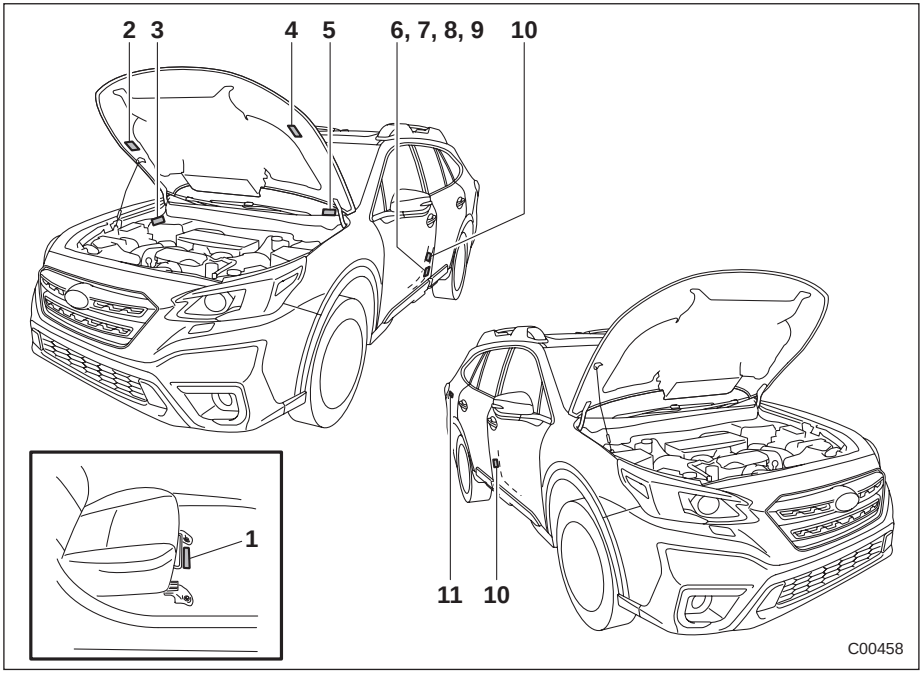

1) מספר הזיהוי של הרכב (מתחת לשטיח הרצפה של המושב הקדמי הימני)
2) תווית מזגן האוויר
3) לא ישים לישראל
4) תווית בקרת פליטה
5) מספר זיהוי הרכב (VIN)
6) לוחית מספר הדגם
7) תווית תאריך ייצור (בחלק מהדגמים)
8) תווית זיהוי
9) לא ישים לישראל
10) תווית לחצי האוויר בגלגלים (בצד הנהג)
11) תווית דלק

12-4. קביעת פונקציות

■ הגדרות וכוונונים של פונקציות בצג שבצג המידע המרכזי

בצג המידע המרכזי ניתן לשנות את ההגדרות והכוונונים באופן ידני, בהתאם לדרישות האישיות. עיין בנושא "צג מידע מרכזי" ☜ 196.

■ כוונונים והגדרות של פונקציות במוסך

הפריט	התפקוד	הגדרות זמינות	הגדרת ברירת מחדל שנקבעה במפעל
מערכת מפתח חכם	שחרור נעילה של דלת הנהג	דלת הנהג בלבד/כל הדלתות	כל הדלתות*2
	דלת אחורית מתרוממת	דלת אחורית מתרוממת/כל הדלתות	כל הדלתות*3
מערכת כניסה ללא מפתח (בדגמים עם תפקוד לבחירת מאפייני שחרור הנעילה) (בדגמים ללא מערכת נעילה כפולה)	שחרור נעילה של דלת הנהג	דלת הנהג בלבד/כל הדלתות	כל הדלתות
תפקוד פתיחה של הדלת האחורית המתרוממת החשמלית*1	פתיחת הדלת האחורית המתרוממת החשמלית באמצעות תפס המפתח החכם	ביטול/לחיצה פעמיים/לחיצה והחזקה	לחיצה והחזקה
מניעת נעילה של המפתח ברכב*1	מניעת נעילה של המפתח ברכב	הפעלה/ביטול	פעולה
מניעת התרוקנות המצבר	מניעת התרוקנות המצבר	הפעלה/ביטול	פעולה
מגב אחורי בשילוב הילוך לנסיעה לאחור	הפעלת המגב האחורי בשילוב הילוך לנסיעה לאחור	הפעלה/ביטול	פעולה
תפקוד פתיחה של החלונות	פתיחה/סגירה של כל החלונות	הפעלה/ביטול	התפקוד לא פעיל
תפקוד איתות על עצירת חירום	איתות על עצירת חירום	הפעלה/ביטול	פעולה
תאורת קבלת פנים	קביעת זמן עזיבה של תאורת קבלת הפנים	30 שניות/60 שניות/ 90 שניות/ התפקוד מנותק	30 שניות

*1: אם התפקוד קיים
*2: בדגמים עם מערכת נעילה כפולה ההגדרה היא "דלת הנהג בלבד".
*3: בדגמים עם מערכת נעילה כפולה ההגדרה היא "דלת אחורית מתרוממת בלבד".

13-1. תווית זיהוי 514
13-2. הצהרת תאימות לפי תקנה 1999/5/EC לציוד
קצה לשידורי רדיו ותקשורת..... 515
משבת מנוע (אימובילייזר)..... 515
מערכת להפעלה ללא מפתח עם לחצן התנעה..... 516
מערכת לניטור לחץ האוויר בצמיגים 516
13-3. הצהרת תאימות לפי תקנה 2014/30/EC
לתאימות אלקטרומגנטית 517
מדחס..... 517
13-4. הצהרת תאימות לפי תקנה 2006/42/EC
למכונות 518
מגבה..... 518
13-5. הצהרת תאימות לפי תקנה 2014/53/EU
לציוד רדיו 519
אמצעי זהירות להחלפת סוללת מטבע/כפתור
(של המפתח החכם)..... 519
מפתח חכם..... 519
משבת מנוע (אימובילייזר)..... 520
יחידת TPMS..... 520
גילוי רכב מאחור של סובארו..... 520
מערכת לניטור לחץ האוויר בצמיגים 521
אנטנת LF..... 521
13-6. מידע טכני 522
מערכת לניטור לחץ האוויר בצמיגים 522
יחידת TPMS..... 522
תפס המפתח החכם..... 522
מערכת להפעלה ללא מפתח עם לחצן התנעה..... 522

13-1. תווית זיהוי

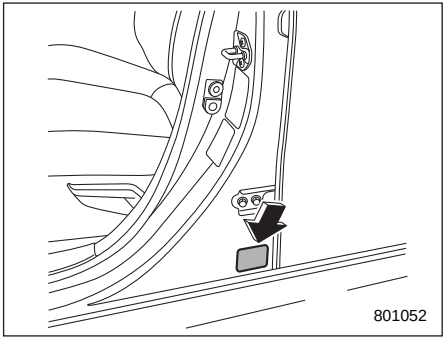

תווית הזיהוי מותקנת בעמוד המרכזי בצד שמאל, כמתואר באיור.

13-2. הצהרת תאימות לפי תקנה לציוד קצה לשידורי רדיו ותקשורת 1999/5/EC

■ משבת מנוע (אימובילייזר)

SUBARU

SUBARU CORPORATION
ENGINEERING DIV.1
1-1, Subaru-cho, Ota-shi, Gunma-ken 373-8555 JAPAN
TEL.+81 276-26-3064 FAX.+81 276-26-3878

R&TTE Declaration of Conformity

We,

Manufacturer's Name: SUBARU CORPORATION
Manufacturer's Address: 1-1,Subaru-cho,Ota-shi,Gunma 373-8555 JAPAN

hereby declare under our sole responsibility that the product:

Product Name: Immobilizer
Product Model: SSPIMB02
to which this declaration relates is in conformity with the essential requirements and other relevant requirements of the R&TTE Directive (1999/5/EC). The product is compliant with the following standards and/or other normative documents:

-Health & safety requirements:	EN60950-1:2006 +A11:2009 +A1:2010 +A12:2011 +AC:2011 +A2:2013
-EMC requirements	EN301 489-1 V1.9.2 & EN301 489-3 V1.6.1
-Effective uses of radio spectrum:	EN300 330-2 V1.6.1

Supplementary information:

* CE mark	CE
* Member states intended for use	EU and EFTA

Date: June 6, 2017

Signature: Yuji Kobayashi
Yuji Kobayashi

D00715

English

Hereby, SUBARU CORPORATION, declares that this SSPIMB02 is in compliance with the essential requirements and other relevant provisions of Directive 1999/5/EC.

SUBARU CORPORATION מצהירה כי הציוד מסוג SSPIMB02 עומד בכל הדרישות החיוניות והישימות של תקנה 1999/5/EC.

■ מערכת להפעלה ללא מפתח עם לחצן התנעה

ניתן לקבל את הגרסה המעודכנת ביותר של "הצהרת התאימות" (DoC) בכתובת הבאה:

http://www.denso.com/global/en/contact-us/doc/

CE

■ מערכת לניטור לחץ האוויר בצמיגים

חברת Schrader Electronics Ltd., מצהירה שמערכת TPMS זו עומדת בכל הדרישות החיוניות והישימות של תקנה 1999/5/EC. בשאלות לגבי הצהרת התאימות ניתן לפנות לכתובת emcteam@schrader.co.uk

CE

YOKOHAMA

ECDoC-Y04

EC Declaration of Conformity

Manufacturer: THE YOKOHAMA RUBBER CO., LTD.
Address: 2-1, Oiwake, Hiratsuka city, Kanagawa, Japan

Object of declaration

Product: Compressor
Model No.: C53H-08

conforms with the essential requirements of the EMC Directive 2014/30/EC, based on the following specifications applied;

EU Harmonized standards
EN 61000-6-2:2005
EN 61000-6-4:2007 + A1:2007

Authorized representative in Europe:
YOKOHAMA EUROPE GmbH
Monschauerstrasse 12, D-40549 Düsseldorf, GERMANY

Signed for and on behalf of: THE YOKOHAMA RUBBER CO., LTD.

Signature: Y. Seita
Yasuhiko Seita
General Manager
Tire Quality Assurance Department

Date of Issue: 1st August, 2016

D00509

13-4. הצהרת תאימות לפי תקנה 2006/42/EC למכונות

■ מגבה

EC Declaration of Conformity

We, WAKO INDUSTRY CO., LTD., 1823 Shinmachi Takasaki Gunma 370-1301 Japan, hereby declare that the machine described below.
This declaration shall cease to be valid if modifications, that includes disassemble and re-built, are made to the product. If usage is other than specific model of vehicle this declaration shall cease also.

Product: Portable Screw Jacks for Automobiles
Model: Jack Assy, Pantograph, applied to the specific vehicle
Part Number: 97031 AN020

Applicable EU directives covered by this declaration is the Machinery Directive 89/392/EEC. The products identified above complies with the requirements of the Machinery above by applied standard is "JIS D8103-2006". It is ensured through internal measures that production units confirm at all times to requirement of current EC Directives and relevant standards.
A sample of the products has been tested by our quality assurance department.

Signed by: Tamotsu Sekiguchi
Tamotsu Sekiguchi
Operating Officer, Quality Assurance

Date of Issue: 9/MAR/2020

WAKO INDUSTRY CO., LTD.
1823 Shinmachi Takasaki, Gunma 370-1301 Japan
Tel.: (81) 0274-42-1253
Fax: (81) 0274-42-6735

D01061

13-5. הצהרת תאימות לפי תקנה 2014/53/EU לציוד רדיו

■ אמצעי זהירות להחלפת סוללת מטבע/כפתור (של המפתח החכם)

This mark is a safety/warning mark.

Do not ingest battery.
Chemical Burn Hazard
This product contains a coin / button cell battery.
If the coin / button cell battery is swallowed, it can cause severe internal burns in just 2 hours and can lead to death.
Keep new and used batteries away from children.
If the battery compartment does not close securely, stop using the product and keep it away from children.
If you think batteries might have been swallowed or placed inside any part of the body, seek immediate medical attention.

CAUTION
Risk of explosion if the battery is replaced by an incorrect type.
Replace battery with the same type.

CAUTION
Risk of explosion or the leakage of flammable liquid or gas.

Do not use in /store in /bring into environment of extremely high temperature or extremely low pressure due to the very high altitude.
Do not attempt to burn, crush, or cut used battery.

⚠ סימן זה הוא סימן בטיחות/אזהרה.

אין לבלוע את הסוללה.

סכנת כווייה כימית

מוצר זה מכיל סוללת מטבע/כפתור.

אם בולעים את סוללת המטבע/כפתור, התוצאה עלולה להיות, תוך שעתיים בלבד, כוויות פנימיות ואף מוות.

יש להרחיק סוללות חדשות ומשומשות מילדים.

אם תא הסוללה אינו נסגר היטב, יש להפסיק את השימוש במוצר ולהרחיק אותו מילדים.

אם קיים חשש לבליעת סוללות, או חדירה שלהן לאיבר גוף כלשהו, יש לפנות מיד לקבלת טיפול רפואי.

זהירות

קיימת סכנת התפוצצות אם מחליפים את הסוללה בסוללה לא מתאימה.

החלף את הסוללה בסוללה מאותו סוג.

זהירות

סכנת התפוצצות או נזילה של נוזל או גז דליקים.

אין להשתמש במוצר, לאחסן אותו או להביא אותו לסביבה שבה שוררות טמפרטורות גבוהות מאוד או נמוכות מאודבשל המתח הגבוה מאוד.

אסור לנסות לשרוף, למעוך או לחתוך סוללה משומשת.

■ מפתח חכם

משדר:

דגם: 14AHK

תדר פעולה: 433.92 מה"צ

תפוקת הכוח המרבית (ERP): 0.03 mW

יצרן: DENSO CORPORATION

כתובת:

1-1, Showa-cho, Kariya-shi, Aichi-ken, 448-8661, Japan

Hereby, DENSO CORPORATION declares that the radio equipment type is in compliance with Directive 2014/53/EU.
The full text of the EU declaration of conformity is available at the following internet address:
https://www.denso.com/global/en/contact-us/doc/

DENSO CORPORATION מצהירה בזאת כי ציוד הרדיו מסוג זה עומד בדרישות של תקנה 2014/53/EU.

ניתן למצוא את הגרסה המלאה של הצהרת התאימות לאיחוד האירופי בכתובת האינטרנט הבאה:

https://www.denso.com/global/en/contact-us/doc/

■ משבת מנוע (אימובילייזר)

Hereby, SUBARU CORPORATION declares that the radio equipment type SSPIMB02 is in compliance with Directive 2014/53/EU.

The full text of the EU declaration of conformity is available at the following internet address:
http://www.tokai-rika.co.jp/pc/

Frequency band: 119 - 135 kHz
Maximum radio-frequency power: 55 dBµA/m @10m

SUBARU CORPORATION מצהירה בזאת כי ציוד הרדיו מסוג SSPIMB02 עומד בדרישות של תקנה 2014/53/EU.

ניתן למצוא את הגרסה המלאה של הצהרת התאימות לאיחוד האירופי בכתובת האינטרנט הבאה:

http://www.tokai-rika.co.jp/pc/

תחום תדרים: 119 - 135 kHz

הספק מרבי בתדר רדיו: 55 dBµA/m @10m

CE

כתובת:

1-1, Subaru-cho, Ota-shi, Gunma 373-8555, Japan

■ יחידת TPMS

תחום התדרים שבו פועל ציוד הרדיו: 433.92 MHz.

יצרן: SUBARU CORPORATION

כתובת:

1-1, Subaru-cho, Ota-shi, Gunma-ken, 373-8555, Japan

CE

[EN] English	Hereby, ALPS ELECTRIC CO.,LTD., declares that the radio equipment type TD1G141 is in compliance with Directive 2014/53/EU. The full text of the EU declaration of conformity is available at the following internet address: https://www.alps.com/products/common/pdf/Tuner/TD1G141.pdf

ALPS ELECTRIC CO.,LTD. מצהירה בזאת כי ציוד הרדיו מסוג TD1G141 עומד בדרישות של תקנה 2014/53/EU.

ניתן למצוא את הגרסה המלאה של הצהרת התאימות לאיחוד האירופי בכתובת האינטרנט הבאה:

https://www.alps.products/commono/pdf/Tunder/TD1G141.pdf

■ גילוי רכב מאחור של סובארו

	ADC Automotive Distance Control Systems GmbH Peter-Dornier-Strasse 10, 88131 Lindau, Germany

SIMPLIFIED EU DECLARATION OF CONFORMITY	Hereby, ADC Automotive Distance Control Systems GmbH declares that the radio equipment type SRR 3-A is in compliance with Directive 2014/53/EU. The full text of the EU declaration of conformity is available at the following internet address: http://continental.automotive-approvals.com/
	Frequency band(s) in which the radio equipment operates: 24.05–24.25 GHz
	Maximum radio-frequency power transmitted in the frequency band(s) in which the radio equipment operates:
	100mW (20 dBm) Peak EIRP

גרסה מקוצרת של הצהרת התאימות לאיחוד האירופי	ADC Automotive Distance Control Systems GmbH מצהירה בזאת כי ציוד הרדיו מסוג SRR 3-A עומד בדרישות של תקנה 2014/53/EU. ניתן למצוא את הגרסה המלאה של הצהרת התאימות לאיחוד האירופי בכתובת האינטרנט הבאה: http://continental.automotive-approvals.com/
	תחום התדרים שבו פועל ציוד הרדיו: 24.05-24.25 GHz
	הספק מרבי של תדר רדיו בשידור בתחום התדרים שבו פועל ציוד הרדיו:
	100mW (20dBm) Peak EIRP

מערכת לניטור לחץ האוויר בצמיגים

English	EN	Manufacturer : Schrader Electronics Ltd. Address : 11 Technology Park, Belfast Road, Antrim BT41 1QS, Northern Ireland United Kingdom Model No. : SHR3 Frequency : 433.92 MHz Power : -23.1dBm Hereby, Schrader Electronics Ltd. declares that the radio equipment type SHR3 is in compliance with Directive 2014/53/EU. The full text of the EU declaration of conformity is available at the following internet address: http://www.tpmseuroshop.com/documents/declaration_conformities

יצרן: Schrader Electronics Ltd.

כתובת: 11 Technology Park, Belfast Road, Antrim BT41 1QS, Northern Ireland United Kingdom

מס' דגם SHR3

תדר: 433.92 MHz

הספק: -23.1 dBm

Schrader Electronics Ltd. מצהירה בזאת כי ציוד הרדיו מסוג SHR3 עומד בדרישות של תקנה 2014/53/EU.

ניתן למצוא את הגרסה המלאה של הצהרת התאימות לאיחוד האירופי בכתובת האינטרנט הבאה:

http://www.tpmseuroshop.com/documents/declaration_conformities

אנטנת LF

דגם: SU19S-1

תדר פעולה: 134.2 קה"ץ

תפוקת הכוח המרבית (ERP): 6.195 mW

יצרן: SUBARU CORPORATION

כתובת:

1-1, Subaru-cho, Ota-shi, Gunma-ken, 373-8555, Japan

Hereby, SUBARU CORPORATION declares that the radio equipment type is in compliance with Directive 2014/53/EU.
The full text of the EU declaration of conformity is available at the following internet address:
https://www.denso.com/global/en/contact-us/doc/

SUBARU CORPORATION מצהירה בזאת כי ציוד הרדיו מסוג זה עומד בדרישות של תקנה 2014/53/EU.

ניתן למצוא את הגרסה המלאה של הצהרת התאימות לאיחוד האירופי בכתובת האינטרנט הבאה:

https://www.denso.com/global/en/contact-us/doc

13-6. מידע טכני

■ מערכת לניטור לחץ האוויר בצמיגים

MOC: 51-56188

■ יחידת TPMS

Manufacturer: : ALPS ELECTRIC CO., LTD
Model: : TB1G077
Model: : TD1G141
Country: : Japan, Mexico

א. השימוש במכשיר הינו על בסיס "משני" ופטור מרשיון הפעלה אלחוטי.
כלומר – לא מוגן מהפרעות וללא הפרעה למערכות אחרות הפועלות כדין.
ב. רק "בפעולת בזק" לשימוש עצמי של הלקוח בלבד, הציוד פטור מרשיון הפעלה אלחוטי.
מתן "שרות בזק" לצד ג' מחייב רשיון מיוחד ממשרד התקשורת.
ג' אסור להחליף את האנטנה המקורית של המכשיר, ולא לעשות בו כל שינוי טכני אחר.

D00838

■ תפס המפתח החכם

סימן רשום	DENSO:
שנת ייצור	:ראה מוצר
מוצר : מפתח אלאקטרוני	
דגם	14AHK :
ארץ ייצור	: יפן

D00867

■ מערכת להפעלה ללא מפתח עם לחצן התנעה

מוצר	: שלט רחוק כולל לחצן הפעלה למערכת
סימן רשום	: SUBARU
ארץ ייצור	: ראה מוצר
דגם	: SU19S-1
שנת ייצור	: ראה מוצר

D01035

S

SI-DRIVE 318
המתגים של מערכת SI-DRIVE 319
מצב חכם (I) 318
מצב ספורטיבי (S) 319

X

X-MODE 327
הפעלה/ניתוק של מערכת X-MODE 328
תפקוד בקרת נסיעה במורד 329

א

אחריות 2
אלומת נהיגה מסתגלת (ADB) (אם קיימת) 240
כיצד להחליף בין האלומות באופן ידני 241
כיצד להשתמש בתפקוד ADB 240
עצות לגבי תפקוד ADB 241
תנאים למעבר אוטומטי בין מצבי אלומה גבוהה,
אלומה נמוכה ו-ADB 241
אם הרכב מעורב בתאונה 447
כדי לשוב ולהתניע רכב שהיה מעורב בתאונה 447
נעילה/שחרור אוטומטיים של הדלתות לאחר תאונה 447
תפקוד של בקרת בלימה לאחר התנגשות 447
אמצעי זהירות בזמן נהיגה 5
אמצעי בטיחות לילדים 5
ביצוע שינויים ברכבך 8
גזי הפליטה של המנוע (פחמן חד-חמצני) 7
חגורות בטיחות וכריות אוויר 5
חיבור אביזרים 9
לחץ אוויר בצמיגים 9
נהיגה בזמן עייפות או נמנום 8
נהיגה בכביש ובשטח 9
נהיגה ברכב המצויד במערכת ניווט 8
נהיגה עם חיות מחמד 8
שימוש בטלפון נייד בזמן נהיגה 8
שתיית אלכוהול ונהיגה 7
תרופות ונהיגה 7
אמצעי זהירות הקשורים לתחזוקה 460
כאשר בודקים או מבצעים טיפול בתוך תא המנוע 461
כאשר בודקים או מבצעים טיפול בתוך תא המנוע כשהמנוע פועל
461
לפני שתבדוק או שתבצע שירות בתוך תא המנוע 460
אנטנה 282
אנטנה מודפסת (אם קיימת) 282
אנטנת גג (אם קיימת) 282

ב

ביקורות תקופתיות 394
בלימה 320
החלפת רפידות בלמים 477
מחווני אזהרה לבלאי של רפידות בלמי דיסק 322
מערכת בלמים 321
עצות לבלימה 320
אם לא ניתן לשחרר את בלם החנייה החשמלי 442
בקרת אקלים 264, 267
בקרת אקלים ידנית 272
בורר כניסת האוויר 274
בקרת זרימת האוויר 272
בקרת טמפרטורה 273
בקרת מהירות המניפה 273
הפסקת הפעולה של מערכת בקרת האקלים 274
מתג המזגן 273

בקרת עצמת תאורה ... 163
ביטול העמעום האוטומטי ... 163
בקרת פתחי האוורור ... 262
פתחי אוורור אחוריים (אם קיימים) ... 262
פתחי אוורור מרכזיים ... 262
פתחי אוורור צדיים ... 262
בקרת רגישות החיישן ... 248
בקרת שיוט (אם קיימת) ... 339
ביטול זמני של בקרת השיוט ... 341
הפסקת פעולת בקרת השיוט ... 341
נורית החיווי לבקרת שיוט ... 342
קביעת בקרת שיוט ... 340
שינוי מהירות השיוט ... 341

ג

גגון מטען ... 403
גגון שמש (אם קיים) ... 153
במקרה שלא ניתן לסגור את גגון השמש ... 445
וילון להגנה מפני השמש ... 154
מתגי גגון השמש ... 153
גזי הפליטה של המנוע (פחמן חד-חמצני) ... 390
גלגל הגה ... 20
גלגל הגה מתכוונן לגובה ולמרחק ... 257
גלגל חילוף זמני (אם קיים) ... 418
גרירה ... 438
גרירת רכב כאשר כל הגלגלים על הקרקע ... 441
טבעות גרירה, טבעות עיגון וקדחים ... 438
שימוש במשאית גרר בעלת משטח העמסה ... 440
גרירת גרור (אם קיים) ... 408
המלצות לגרירת גרור ... 410
ווי גרירה (אופציה) ... 409
כשאין גוררים גרור ... 409
מידע נוסף ... 413
מראות חיצוניות ... 409
משקל גרירה ... 408
פנסי גרור ... 410
צמיגים ... 410
שרשרות לגרירה בטוחה ... 409
תחזוקה ... 408

ד

דוושת בלם ... 477
דלק ... 305
דלת פתח מילוי הדלק והמכסה ... 305
דרישות דלק ... 305
דלת אחורית מתרוממת ... 142
אם לא ניתן לפתוח את הדלת האחורית המתרוממת ... 444
דגמים עם מערכת נעילה כפולה ... 444
דלת אחורית מתרוממת חשמלית (אם קיימת) ... 143
דלת אחורית מתרוממת ידנית ... 142
לחצן דלת אחורית מתרוממת חשמלית ... 143
דלת פתח מילוי הדלק והמכסה ... 305

ה

הבהוב באורות ראשיים והחלפת אור גבוה/נמוך ... 237
הגה כוח ... 320
הגנה מפני שיתוך (קורוזיה) ... 452
גורמים שכיחים ביותר לשיתוך (קורוזיה) ... 452
פעולות למניעת שיתוך (קורוזיה) ... 452
הדלקה/כיבוי/מצב AUTO של אורות ראשיים ... 236
החלפת להבים למגבי השמשות ... 486
גומי של להב המגב ... 488

ה (המשך)

להב הגומי של מגב השמשה האחורית 489
מכלול להב המגב של השמשה האחורית 488
מכלול להב המגב של השמשה הקדמית 487
החלפת נורות 493
מכלול אורות אחורי משולב 494
פנסים ראשיים 493
שאר פנסי הרכב 496
תאורת מראת איפור 496
תאורת נסיעה לאחור 495
תאורת סף 496
החלפת סוללה 496
החלפת הסוללה של תפס המפתח החכם 497
החלפת רפידות בלמים 477
הרצה של רפידות בלמים חדשות 477
החניית הרכב במקרה חירום 418
הכנה לנהיגה 308
הנחיה EC/2006/66 של האיחוד האירופי לגבי סוללות ומצברים . 10
העמסת המכונית 402
פסי מטען על הגג (אם קיימים) 403
פסי מטען על הגג עם קורות רוחב מובנות (אם קיימים) 404
הפשרת אדים 275
הצהרת תאימות לפי תקנה EC/2006/42 למכונות 518
מגבה 518
הצהרת תאימות לפי תקנה 1999/5/EC לציוד קצה לשידורי
רדיו ותקשורת 515
מערכת להפעלה ללא מפתח עם לחצן התנעה 516
מערכת לניטור לחץ האוויר בצמיגים 516
משבת מנוע (אימובילייזר) 515
הצהרת תאימות לפי תקנה EC/2014/30 לתאימות
אלקטרומגנטית 517
מדחס 517
הצהרת תאימות לפי תקנה EU/2014/53 לציוד רדיו 519
אמצעי זהירות להחלפת סוללת מטבע/כפתור
(של המפתח החכם) 519
אנטנת LF 521
גילוי רכב מאחור של סובארו 520
יחידת TPMS 520
מערכת לניטור לחץ האוויר בצמיגים 521
מפתח חכם 519
משבת מנוע (אימובילייזר) 520
הרצת רכב חדש - 1600 הק"מ הראשונים 390
התחממות יתר של המנוע 437
אם לא עולה קיטור מתא המנוע 437
אם עולה קיטור מתא המנוע 437
התנעת המנוע והדממתו 309
אמצעי בטיחות 309
הדממת המנוע 311
הנחיות זהירות כלליות בהתנעת המנוע 309
התנעת המנוע 310
טווח הפעולה של מערכת לחצן ההתנעה 309
כשתפס המפתח החכם אינו פועל היטב 312
לחצן התנעה 158
נעילת גלגל ההגה 312
התנעת חירום 434
אזהרות לגבי התנעת עזר! 435
איך לבצע התנעת עזר 435
אמצעי זהירות הקשורים למצבר! 434
התקנת אביזרים 493

ו

וו גרירה 438
ווים לקשירת מטען 300
וו לשקית קניות 294
וו לתליית מעילים 293

ז

זיהוי הרכב 510

ח

חגורות בטיחות 45
המלצות בטיחות לגבי חגורות הבטיחות 45
חגירת חגורת הבטיחות 47
מותחני-קדם של חגורות הבטיחות 53
מנגנון לנעילת חירום (ELR) 47
מנגנון נעילה אוטומטית/מנגנון לנעילת חירום (ALR/ELR)
(אם התפקוד קיים) 47
נורית אזהרה וצליל אזהרה של חגורת הבטיחות 47
נורית אזהרה וצליל אזהרה של חגורת הבטיחות
במושב האחורי 47
תחזוקת חגורת הבטיחות 53
חיווי מצב ידית בורר ההילוכים 183
חישוקי סגסוגת 485
חלונות 139
אתחול החלונות החשמליים 142
הפעלת החלונות החשמליים 140
חניית הרכב 332
בלם חנייה חשמלי 333
עצות לחנייה 338

ט

טבלת נורות 507
אמצעי בטיחות 507
טבלת נורות 508
טבעות עיגון 438
טיפוח חיצוני 450
מריחת שעווה (וקס) והברקה (פוליש) 451
ניקוי גלגלי אלומיניום 452
רחיצה 450

י

ידיות שילוב הילוכים 317
ידית אחיזה 293
ידית בורר הילוכים 313
ידית בקרת מגבים 248
ידית מאותתי הפנייה 245
איתות למעבר נתיב בנגיעה בודדת 245
ידית שחרור מכסה תא המנוע 464

כ

כוונון גובה אלומת הפנסים הראשיים 243
כוונון מרחק/הטיה של גלגל ההגה 257
כיסוי מתרומם לאזור המטען 295
הסרת בית הכיסוי 298
התקנת בית הכיסוי 295
כדי לאחסן את הכיסוי 298
כדי להוציא את החיפוי מתא האחסון 299
שימוש בכיסוי 296
כיצד להשתמש במדריך זה 2
אזהרות בטיחות 3
סימן בטיחות 3

כ (המשך)

רשימת קיצורים 4
שימוש במדריך לנהג 2
כפתור בקרת עצמת התאורה 163
כריות אוויר SRS (מערכת ריסון משלימה) 83
אמצעי זהירות כלליים ביחס לילדים ומערכת כריות האוויר 88
אמצעי זהירות כלליים ביחס לשימוש באביזרים וחפצים כלשהם עם מערכת כריות האוויר 85
אמצעי זהירות כלליים בנוגע למערכת כריות האוויר 83
אמצעי זהירות לגבי שינויים ברכב 112
בקרי מערכת כריות האוויר 110
הפעלת כריות האוויר הצדיות ווילונות הצד המתנפחים 105
כריות אוויר 93
פעולת כרית האוויר המותקנת בכרית המושב 104
פעולת מערכת כריות האוויר 99
רכיבים 90
שירות למערכת כריות האוויר 111

ל

לוח בקרת האקלים 263
בדגמים עם צג בגודל 11.6 אינץ' 267
בדגמים עם שני צגים בגודל 7.0 אינץ' 264
לוח מחוונים 23, 160
לוח מכשירים 19
לחץ אוויר בגלגלים 480
לחצן התנעה 158
אמצעי בטיחות 158
החלפת המצבים של מערכת ההצתה 158
טווח הפעולה של מערכת לחצן ההתנעה 158
כשתפס המפתח החכם אינו פועל היטב 159
לחצני זיכרון למצב המושב 32

מ

מאותתי פנייה 245, 493
מאפרה (אם קיימת) 292
מבט כללי על תא המנוע 466
מגבים ומתז 245
החלפת להבים למגבי השמשות 486
ידית בקרת מגבים 245
מגב שמשה אחורית 249
מגבי שמשה קדמית 245
מגבים קדמיים 248
מתג המגב והמתז של השמשה האחורית 249
מתגי מגבי השמשה הקדמית והמתזים 248
מתז אורות ראשיים 251
מתז שמשה קדמית 249
מגבר בלם הפועל באמצעות ואקום (בדגמים המצוידים במגבר בלם הפועל באמצעות ואקום) 476
מד דלק 162
מד טמפרטורת נוזל קירור מנוע 162
מד מהירות 160
מד מרחק נסיעה ומד מרחק כולל 161
מד סיבובי מנוע 160
מהבהבי חירום 160
מושבים אחוריים 39
הטיית גב המושב 40
כוונון משענת ראש 43
משענת יד 44
קיפול גב המושב האחורי כלפי מטה 41
מושבים קדמיים 29
כוונון משענת ראש 36
מושב בעל כוונון חשמלי 31

מותחני-קדם של חגורות הבטיחות 53
אמצעי זהירות לגבי שינויים ברכב 56
בקרות המערכת 56
חגורת בטיחות עם מותחני-קדם לרצועת הכתף
ולרצועת המותן 55
חגורת בטיחות עם מותחן-קדם לרצועת הכתף 54
שירות למערכת 56
מחזיק ספלים 288
מחזיק כוסות לנוסעים מאחור 289
מחזיק כוסות של הנוסע הקדמי 288
מחזיקי בקבוקים 289
מחמם מושב (אם קיים) 38
מחמם מושב אחורי 38
מחמם מושב קדמי (אם קיים) 275
מחמם מושבים קדמיים 38
מידע טכני 522
יחידת TPMS 522
מערכת להפעלה ללא מפתח עם לחצן התנעה 522
מערכת לניטור לחץ האוויר בצמיגים 522
תפס המפתח החכם 522
מכסה תא המנוע 464
ממיר קטליטי 391
מנעולי הדלתות 134
נעילה ושחרור מחוץ לרכב 134
נעילה ושחרור מתוך הרכב 135
נעילה/שחרור אוטומטיים של הדלתות 136
תפקוד למניעת נעילה של המפתח ברכב (רכב ללא
מערכת נעילה כפולה) 136
תפקוד מניעת התרוקנות המצבר 137
מסילות לגגון מטען 403
מסך מד מהירות דיגיטלי 196
מסנן חלקיקים למנוע בנזין (אם קיים) 392
כשנורית האזהרה של מסנן החלקיקים למנוע בנזין מאירה 392
כשנורית האזהרה של מסנן החלקיקים למנוע בנזין מהבהבת 393
מערכות ריסון לילדים 57
אמצעי בטיחות 57
בחירת מערכת ריסון לילדים 62
היכן להתקין מערכת ריסון לילדים 59
המלצות בטיחות להתקנה של מערכות ריסון לילדים 59
התקנה של מושב הגבהה או כרית הגבהה 77
התקנת מערכות ריסון לילדים באמצעות מוטות עיגון ISOFIX 79
התקנת מערכות ריסון לילדים במושב הנוסע הקדמי -
רק בדגמים ללא חיווי פעולה/ניתוק של כרית האוויר
הקדמית של הנוסע הקדמי 71
התקנת מערכות ריסון לילדים במושב הנוסע הקדמי -
רק בדגמים עם חיווי פעולה/ניתוק של כרית האוויר
הקדמית של הנוסע הקדמי 69
התקנת מערכת ריסון לילדים עם חגורת בטיחות 72
עיגון רצועת אבטחה עליונה 82
מערכת Auto Start Stop 343
הצגת המצב של מערכת Auto Start Stop 346
התרעת מערכת 347
פעולת המערכת 343
מערכת אוטומטית לבלימה בנסיעה לאחור (RAB) (אם קיימת) 365
ביטול הפעולה של המערכת 374
הפעלה/ניתוק של המערכת 375
טיפול בחיישני הסונאר 375
נורית אזהרה של מערכת RAB 375
סקירה על המערכת 367
פעולת התפקוד לבלימה אוטומטית 373
תנאי הפעולה 368
תפקוד התראה קולית של הסונאר 371

כ (המשך)

מערכת אלקטרונית לחלוקת כוחות הבלימה (EBD) 324
תקלות במערכת EBD 324
הפעלה או ניתוק של מערכת הבקרה הדינמית של הרכב 326
מערכת בקרת אקלים אוטומטית 270
חיישנים 271
מערכת בקרה דינמית של הרכב 325
מערכת כניסה באמצעות שלט-רחוק 131
בחירת הפעולה של מהבהבי החירום 133
החלפת הסוללה 133
החלפת משדרים שאבדו 133
נעילה אוטומטית (מכוניות ללא מערכת נעילה כפולה) 133
נעילת הדלתות 132
פתיחה/סגירה של כל החלונות 133
שחרור נעילה של הדלת האחורית המתרוממת 133
שחרור נעילת הדלתות 132
מערכת להפעלה ללא מפתח עם לחצן התנעה 116
אמצעי בטיחות 116
בחירת הפעולה של מהבהבי החירום 129
ביטול הפעולה של המערכת להפעלה ללא מפתח 126
החלפת סוללה של תפס המפתח החכם 129
החלפת תפס המפתח החכם 129
כשתפס המפתח החכם אינו פועל היטב 129
מידע טכני 129
נעילה ושחרור כשנושאים את תפס המפתח החכם 119
צלילי התראה ונורית אזהרה 129
שחרור נעילה באמצעות קוד גישה סודי 123
תווית מספר המפתח 129
תפקוד לחיסכון בחשמל 125
תפקוד לחיסכון בחשמל של תפס המפתח החכם 126
מערכת למניעת נעילת גלגלים (ABS) 323
נורית אזהרה למערכת ABS 323
מערכת לניטור הנהג (אם קיימת) 376
הגדרות פעולה/ניתוק של המערכת לניטור הנהג 386
התראה על נמנום/חוסר תשומת לב בנהיגה 382
חיווי/אזהרה של המערכת לניטור הנהג 383
מצלמה של המערכת לניטור הנהג 376
רישום ומחיקה של מצבי הכוונון האישיים של הנהג 386
רישום ומחיקה של משתמש 386
שימוש במערכת לניטור הנהג 384
תפקוד זיהוי המשתמש 380
מערכת לניטור לחץ האוויר בצמיגים (TPMS) (אם קיימת) 330
הגדרת מצב מערכת TPMS 331
מסך TPMS 331
מערכת מחמם גלגל ההגה (אם קיימת) 258
מערכת נעילה כפולה (אם קיימת) 137
אם הסוללה או המצבר מתרוקנים 139
אתחול של מערכת הנעילה הכפולה 139
ביטול מערכת הנעילה הכפולה 138
במקרה חירום 138
הפעלת מערכת הנעילה הכפולה 137
מערכת סינון אוויר 278
מערכת קירור 470
מניפת קירור, צנרת וחיבורים 470
נוזל קירור מנוע 471
מערכת של סובארו לגילוי רכב מאחור (SRVD) (אם קיימת) 358
הפעלה וניתוק של מערכת SRVD 364
חיווי לניתוק של מערכת SRVD 363
טיפול בחיישני הרדאר 364
מאפייני המערכת 358
נורית התראה של מערכת SRVD 363

מ (המשך)

נורית חיווי/צליל התראה לרכב קרוב של מערכת SRVD 361
פעולת המערכת 360
מערכת שמע 282
מפרטים 500
דוושת בלם 506
דיסקת בלם 506
דלק 501
מידות 500
מנוע 501
מערכת חשמל 505
נוזל קירור מנוע 505
נוזלים 504
צמיגים 505
שמן דיפרנציאל קדמי ושמן דיפרנציאל אחורי 504
שמן מנוע 502
מפשיר אדים ומפשיר קרח 251
מפשיר אדים לשמשה אחורית 251
מצבר 490
מצלמה של המערכת לניטור הנהג 376
מצלמת מבט לאחור 352
טווח הצילום של מצלמת המבט לאחור 355
כיצד להשתמש במצלמת מבט לאחור 353
מעבר בין התצוגות של מצלמת מבט לאחור/ צג מבט צד 354
קווי עזר 356
מצתים 474
מראות 253
מראה בעלת עמעום אוטומטי (אם קיימת) 253
מראה פנימית (ללא תפקוד עמעום אוטומטי, אם קיימת) 253
מראות חיצוניות 254
משבת מנוע (אימובילייזר) 130
מידע טכני על תקנות של גלי רדיו 131
מפתחות חלופיים 130
נורית חיווי למשבת מנוע 130
מתג VIEW 348
מתג בלם חנייה חשמלי 333
מתג בקרה מרחוק של המראה 254
מתג בקרת אורות 235
אורות ראשיים 236
הבהוב בפנסים הראשיים 238
החלפת אור גבוה/נמוך (עמעם) 237
מערכת תאורת נסיעה ביום 238
מתג ביטול של הפעלת דלת אחורית מתרוממת חשמלית ללא נגיעה 152
מתג גגון שמש 153
מתג לפעולה משולבת עם הדלתות 285
מתג מגב ומתז שמשה אחורית 249
מתג מהבהבי חירום 160
מתג מחמם גלגל ההגה 258
מתג פנסי ערפל 243
מתג פנס ערפל אחורי 244
מתג פנס ערפל קדמי 243
מתגי בקרה של הצג שבלוח המחוונים (צג LCD צבעוני) 189
מתגי בקרת שיוט 339
מתגי חימום מושב אחורי 38
מתגי חלונות חשמליים 139
מתגי תאורת המפות 284
מתגים של מערכת SI-DRIVE 318
מתז אורות ראשיים 251
מתז שמשה קדמית 249

נ

נהיגה בארצות זרות 394
נהיגה ברכב בעל הנעה לכל הגלגלים (AWD)..... 394
נהיגה בשטח..... 396
במהלך הנהיגה 397
לאחר הנהיגה..... 398
לפני הנהיגה..... 397
נהיגה בתנאי חורף..... 398
הגנה מפני שיתוך (קורוזיה) 401
הפעלת הרכב במזג אוויר קר 398
נדנוד הרכב 402
נהיגה בתנאי שלג וקרח..... 399
צמיגי שלג 401
שרשרות שלג..... 401
נוזל בלמים 475
בדיקת מפלס הנוזל..... 475
נוזל בלמים מומלץ 476
נוזל מתזי השמשה הקדמית 485
נוזל תיבת הילוכים רציפה..... 475
נוריות אזהרה..... 24, 164
אורות ראשיים עם נורות LED 185
אלומת נהיגה מסתגלת (צהובה, אם קיימת)..... 184
בלם חנייה חשמלי/ נורית אזהרה למערכת הבלמים (צהובה).. 173
דלת פתוחה..... 175
הגה כוח 176
הנעה לכל הגלגלים..... 176
חגורת הבטיחות 164
חגורת הבטיחות במושב האחורי..... 166
חיווי אזהרה לפנסים ראשיים המגיבים לסיבוב ההגה (אם קיימים)..... 185
טמפרטורת שמן תיבת ההילוכים האוטומטית 170
טעינת המצבר..... 169
כוונון אוטומטי של גובה אלומת הפנסים הראשיים 184
'לא התגלתה פעילות' של מערכת Stop Auto Start 186
לחץ אוויר נמוך בצמיגים (אם קיימת) 170
לחץ שמן..... 169
מהירות נסיעה (אם קיימת) 175
מכסה תא מנוע פתוח 176
מסנן חלקיקים במנוע בנזין (אם קיים)..... 187
מערכת ABS 172
מערכת Auto Start Stop (צהובה)..... 185
מערכת RAB (אם קיימת) 187
מערכת בקרה דינמית של הרכב 177
מערכת בלמים (אדומה) 172
מערכת בלמים (צהובה)..... 173
מערכת כריות אוויר 167
מערכת להפעלה ללא מפתח עם לחצן התנעה..... 178
מערכת לניטור הנהג (צהובה) (אם קיימת)..... 188
מערכת סובארו לגילוי רכב מאחור (אם קיימת)..... 186
מפלס דלק נמוך 175
מפלס נוזל השטיפה של השמשה הקדמית 176
מפלס שמן מנוע נמוך 169
קרח על הכביש..... 187
נוריות חיווי..... 24, 164
אור ערפל אחורי..... 185
אורות גבוהים..... 184
אלומת נהיגה מסתגלת (ירוקה, אם קיימת)..... 184
בלם חנייה חשמלי 174
בקרת נסיעה במורד..... 186
בקרת שיוט (אם קיימת) 184
החזקת רכב אוטומטית 175

נ (המשך)

הפסקת פעולה זמנית של המערכת לניטור הנהג (אם קיימת)... 188
חיווי פעולה למערכת בקרה דינמית של הרכב..... 177
חיווי פעולה של המערכת לניטור הנהג (ירוקה) (אם קיימת) 188
מאותתי פנייה 184
מחוון מצב-X..... 186
מחוון מצב ידית ההילוכים/מצב ההילוך..... 183
מערכת Auto Start Stop (ירוקה)..... 186
מערכת SI-DRIVE..... 183
משבת מנוע..... 183
ניתוק התראה קולית של הסונאר (אם קיימת) 188
ניתוק מערכת Auto Start Stop..... 185
ניתוק מערכת RAB (אם קיימת)..... 187
ניתוק מערכת בקרה דינמית של הרכב 178
ניתוק מערכת לניטור הנהג (אם קיימת)..... 188
ניתוק מערכת סובארו לגילוי רכב מאחור (אם קיימת) 187
ניתוק מערכת פנסים ראשיים המגיבים לסיבוב ההגה (אם קיימת) 185
פנסי ערפל קדמיים 185
פעולה וניתוק של כרית האוויר הקדמית של הנוסע הקדמי..... 167
פנסים ראשיים 185
תקלה (נורית בדוק מנוע) 168
ניגוב חד-פעמי..... 248
ניקוי פנים הרכב..... 453
חגורות בטיחות 454
לוח המכשירים, לוח הקונסולה, מתגים, לוח המחוונים ומשטחים פלסטיים אחרים 454
צג מידע מרכזי..... 454
ריפוד עור למושבים 453
ריפוד עור סינתטי 454
ריפודי המושבים 453
נעילת בטיחות לילדים 139
נעילת דלתות..... 134
נקודות עיגון תחתונות למערכת ריסון לילדים ISOFIX..... 79
נקר בגלגל..... 421, 434
אטימת צמיג נקור (מכוניות עם ערכה לתיקון צמיג נקור) 425
החלפת גלגל עם נקר..... 421
מסך מערכת TPMS (אם קיים) 434
מערכת לניטור לחץ האוויר בצמיגים (TPMS) (אם קיימת)..... 433
נתיכים..... 491

ס

סוככי שמש 286
מראת איפור מוארת 286
סמלים ברכב..... 4

ע

עצות לחיסכון בדלק..... 390
עצות לתחזוקה 462
הסרה והתקנה מחדש של תפסים 462
כשמחליפים חלקים 462
עצות מעשיות לתפעול המחמם והמזגן 276
בדיקת מערכת מיזוג האוויר לפני תחילת הקיץ 276
הזרמת שמן במערכת הקירור 276
ניקוי שבכת האוורור 276
ניתוק מדחס מזגן האוויר בעת העמסה כבדה של המנוע 277
קירור וייבוש לחות בתנאי לחות גבוהה וטמפרטורה נמוכה 277
קירור יעיל לאחר חנייה בשמש..... 276
קרר למערכת בקרת האקלים 277
ערכת כלים..... 419
סוג A..... 420
סוג B..... 421
תווית המגבה..... 421

פ

פנים הרכב 16
פנסים 235, 493
פנסי ערפל 243, 507
פנסים ראשיים המגיבים לסיבוב ההגה (SRH,
אם התפקוד קיים) 239
פתחי עיגון 438

צ

צג בלוח המחוונים (LCD צבעוני) 188
הפעלה בסיסית 189
מסך אזהרה 190
מסך חיוויים 192
מסך כניסה (אנימציית פתיחה) 190
מסך מד מהירות דיגיטלי 196
מסך מידע בלוח המחוונים 190
מסך פרידה (אנימציית סיום) 190
מסכים בסיסיים 193
צג בלוח המחוונים (LCD צבעוני) 188
צג מבט לפנים (אם קיים)/צג מבט צד (אם קיים) 347
טווח התמונה במסך 349
טיפול במצלמה 351
כיצד לבטל את הפעולה של צג המבט לפנים וצג מבט הצד 349
כיצד להציג את צג מבט לפנים/צג מבט צד 348
כיצד לכוונן את הניגודיות והבהירות של התצוגה 349
קווי עזר 351
צג מידע מרכזי 196
דגמים עם צג בגודל 11.6 אינץ' (אם קיים) 198
דגמים עם שני צגים בגודל 7.0 אינץ' (אם קיימים) 221
הפעלת מסך המגע 198
מסך פרידה 197
מסך פתיחה 197
מסך של הודעה מתפרצת 197
תפקודים 196
צופר 259
צליל אזהרה של חגורת הבטיחות 164
צליל אזהרה של חגורת הבטיחות במושב האחורי 166
צלילי אזהרה של מערכת להפעלה ללא מפתח עם לחצן התנעה . 178
צמיגים וגלגלים 478
איזון גלגלים 482
בדיקת צמיגים 480
החלפת חישוקים (ג'נטים) 484
החלפת צמיגים 483
כיוון הסיבוב של הצמיגים 483
לחץ אוויר ושחיקה 480
מחווני שחיקה 482
מערכת לניטור לחץ האוויר בצמיגים (TPMS) (אם קיימת) 478
סבב צמיגים 483
סוגי הצמיגים 478

ק

קביעת פונקציות 511
הגדרות וכוונונים של פונקציות בצג שבצג המידע המרכזי 511
כוונונים והגדרות של פונקציות במוסך 511
קונסולה מרכזית 287
קרב הסינון של מסנן האוויר 472
החלפת קרב מסנן האוויר 473

ר

רמות רעש ברכב (בהתאם לתקנה Customs Union Regulation) 11
רצועות הנעה 474
רשת אחסון מתכוננת 300

ש

שטיחוני רצפה 294
שמן דיפרנציאל קדמי ושמן דיפרנציאל אחורי 475
דירוג וצמיגות מומלצים 475
שמן מנוע 467
בדיקת מפלס השמן 467
דירוג וצמיגות מומלצים 469
החלפת שמן מנוע ומסנן שמן מנוע 469
צריכת השמן של המנוע 467
שמן סינתטי 469
שעון 233
כוונון השעון באופן אוטומטי 234
כוונון השעון באופן ידני 233
שעונים ומחוונים 160
הגדרות לוח המחוונים 162
מד דלק 162
מד טמפרטורת נוזל קירור המנוע 162
מד-מהירות 160
מד מרחק כולל 161
מד מרחק נסיעה כפול 161
מד סל"ד 160
שקע חשמל לאביזרים 289, 290
שקע כוח USB 291
כיצד להשתמש בשקע כוח USB 291
שרשרות צמיגים 401

ת

תא אחסון 286
קונסולה מרכזית 287
קונסולה עילית 287
תא אחסון מתחת לרצפה (אם קיים) 300
תא כפפות 287
תאונה 447
תאורה פנימית 284
קוצב זמן ההשהיה לפני הכיבוי 285
תאורת אזור מטען 285
תאורת מפה 284
תאורת תא הנוסעים 284
תא כפפות 287
תווית אזהרה למערכת ריסון לילדים 61
תווית זיהוי 514
תזכורת למושב האחורי 57
תיבת הילוכים רציפה 312
בחירת מצב ידני 316
ידית בורר הילוכים 313
מנגנון נעילת ידית בורר ההילוכים 315
עצות לנהיגה 318
תיבת נתיכים 491
תכנית תחזוקה 457
תפס המפתח החכם 442
החלפת המצבים של מערכת ההצתה 443
התנעת המנוע 443
נעילה ושחרור 442
תקלות בצג המידע המרכזי 445

■ דלק

- סוג דלק: **רק בנזין נטול עופרת**
- Research Octane Number (מספר אוקטן מחקר): השתמש אך ורק בבנזין נטול עופרת. מומלץ להשתמש בבנזין נטול עופרת בעל מספר אוקטן של **95** ומעלה.
- בנזין מהול באתנול: תכולת אתנול של עד 10%.

■ קיבול מיכל הדלק

63 ליטר

■ שמן מנוע

השתמש רק בשמנים הבאים.

- סיווג API SN עם המלים "RESOURCE CONSERVING" או SN PLUS עם המלים "RESOURCE CONSERVING"
- או שמן ILSAC GF-5, הניתן לזיהוי באמצעות סימן האישור של ILSAC (סמל הכוכב המתפוצץ)
- או ACEA בסיווג A3 או A5

לגבי כל דרישות הצמיגות, ראה נושא "שמן מנוע" ☜ 502.

■ קיבול שמן המנוע

4.5 ליטר

כמות השמן המצוינת מהווה ערך מנחה בלבד והוא מוערך על בסיס המקרה בו יש להחליף את שמן המנוע ביחד עם מסנן השמן. לאחר מילוי השמן במנוע, יש לבדוק את מפלס השמן באמצעות מדיד מפלס השמן. לפרטים נוספים על אודות השירות והתחזוקה, ראה את הנושא "שמן מנוע" ☜ 467.

■ לחץ ניפוח צמיג קר

עיין בתווית אשר מותקנת מתחת למנעול הדלת בצד הנהג.

ALL NEW OUTBACK

רמת האבזור הבטיחותי

קוד דגם	תיאור דגם	רמת האבזור הבטיחותי
464	ALL NEW OUTBACK 2.5L LIMITED	7
463	ALL NEW OUTBACK 2.5L LUXURY	7

רמת בטיחות גבוהה | 8 | 7 | 6 | 5 | 4 | 3 | 2 | 1 | 0 | רמת בטיחות נמוכה

פירוט מערכות הבטיחות המותקנות ברכב ברמת גימור NEW OUTBACK **2.5**L LIMITED/LUXURY

- 7 כריות אוויר
- מערכת אקטיבית למניעת סטייה מנתיב
- מערכת בלימה אוטומטית בעת חירום
- בקרת שיוט אדפטיבית
- מערכת זיהוי הולכי רגל
- מערכת זיהוי רוכב אופניים ואופנועים
- מערכת זיהוי כלי רכב ב"שטח מת"
- מצלמת רוורס
- חיישני חגורות בטיחות
- שליטה אוטומטית באורות גבוהים
- x מערכת זיהוי תמרורי תנועה
- בקרת סטייה מנתיב
- ניטור מרחק מלפנים
- בלימה אוטומטית בנסיעה לאחור
- התרעה במצב של עייפות או חוסר ריכוז
- x מערכת למניעת שכחת ילד ברכב

מקרא
- מערכת מותקנת בדגם הרכב
- o מערכת אופציונאלית להתקנה
- x מערכת שאינה מותקנת בדגם הרכב

דרגת זיהום אוויר לרכב מנועי**

דגם	צריכת דלק משולבת בליטרים ל-100 ק"מ*	דרגת זיהום אוויר
ALL NEW OUTBACK 2.5L LIMITED/ LUXURY	8.6	דרגה 14

זיהום מרבי | 15 | 14 | 13 | 12 | 11 | 10 | 9 | 8 | 7 | 6 | 5 | 4 | 3 | 2 | 1 | זיהום מזערי

*נתוני היצרן, על פי בדיקת מעבדה. תקן: EU 1151/2017
**הדרגה מחושבת לפי תקנות אוויר נקי (גילוי נתוני זיהום אוויר מרכב מנועי בפרסומת), התשס"ט 2009.

SUBARU

www.subaru.co.il | *8545 | סמלת

צריכת הדלק בפועל מושפעת גם מתנאי הדרך, מתחזוקת הרכב ומאפייני הנהיגה ויכולה אף להגיע לפער משמעותי ביחס לנתוני המעבדה לעיל.
5 שנות אחריות בכפוף לתנאי חוברת האחריות המלאה של הרכב. התמונות להמחשה בלבד. ט.ל.ח

08/2021