מדריך תפעול רכב

WRX / WRX STI

SUBARU

מבוא

ברכותינו לרגל בחירתך במכונית סובארו. מדריך זה כולל את כל המידע הדרוש כדי לשמור את מכוניתך במצב מעולה, לתחזק בצורה נכונה את מערכת בקרת הפליטה שלה ולהקטין למינימום את הזיהום הנפלט. אנו ממליצים לך לקרוא בעיון מדריך זה כדי להכיר את מכוניתך ואת דרכי פעולתה. לקבלת מידע אשר אינו נמצא במדריך זה, כגון פירוט לגבי תיקונים וכוונונים, ניתן לפנות למרכז שירות. מומלץ לפנות למרכז שירות מורשה סובארו מטעם היבואן לשם קבלת המידע.

המידע, המפרטים והאיורים הנמצאים במדריך זה תקפים בעת ההדפסה. יצרן הרכב, פוג'י תעשיות כבדות בע"מ, שומר לעצמו את הזכות לשנות מפרטים ותכנונים בכל עת ללא התראה מראש וללא מחויבות כלשהי לביצוע שינויים זהים או דומים במכוניות שכבר נמכרו. מדריך תפעול רכב זה מתייחס לכל הדגמים ומכיל את כל הציוד, כולל ציוד אופציונלי המותקן בבית החרושת. משום כך, ייתכן כי חלק מההסברים מתייחסים לציוד אשר אינו מותקן במכוניתך.

נא להשאיר מדריך זה במכונית בעת מכירתה. בעל המכונית הבא יהיה זקוק למידע הכלול בו.

FUJI HEAVY INDUSTRIES LTD., TOKYO, JAPAN

SUBARU הוא סימן רשום של חברת פוג'י תעשיות כבדות בע"מ.
© Copyright 2014 FUJI HEAVY INDUSTRIES LTD.

מדריך זה מתאר את סוגי המכוניות הבאים.

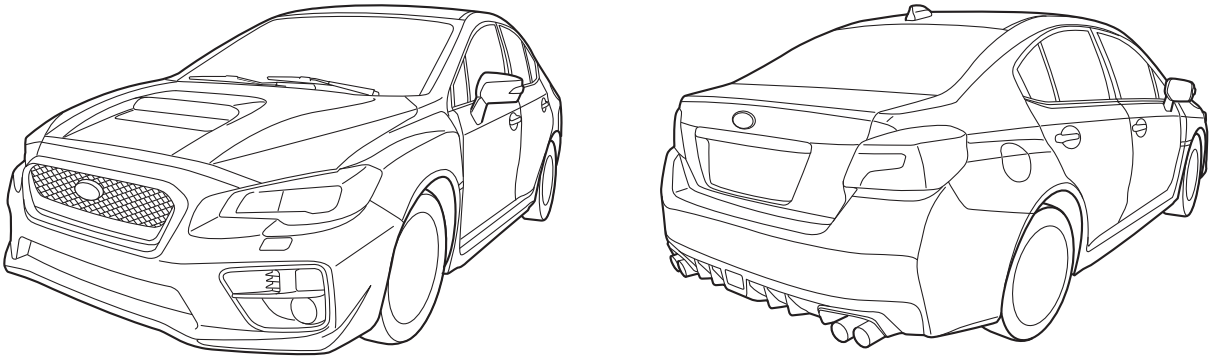

000969

אחריות

כל המידע לגבי האחריות, כולל פרטי הכיסויים וההגבלים, מפורט ב"חוברת האחריות". נא לקרוא את המידע לגבי האחריות בעיון.

כיצד להשתמש במדריך זה

■ השימוש במדריך

לפני שתפעיל את מכוניתך, קרא בעיון מדריך זה. מלא אחר ההוראות שבמדריך על מנת להגן על עצמך ולהאריך את חיי השרות של מכוניתך. אי-מילוי אחר ההוראות עלול לגרום לפגיעה גופנית קשה ולנזק למכוניתך.

מדריך זה מורכב מארבעה עשר פרקים. כל פרק מתחיל בתוכן עניינים קצר, כך שתוכל לגלות במבט קצר אם הפרק מכיל את המידע אותו אתה מחפש.

פרק 1: מושבים, חגורות בטיחות וכריות אוויר

פרק זה מסביר כיצד להשתמש במושבים ובחגורות הבטיחות, כולל אזהרות לגבי כריות האוויר.

פרק 2: מפתחות ודלתות

פרק זה מסביר איך להפעיל את המפתחות, המנעולים והחלונות.

פרק 3: מכשירים ובקרות

פרק זה מסביר את פעולתם של מחווני לוח המכשירים וכיצד להשתמש במכשירים ובמתגים אחרים.

פרק 4: בקרת אקלים

פרק זה מסביר כיצד מפעילים את בקרת האקלים.

פרק 5: מערכת השמע

פרק זה מסביר כיצד להפעיל את מערכת השמע במכוניתך.

פרק 6: ציוד פנימי

פרק זה מסביר כיצד מפעילים את הציוד הפנימי.

פרק 7: התנעה והפעלה

פרק זה מסביר כיצד מתניעים ומפעילים את הסובארו שלך.

פרק 8: עצות לנהיגה

פרק זה מסביר איך לנהוג במכוניתך במצבים שונים וגם מכיל המלצות לנהיגה בטוחה.

פרק 9: במקרה חירום

פרק זה מסביר מה לעשות במקרה של תקלה במהלך הנסיעה, כגון נקר או התחממות מנוע.

פרק 10: טיפוח המכונית

פרק זה מסביר איך לשמור על המראה הנאה של הסובארו שלך לאורך זמן.

פרק 11: תחזוקה ושירות

פרק זה מנחה מתי עליך לקחת את מכוניתך למוסך לשם תחזוקה שוטפת וכן כיצד לשמור על הפעולה התקינה של מכוניתך.

פרק 12: מפרטים

בפרק זה רשומות המידות והקיבולות של הסובארו שלך.

פרק 13: נספח

פרק זה מספק מידע נוסף לידיעתך.

פרק 14: אינדקס

פרק זה מכיל רשימה אלפבית של כל המושגים במדריך זה. ניתן להשתמש בה כדי לאתר במהירות נושאים עליהם תרצה לקרוא.

■ אזהרות בטיחות

במדריך זה תמצא מספר קטעים הנושאים כותרת "אזהרה", "זהירות" או "הערה". קטעים אלה מזהירים אותך מפני סיכונים אפשריים היכולים לגרום לפציעה לך או לאחרים.

אנא קרא אזהרות בטיחות אלו וגם חלקים אחרים של מדריך זה בעיון כדי להבין טוב יותר כיצד להשתמש במכונית הסובארו שלך בבטחה.

⚠אזהרה

אזהרה מציינת מצב בו עלולות להיגרם פציעה קשה או מוות במקרה של התעלמות מהאזהרה.

⚠זהירות

זהירות מציינת מצב בו עלולים להיגרם פציעה או נזק למכונית, או שניהם, במקרה של התעלמות מהאזהרה.

הערה

הערה נותנת מידע או מציעה כיצד להשתמש טוב יותר במכוניתך.

■ סימן בטיחות

בספר זה יופיע ליד טקסטים מסוימים סמל של עיגול עם לוכסן. המשמעות של סמל זה היא "אסור", "אל תעשה זאת", או "אל תאפשר לזה לקרות", בהתאם להקשר.

■ רשימת קיצורים

ספר זה עשוי להכיל קיצורים לועזיים. משמעותם של קיצורים אלה מופיעה ברשימה הבאה.

סימן	שם הנורית
A/C	Air Conditioner (מיזוג אוויר)
A/ELR	Automatic/Emergency Locking Retractor (מערכת איסוף ונעילה אוטומטית/במקרה חירום)
ABS	Anti-lock Brake System (מערכת למניעת נעילת גלגלים)
ALR	Automatic locking retractor (מערכת איסוף ונעילה אוטומטית)
AWD	All-Wheel Drive הנעה לכל הגלגלים)
C.DIFF/ DCCD	דיפרנציאל מרכזי, בקרת נהג
CVT	תיבת הילוכים רציפה
CVTF	נוזל תיבת הילוכים רציפה
EBD	Electronic Brake force Distribution (חלוקה אלקטרונית של כוחות הבלימה)
ELR	Emergency Locking Retractor (מערכת איסוף ונעילה במצב חירום)
GPS	(מערכת GPS)
INT	הפעלה לסירוגין

LED	Light Emitting Diode (דיודה פולטת אור) (נורית LED)
LHD	Left-Hand Drive (הגה שמאלי)
LSD	דיפרנציאל בעל החלקה מוגבלת
MPW	Maximum Permissible Weight (המשקל המרבי המותר)
MT	תיבת הילוכים ידנית
OBD	On-Board Diagnostics (מערכת דיאגנוסטיקה במכונית)
Rear-MPAW	Maximum permissible rear axle weight (משקל מרבי מותר על סרן אחורי)
RHD	Right-Hand Drive (הגה בצד ימין)
RON	Research Octane Number (מספר אוקטן)
SI-DRIVE	SUBARU Intelligent Drive (מערכת לנהיגה חכמה של סובארו)
SRS	Supplemental restraint system (מערכת כריות אוויר)

סמלים במכונית

להלן חלק מן הסמלים שעשויים להופיע במכוניתך.

למידע על אודות נוריות האזהרה והחיווי, עיין בפרק "נוריות אזהרה וחיווי" ☞22.

סמל	שם
	אזהרה
	זהירות
	קרא הוראות אלה בעיון
	הרכב משקפי הגנה
	נוזל המצבר מכיל חומצה גופריתית:
	הרחק ילדים
	הרחק אש
	מנע פיצוצים

אמצעי זהירות בזמן נהיגה

■ חגורות בטיחות וכריות אוויר

⚠אזהרה

- **על כל נוסעי המכונית לחגור חגורות בטיחות לפני תחילת הנסיעה. אחרת, תגדל סכנת הפגיעה הקשה בעת עצירה פתאומית או תאונה.**
- **למען הגנה מרבית בעת תאונה, חייבים הנהג וכל נוסעי המכונית לחגור תמיד חגורות בטיחות כאשר המכונית בתנועה. כרית האוויר SRS (Supplemental Restraint System) אינה מבטלת את הצורך בחגירת חגורות הבטיחות. ביחד עם חגורות הבטיחות, היא מספקת את ההגנה המשולבת הטובה ביותר במקרה של תאונה קשה.**

  אי-חגירת חגורת בטיחות מגדילה את הסיכון לפציעה חמורה או למוות אפילו אם מותקנת במכונית כרית אוויר.
- **כריות האוויר מתנפחות במהירות ובכוח רב. נוסעים שאינם יושבים כראוי כאשר כרית האוויר מתנפחת עלולים להיפצע קשות. מכיוון שכרית האוויר תופסת חלל רב כאשר היא מתנפחת, על הנהג לשבת תמיד זקוף במושב ורחוק ככל האפשר מן ההגה**

מבלי לאבד שליטה על המכונית, ועל הנוסע במושב הקדמי להזיז את המושב לאחור ככל שניתן ולשבת זקוף בתוך המושב.

קרא בעיון את הקטעים הבאים לגבי הוראות ואמצעי זהירות.

- לגבי מערכת חגורות הבטיחות, עיין בנושא "חגורות בטיחות" ☜1-11.
- לגבי מערכת כריות האוויר, עיין בנושא "כריות אוויר SRS (מערכת ריסון משלימה)" ☜1-34.

■ אמצעי בטיחות לילדים

⚠אזהרה

- **אין להושיב ילד על הברכיים או להחזיקו בזרועות הנוסעים כאשר המכונית בתנועה. הנוסע אינו יכול להגן על הילד מפני פציעה בזמן התנגשות, מכיוון שהילד יילכד בין הנוסע לבין רכיבים שונים בתוך המכונית.**
- **כאשר המכונית בתנועה, חובה להושיב תינוקות וילדים קטנים במושב האחורי כשהם רתומים במושב בטיחות לתינוק או לילד, המתאים לגיל הילד, לגובהו ולמשקלו. אם הילד גדול מדי עבור מערכת ריסון לילדים, יש להושיבו במושב האחורי ולרתום אותו באמצעות חגורת בטיחות. לפי הסטטיסטיקה של תאונות דרכים ילדים בטוחים יותר כאשר הם רתומים בצורה נכונה במקומות ישיבה אחוריים מאשר במקומות ישיבה קדמיים. אסור בהחלט להרשות לילד לעמוד או לכרוע על המושב בזמן נסיעה.**
- **חובה להושיב ילדים במושב האחורי כשהם רתומים כהלכה במושב בטיחות לילדים או בחגורת בטיחות. כרית האוויר מתנפחת במהירות ובעצמה גבוהה ויכולה לפצוע או אפילו להרוג ילדים, במיוחד אם אינם רתומים או אם הם רתומים בצורה לא נכונה. מכיוון שילדים קלי-משקל וחלשים יחסית למבוגרים, הסיכון שלהם להיפצע מהתנפחות כרית האוויר גדול יותר.**

א) כריות אוויר

אזהרה

- **אסור להשתמש במושב בטיחות לילדים הפונה לאחור במושב המוגן על-ידי כרית אוויר קדמית פעילה, הדבר עלול לגרום לילד פציעה קשה או מוות.**
- **בכל נסיעה שבה ילד יושב במושב האחורי חובה להפעיל את נעילת הבטיחות בדלתות האחוריות. נעילה זו תמנע פגיעה חמורה העלולה להיגרם אם הילד יפתח את הדלת בטעות וייפול החוצה. עיין בנושא "נעילת בטיחות לילדים" ☜2-21.**
- **חובה לנעול את חלונות הנוסעים באמצעות מתג הנעילה כאשר ילדים נוסעים במכונית. אי-מילוי הנחיה זו עלול לגרום לפגיעה בילד שיפעיל את החלון החשמלי. עיין בנושא "חלונות" ☜2-22.**
- **אסור בהחלט להשאיר ילדים, מבוגרים, או בעלי חיים ללא השגחה במכונית. הם עלולים לפגוע בעצמם או באחרים בטעות בגלל הפעלה מקרית של המכונית. כמו כן, במזג אוויר חם או בימי שמש עלולה הטמפרטורה במכונית סגורה לעלות במהירות עד כדי פגיעה חמורה או מוות.**
- **לפני עזיבת המכונית הקפד לסגור את כל החלונות ולנעול את כל הדלתות.**

קרא בעיון את הקטעים הבאים לגבי הוראות ואמצעי זהירות.

- לגבי מערכת חגורות הבטיחות, עיין בנושא "חגורות בטיחות" ☜1-11.
- לגבי מערכת הריסון לילדים, עיין בנושא "התקנת מערכת ריסון לילד עם חגורת בטיחות" ☜1-19.
- לגבי מערכת כריות האוויר, עיין בנושא "כריות אוויר SRS* (מערכת ריסון משלימה)" ☜1-34.

■ גזי הפליטה של המנוע (פחמן חד-חמצני)

אזהרה

- **אסור בהחלט לשאוף את גזי פליטת מנוע. גזים אלה מכילים חד-תחמוצת הפחמן (CO) שהינו גז חסר צבע וחסר ריח, המסוכן עד כדי גרימת מוות כאשר נשאף.**
- **הקפד לשמור על מערכת פליטה מתוחזקת כיאות, על מנת למנוע כניסת גזי פליטה אל תא הנוסעים.**
- **אסור בהחלט להפעיל את המנוע במקום סגור, כגון מוסך, מלבד לזמן הקצר הדרוש כדי להסיע את המכונית פנימה או החוצה ממנו.**
- **הימנע מישיבה במכונית חונה לזמן ממושך עם מנוע פועל. אם הדבר בלתי נמנע, אזי יש להשתמש במערכת האוורור כדי להחדיר אוויר חיצוני לתוך המכונית.**

- **הקפד לשמור על סבכת כניסת האוויר הקדמית נקייה משלג, עלים, לכלוך או גופים זרים על מנת לאפשר פעולה תקינה של מערכת האוורור.**
- **אם אתה חושד שגזי פליטה נכנסים לתוך המכונית, יש לבדוק ולתקן זאת בהקדם האפשרי. אם אתה חייב לנהוג במצב זה, עשה זאת כאשר כל החלונות פתוחים לגמרי.**
- **הקפד לסגור את הדלת האחורית המתרוממת על מנת למנוע כניסה של גזי פליטה אל תוך תא הנוסעים.**

■ שתיית אלכוהול ונהיגה

⚠אזהרה

נהיגה לאחר שתיית אלכוהול היא מאוד מסוכנת. אלכוהול במערכת הדם מאט את תגובותיך ומגביל את תפיסתך, את שיפוטך ואת תשומת לבך. אם תנהג אחרי שתייה – אפילו אם שתית רק מעט – הדבר יגדיל את סכנת מעורבותך בתאונה קשה או קטלנית העלולה להסתיים בפציעה קשה או מוות שלך, של נוסעיך, או של אחרים. בנוסף, אם תיפצע בתאונה, האלכוהול עלול להחמיר את הפציעה.

אנא אל תשתה אלכוהול ותנהג.

נהיגה בעת שכרות היא אחת הסיבות השכיחות ביותר לתאונות. מאחר שאלכוהול משפיע בצורה שונה על אנשים שונים, ייתכן שצרכת יותר מדי אלכוהול מכדי לנהוג בצורה בטוחה אפילו אם רמת האלכוהול בדמך מתחת לגבול החוקי. הדבר הבטוח ביותר שתוכל לעשות הוא לעולם לא לנהוג אחרי שתיית אלכוהול.

■ תרופות ונהיגה

⚠אזהרה

יש תרופות (הן שחייבות מרשם רופא והן שאינן חייבות) העלולות להאט את זמן התגובה שלך ולפגום בכושר התפיסה, השיפוט ותשומת הלב שלך. אם תנהג לאחר לקיחתן, הדבר עלול להגדיל את הסכנה שאתה, נוסעיך או אחרים יהיו מעורבים בתאונה חמורה או קטלנית.

אם הנך צורך תרופות כלשהן, בדוק עם הרופא או הרוקח או קרא את ההוראות המצורפות לתרופה על מנת לקבוע אם התרופה שאתה צורך יכולה לפגום בכושר הנהיגה שלך.

אל תנהג לאחר לקיחת תרופה העלולה לגרום לנמנום או להשפיע בצורה אחרת על יכולתך להפעיל רכב מנועי בצורה בטוחה. אם מצבך הרפואי מחייב אותך לקחת תרופות, אנא התייעץ עם רופא.

אסור בהחלט לנהוג תחת ההשפעה של סמים אסורים. למען בריאותך ושלומך, אנו מבקשים שלא תצרוך סמים לא-חוקיים בכלל ולפנות לטיפול אם הנך מכור לסמים אלו.

■ נהיגה בזמן עייפות או נמנום

⚠אזהרה

אם הנך עייף או מנומנם, זמן התגובה שלך יהיה אטי יותר וייפגמו כושר התפיסה, השיפוט ותשומת הלב שלך. אם תנהג כאשר אתה עייף או מנומנם, הדבר עלול להגדיל את הסכנה שאתה, נוסעיך או אחרים יהיו מעורבים בתאונה חמורה או קטלנית.

אם הנך עייף או מנומנם, אנא אל תמשיך לנהוג אלא מצא מקום בטוח למנוחה. בנסיעות ארוכות עליך לעשות הפסקות מנוחה מדי פעם כדי להתרענן לפני שתמשיך בנסיעה. אם ניתן, התחלף בנהיגה עם אחרים.

■ ביצוע שינויים במכוניתך

⚠ זהירות

אסור בהחלט לבצע שינויים כלשהם במכונית שלך. שינויים עלולים להשפיע על הביצועים, רמת הבטיחות והעמידות של המכונית ועלולים אפילו להפר את חוקי התעבורה. בנוסף לכך, נזק או בעיות בביצועי המכונית שנגרמו בעקבות השינויים עלולים שלא להיות מכוסים במסגרת האחריות.

הערה

מכונית זו מצוידת בתפקוד של רישום נתוני מכונית מסוימים במקרה שהמכונית מופעלת או מתוחזקת באופן חורג או שונה משימוש שגרתי רגיל.

נתונים אלה עשויים לשמש כדי לקבוע האם מצבו של הרכב מצדיק זכאות לתיקון במסגרת האחריות.

■ שימוש בטלפון נייד בזמן נהיגה

⚠ זהירות

אסור להשתמש במכשיר טלפון המוחזק ביד בזמן נהיגה. שימוש כזה עלול להסב את תשומת לבך מהנהיגה ולגרום לתאונה. אם הנך משתמש במכשיר טלפון המוחזק ביד, עצור בצד הדרך וחנה במקום בטוח ומותר על-פי החוק לפני ביצוע השיחה. השימוש בטלפון בזמן נהיגה מותר רק על-פי הוראות החוק והתקנות התקפות.

■ נהיגה במכונית המצוידת במערכת ניווט

⚠ אזהרה

אין להסיח את הדעת מהנהיגה בשל צפייה בצג. בנוסף, אל תפעיל את בקרות מערכת הניווט בעת הנהיגה. אבדן תשומת הלב לנהיגה עלול לגרום לתאונה. אם ברצונך להפעיל את הבקרות של מערכת הניווט, ראשית עליך לעצור בצד הדרך ולחנות במקום בטוח.

■ נהיגה עם חיות מחמד

חיות מחמד שאינן רתומות כהלכה עלולות להפריע לנהיגה ולהסיט את תשומת לבך מהנהיגה. במקרה של תאונה או עצירה פתאומית, חיות או כלובים שאינם רתומים עלולים להיזרק בתוך המכונית ולפגוע בך או בנוסעים. בנוסף לכך, עלולות חיות המחמד להיפגע במצבים כאלה. למען הבטיחות עדיף שחיות המחמד תהיינה רתומות כהלכה במכוניתך. רתום את חיית המחמד בעזרת רתמה מיוחדת שיכולה להיות מעוגנת למושב האחורי באמצעות חגורת בטיחות או השתמש במנשא לחיות מחמד שניתן לעגון אותו למושב האחורי על-ידי העברת חגורת בטיחות דרך הידית שלו. לעולם אל תרתום חיות מחמד או מנשאי חיות מחמד במושב הקדמי שליד הנהג. למידע נוסף התייעץ עם וטרינר, ארגון מקומי להגנת חיות או חנות לחיות מחמד.

■ לחץ אוויר בצמיגים

בדוק את לחץ האוויר בכל צמיג (כולל בצמיג החלופי) לפחות פעם בחודש ולפני כל נסיעה ארוכה, וכוונן את הלחץ אם צריך.

בדוק את הלחץ כאשר הצמיגים קרים. השתמש במד לחץ אוויר כדי לכוונן את הלחצים לערכים המפורטים בתווית הצמיגים.

לפרטים עיין בנושא "צמיגים וגלגלים" ☜11-35.

⚠אזהרה

נהיגה במהירויות גבוהות עם לחץ אוויר נמוך מאוד עלולה לגרום לעיוותים קשים בצמיגים ולהתחממותם המהירה. עלייה חדה בטמפרטורה עלולה לגרום להפרדת שכבות המבנה והריסת הצמיגים. איבוד השליטה במכונית כתוצאה מכך עלול לגרום תאונה.

מידע כללי

■ נורית חיווי החלפת הילוך

⚠זהירות

החיווי של נורית החיווי להחלפת הילוך מהווה רק הנחיה לנהיגה חסכונית יותר בדלק. נורית החיווי אינה מראה לנהג את התזמון הבטוח של פעולת החלפת ההילוכים. הנהג נושא באחריות להחלפת הילוכים מתאימה בהתאם לתנאי התנועה או הנהיגה (לדוגמה עקיפה או נסיעה במעלה).

נורית חיווי זו מסייעת לנהג לנהוג בצורה חסכונית יותר בדלק. המערכת קובעת את תזמון החלפת ההילוכים בהתאם לתנאי הנהיגה, ומודיעה זאת לנהג באמצעות נורית החיווי במד המשולב.לפרטים, עיין בנושא "נורית חיווי החלפת הילוכים" ☞3-33.

הערה

החיווי של נורית החיווי להחלפת הילוך מהווה לרוב רק הנחיה לנהיגה חסכונית יותר בדלק, והוא פועל גם כדי למנוע אפשרות של הדממת המנוע במהירויות מנוע נמוכות.

הנחיה 2006/66/EC של האיחוד האירופי לגבי סוללות ומצברים

הסימון המופיע להלן מייצג את הנחייה 2006/66/EC של האיחוד האירופי לגבי סוללות ומצברים.
הנחייה זו מתייחסת לאיסוף סוללות, מיחזור סוללות ומצברים שנאספו, וכן להימנעות מהעברת סוללות ומצברים למטמנות מכיוון שהם עלולים לגרום נזק לסביבה.
במכוניתך נמצאות מספר סוללות שאינן מצוינות בסימון של הנחייה 2006/66/EC של האיחוד האירופי.
אנא בצע את הסילוק של סוללות או מצברים בהתאם להוראות החוק ולתקנות המקומיות.

ההתקנים הבאים מצוידים בסוללות שאינן מסומנות בסימון:

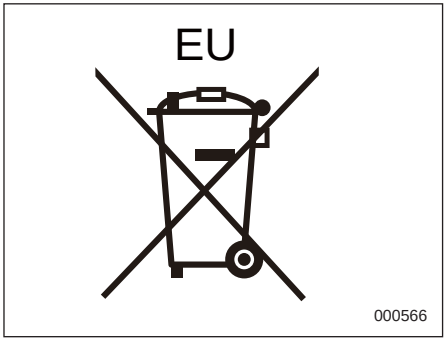

- מפתחות (אם קיימים): CR1620
- מפתחות חכמים (אם קיימים): CR1632

תוכן עניינים

מושבים, חגורות בטיחות וכריות אוויר	1
מפתחות ודלתות	2
מכשירים ובקרות	3
בקרת אקלים	4
מערכת השמע	5
ציוד פנימי	6
התנעה והפעלה	7
עצות לנהיגה	8
במקרה חירום	9
טיפוח המכונית	10
תחזוקה ושירות	11
מפרטים	12
נספח	13
אינדקס	14

אינדקס מאויר

■ חוץ

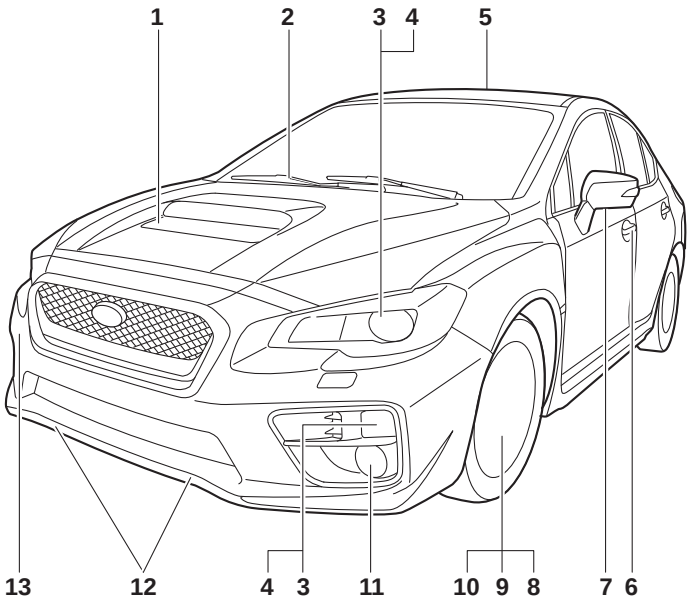

000960

1) מכסה תא המנוע (עמוד 11-12)
2) מתג המגבים (עמוד 3-105)
3) מתג אורות ראשיים (עמוד 3-95)
4) החלפת נורות (עמוד 11-48)
5) גגון שמש (עמוד 2-28)
6) נעילת דלתות (עמוד 2-4)
7) מראה חיצונית (עמוד 3-109)
8) לחץ אוויר בגלגלים (עמוד 11-37)
9) נקר בגלגל (עמוד 9-5)
10) שרשרות צמיגים (עמוד 8-9)
11) מתג פנסי ערפל (עמוד 3-101)
12) טבעות עיגון (עמוד 9-13)
13) וו גרירה (עמוד 9-13)

1) מפשיר אדים לחלון האחורי (עמוד 3-111)
2) דלת פתח מילוי הדלק והמכסה (עמוד 7-3)
3) נעילת בטיחות לילדים (עמוד 2-21)
4) פתח עיגון (עמוד 9-13)
5) מכסה תא מטען (עמוד 2-25)
6) וו גרירה (עמוד 9-13)

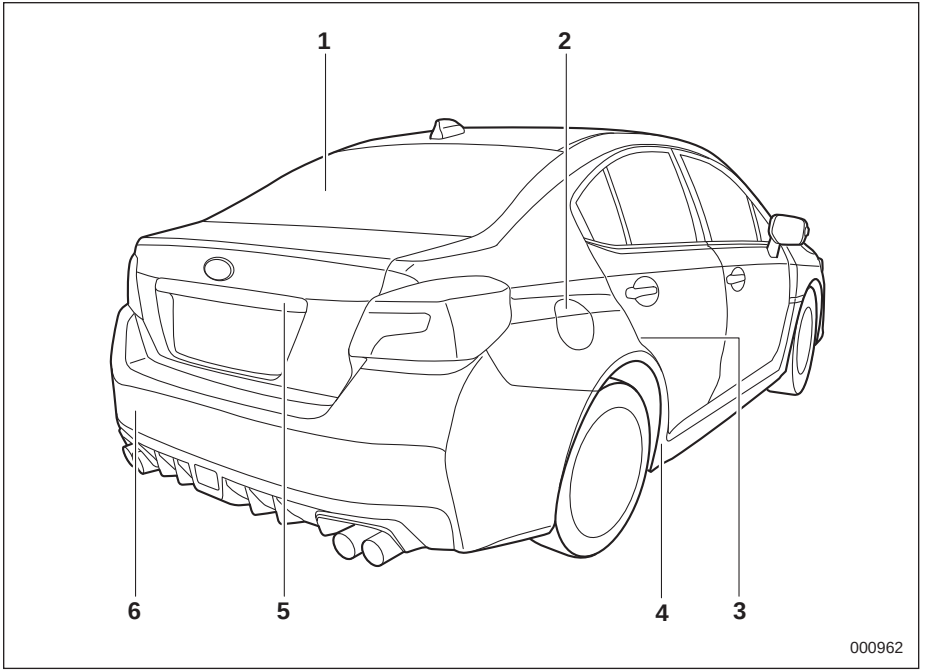

■ פנים

▼ אזור תא הנוסעים

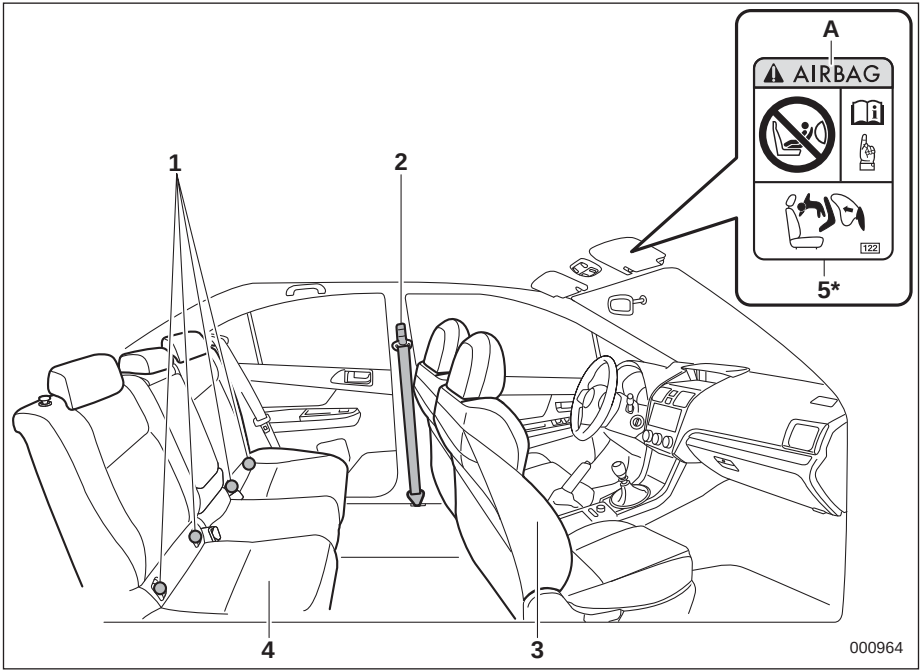

1) מוטות עיגון ISOFIX למערכות ריסון לילדים (עמוד 31-1)
2) חגורת בטיחות (עמוד 11-1)
3) מושב קדמי (עמוד 2-1)
4) מושב אחורי (עמוד 7-1)
5) תווית אזהרה למערכת ריסון לילדים (עמוד 21-1)

A) כריות אוויר

*: **אסור בהחלט** להשתמש במושב בטיחות לילדים הפונה לאחור במושב המוגן על-ידי **כרית אוויר קדמית פעילה**, הדבר עלול לגרום **לילד פציעה קשה או מוות**.

(STI)

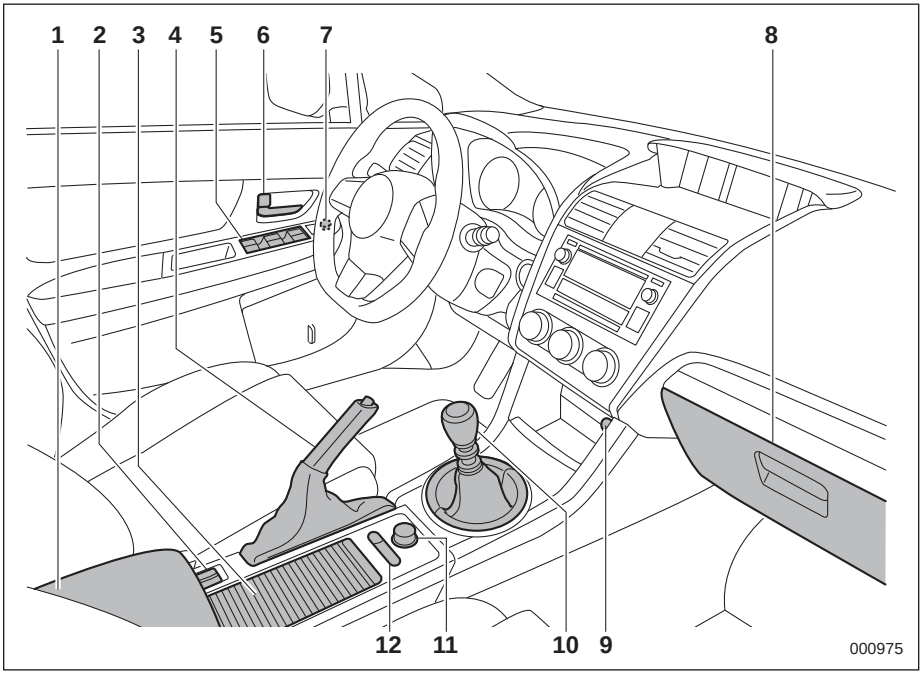

1) קונסולה מרכזית (עמוד 6-5)
2) מחמם מושב (עמוד 6-1)
3) מחזיק כוסות (עמוד 6-5)
4) ידית בלם חנייה (עמוד 7-41)
5) חלונות חשמליים (עמוד 2-22)
6) נעילת דלתות (עמוד 2-4)
7) מתג מראות חיצוניות (עמוד 3-110)
8) תא כפפות (עמוד 6-4)
9) שקע כוח קדמי (עמוד 6-7)
10) ידית ההילוכים (עמוד 7-12)
11) מערכת SI-DRIVE (עמוד 7-27)
12) דיפרנציאל מרכזי, בקרת נהג (DCCD) (עמוד 7-15)

(**למעט STI**)

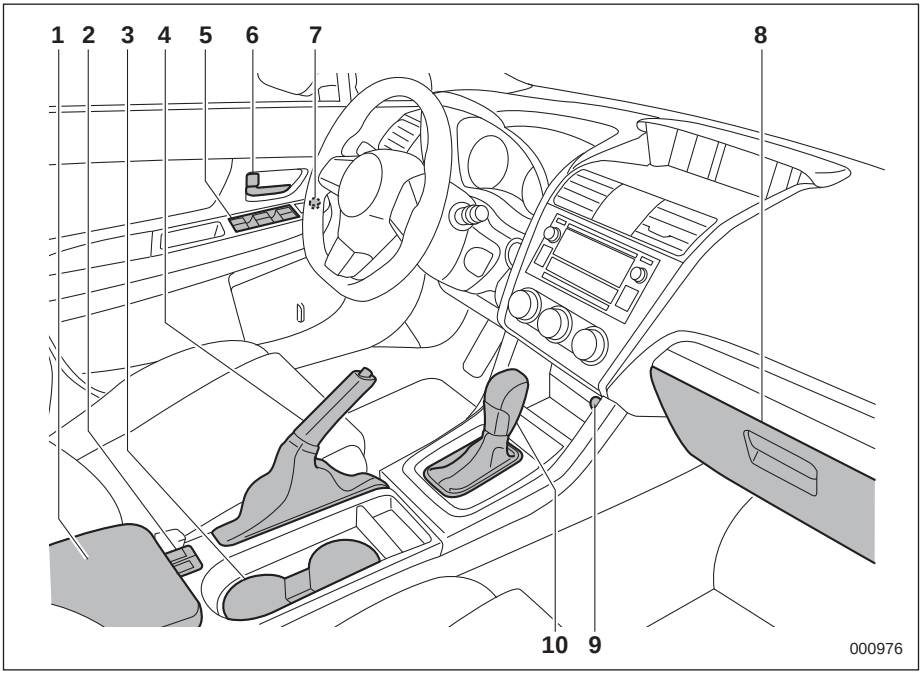

1) קונסולה מרכזית (עמוד 6-5)
2) מחמם מושב (עמוד 6-1)
3) מחזיק כוסות (עמוד 6-5)
4) ידית בלם חנייה (עמוד 7-41)
5) חלונות חשמליים (עמוד 2-22)
6) נעילת דלתות (עמוד 2-4)
7) מתג מראות חיצוניות (עמוד 3-110)
8) תא כפפות (עמוד 6-4)
9) שקע כוח קדמי (עמוד 6-7)
10) מוט הילוכים (תיבת הילוכים ידנית) (עמוד 7-12)/ידית בורר הילוכים (תיבת הילוכים רציפה) (עמוד 7-20)

■ לוח מכשירים

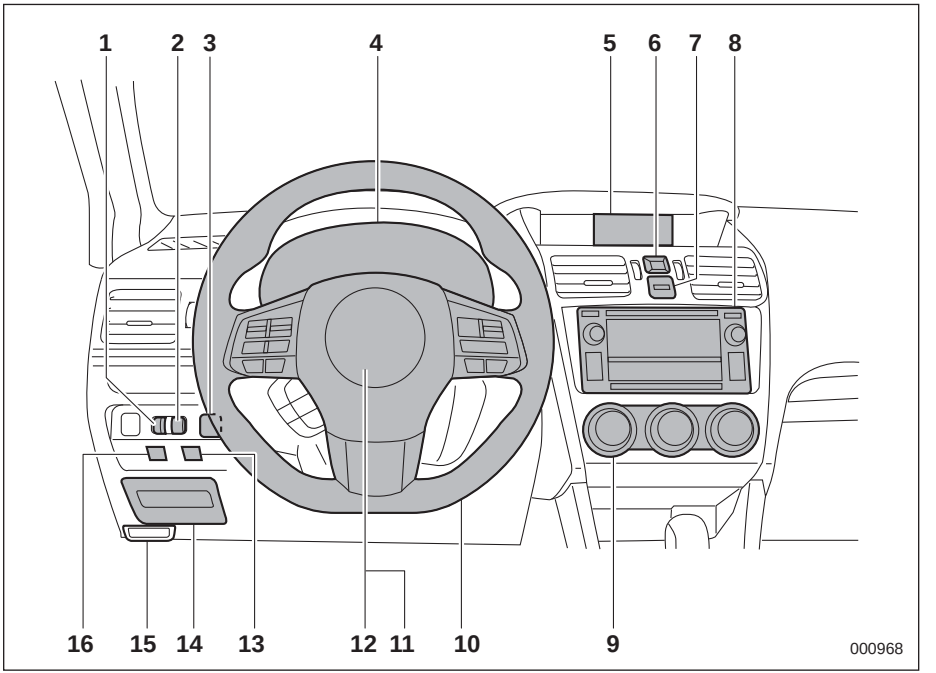

1) בקרת בהירות התאורה (עמוד 3-98)
2) כוונון גובה אלומת הפנסים הראשיים (עמוד 3-98)
3) מתג פתיחת מכסה תא המטען (עמוד 2-26)
4) לוח מחוונים (עמוד 3-9)
5) תצוגה רב תפקודית (עמוד 3-47)
6) מתג מהבהבי חירום (עמוד 3-8)
7) מתג לבקרת הצג הרב-תכליתי (עמוד 3-47)
8) מערכת שמע (עמוד 5-1)
9) בקרת אקלים (עמוד 4-1)
10) כוונון מרחק/הטיה של גלגל ההגה (עמוד 3-112)
11) צופר (עמוד 3-113)
12) כרית אוויר (עמוד 1-34)
13) מתג ניתוק (OFF) מערכת הבקרה הדינמית של המכונית (עמוד 7-37)
14) תיבת נתיכים (עמוד 11-47)
15) כפתור שחרור מכסה תא המנוע (עמוד 11-12)
16) מתג קביעת TPMS (מערכת ניטור לחץ האוויר בצמיגים) (עמוד 7-38)

■ גלגל ההגה

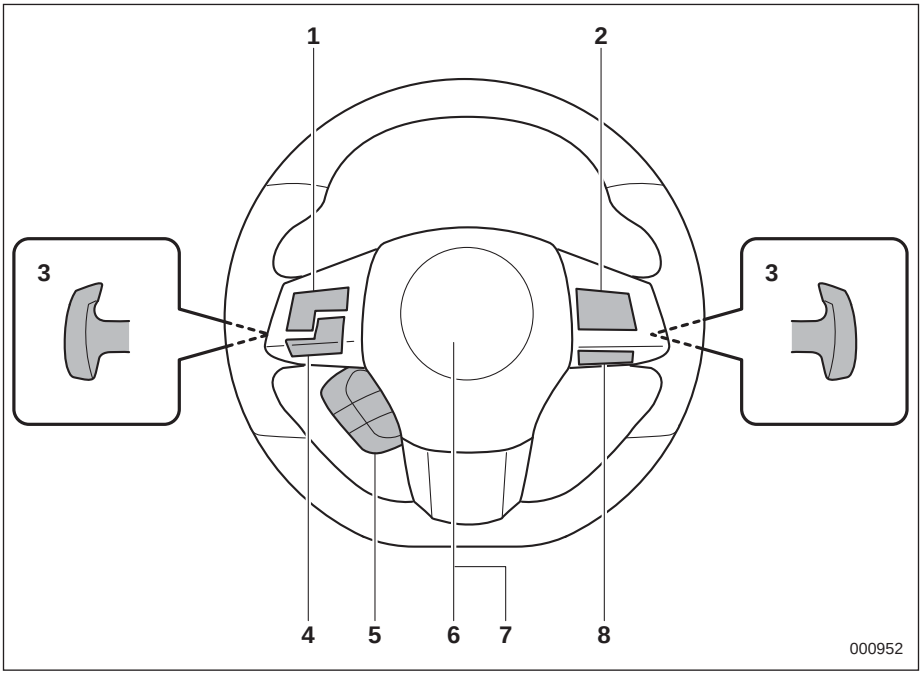

1) מתגי בקרה למערכת השמע (עמוד 5-27)
2) בקרת נסיעת שיוט (עמוד 7-45)
3) ידיות שילוב הילוכים (עמוד 7-21)
4) מתגי דיבורית (עמוד 5-32)
5) מתגים לבקרת הצג הרב-תכליתי (עמוד 3-36)
6) כרית אוויר (עמוד 1-34)
7) צופר (עמוד 3-113)
8) מתגי SI-Drive (למעט STI) (עמוד 7-28)

■ ידיות/מתגים לבקרת פנסים ומגבים

▼ סוג A

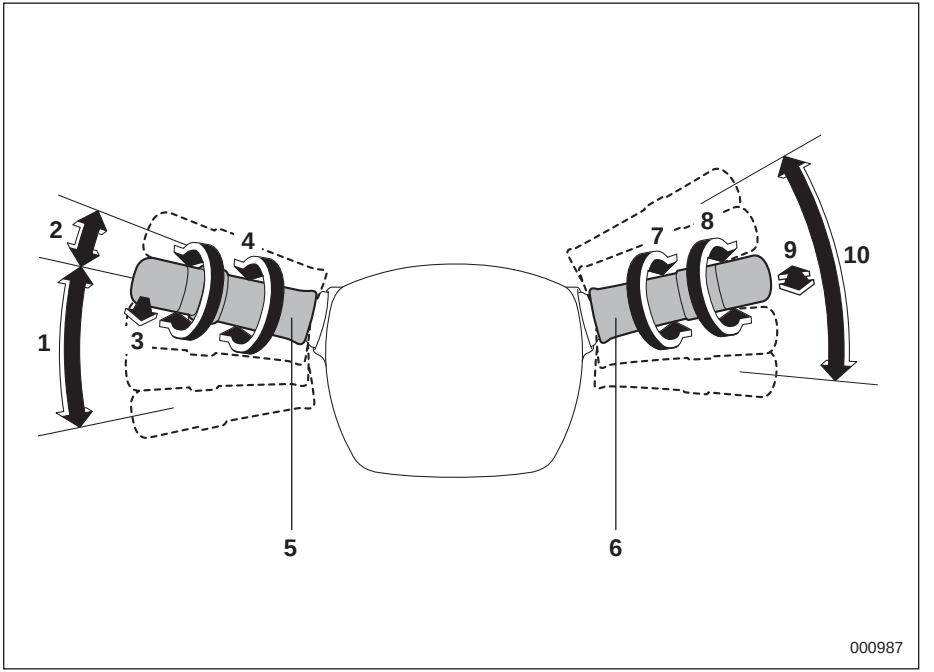

1) מגבי שמשה קדמית (עמוד 3-105)
2) ניגוב חד-פעמי (עמוד 3-105)
3) מתז שמשה קדמית (עמוד 3-107)
4) מתג בקרת זמן פעולת המגב לסירוגין/חיישן בקרת רגישות (עמוד 3-106)
5) ידית בקרת מגבים (עמוד 3-105)
6) מתג בקרת תאורה (עמוד 3-94)
7) מתג פנסי ערפל (עמוד 3-101)
8) הדלקת/כיבוי אורות ראשיים/מצב AUTO (עמוד 3-95)
9) הבהוב אורות ראשיים גבוה/נמוך (עמוד 3-96)
10) איתות פנייה (עמוד 3-97)

▼ **סוג B**

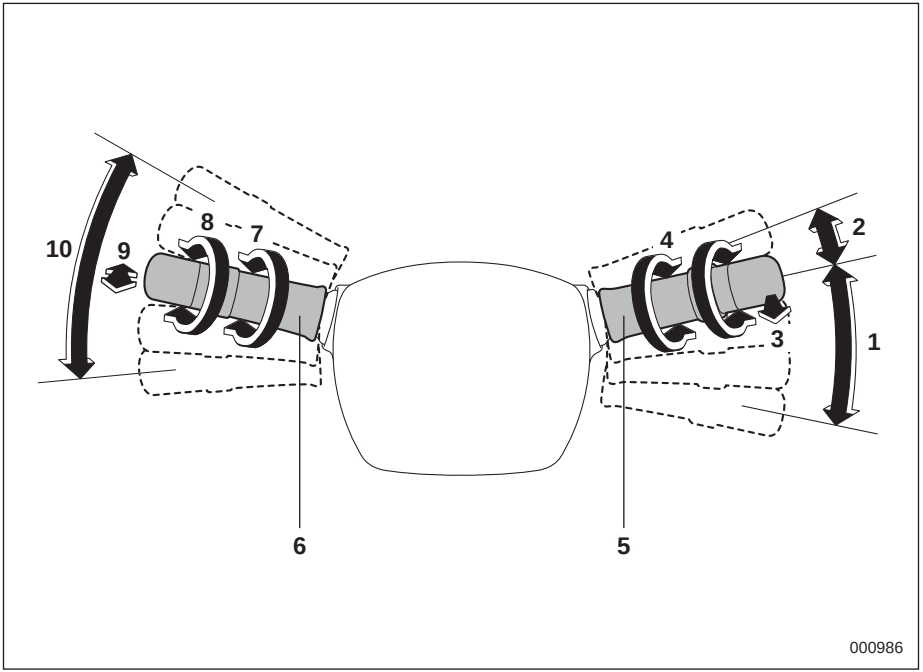

1) מגבי שמשה קדמית (עמוד 3-105)
2) ניגוב חד-פעמי (עמוד 3-105)
3) מתז שמשה קדמית (עמוד 3-107)
4) מתג בקרת זמן פעולת המגב לסירוגין/ חיישן בקרת רגישות (עמוד 3-107)
5) ידית בקרת מגבים (עמוד 3-105)
6) מתג בקרת תאורה (עמוד 3-94)
7) מתג פנסי ערפל (עמוד 3-101)
8) הדלקת/כיבוי אורות ראשיים/ מצב AUTO (עמוד 3-95)
9) הבהוב אורות ראשיים גבוה/נמוך (עמוד 3-96)
10) איתות פנייה (עמוד 3-97)

■ לוח מחוונים

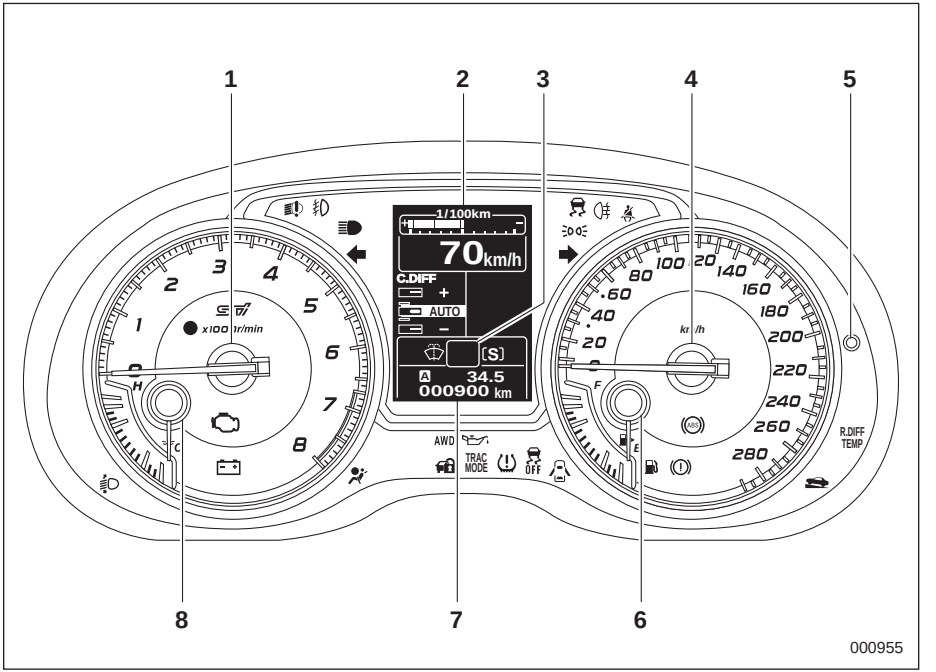

1) מד סיבובי מנוע (עמוד 3-10)
2) צג מידע משולב (עמוד 3-36)
3) חיווי מצב ידית בורר ההילוכים/ההילוך המשולב (עמוד 3-33)
4) מד מהירות (עמוד 3-9)
5) לחצן בורר מד מרחק נסיעה A/B ואיפוס מד מרחק נסיעה (עמוד 3-10)
6) מד דלק (עמוד 3-11)
7) מד מרחק נסיעה ומד מרחק כולל (עמוד 3-9)
8) מד טמפרטורה (עמוד 3-12)

האיור המופיע לעיל הוא דוגמה אופיינית. בדגמים מסוימים, לוח המחוונים עשוי להיות מעט שונה מזה המופיע באיור.

■ נוריות אזהרה וחיווי

סימן	שם הנורית	עמוד
	נורית אזהרה של חגורת הבטיחות	3-14
	נורית אזהרה של מערכת כריות אוויר	3-16
ON	נורית חיווי לפעולת כרית האוויר הקדמית של הנוסע הקדמי (אם קיימת)	3-17
OFF	נורית חיווי לניתוק כרית האוויר הקדמית של הנוסע הקדמי (אם קיימת)	3-17
	נורית חיווי תקלה (נורית בדוק מנוע)	3-17
	נורית אזהרה טעינת מצבר	3-18
	נורית אזהרה ללחץ שמן	3-18
	נורית אזהרה למפלס שמן מנוע נמוך (למעט STI)	3-19
AT OIL TEMP	נורית אזהרת טמפרטורת שמן תיבת ההילוכים (דגמי ת"ה רציפה).	3-19
R.DIFF TEMP	נורית אזהרה לטמפרטורת שמן דיפרנציאל אחורי (STI)	3-19
ABS	נורית אזהרה מערכת ABS	3-21

סימן	שם הנורית	עמוד
	נורית אזהרה למערכת הבלמים	3-25
	נורית אזהרה של מערכת משאבת ואקום (למעט STI)	3-26
	נורית אזהרה לדלת פתוחה	3-26
AWD	נורית אזהרה להינע כל הגלגלים AWD (אם קיימת)	3-27
	נורית אזהרה להגה כח (למעט STI)	3-27
	נורית אזהרה לסיוע בתחילת נסיעה במעלה/ נורית חיווי לניתוק הסיוע לתחילת נסיעה במעלה (אם קיימת	3-26
	נורית אזהרה למערכת בקרה דינמית של המכונית/נורית חיווי פעולה למערכת בקרה דינמית של המכונית	3-22
OFF	נורית חיווי לניתוק המערכת לבקרה דינמית של המכונית	3-24
	נוריות חיווי למאותתי פנייה	3-33
	נורית אזהרה לפנסים ראשיים LED (אם קיימת)	3-27

סימן	שם הנורית	עמוד
	נורית חיווי לאורות גבוהים	3-33
	נורית אזהרה לפילוס אוטומטי של אלומת הפנסים הראשיים (במכוניות עם פנסי קסנון)	3-27
	נורית חיווי לפנסי ערפל קדמיים (אם קיימים)	3-34
	נורית חיווי אור ערפל אחורי (אם קיים)	3-34
	נורית אזהרת מפתח חכם (אם קיים)	3-28
	נורית חיווי למשבת מנוע	3-32
	נורית חיווי פנסים ראשיים	3-34
	נורית חיווי לבקרת שיוט	3-33
SET	נורית חיווי לקביעת מהירות שיוט	3-34
TRAC. MODE	נורית חיווי למצב בקרת אחיזה	3-25
	נורית אזהרה מפלס דלק נמוך	3-26

סימן	שם הנורית	עמוד
	נורית אזהרת לחץ נמוך בצמיג (אם קיימת)	3-20
	נורית אזהרה למפלס נמוך של נוזל שטיפת חלון קדמי	3-26
S	נורית חיווי למצב ספורטיבי (S) (אם קיימת)	3-32
I	נורית חיווי למצב חכם (I) (אם קיימת)	3-32
S #	נורית חיווי למצב ספורטיבי-נמרץ (S#) (אם קיים)	3-32
	נורית חיווי להעלאת הילוך (דגמי STI ללא נורית חיווי החלפת הילוך)	3-33
AUTO	נורית חיווי מצב פעולה אוטומטית של דיפרנציאל מרכזי, בקרת נהג (STI)	3-34
+ AUTO	נורית חיווי מצב [+] Auto (STI)	3-34
AUTO -	נורית חיווי מצב [-] Auto (STI)	3-35
LOCK	נורית חיווי דיפרנציאל מרכזי, בקרת נהג (STI)	3-35
	נורית חיווי מהירות סיבובי מנוע גבוהה מדי (STI)	3-35

קביעת פונקציות

ניתן לשנות את הקביעה של התפקודים המפורטים להלן כדי להתאימם לדרישות האישיות שלך. מומלץ לפנות למרכז שירות מורשה סובארו מטעם היבואן כדי לקבל פרטים נוספים. לפרטים עיין בנושא "צג רב-תכליתי" ☜3-47.

סוג הכיוון	תפקוד	הגדרות אפשריות	ברירת מחדל
הפעלה ללא מפתח*[1]	נעילה אוטומטית*[2]	הפעלה/ביטול	תפקוד
	פרק זמן עד לנעילה אוטומטית*[2]	ניתן לקביעה בטווח של בין 20 ל-60 שניות	30 שניות
	אפשרות בחירת תפקוד פתיחת דלתות (שחרור הנעילה של דלת הנהג)	דלת הנהג בלבד/כל הדלתות	כל הדלתות*[2]/ דלת הנהג בלבד*[3]
	פעולת מהבהבי החירום*[4]	הפעלה/ביטול	תפקוד
	עצמת האות הקולי	5 - 7	5
באמצעות שלט-רחוק	נעילה אוטומטית*[2]	הפעלה/ביטול	תפקוד
	פרק זמן עד לנעילה אוטומטית*[2]	ניתן לקביעה בטווח של בין 20 ל-60 שניות	30 שניות
	אפשרות בחירת תפקוד פתיחת דלתות גם בדגמים המצוידים במערכת להפעלה ללא מפתח)*[2]	הפעלה/ביטול	התפקוד לא פעיל
	מהבהבי חירום*[4]	הפעלה/ביטול	תפקוד
מניעת נעילה של המפתח במכונית*[2]	מניעת נעילה של המפתח במכונית	הפעלה/ביטול	תפקוד
מערכת מפשיר אדים ומפשיר קרח*[4]	מפשיר אדים לחלון האחורי, מפשיר אדים למראות החיצוניות, מפשיר קרח לשמשה הקדמית	פעולה במשך 15 דקות/פעולה רציפה	פעולה במשך 15 דקות
תאורת תא נוסעים	הפעלת קוצב הזמן של השהיית כיבוי תאורת מפה/ תאורה פנימית בתקרה	מנותק/10/20/30 שניות	30 שניות
תאורת מפות (בדגמים עם גגון שמש)			
מניעת התרוקנות המצבר	מניעת התרוקנות המצבר	הפעלה/ביטול	תפקוד
פנסים ראשיים עם הפעלה/כיבוי אוטומטיים*[1]	רגישות ההפעלה/כיבוי האוטומטיים של הפנסים הראשיים	נמוכה/בינונית/גבוהה/מרבית	רגילה
מגבי שמשה קדמית עם חיישן גשם לפעולה אוטומטית*[1]	מצב הוויסות האוטומטי של פעולת המגבים	מצב חיישן גשם/מצב פעולה בהתאם למהירות הנסיעה	מצב חיישן גשם

סוג הכיוון	תפקוד	הגדרות אפשריות	ברירת מחדל
איתות למעבר נתיב בלחיצה בודדת	הפעלת איתות למעבר נתיב בלחיצה בודדת	הפעלה/ביטול	תפקוד
קביעת זמן ההשהיה לפני כיבוי הפנסים הראשיים	הפעלת קוצב הזמן	מנותק/30/60/90 שניות	30 שניות

*1: אם קיים
*2: לא ישים בדגמים שמצוידים במערכת לנעילה כפולה
*3: לא ישים בדגמים שאינם מצוידים במערכת לנעילה כפולה
*4: הלקוח יכול לשנות את ההגדרות באמצעות הצג הרב-תכליתי

מושבים, חגורות בטיחות וכריות אוויר

מושבים קדמיים 1-2
מושב בעל כוונון ידני (אם קיים)..... 1-4
מושב בעל כוונון חשמלי (מושב הנהג - אם קיים)..... 1-5
כוונון משענת ראש 1-5

מחמם מושב (אם קיים)..... 1-6

מושבים אחוריים 1-7
כוונון משענת ראש 1-8
קיפול גב המושב האחורי..... 1-9

חגורות בטיחות 1-11
המלצות בטיחות לגבי חגורות הבטיחות..... 1-11
מנגנון לנעילת חירום (ELR)..... 1-13
מנגנון אוטומטי לנעילת חירום (A/ELR) (אם קיים)..... 1-13
נורית אזהרה וצליל התראה של חגורת הבטיחות..... 1-13
חגירת חגורת הבטיחות..... 1-13
תחזוקת חגורת הבטיחות..... 1-16

מותחני-קדם של חגורות הבטיחות הקדמיות 1-16
בקרות המערכת..... 1-17
שירות למערכת..... 1-18
אמצעי זהירות לגבי שינויים במכונית 1-18

מערכות ריסון לילדים 1-19
אמצעי בטיחות 1-19
היכן להתקין מושב בטיחות לילדים 1-20
בחירת מערכת ריסון לילדים..... 1-22
התקנת מערכת ריסון לילד עם חגורת בטיחות..... 1-24
התקנת מושב הגבהה 1-30
התקנת מערכות ריסון לילדים באמצעות מוטות עיגון
ISOFIX 1-31
עיגון רצועת עיגון עליונה..... 1-33

כריות אוויר SRS* (מערכת ריסון משלימה)..... 1-34
כריות אוויר SRS וחגורות כתף עבור הנהג, הנוסע הקדמי,
והנוסעים במקומות הישיבה הקיצוניים מאחור 1-34
רכיבים 1-37
כרית אוויר קדמית..... 1-39
כרית אוויר צדית ווילון צד מתנפח..... 1-51
בקרי מערכת כריות האוויר..... 1-57
שירות למערכת כריות האוויר 1-58
אמצעי זהירות לגבי שינויים במכונית 1-59

מושבים קדמיים

⚠אזהרה

- כדי למנוע אפשרות של איבוד השליטה במכונית ופציעה, אסור בהחלט לכוונן את המושב בזמן נהיגה.
- לפני כוונון המושב, ודא שידיהם ורגליהם של נוסעי המושב האחורי וכן פריטי מטען רחוקים ממנגנון הכוונון.
- לאחר שמכוננים את המושב יש לנסות לטלטל אותו מעט כדי לוודא שהוא ננעל היטב במקומו. אם המושב אינו נעול היטב במקומו הוא עלול לנוע, או שחגורת הבטיחות לא תפעל כהלכה.
- אסור להניח חפצים מתחת למושבים הקדמיים. המושב עלול שלא להינעל היטב וכתוצאה מכך עלולה להיגרם תאונה.
- חגורות הבטיחות מספקות ריסון מרבי כאשר הנוסע יושב זקוף במושב. כדי למנוע סכנת החלקה מתחת לחגורת הבטיחות בזמן התנגשות, משענות המושבים הקדמיים חייבות תמיד להיות במצב זקוף כאשר המכונית בתנועה.

אם משענות המושבים הקדמיים אינן במצב זקוף בזמן התנגשות, תגדל הסכנה של החלקת היושב במושב מתחת לחגורת המותן והחלקת חגורת המותן מעל לבטן. מצב זה עלול לגרום לפגיעה פנימית חמורה ואף למוות.

- כריות האוויר מתנפחות במהירות ובכוח רב. נוסעים שאינם נמצאים במקום הנכון כאשר כרית האוויר מתנפחת עלולים להיפצע קשות. מכיוון שכרית האוויר תופסת חלל רב כאשר היא מתנפחת, על הנהג לשבת תמיד זקוף במושב ורחוק ככל האפשר מן ההגה מבלי לאבד שליטה על המכונית, ועל הנוסע במושב הקדמי להזיז את המושב לאחור ככל שניתן ולשבת זקוף בתוך המושב.

⚠אזהרה

יש להושיב ילדים במושב האחורי תמיד כשהם רתומים כהלכה במושב בטיחות לילדים או בחגורת בטיחות, כמתבקש מגילו, גובהו ומשקלו של הילד. כרית האוויר מתנפחת במהירות ובעצמה גבוהה ויכולה לפצוע או אפילו להרוג ילדים, במיוחד אם אינם רתומים או אם הם רתומים בצורה לא נכונה. מכיוון שילדים קלי-משקל וחלשים יחסית למבוגרים, הסיכון שלהם להיפצע מהתנפחות כרית האוויר גדול יותר.

חובה להתקין תמיד את **כל** סוגי התקני הבטיחות לילדים (כולל מושב לילדים הפונה לפנים) במושבים האחוריים.

אסור בהחלט להתקין מושב בטיחות לילדים שפונה לאחור במושב הקדמי. התקנה זו עלולה לגרום לפציעה קשה או למוות של הילד, מכיוון שראש הילד יהיה קרוב מדי לכרית האוויר.

לפי הסטטיסטיקה לגבי תאונות, ילדים בטוחים יותר כאשר הם רתומים כיאות במקומות ישיבה אחוריים מאשר במקומות ישיבה קדמיים. הוראות ואזהרות לגבי מערכות ריסון לילדים מופיעות בנושא "מערכות ריסון לילדים" ☞1-19.

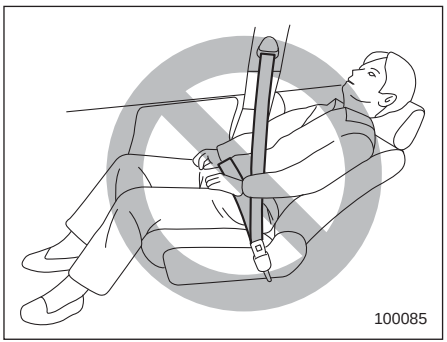

⚠אזהרה

כדי למנוע החלקה של הנוסע מתחת לחגורת הבטיחות במקרה של התנגשות, תמיד יש לכוונן את גב המושב למצב זקוף בזמן שהמכונית בתנועה. כמו כן, אין להניח חפצים כגון כריות בין הנוסע לבין גב המושב. הדבר מגביר את הסיכון להחלקה מתחת לחגורת המותן והחלקת חגורת המותן מעל לבטן. מצב זה עלול לגרום לפגיעה פנימית חמורה ואף למוות.

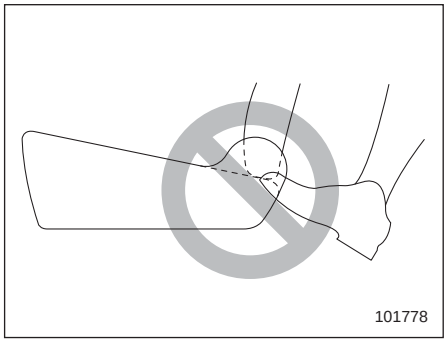

⚠אזהרה

אין לאפשר לנוסעים מאחור להניח את רגליהם בין גב המושב הקדמי לבין כרית המושב הקדמי. אם יעשו זאת עלולות להיגרם תקלות בהפעלה של המערכות הבאות ויש סיכון לפציעה חמורה.

- **מערכת חישת תפוסה (אם קיימת)**
- **כרית אוויר צדית**
- **מחמם מושב (אם קיים)**
- **מושב בעל כוונון חשמלי (אם קיים)**

■ מושב בעל כוונון ידני (אם קיים)

▼ כוונון קדמי ואחורי

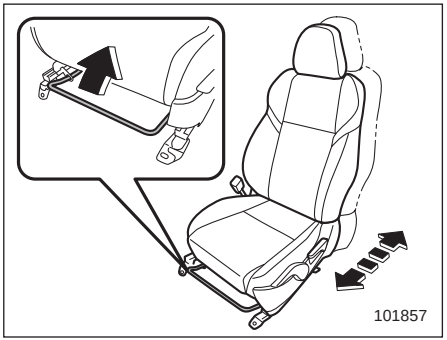

משוך את הידית כלפי מעלה והזז את המושב למצב המבוקש. לאחר מכן שחרר את הידית ונסה להזיז את המושב לפנים ולאחור כדי לוודא שהוא נעול במקומו.

▼ הטיית גב המושב

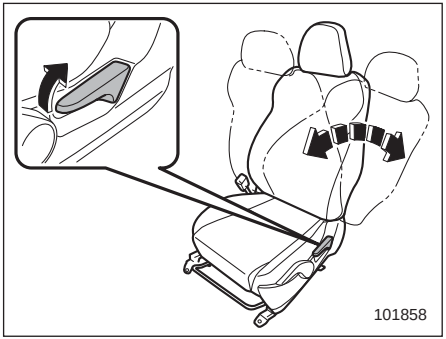

הרם את ידית ההטיה וכוונן את גב המושב למצב המבוקש. לאחר מכן שחרר את הידית וודא שגב המושב נעול במקומו.

כאשר גב המושב במצב נטוי לאחור הוא עלול לקפוץ כלפי מעלה בכוח בעקבות משיכת הידית. כאשר מפעילים את ידית ההטיה כדי להחזיר את גב המושב למצב זקוף, החזק את גב המושב בקלות כדי שיזדקף בהדרגה.

▼ כוונון גובה כרית המושב (מושב הנהג)

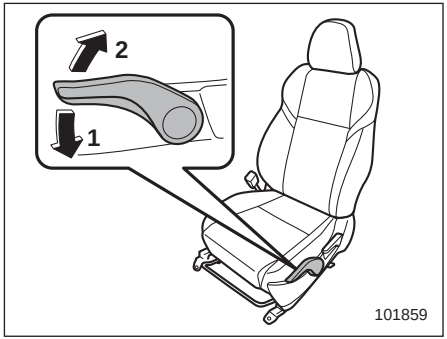

1) לחיצה על הידית כלפי מטה מנמיכה את המושב.
2) משיכה כלפי מעלה מגביהה את המושב.

ניתן לכוונן את גובה כרית המושב על-ידי הזזה מעלה ומטה של ידית הכוונון של כרית המושב.

■ מושב בעל כוונון חשמלי (מושב הנהג - אם קיים)

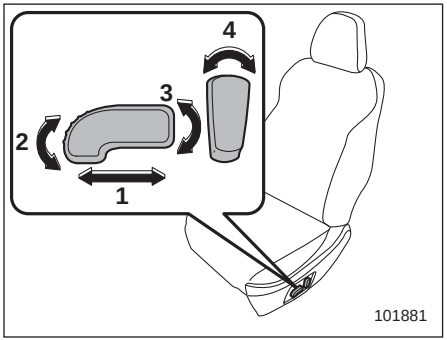

1) **מתג כוונון המושב לפנים או לאחור**
כדי להזיז את המושב לפנים או לאחור, הזז את מתג הבקרה לפנים או לאחור. בזמן כוונון מיקום המושב לפנים או לאחור, לא ניתן לכוונן את זווית כרית המושב או את גובה המושב.

2) **מתג כוונון זווית כרית המושב**
כדי לכוונן את זווית כרית המושב, משוך כלפי מעלה או דחוף כלפי מטה את קצהו הקדמי של מתג הבקרה.

3) **מתג כוונון גובה המושב**
כדי לכוונן את גובה המושב, משוך כלפי מעלה או דחוף כלפי מטה את קצהו האחורי של מתג הבקרה.

4) **מתג כוונון זווית (הטיה) גב המושב**
כדי לכוונן את זווית גב המושב, הזז את מתג הבקרה.

■ כוונון משענת ראש

⚠אזהרה

- **אין לנהוג במכונית ללא משענות הראש מכיוון שהן מתוכננות להקטין את הסיכון לפגיעת צוואר חמורה במקרה של חבטה (התנגשות) מאחור. אסור בהחלט להתקין את משענות הראש בכיוון ההפוך. בצורה זו הן לא יוכלו להעניק את ההגנה הנדרשת. לאחר הסרת משענות הראש הקפד תמיד לשוב ולהתקין אותן בצורה הנכונה כדי להבטיח הגנה מיטבית ליושבים במכונית.**
- **כדי להקטין את הסיכון לפגיעה חמורה בצוואר במקרה של חבטה מאחור, לפני תחילת הפעלת המכונית או לפני שמתיישבים במושב, כל היושבים במכונית (כולל הנהג) חייבים לוודא שמשענות הראש מותקנות ומכוונות כיאות.**

ניתן לכוונן את משענות הראש של מושבי הנהג והנוסע הקדמי באופן הבא:

▼ כוונון גובה משענת ראש

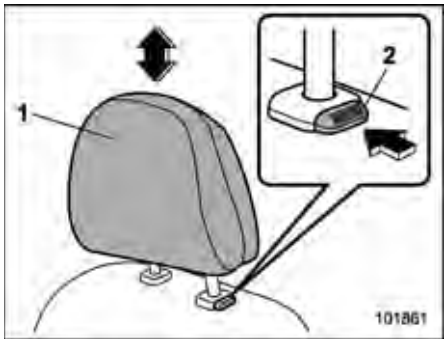

1) משענת ראש
2) כפתור שחרור

יש לכוונן את משענת הראש כך שמרכזה יהיה קרוב ביותר לקצה העליון של אוזניו של היושב במושב.

כדי להעלות את גובה נקודת העיגון:
משוך את משענת הראש כלפי מעלה.

כדי להוריד את גובה נקודת העיגון:
דחוף את משענת הראש כלפי מטה תוך כדי לחיצה על כפתור השחרור הנמצא על הצד העליון של גב המושב.

כדי להסיר:
תוך כדי לחיצה על כפתור השחרור, משוך והוצא את משענת הראש.

כדי להתקין:
התקן את משענת הראש בחורים שעל הצד העליון של גב המושב ולחץ עליה כלפי מטה עד

שמשענת הראש ננעלת. לחץ והחזק את כפתור השחרור כדי להנמיך את משענת הראש.

▼ **כוונון זווית משענת ראש**

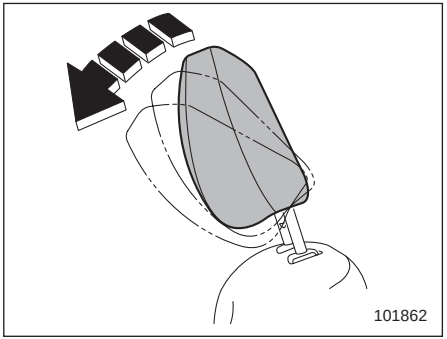

אפשר לכוונן את הזווית של משענת הראש במספר צעדים. כוונן את משענת הראש לזווית שבה תוכל ליהנות מתנוחת נהיגה מתאימה, כאשר עורפך קרוב ככל האפשר למשענת הראש.

כדי להטות:

הטה את משענת הראש בידך למצב הרצוי. משענת הראש תינעל במקומה בנקישה.

כדי להחזיר:

הטה את משענת הראש בבת אחת עד תום מהלכה. משענת הראש תשוב באופן אוטומטי למצב הזקוף ביותר. לאחר מכן כוונן את משענת הראש פעם נוספת לזווית הרצויה.

מחמם מושב (אם קיים)

יחידות החימום מותקנות במושבים הקדמיים.

חימום המושב אפשרי רק כשמתג ההתנעה נמצא במצב ACC או במצב ON.

⚠ זהירות

- **אנשים בעלי עור עדין עלולים לסבול מכוויות קלות, אפילו בטמפרטורות נמוכות, כאשר ישתמשו במחמם המושב לפרק זמן ארוך. כאשר משתמשים במחמם, הקפד להזהיר את האנשים הנוגעים בדבר.**
- **אין לשים על המושב חפצים המבודדים מפני חום, כגון שמיכות, כריות או דברים דומים. מצב זה עלול לגרום לחימום יתר של מחמם המושב.**

הערה

שימוש במחמם המושב לפרק זמן ארוך כאשר המנוע אינו פועל עלול לגרום לפריקת המצבר.

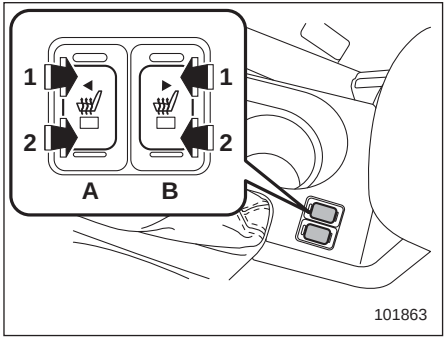

סוג A

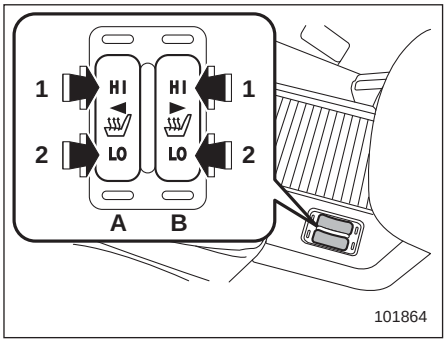

סוג B

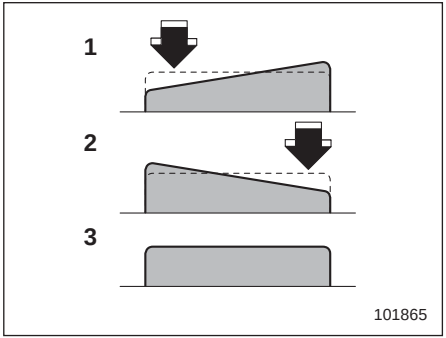

1) **HIGH** — חימום מהיר
2) **LOW** — חימום רגיל
3) Off — החימום מנותק
A) צד שמאל
B) צד ימין

כדי להפעיל את מחמם המושב, יש ללחוץ על מצב LOW או HIGH במתג, בהתאם לטמפרטורה הרצויה.

במצב HIGH חימום המושב מהיר יותר.

כדי לכבות את מחמם המושב, יש ללחוץ קלות על המתג, בצג הנגדי לצד הלחוץ.

נורית החיווי הקבועה במתג נדלקת כשמחמם המושב פועל. הקפד לכבות את החימום כאשר פנים המכונית הגיע לדרגת חום מספקת, או לפני שאתה עוזב את המכונית.

מושבים אחוריים

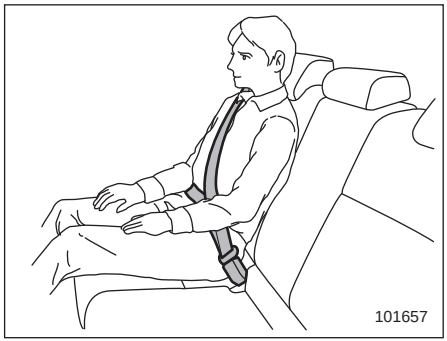

⚠אזהרה

חגורות הבטיחות מספקות ריסון מרבי כאשר הנוסע יושב זקוף במושב. אין לשים כריות או חפצים אחרים בין הנוסע לבין משענת המושב או כרית המושב. הדבר מגביר את הסיכון להחלקה מתחת לחגורת המותן והחלקת חגורת המותן מעל לבטן. מצב זה עלול לגרום לפגיעה פנימית חמורה ואף למוות.

■ כוונון משענת ראש

כל מקומות הישיבה במושבים האחוריים מצוידים במשענות ראש.

⚠אזהרה

- **אין לנהוג במכונית ללא משענות הראש מכיוון שהן מתוכננות להקטין את הסיכון לפגיעת צוואר חמורה במקרה של חבטה (התנגשות) מאחור. לכן, לאחר הסרת משענות הראש הקפד תמיד להתקין אותן כדי להבטיח הגנה מיטבית ליושבים במכונית.**
- **כדי להקטין את הסיכון לפגיעה חמורה בצוואר במקרה של חבטה מאחור, לפני תחילת הפעלת המכונית או לפני שמתיישבים במושב, כל היושבים במכונית (כולל הנהג) חייבים לוודא שמשענות הראש מותקנות ומכוונות כיאות.**

▼ מקומות הישיבה שליד חלונות הצד האחוריים

⚠זהירות

משענת הראש אינה מיועדת לשימוש במצבה הנמוך ביותר. לפני שתתיישב במושב, משוך את משענת הראש כלפי מעלה.

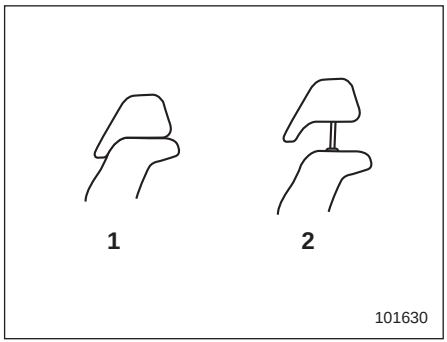

1) משענת הראש לא בשימוש (מצב נמוך)
2) משענת הראש בשימוש (מצב מוגבה)

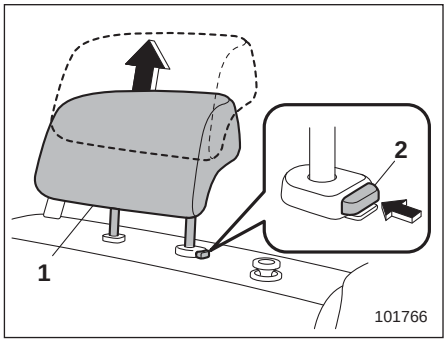

1) משענת ראש
2) כפתור שחרור

כדי להעלות את גובה נקודת העיגון:
משוך את משענת הראש כלפי מעלה.

כדי להוריד את גובה נקודת העיגון:
דחוף את משענת הראש כלפי מטה תוך כדי לחיצה על כפתור השחרור הנמצא על הצד העליון של גב המושב.

כדי להסיר:
תוך כדי לחיצה על כפתור השחרור, משוך והוצא את משענת הראש.

כדי להתקין:
התקן את משענת הראש בחורים שעל הצד העליון של גב המושב ולחץ עליה כלפי מטה עד שמשענת הראש ננעלת. לחץ והחזק את כפתור השחרור כדי להנמיך את משענת הראש.

כאשר מקומות הישיבה שליד חלונות הצד האחוריים אינם בשימוש, הנמך את משענות הראש כדי לשפר את הראות אחורה.

▼ **מקום ישיבה מרכזי אחורי**

⚠ זהירות

משענת הראש אינה מיועדת לשימוש במצבה הנמוך ביותר. לפני שתתיישב במושב, משוך את משענת הראש כלפי מעלה.

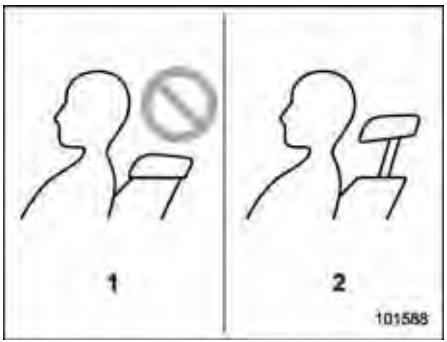

1) לא נכון (מצב נמוך)
2) נכון (מצב מוגבה)

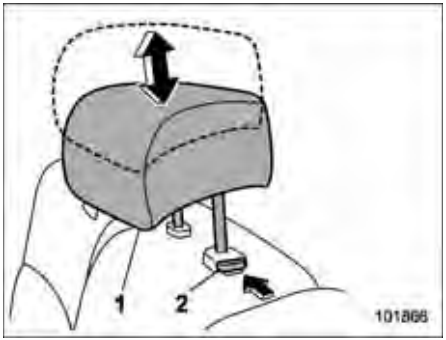

1) משענת ראש
2) כפתור שחרור

כדי להעלות את גובה נקודת העיגון:
משוך את משענת הראש כלפי מעלה.

כדי להוריד את גובה נקודת העיגון:
דחוף את משענת הראש כלפי מטה תוך כדי לחיצה על כפתור השחרור הנמצא על הצד העליון של גב המושב.

כדי להסיר:
תוך כדי לחיצה על כפתור השחרור, משוך והוצא את משענת הראש.

כדי להתקין:
התקן את משענת הראש בחורים שעל הצד העליון של גב המושב ולחץ עליה כלפי מטה עד שמשענת הראש ננעלת. לחץ והחזק את כפתור השחרור כדי להנמיך את משענת הראש.

כאשר מקום הישיבה המרכזי-אחורי אינו בשימוש, הנמך את משענת הראש כדי לשפר את הראות אחורה.

■ קיפול גב המושב האחורי

⚠ אזהרה

- **לפני שמקפלים את גב המושב כלפי מטה יש לוודא שאף נוסע אינו יושב ואף חפץ אינו מונח על המושב האחורי. אם לא פועלים כך, קיימת סכנה של פציעה או נזק לרכוש כתוצאה מקיפול פתאומי של גב המושב כלפי מטה.**
- **אסור בהחלט לאפשר לנוסעים לשבת בזמן הנסיעה על המושב המקופל או באזור המטען. אי ציות לאזהרה זו עלול לגרום לפגיעה חמורה או למוות.**
- **קשור את כל פריטי המטען ובמיוחד חפצים ארוכים בצורה הולמת על מנת למנוע מהם להתעופף קדימה ולגרום פגיעה חמורה במקרה של בלימה פתאומית, סיבוב חד או האצה חריפה.**

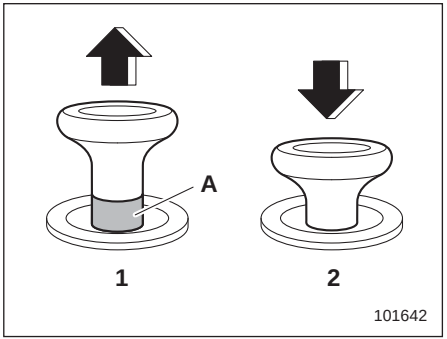

כפתור שחרור נעילה

1) משוחרר
2) נעול
A) סימן אדום שמציין כי הנעילה משוחררת

⚠אזהרה

כששבים ומחזירים את גב המושב למצב זקוף, יש לוודא שהסימן האדום על כפתור שחרור הנעילה אינו גלוי לעין. נסה לטלטל מעט את גב המושב כדי לוודא שהוא מאובטח היטב למקומו. אם גב המושב אינו מאובטח היטב למקומו, עלול גב המושב להתקפל בצורה פתאומית במקרה של בלימה עזה, או שחפצים יושלכו מאזור המטען, דבר שעלול לגרום לפציעה קשה ואף למוות.

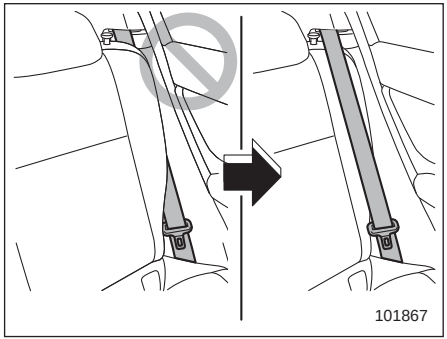

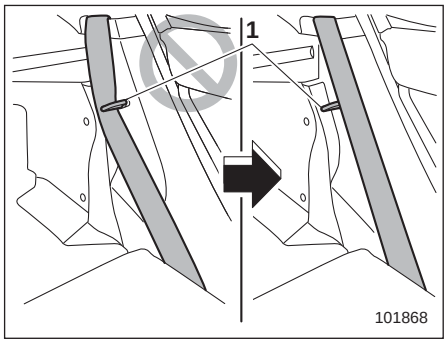

1) וו האבטחה

⚠אזהרה

כששבים ומחזירים את גב המושב למצבו המקורי, יש להקפיד על אמצעי הזהירות הבאים. אם לא נוקטים בהם התוצאה עלולה להיות פציעה קשה במקרה של תאונה, משום שחגורת הבטיחות לא תוכל לפעול ביעילות.

- **מנע לכידה של חגורת הבטיחות בגב המושב והקפד שהרצועה שלה תהיה גלויה במלואה.**
- **מנע מעבר של חגורת הבטיחות מאחורי וו האבטחה של גב המושב.**

⚠זהירות

אין לתלות חפצים כלשהם על וו האבטחה. קיימת אפשרות שגב המושב לא יהיה מאובטח היטב למקומו. הדבר עלול לגרום לתאונות בלתי צפויות.

1. הנמך את משענות הראש.

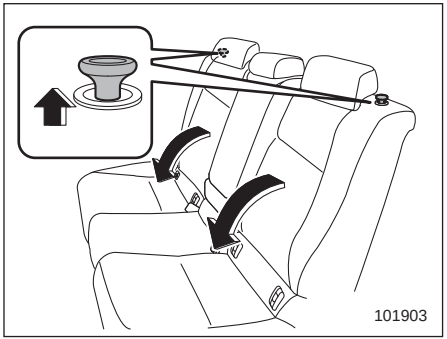

כפתור שחרור

2. שחרר את נעילת גב המושב על-ידי משיכת כפתור שחרור הנעילה, וקפל את גב המושב כלפי מטה.

על מנת להחזיר את גב המושב למצבו המקורי, הרם את גב המושב עד שהוא ננעל היטב במקומו וודא שלא ניתן עוד להבחין בסימן האדום על כפתור שחרור הנעילה, אשר מציין כי הנעילה משוחררת.

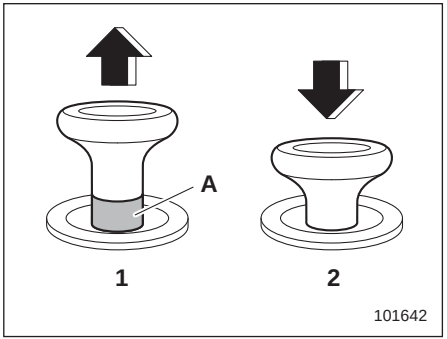

כפתור שחרור נעילה

1) משוחרר
2) נעול
A) סימן אדום שמציין כי הנעילה משוחררת

חגורות בטיחות

■ המלצות בטיחות לגבי חגורות הבטיחות

אזהרה

- **על כל נוסעי המכונית לחגור חגורות בטיחות לפני תחילת הנסיעה. אחרת, תגדל סכנת הפגיעה הקשה בעת עצירה פתאומית או תאונה.**
- **על כל החגורות להיות מהודקות לגוף כדי לספק הגנה מרבית. חגורות המונחות בצורה רופפת אינן יעילות באותה מידה במניעה או הפחתה של חומרת הפציעות.**
- **כל חגורת בטיחות מיועדת לתמוך באדם אחד בלבד. אסור בהחלט להשתמש בחגורה אחת עבור שני אנשים או יותר – אפילו אם הם ילדים. אחרת, במקרה של תאונה, עלולים להיגרם פציעה חמורה או מוות.**
- **החלף את כל מכללי החגורות, כולל מנגנוני האיסוף ואבזרי החיבור של המכונית, אם היא הייתה מעורבת בתאונה קשה. יש להחליף את כל המכלל אפילו אם אין נזק נראה לעין.**

- **בעת חגירת החגורה, הכנס את הלשונית לתוך האבזם המתאים. אחרת, במקרה של תאונה, עלולים להיגרם פציעה חמורה או מוות.**
- **אין להדק את חגורת הבטיחות כאשר יושב על ברכיך ילד. אחרת, במקרה של תאונה, עלולים להיגרם פציעה חמורה או מוות.**
- **ילדים יש להושיב תמיד במושב האחורי כשהם רתומים כהלכה במושב בטיחות לילדים או בחגורת בטיחות, כמתבקש מגילו, גובהו ומשקלו של הילד. כרית האוויר מתנפחת במהירות ובעצמה גבוהה ויכולה לפצוע או אפילו להרוג ילדים, במיוחד אם אינם רתומים או אם הם רתומים בצורה לא נכונה. מכיוון שילדים קלי-משקל וחלשים יחסית למבוגרים, הסיכון שלהם להיפצע מהתנפחות כרית האוויר גדול יותר.**

חובה תמיד להתקין את כל סוגי התקני הבטיחות לילדים (כולל מושב לילדים הפונה לפנים) במושבים האחוריים.

אסור בהחלט להתקין מושב בטיחות לילדים שפונה לאחור במושב הקדמי. התקנה כזו עלולה לגרום לפציעה קשה או מוות לילד בזמן תאונה כיוון שראשו יהיה קרוב מדי לכרית האוויר.

לפי הסטטיסטיקה של תאונות דרכים ילדים בטוחים יותר כאשר הם רתומים בצורה נכונה במקומות ישיבה אחוריים מאשר במקומות ישיבה קדמיים. הוראות ואזהרות לגבי מערכות ריסון לילדים נמצאות בנושא "מערכות ריסון לילדים" ☜1-19.

▼ תינוקות וילדים קטנים

השתמש במערכת ריסון לילדים המתאימה למכוניתך. עיין בנושא "מערכות ריסון לילדים" ☜1-19.

▼ ילדים

אם הילד גדול מדי עבור מערכת ריסון לילדים, יש להושיבו במושב האחורי ולרתום אותו באמצעות חגורת בטיחות. לפי הסטטיסטיקה של תאונות דרכים ילדים בטוחים יותר כאשר הם רתומים בצורה נכונה במקומות ישיבה אחוריים מאשר במקומות ישיבה קדמיים. אסור בהחלט להרשות לילד לעמוד או לכרוע על המושב בזמן נסיעה.

חגורות הבטיחות נועדו לשימושם של נוסעים בעלי מידות גוף של אדם בוגר. אם רצועת הכתף של חגורת הבטיחות עוברת על הפנים או הצוואר של הילד, כוונן את גובה נקודת העיגון של רצועת הכתף (במקומות הישיבה הקיצוניים בלבד) ולאחר מכן, במידת הצורך, הזז את הילד קרוב יותר לאבזם החגורה כדי לספק התאמה טובה יותר באזור הכתף. יש להקפיד להעביר את רצועת המותן של חגורת הבטיחות נמוך ככל האפשר על הירכיים ולא על מותני הילד. אם לא ניתן למקם כיאות את רצועת הכתף, יש להשתמש במערכת ריסון לילדים. אסור בהחלט למקם את רצועת הכתף מתחת לזרועו של הילד או מאחורי גבו.

▼ נשים בהריון

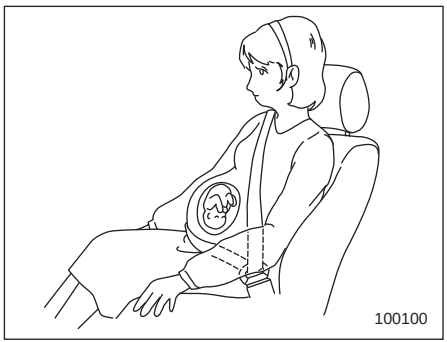

גם נשים בהריון חייבות להשתמש בחגורות הבטיחות. עליהן להתייעץ עם רופאן לגבי המלצות ספציפיות. יש להעביר את חגורת המותן נמוך ככל האפשר על הירכיים ולא על המותניים.

■ מנגנון לנעילת חירום (ELR)

לכל חגורות הבטיחות במכונית מנגנון איסוף נגעל בחירום (ELR).

מנגנון איסוף זה מאפשר תנועות גוף רגילות, אך מנגנון האיסוף נגעל באופן אוטומטי בעת עצירת פתאום או התנגשות, וכן כאשר מושכים את החגורה מהר מאוד ממנגנון האיסוף.

■ מנגנון אוטומטי לנעילת חירום (A/ELR) (אם קיים)

בחלק מהדגמים, לכל חגורת בטיחות במושב האחורי מנגנון איסוף נגעל בחירום/אוטומטי (A/ELR). באופן רגיל, מנגנון איסוף זה מתפקד כמנגנון איסוף נגעל בחירום (ELR). ל-A/ELR יש מצב נעילה נוסף, "מנגנון איסוף נגעל אוטומטית (ALR)", המיועד להתקנת מושב בטיחות לילדים.

ראשית בדוק אם חגורות הבטיחות של המכונית מצוידות במצב ALR. אם הן מצוידות במצב ALR, הן פועלות באופן הבא.

כאשר מושכים את חגורת הבטיחות החוצה עד לסוף ולאחר מכן היא נאספת אפילו במעט, מנגנון האיסוף נועל את החגורה במצב זה ואי-אפשר להאריך אותה. כאשר החגורה נאספת נשמעות נקישות כדי לסמן שמנגנון האיסוף מתפקד כ-ALR. כאשר החגורה נאספת בשלמותה, מצב ALR מתבטל וחגורת הבטיחות שבה לפעול במצב ELR.

בדגמים שמצוידים בחגורות בטיחות עם מנגנון A/ELR, כאשר מתקינים מושב בטיחות לילד על המושב האחורי באמצעות חגורת בטיחות, חייבים להסב את חגורת הבטיחות למצב מנגנון איסוף נגעל אוטומטית (ALR). להנחיות להתקנת מערכת ריסון לילדים באמצעות חגורות בטיחות, עיין בנושא "התקנת מערכת ריסון לילד עם חגורת בטיחות" ☜1-24.

כאשר מסירים את מושב הבטיחות לילדים, יש לדאוג לכך שחגורת הבטיחות נאספת במלואה ושמנגנון האיסוף חוזר למצב מנגנון איסוף נגעל בחירום (ELR).

■ נורית אזהרה וצליל התראה של חגורת הבטיחות

עיין בנושא "נורית אזהרה וצליל התראה של חגורת הבטיחות" ☜3-14

■ חגירת חגורת הבטיחות

⚠אזהרה

- **אל תשתמש אף פעם בחגורה מפותלת או הפוכה. במקרה של תאונה חגורה במצב כזה עלולה להגדיל את סכנת הפציעה או את חומרתה.**
- **העבר את חגורת המותן נמוך ככל האפשר על הירכיים. במצב זה, הכוח הנוצר בחגורת המותן בעקבות התנגשות יתחלק על עצמות הירך, שהן חזקות יותר מאשר חלקי הבטן הרכים יותר.**
- **חגורות הבטיחות מספקות ריסון מרבי כאשר הנוסע יושב זקוף במושב. כדי למנוע סכנת החלקה מתחת לחגורת הבטיחות בזמן התנגשות, משענות המושבים הקדמיים חייבות תמיד להיות במצב זקוף כאשר המכונית בתנועה. אם משענות המושבים הקדמיים אינן במצב זקוף בזמן התנגשות, תגדל הסכנה של החלקת היושב במושב מתחת לחגורת המותן והחלקת חגורת המותן מעל לבטן. מצב זה עלול לגרום לפגיעה פנימית חמורה ואף למוות.**
- **אין לשים כריות או חומרים אחרים בין הנוסע לבין משענת המושב או כריות המושב. הדבר מגביר את הסיכון להחלקה מתחת לחגורת המותן והחלקת חגורת המותן מעל לבטן. מצב זה עלול לגרום לפגיעה פנימית חמורה ואף למוות.**

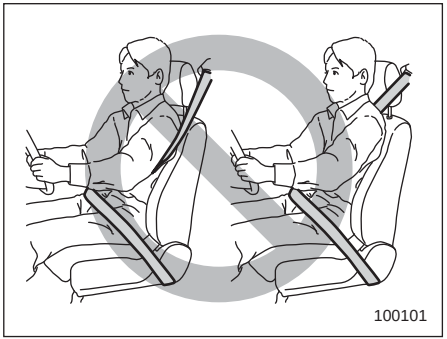

⚠אזהרה

אסור בהחלט להעביר את חגורת הכתף מתחת לזרוע או מאחורי הגב. במקרה של תאונה מצב זה עלול להגדיל את הסכנה לפגיעה או להגדיל את חומרתה.

⚠זהירות

חלקי מתכת של חגורת הבטיחות עלולים להתחמם במכונית שעומדת סגורה בשמש ועלולים לגרום לכוויות. אין לגעת בחלקים חמים אלו עד שיתקררו.

▼ חגורות בטיחות של המושב הקדמי

1. כוון את מיקום המושב כמוסבר להלן:

מושב הנהג: כוון את משענת הגב למצב זקוף. הרחק את משענת הגב ככל האפשר מההגה תוך שמירה על יכולת שליטה מלאה במכונית.

מושב הנוסע הקדמי: כוון את משענת הגב למצב זקוף. הזז את המושב לאחור ככל האפשר.

2. התיישב כשגבך צמוד אל המושב.
3. אחוז בלשונית ומשוך את החגורה החוצה באטיות. אין לאפשר לה להתפתל. אם החגורה נעצרת לפני שהיא מגיעה לאבזם, החזר אותה מעט ומשוך אותה החוצה לאט יותר. אם עדיין אי-אפשר לבטל את נעילת החגורה, תן לחגורה להיאסף מעט לאחר משיכה חזקה ואז משוך אותה החוצה לאט שוב.

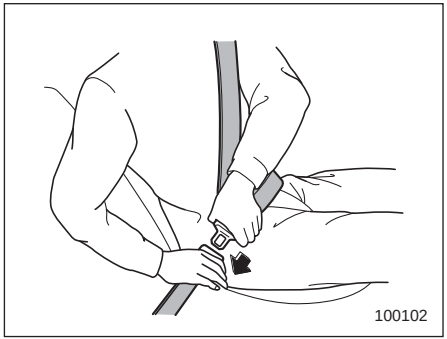

4. הכנס את הלשונית לתוך האבזם עד שתשמע נקישה.

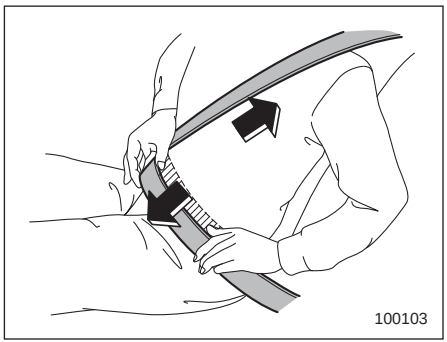

5. כדי להדק היטב את חגורת המותן, משוך את חגורת הכתף כלפי מעלה.
6. העבר את חגורת המותן נמוך ככל האפשר על הירכיים, לא על המותניים.

▽ **כוונון גובה נקודת העיגון של חגורת הכתף במושב הקדמי**

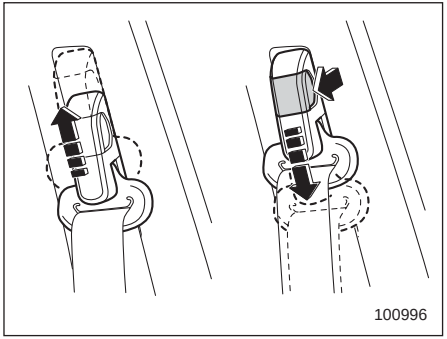

יש לכוון את גובה נקודת העיגון של חגורת הכתף למצב המתאים ביותר לך. כוון את גובה נקודת העיגון תמיד כך שחגורת הכתף תעבור מעל למרכז הכתף מבלי לגעת בצוואר.

כדי להעלות את גובה נקודת העיגון:
הזז את נקודת העיגון כלפי מעלה.

כדי להוריד את גובה נקודת העיגון:
לחץ על כפתור השחרור והזז את נקודת העיגון כלפי מטה.

משוך את נקודת העיגון כלפי מטה כדי לוודא שהיא נעולה ומאובטחת היטב.

⚠אזהרה

כאשר תחגור את חגורת הבטיחות, דאג לכך שהרצועה אינה עוברת מול הצוואר. אם כן, כוונן את נקודת העיגון של הרצועה למצב נמוך יותר. העברת חגורת הכתף על צוואר הילד עלולה לגרום לפציעה לצוואר במצב של בלימת פתע או התנגשות.

▽ **שחרור חגורת הבטיחות**

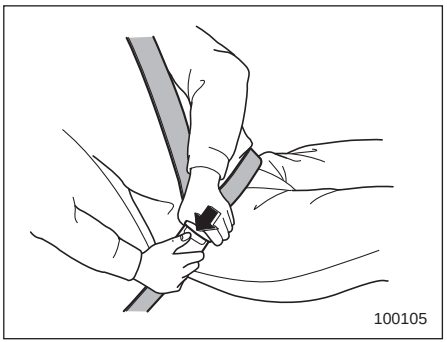

לחץ על הכפתור שעל האבזם.

ביציאתך מן המכונית, לפני שתסגור את הדלת, ודא שהחגורות נאספו כיאות כדי למנוע את תפיסת הרצועה בדלת.

▼ **חגורות בטיחות במושב האחורי**

1. התיישב כשגבך צמוד אל המושב.
2. אחוז בלשונית ומשוך את החגורה החוצה באטיות. אין לאפשר לה להתפתל. אם החגורה נעצרת לפני שהיא מגיעה לאבזם, החזר אותה מעט ומשוך אותה החוצה לאט יותר. אם עדיין אי אפשר לבטל את נעילת החגורה, תן לחגורה להיאסף מעט לאחר משיכה חזקה ואז משוך אותה לאט שוב החוצה.

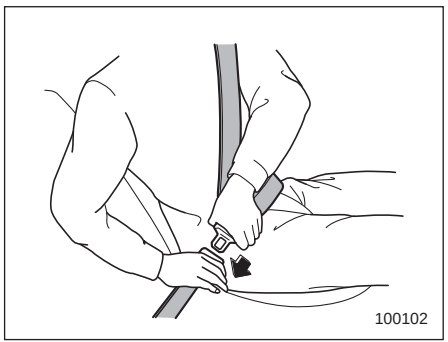

3. הכנס את הלשונית לתוך האבזם עד שתשמע נקישה.

הערה

אבזם חגורת הבטיחות האמצעית מסומן במילה "CENTER".

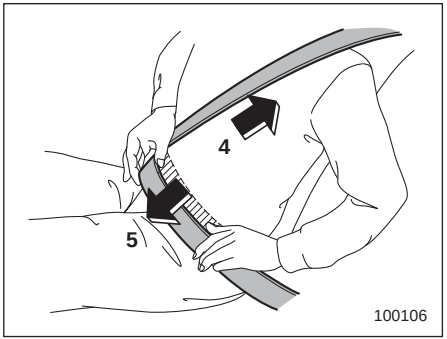

4. כדי להדק היטב את חגורת המותן, משוך את חגורת הכתף כלפי מעלה.
5. העבר את חגורת המותן נמוך ככל האפשר על הירכיים, לא על המותניים.

▽ **שחרור חגורת הבטיחות**

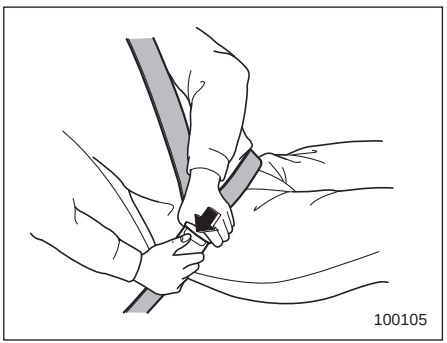

לחץ על הכפתור שעל האבזם.
ביציאתך מן המכונית, לפני שתסגור את הדלת, ודא שהחגורות נאספו כיאות כדי למנוע את תפיסת הרצועה בדלת.

■ תחזוקת חגורת הבטיחות

כדי לנקות את חגורות הבטיחות, השתמש בסבון עדין ומים פושרים. אין להשתמש בחגורות הבטיחות לפני שהן יבשות. אסור בהחלט להלבין או לצבוע את החגורות, מכיוון שפעולה זו עלולה לפגום בחוזק החגורות באופן חמור.

בדוק את חגורות הבטיחות וחיבוריהן לעתים מזומנות, כולל את האריג ואת כל החלקים המתכתיים; בדוק אם אין סדקים, חתכים, שריטות, קרעים, פגמים, ברגים משוחררים או אזורים משופשפים. החלף את חגורות הבטיחות אפילו אם נמצא נזק מזערי בלבד.

⚠ זהירות

- **שמור את החגורות נקיות מתכשירי הברקה, שמנים, כימיקלים ובמיוחד חומצת מצבר.**
- **אל תנסה אף פעם לבצע תיקונים או שינויים העלולים למנוע מחגורת הבטיחות לפעול כיאות.**

מותחני-קדם של חגורות הבטיחות הקדמיות

חגורות הבטיחות של הנהג ושל הנוסע במושב הקדמי מצוידות במותחן-קדם של חגורות הבטיחות. מותחני-הקדם של חגורות הבטיחות מתוכננים לפעול במקרה של תאונה עם התנגשות חזיתית בינונית עד חמורה.

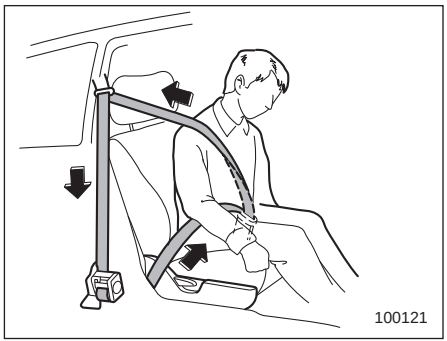

מותחני הקדם משמשים גם כדלקמן.

- חיישן כריות האוויר הקדמיות SRS

כאשר החיישנים של כריות האוויר הקדמיות מגלים עצמת כוח מסוימת המוגדרת מראש בעת התנגשות חזיתית, חגורת הבטיחות הכוללת מותחן-קדם נמשכת לאחור במהירות על-ידי מותחן-הקדם כדי לבטל את רפיון החגורה וכך לרסן ביתר יעילות את היושב במושב.

כאשר מופעל מותחן-הקדם, יישמע רעש הפעלה ותשתחרר כמות קטנה של עשן. אירועים אלה הם רגילים ואינם מזיקים. העשן אינו מצביע על שריפה במכונית.

לאחר שמותחן-הקדם מופעל, מנגנון האיסוף של חגורת הבטיחות נשאר נעול. כתוצאה מכך, אי-אפשר למשוך את החגורה החוצה או לגלול אותה ולכן חובה להחליף את חגורת הבטיחות.

הערה

- **מותחני-הקדם של חגורות הבטיחות אינם מתוכננים לפעול בהתנגשויות חזיתיות קלות, בהתנגשויות צדיות או אחוריות, וגם לא במקרה התהפכות.**
- **מותחני-הקדם של הנהג ושל הנוסע הקדמי פועלים בו-זמנית עם כריות האוויר הקדמיות. בדגמים שמצוידים במערכת חישת תפוסה עבור מושב הנוסע הקדמי, אפילו אם כרית האוויר של הנוסע הקדמי אינה פועלת משום שהמערכת גילתה שאיש אינו יושב במושב, יופעל מותחן הקדם של חגורת הבטיחות של הנוסע הקדמי ביחד עם כרית האוויר של הנהג ומותחן-הקדם של חגורת הבטיחות של הנהג.**
- **מותחני-הקדם מתוכננים לפעול באופן חד-פעמי בלבד. במקרה שמופעל מותחן-קדם, מומלץ להחליף את מנגנוני האיסוף של חגורת הבטיחות המצוידים במותחני-קדם. יש להחליף אותם בחלקים מקוריים של סובארו במרכז שירות מורשה סובארו מטעם היבואן.**
- **אם אחת מחגורות הבטיחות הקדמיות אינה נגללת או לא ניתנת למשיכה החוצה עקב תקלה או הפעלה של מותחן-הקדם, פנה בהקדם האפשרי למוסך. מומלץ לפנות למרכז שירות מורשה סובארו מטעם היבואן.**
- **אם נגרם נזק למנגנון האיסוף של חגורת בטיחות קדמית או לסביבה הקרובה, פנה בהקדם האפשרי למוסך. מומלץ לפנות למרכז שירות מורשה סובארו מטעם היבואן.**
- **כשתמכור את מכוניתך, אנא הסבר לקונה שהמכונית מצוידת במותחני-קדם לחגורות הבטיחות על ידי הסבת תשומת לבו לתוכן נושא זה.**

⚠ אזהרה

- **למען הגנה מרבית על יושבי המכונית עליהם לשבת בצורה זקופה כאשר חגורות הבטיחות שלהם חגורות כיאות. עיין בנושא "חגורות בטיחות" ☜1-11.**
- **אין לשנות את מנגנוני האיסוף של חגורות הבטיחות המצוידות במותחן-קדם או את הסביבה הקרובה. אין להסיר רכיבים ואין לחשוף אזור זה לחבטות.**

אי ציות להנחיות אלה עלול לגרום להפעלה פתאומית ובלתי מבוקרת של מותחני-הקדם או לגרום לכך שהמערכת לא תוכל לפעול במקרה חירום ובכך תגרום לפציעה קשה. למותחני-הקדם של חגורות הבטיחות אין חלקים הניתנים לתיקון, טיפול או החלפה על-ידי המשתמש. אם נדרש שירות עבור מנגנוני האיסוף של חגורות בטיחות קדמיות המצוידות במותחני-קדם, מומלץ לפנות למרכז שירות מורשה סובארו מטעם היבואן.

- **כאשר משליכים את מנגנוני האיסוף של חגורות בטיחות המצוידות במותחן-קדם או כשגורטים את כל המכונית עקב נזק בתאונה או מסיבות אחרות מומלץ להתייעץ עם מרכז שירות מורשה סובארו מטעם היבואן.**

■ בקרות המערכת

מערכת אבחון תקלות (דיאגנוסטיקה) מבקרת ברציפות את מוכנותו של מותחן-הקדם של חגורת הבטיחות כאשר נוהגים במכונית. יחידת הבקרה משותפת למותחני-הקדם של חגורות הבטיחות ולמערכת כריות האוויר. לכן, במקרה של תקלה במותחן-קדם של חגורות הבטיחות, תידלק נורית האזהרה של מערכת כריות האוויר. לפרטים עיין בנושא "בקרי מערכת כריות האוויר" ☜1-57.

■ שירות למערכת

⚠אזהרה

- כאשר משליכים מכלול מותחני-הקדם של חגורת בטיחות או כשגורטים את המכונית עקב נזק בתאונה, יש להתייעץ עם המוסך.
- טיפול בלתי מורשה בחיווט המערכת או ניתוקו עלול לגרום להפעלה מקרית של מותחן-קדם חגורת הבטיחות ו/או את כרית האוויר, או לגרום לכך שלא יפעלו במקרה חירום, ולסכנת פציעה חמורה. אין להשתמש בציוד בדיקה חשמלי בכל מעגל הקשור למערכות מותחן-קדם חגורת הבטיחות וכרית האוויר. כאשר יש צורך בשירות למותחן-קדם, צור קשר עם המוסך. מומלץ לפנות למרכז שירות מורשה סובארו מטעם היבואן ולעשות שימוש בחלפים מקוריים או בחלקים העומדים בדרישות איכות והתאמה, כמוגדר בכתב האחריות.

⚠זהירות

החיישנים ויחידות הבקרה של כריות האוויר SRS ממוקמים במיקומים הבאים.

⚠זהירות

- חיישני משנה קדמיים: הן בצד ימין והן בצד שמאל, בחזית המכונית
- חיישן אבטחה ראשי: מתחת למושב האחורי המרכזי
- יחידת כריות האוויר (כולל חיישני התנגשות): מתחת למרכז לוח המכשירים

אם תזדקק לשירות או לתיקון בחלקים אלו או ליד מותחני-הקדם של חגורות הבטיחות הקדמיות, אנו ממליצים כי תפנה למרכז שירות מורשה סובארו מטעם היבואן.

הערה

אם החלק הקדמי של המכונית ניזוקבתאונה כך שמותחן-הקדם של חגורת הבטיחות אינו פועל, מומלץ לפנות בהקדם האפשרי למרכז שירות מורשה סובארו מטעם היבואן.

■ אמצעי זהירות לגבי שינויים במכונית

לפני התקנת אבזרי עזר במכוניתך, מומלץ להתייעץ תמיד עם מרכז שירות מורשה סובארו מטעם היבואן.

⚠זהירות

אין לבצע שינוי כלשהו מבין השינויים הרשומים מטה. שינויים אלה עלולים להפריע לפעולתם התקינה של מותחני-הקדם של חגורות הבטיחות.

- שינויים במערכת המתלים או במבנה חזית המכונית.
- התקנת צמיג בגודל ומבנה שונים מהצמיגים הרשומים על התווית המוצמדת לעמוד דלת הנהג או מהצמיגים המצוינים בספר זה כמתאימים עבור דגמי רכב ספציפיים.

מערכות ריסון לילדים

■ אמצעי בטיחות

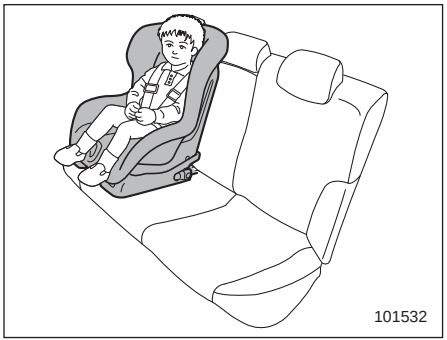

חובה להושיב תינוקות וילדים קטנים במושבי בטיחות המיועדים עבור תינוקות או ילדים כאשר הם נוסעים במכונית. יש להשתמש במושב בטיחות המתאים לגילו ולגודלו של הילד. כל מערכות הריסון לילדים מתוכננות להיות מחוזקות במושבי המכונית.

ילדים עלולים להיות בסיכון במקרה של תאונה אם מושב הבטיחות שלהם אינו מאובטח כיאות בתוך המכונית.

כשתתקין מושב בטיחות לילדים, יש לציית במדויק להוראות היצרן.

לפי הסטטיסטיקה לגבי תאונות, ילדים בטוחים יותר כאשר הם רתומים כיאות במקומות ישיבה אחוריים מאשר במקומות ישיבה קדמיים.

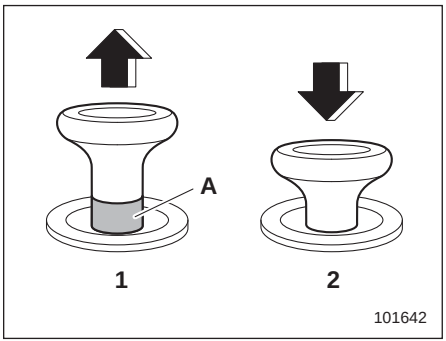

כפתור שחרור נעילה

1) משוחרר
2) נעול
A) סימן אדום שמציין כי הנעילה משוחררת

⚠אזהרה

לפני שמתקינים מערכת ריסון לילדים יש לוודא שהסימן האדום בכפתור שחרור הנעילה של גב המושב אינו גלוי לעין, ושגב המושב האחורי מאובטח היטב במקומו.

אם גב המושב האחורי אינו מאובטח היטב במקומו התוצאה עלולה להיות פציעה קשה.

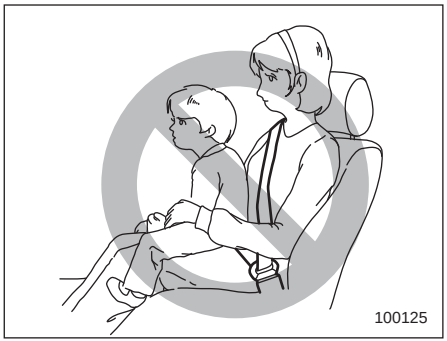

⚠אזהרה

לעולם אל תאפשר לנוסע לאחוז ילד על ברכיו או בזרועותיו כשהמכונית בנסיעה. הנוסע אינו יכול להגן על הילד מפני פציעה בזמן התנגשות, מכיוון שהילד יילכד בין הנוסע לבין רכיבים שונים בתוך המכונית.

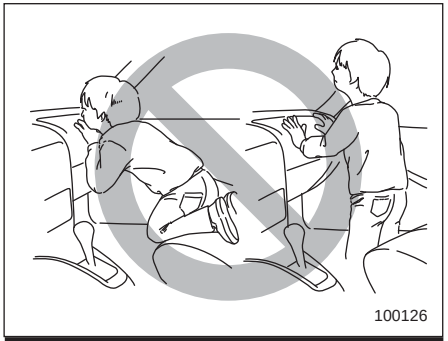

אזהרה

- **חובה לרתום ילדים כיאות. אסור בהחלט לאפשר לילד לעמוד או לכרוע על מושב. ילדים לא רתומים ייזרקו קדימה בעצירה פתאומית או בתאונה ועלולים להיפצע קשות.**
- **אסור בהחלט לאפשר לילד לעמוד או לכרוע על מושב הנוסע הקדמי, ולעולם אל תחזיק ילד על ברכיך או בזרועותיך בזמן נסיעה. כרית האוויר מתנפחת בכוח רב ועלולה לפצוע או אפילו להרוג את הילד.**

■ היכן להתקין מושב בטיחות לילדים

להלן המלצות סובארו לגבי מיקום ההתקנה למושב בטיחות לילדים במכונית.

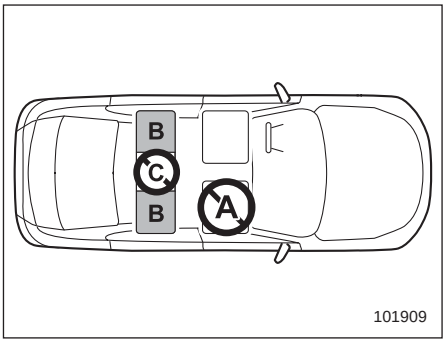

A: מושב הנוסע הקדמי

אין להתקין מושב בטיחות לילדים (כולל מושב הגבהה) עקב סכנת כרית האוויר בצד הנוסע.

B: מושב אחורי, מקומות ליד החלונות

אלה המקומות המומלצים עבור כל סוגי מערכות ריסון לילדים.

במקומות אלה מותקן הציוד הבא להתקנת מערכת ריסון לילדים.

- מנגנון לנעילת חירום (ELR)
- מנגנון אוטומטי לנעילת חירום (A/ELR) (אם קיים)
- מוטות עיגון ISOFIX
- נקודות עיגון רצועת עיגון עליונה

ייתכן ולא ניתן לעגן היטב מושבי בטיחות מסוימים במקום זה בגלל בליטת כרית המושב.

במקום ישיבה זה יש להתקין אך ורק מושב בטיחות שחלקו התחתון מתאים היטב למבנה הכרית של מושב המכונית ואשר ניתן לעגן אותו בצורה מאובטחת בעזרת חגורת הבטיחות.

C: מושב אחורי, מקום ישיבה מרכזי

אין להתקין מערכת ריסון לילדים (כולל מושב הגבהה).

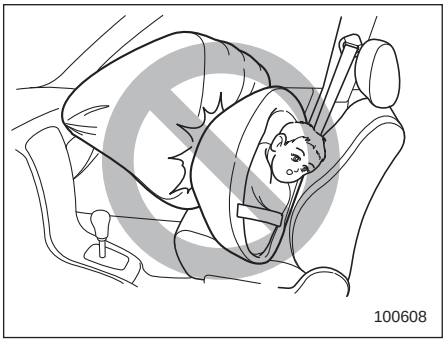

אזהרה

- חובה תמיד להתקין את כל סוגי התקני הבטיחות לילדים (כולל מושב לילדים הפונה לפנים) במושבים **האחוריים**.

כרית האוויר מתנפחת במהירות ובעצמה גבוהה ויכולה לפצוע או אפילו להרוג ילדים, במיוחד אם אינם רתומים או אם הם רתומים בצורה לא נכונה. מכיוון שילדים קלי-משקל וחלשים יחסית למבוגרים, הסיכון שלהם להיפצע מניפוח כרית האוויר גדול יותר. לפי הסטטיסטיקה לגבי תאונות, ילדים בטוחים יותר כאשר הם רתומים כיאות במקומות ישיבה אחוריים מאשר במקומות ישיבה קדמיים.

- **אסור בהחלט להתקין מושב ילדים שפונה לאחור במושב הנוסע הקדמי. התקנה כזו עלולה לגרום לפציעה קשה או מוות לילד בזמן תאונה כיוון שראשו יהיה קרוב מדי לכרית האוויר.**
- אסור בהחלט להתקין מושב בטיחות לילדים במושב הנוסע הקדמי. במקרה של תאונה, עלולה עצמת ההתנפחות של כרית האוויר לגרום לילד פציעה קשה או מוות.

▼ תוויות אזהרה

אזהרה

- תוויות אזהרה ממוקמות משני צדי סוכך השמש של הנוסע הקדמי. תווית האזהרה מציינת שאסור בהחלט להתקין מושב בטיחות לילדים שפונה לאחור במושב הנוסע הקדמי.
- **אסור בהחלט** להשתמש במושב בטיחות לילדים הפונה לאחור במושב המוגן על-ידי **כרית אוויר קדמית פעילה**, הדבר עלול לגרום לילד **פציעה קשה או מוות**.

A) כריות אוויר

■ בחירת מערכת ריסון לילדים

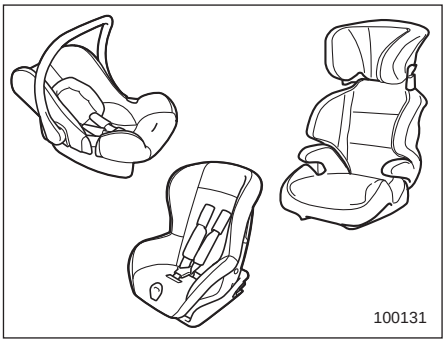

בחר במערכת ריסון המתאימה לגודלו וגילו של הילד כדי לספק הגנה מתאימה לילד. חשוב שמערכת הריסון לילדים תעמוד בדרישות תקני הבטיחות התקפים בארץ.

ברוב ארצות אירופה, מערכות ריסון לילדים חייבות לעמוד בדרישות תקנה מס' 44 של ה-ECE. ניתן לראות זאת על תווית האישור שעל המערכת או על הצהרת היצרן לעמידה בתקנה זו על האריזה ועל המערכת.

לפי תקנה מס' 44 של ה-ECE, מערכות ריסון לילדים מסווגות לחמש "קבוצות משקל" כדלקמן.

קבוצה 0: עבור ילדים בעלי משקל פחות מ-10 ק"ג

קבוצה 0+: עבור ילדים בעלי משקל פחות מ-13 ק"ג

קבוצה I: עבור ילדים בעלי משקל מ-9 ק"ג עד 18 ק"ג

קבוצה II: עבור ילדים בעלי משקל מ-15 ק"ג עד 25 ק"ג

קבוצה III: עבור ילדים בעלי משקל מ-22 ק"ג עד 36 ק"ג

למידע על אודות המערכת המומלצת לריסון ילדים, עיין בטבלה שלהלן.

התאמת מקומות הישיבה להתקנת מערכות ריסון לילדים
מושב קדמי:

קבוצת משקל	התאמה
0 עד ל-10 ק"ג	x
+0 עד ל-13 ק"ג	x
I - 9 עד 18 ק"ג	x
II - 15 עד 25 ק"ג	x
III - 22 עד 36 ק"ג	x

x: לא מתאים למערכת ריסון לילדים.

התאמת מקומות הישיבה להתקנת מערכות ריסון לילדים
מושב אחורי:

קבוצת משקל	התאמה	
	ליד החלון (צד)	מרכז
0 עד ל-10 ק"ג	L1 או U	x
+0 עד ל-13 ק"ג	L1 או U	x
I - 9 עד 18 ק"ג	L2 או UF	x
II - 15 עד 25 ק"ג	L3, L4 או UF	x
III - 22 עד 36 ק"ג	L3, L4 או UF	x

U: מתאים למערכות ריסון לילדים מסוג UNIVERSAL
UF: מתאים למערכות ריסון פונות לפנים מסוג UNIVERSAL המאושרות לשימוש בקבוצת משקל זו.
x: לא מתאים למערכת ריסון לילדים.
L1: מושב בטיחות דגם SUBARU Baby Safe Plus
L2: מושב בטיחות דגם SUBARU Duo plus
L3: מושב בטיחות דגם SUBARU Kid Plus
L4 מושב בטיחות דגם SUBARU Kidfix

התאמת מקומות הישיבה להתקנת מערכות ריסון לילדים לפי המושבים

קבוצת משקל	קבוצת גודל	חיבור	נקודות ISOFIX במכונית		
			מושב נוסע קדמי	מושב אחורי ליד החלון (צד)	מושב אחורי מרכזי
סל-קל	F	ISO/L1	אין	x	אין
	G	ISO/L2	אין	x	אין
0 עד ל-10 ק"ג	E	ISO/R1	אין	IL1	אין
+0 עד ל-13 ק"ג	E	ISO/R1	אין	IL1	אין
	D	ISO/R2	אין	IL1	אין
	C	ISO/R3	אין	IL1	אין
I - 9 עד 18 ק"ג	D	ISO/R2	אין	IL1	אין
	C	ISO/R3	אין	IL1	אין
	B	ISO/F2	אין	IL2 או IUF	אין
	B1	ISO/F2X	אין	IL2 או IUF	אין
	A	ISO/F3	אין	IUF	אין
II - 15 עד 25 ק"ג			אין	IL3	אין
III - 22 עד 36 ק"ג			אין	IL3	אין

IUF: מתאים למערכות ריסון ISOFIX פונות לפנים מסוג UNIVERSAL המאושרות לשימוש בקבוצת משקל זו.

x: נקודת עיגון ISOFIX אינה מתאימה למערכת ריסון לילדים ISOFIX בקבוצת משקל ו/או בקבוצת גודל זו.

אין: לא קיימת מערכת ISOFIX.

IL1: מושב לילדים G0/1S ISOFIX ובסיס למושב ילדים G0/1S ISOFIX

IL2: מושב לילדים SUBARU Duo plus

IL3: מושב לילדים SUBARU Kidfix

■ התקנת מערכת ריסון לילד עם חגורת בטיחות

⚠אזהרה

- **מושבי הבטיחות לילדים וחגורות בטיחות עלולים להתחמם במכונית החונה בשמש; הם עלולים לגרום לכווייה לילד קטן. בדוק את מערכת הריסון לילדים לפני שתשים ילד בתוכה.**
- **אין להשאיר מערכת ריסון לילדים לא מעוגנת בתוך מכוניתך. מערכות ריסון לילדים לא מעוגנות עלולות להיזרק בתוך חלל המכונית במקרה של עצירת פתע, פנייה חדה או תאונה; וכך הן עלולות לפגוע ביושבי המכונית ולפצוע אותם, וכן לגרום לפציעות חמורות או מוות לילד.**
- **כשתתקין מערכת ריסון לילדים, פעל לפי הוראות היצרן המצורפות לה. לאחר שתתקין את המערכת, ודא כי היא מעוגנת היטב במקומה. אם מערכת הריסון אינה מעוגנת היטב, הסכנה שילדך או נוסע אחר ייפצע במקרה של תאונה גדלה.**

▼ **הכנה להתקנת מערכת ריסון לילדים**

ראשית, בדוק אם חגורות הבטיחות של המכונית מצוידות במנגנון איסוף בעל נעילה אוטומטית (ALR), בהתאם לנוהל הבא.

1. משוך את חגורת הבטיחות החוצה עד קצה מהלכה.
2. הנח לחגורת הבטיחות להיאסף מעט ולאחר מכן נסה למשוך אותה שוב.
3. אם חגורת הבטיחות ננעלה במצב זה ולא ניתן למשוך אותה החוצה, חגורת הבטיחות מצוידת במנגנון ALR.

כאשר חגורת הבטיחות נאספת במלואה, מצב ALR מבוטל ומצב נעילת חירום (ELR) של מנגנון האיסוף מופעל שוב.

אם חגורות הבטיחות אינן מצוידות במנגנון ALR עיין בנושא "דגמים ללא ALR" ☞1-26.

אם חגורות הבטיחות מצוידות במנגנון ALR עיין בנושא "דגמים עם ALR" ☞1-28.

הערה

- **לפרטים על מנגנון ELR עיין בנושא "מנגנון לנעילת חירום (ELR)" ☞1-13.**
- **לפרטים על מנגנון ALR עיין בנושא "מנגנון אוטומטי לנעילת חירום (A/ELR) (אם קיים)" ☞1-13.**

▼ **התקנת מושב בטיחות לילד הפונה לאחור**

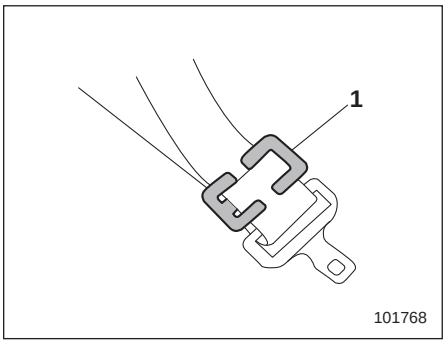

1) תפס נעילה

הערה

- **אם מומלץ על-ידי היצרן בהוראות המצורפות למערכת הריסון לילדים להשתמש בידית הנעילה או בתפס הנעילה, השתמש בהם כדי לאבטח את מערכת הריסון לילדים.**
- **בדגמים המצוידים במנגנון אוטומטי לנעילת חירום (ALR), אם בהוראות היצרן המצורפות למערכת הריסון לילדים מומלץ להימנע משימוש במצב ALR, אין להשתמש במצב ALR.**

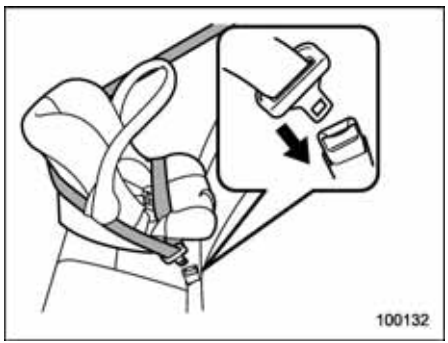

1. הנח את מושב הבטיחות במקומו על המושב האחורי.
2. העבר את רצועות המותן והכתף דרך מושב הבטיחות או מסביבו לפי ההוראות של היצרן שלו.
3. הכנס את הלשונית לתוך האבזם עד שתשמע נקישה.

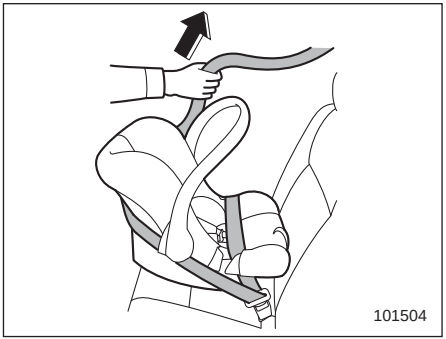

4. בטל את הריפיון ברצועת המותן.

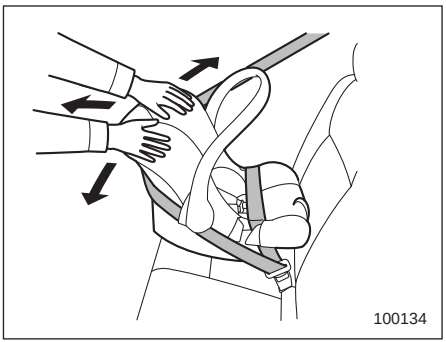

5. משוך את מושב הבטיחות לכיוון חזית המכונית ודחוף אותו מצד לצד כדי לבדוק אם הוא מעוגן היטב.
6. כדי להסיר את מושב הבטיחות, לחץ על כפתור השחרור באבזם חגורת הבטיחות.

⚠אזהרה

אסור בהחלט להתקין מושב ילדים שפונה לאחור במושב הנוסע הקדמי. התקנה כזו עלולה לגרום לפציעה קשה או מוות לילד בזמן תאונה כיוון שראשו יהיה קרוב מדי לכרית האוויר.

▼ התקנת מערכת ריסון לילדים הפונה קדימה

▽ דגמים ללא ALR

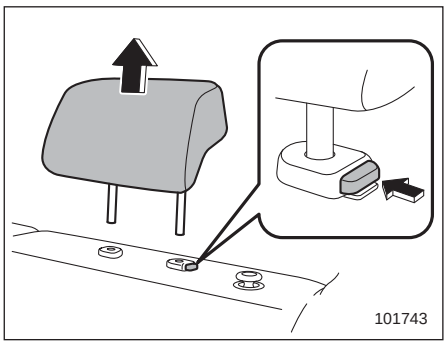

1. הסר את משענת הראש מן המקום על המושב האחורי בו יותקן מושב הבטיחות.
2. הצב את מושב הבטיחות על מושב המכונית.

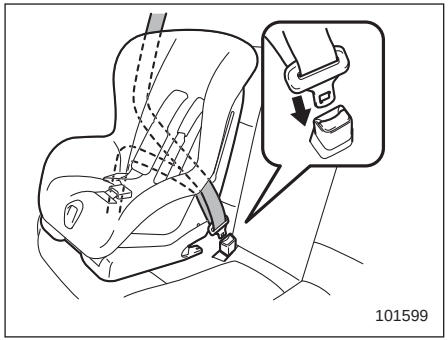

3. העבר את רצועות המותן והכתף דרך מושב הבטיחות או מסביבו לפי ההוראות של היצרן שלו.
4. הכנס את הלשונית לתוך האבזם עד שתשמע נקישה.

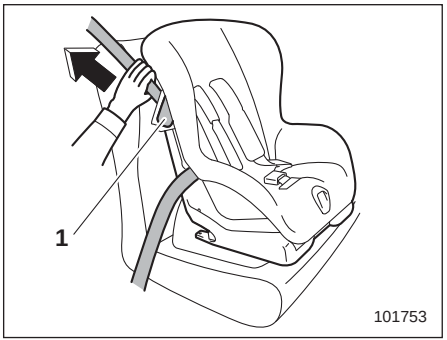

1) ידית נעילה

5. שחרר את ידית הנעילה של מערכת הריסון לילדים והעבר את רצועת הכתף של חגורת הבטיחות דרך ידית הנעילה.
6. בטל את הריפיון ברצועת המותן. כעת, כדי לאבטח את מערכת הריסון טוב יותר, השען עליה את משקל גופך כדי ללחוץ אותה כלפי מטה במקום הישיבה, ובו-זמנית הדק את חגורת הבטיחות.

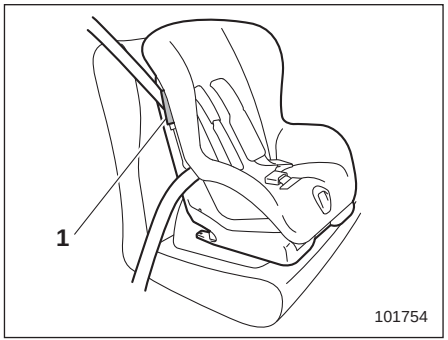

1) ידית נעילה

7. נעל את ידית הנעילה של מערכת הריסון כדי להדק את רצועת הכתף של חגורת הבטיחות.

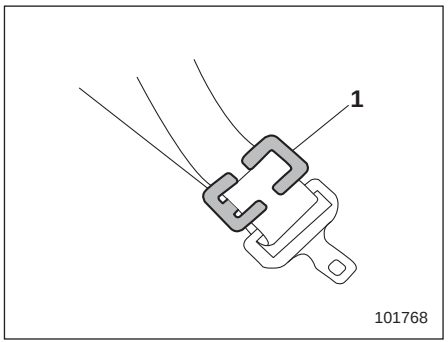

1) תפס נעילה

8. אם מערכת הריסון אינה מצוידת בידית נעילה (מנגנון לנעילת חגורת הבטיחות) אבטח את מערכת הריסון באמצעות תפס נעילה.

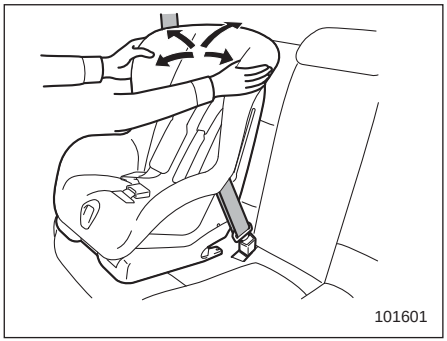

9. לפני שמושיבים ילד במערכת הריסון יש לנסות ולטלטל אותה קדימה ואחורה, ימינה ושמאלה כדי לוודא שמערכת הריסון מאובטחת היטב במקומה. במקרים רבים אפשר לאבטח את מערכת הריסון טוב יותר כאשר לוחצים אותה כלפי מטה במקום הישיבה של המכונית ומהדקים בו-זמנית את חגורת הבטיחות.

▽ **דגמים עם ALR**

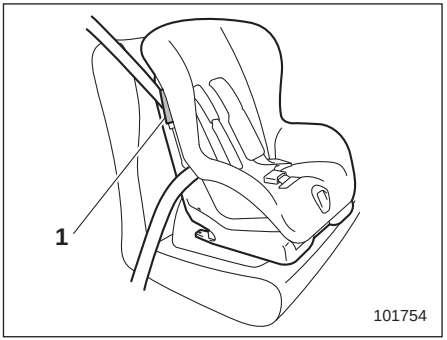

1) ידית נעילה

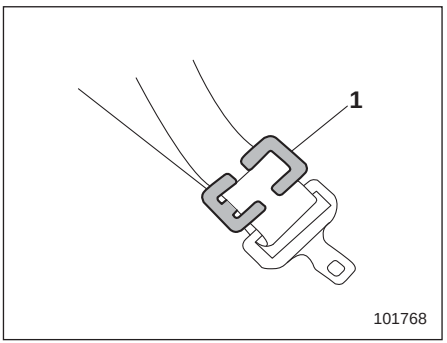

1) תפס נעילה

הערה

אם בהוראות היצרן המצורפות למערכת הריסון לילדים מומלץ להימנע משימוש במצב ALR, השתמש בידית נעילה או בתפס נעילה במקום במצב ALR.

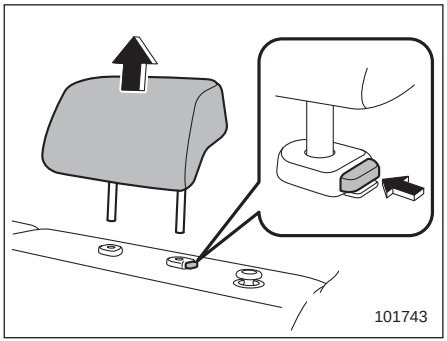

1. הסר את משענת הראש מן המקום על המושב האחורי בו יותקן מושב הבטיחות.
2. הצב את מושב הבטיחות על מושב המכונית.

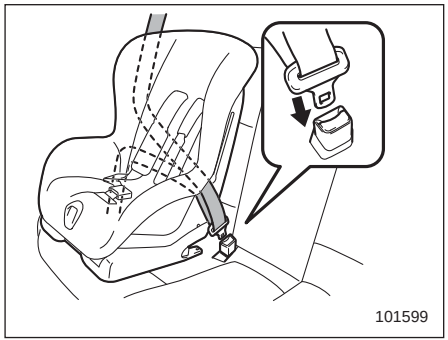

3. העבר את רצועות המותן והכתף דרך מושב הבטיחות או מסביבו לפי ההוראות של היצרן שלו.
4. הכנס את הלשונית לתוך האבזם עד שתשמע נקישה.

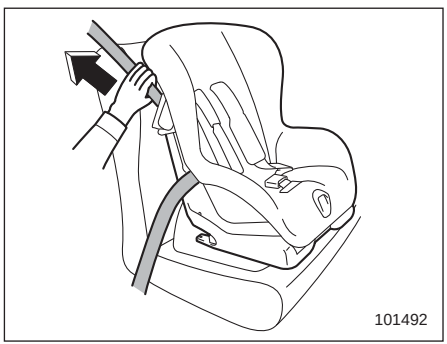

5. בטל את הריפיון ברצועת המותן.
6. משוך את מלוא הרצועה של חגורת הבטיחות ממנגנון האיסוף כדי לעבור ממצב נעילת חירום (ELR) למצב נעילה אוטומטית (ALR). לאחר מכן, הנח לחגורת הבטיחות להיאסף למנגנון האיסוף. כאשר החגורה נגללת יישמעו נקישות שמציינות כי מנגנון האיסוף פועל במצב של נעילה אוטומטית.

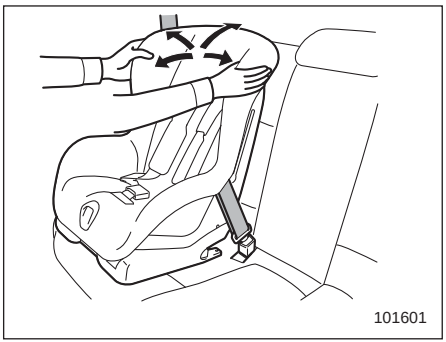

7. לפני שמושיבים ילד במערכת הריסון יש לנסות ולטלטל אותה קדימה ואחורה, ימינה ושמאלה כדי לוודא שמערכת הריסון מאובטחת היטב במקומה. במקרים רבים אפשר לאבטח את מערכת הריסון טוב יותר כאשר לוחצים אותה כלפי מטה במקום הישיבה של המכונית ומהדקים בו-זמנית את חגורת הבטיחות.
8. נסה למשוך את רצועת הכתף של חגורת הבטיחות כדי לוודא שהיא אינה נשלפת (כלומר, שהנעילה האוטומטית פועלת היטב).

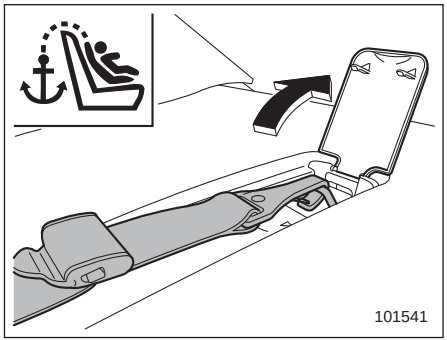

9. אם מושב הבטיחות לילדים מחייב גם התקנת רצועת עיגון עליונה, חבר את הוו לנקודת העיגון של רצועת העיגון העליונה ומתח אותה. לפרטים נוספים עיין בנושא "עיגון רצועת עיגון עליונה" ☜1-33.

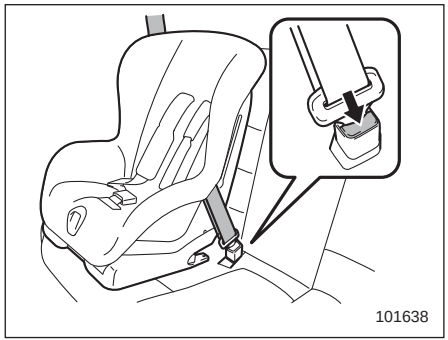

10. כדי להסיר את מערכת הריסון לילדים לחץ על לחצן השחרור של אבזם חגורת הבטיחות והנח לרצועת החגורה להיאסף עד תום מהלכה. חגורת הבטיחות תחזור למצב של נעילת חירום (ELR).

הערה

כאשר מערכת הריסון לילדים כבר אינה בשימוש, הוצא אותה והחזר את פונקצית ה-ELR של מנגנון האיסוף. פונקציה זו מוחזרת כאשר מאפשרים לחגורת הבטיחות להיאסף בשלמותה.

■ התקנת מושב הגבהה

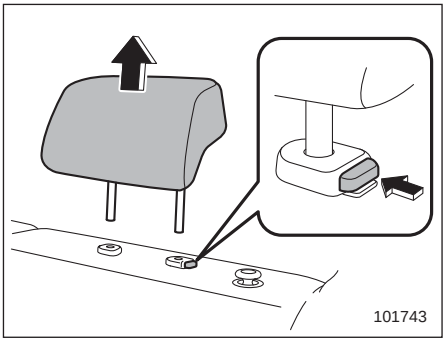

1. הסר את משענת הראש מן המקום על המושב האחורי בו יותקן מושב הבטיחות.

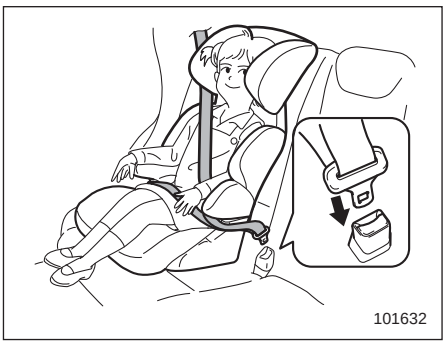

2. הנח את מושב ההגבהה על המושב האחורי והושב עליו את הילד. על הילד לשבת היטב אחורה על מושב ההגבהה.
3. העבר את חגורת המותן וחגורת הכתף דרך מושב ההגבהה או מסביבו וחגור את הילד לפי הוראת היצרן של מושב ההגבהה.
4. הכנס את הלשונית לתוך האבזם עד שתשמע נקישה. היזהר שלא לפתל את חגורת הבטיחות.

ודא שחגורת הכתף ממוקמת מעל למרכז כתפו של הילד ושחגורת המותן ממוקמת נמוך ככל האפשר על ירכי הילד.

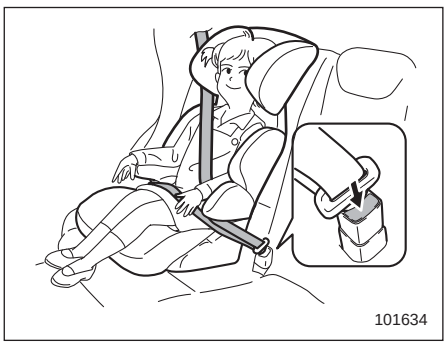

5. כדי להסיר את מושב ההגבהה, לחץ על כפתור השחרור באבזם חגורת הבטיחות ותן לחגורה להיאסף.

⚠אזהרה

- **אל תשתמש אף פעם בחגורה מפותלת או הפוכה. במקרה של תאונה, חגורה במצב כזה עלולה להגדיל את סכנת הפציעה לילד או את חומרתה.**
- **אל תעביר אף פעם את חגורת הכתף מתחת לזרועו של הילד או מאחורי גבו. במקרה של תאונה, מצב זה עלול להגביר את סכנת הפציעה לילד או את חומרתה.**
- **חגורת הבטיחות חייבת להיות מונחת צמוד אל הגוף כדי לספק רתימה מלאה. חגורות המונחות בצורה רופפת אינן יעילות באותה מידה במניעה או הפחתה של חומרת הפציעות.**
- **העבר את חגורת המותן נמוך ככל האפשר על הירכיים של הילד. חגורת מותן הממוקמת גבוה תגביר את הסכנה של החלקת הילד מתחת לחגורת הבטיחות ושל החלקת חגורת הבטיחות מעל הבטן. שתי אפשרויות אלה יכולות לגרום לפציעה פנימית חמורה או למוות.**
- **ודא שחגורת הכתף תעבור מעל למרכז כתפו של הילד. העברת חגורת הכתף על צוואר הילד עלולה לגרום לפציעה בצוואר במצב של בלימת פתע או התנגשות.**

■ התקנת מערכות ריסון לילדים באמצעות מוטות עיגון ISOFIX

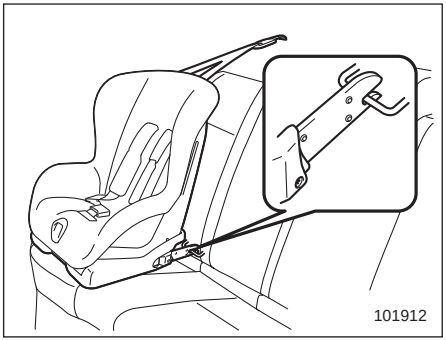

במכונית מותקנים מוטות עיגון ISOFIX המאפשרים התקנה של מערכת ריסון לילדים מאושרת מסוג ISOFIX במושב האחורי בלי שימוש בחגורת בטיחות.

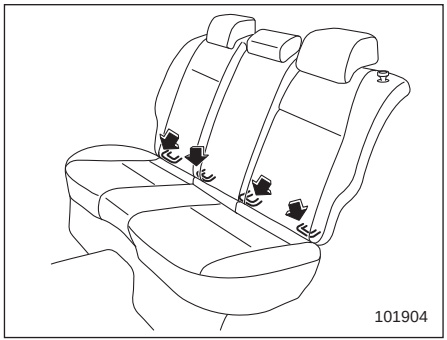

מוטות העיגון ISOFIX מאפשרים התקנת מושבי בטיחות לילדים רק במקומות הישיבה שליד החלונות במושב האחורי. עבור כל מקום ישיבה שליד חלון הותקנו שני מוטות עיגון.

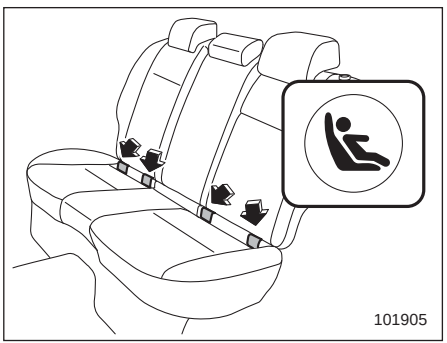

סימוני מופיעים בתחתית גב המושב האחורי.

סימונים אלה מציינים את מקומם של מוטות העיגון ISOFIX.

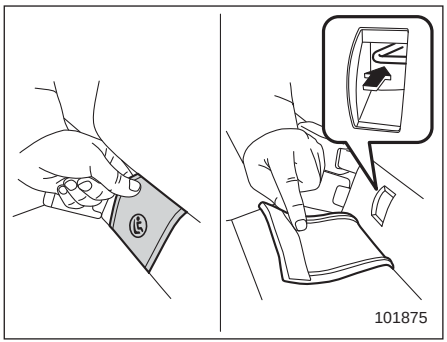

סוג A

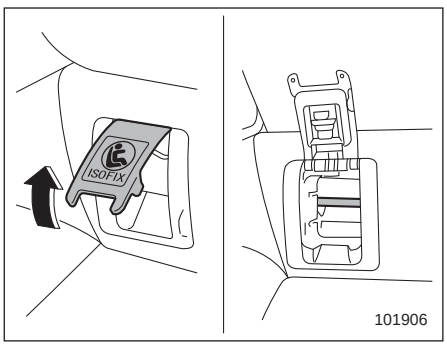

סוג B

1. פתח את המכסים.

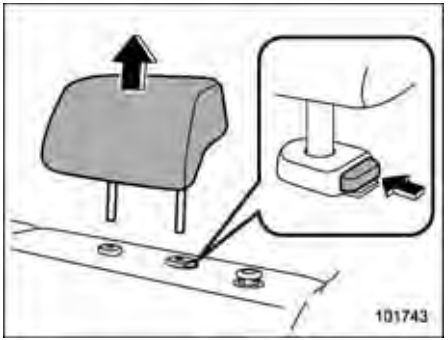

2. הסר את משענת הראש מן המקום על המושב האחורי בו יותקן מושב הבטיחות.

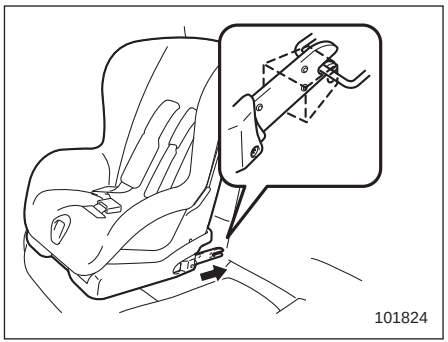

3. פעל על-פי הוראות היצרן וחבר את מחברי מושב הבטיחות לילדים למוטות העיגון.

כאשר מהדקים את המחברים ודא שחגורות הבטיחות הסמוכות אינן נתפסות במהלך התקנת מושב הבטיחות.

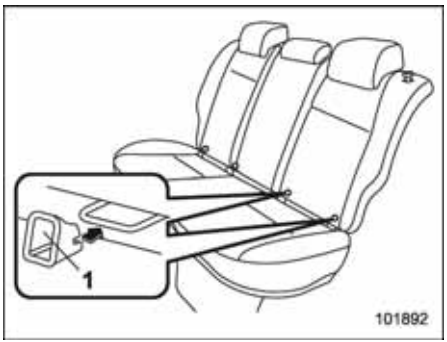

1) אבזר עזר להתקנה

הערה

אם למושב הבטיחות צורפו אבזרי עזר להתקנה, חבר אותם לשני מוטות העיגון ISOFIX (או הצמד אותם למוטות העיגון ISOFIX, בין גב המושב לבין כרית המושב של המכונית) לפני שתחבר את מושב הבטיחות לילדים.

מקם את שני מחברי המושב בדיוק לפני שני אבזרי העזר להתקנה. לאחר מכן הכנס את שני מחברי המושב דרך עזרי ההתקנה כדי לחבר את המחברים למוטות העיגון.

עזרי ההתקנה מקלים על הרכבת מושב הבטיחות לילדים באמצעות ISOFIX ולמנוע נזק למושב.

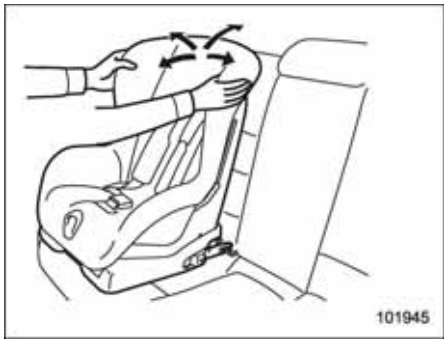

4. לפני שתושיב ילד במושב הבטיחות, נסה לטלטל את מושב הבטיחות קדימה ואחורה, וימינה ושמאלה כדי לוודא שהוא מעוגן היטב למקומו.
5. אם מושב הבטיחות לילדים מחייב גם התקנת רצועת עיגון עליונה, חבר את הוו לנקודת העיגון של רצועת העיגון העליונה ומתח אותה. לפרטים נוספים עיין בנושא "עיגון רצועת עיגון עליונה" ☞1-33.

למידע נוסף עיין בספר ההוראות המסופק על-ידי יצרן מערכת הריסון לילדים.

⚠ זהירות

כשתתקין מערכת ריסון לילדים, פעל לפי הוראות היצרן המצורפות לה. לאחר שתתקין את המערכת, ודא כי היא מעוגנת היטב במקומה. אם מערכת הריסון אינה מעוגנת היטב, הסכנה שילדך ייפצע במקרה של תאונה גדלה.

הערה

לפני שתתקין מערכת ריסון לילדים ודא עם היצרן שלה שהיא מאושרת עבור המכונית.

■ עיגון רצועת עיגון עליונה

המכונית מצוידת בשתיים או בשלוש נקודות עיגון כדי שניתן יהיה להתקין במושב האחורי מושב בטיחות לילדים בעל רצועת עיגון עליונה. כאשר תתקין מושב בטיחות לילדים עם רצועת עיגון עליונה, פעל כדלקמן תוך כדי שמירה על ההוראות של יצרן מושב הבטיחות לילדים.

מכיוון שרצועת עיגון עליונה יכולה לספק יציבות נוספת של החיבור בין מושב הבטיחות לילדים לבין המכונית, אנו ממליצים שתשתמש ברצועת העיגון העליונה כאשר היא נחוצה או קיימת.

▼ מיקום נקודות העיגון

נקודות העיגון מותקנות במקומות המצוינים באיור הבא.

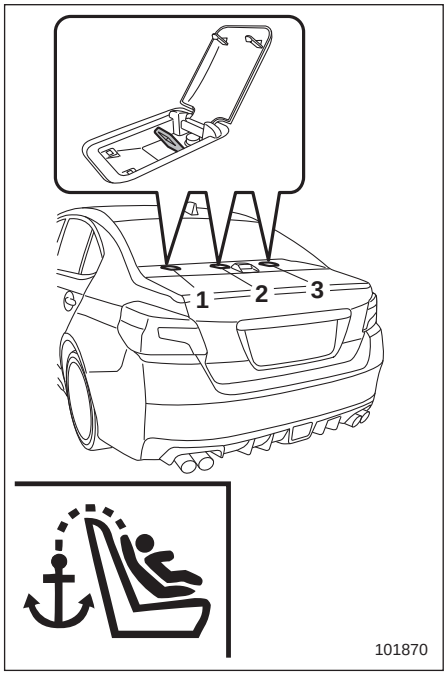

1) למקום הישיבה השמאלי
2) למקום הישיבה המרכזי
3) למקום הישיבה הימני

▼ **כדי להתקין את רצועת העיגון העליונה**

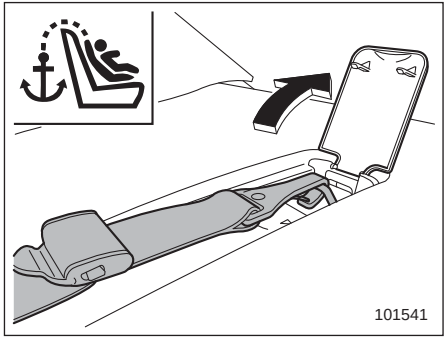

1. פתח את הכיסוי וחבר את וו רצועת העיגון העליונה לנקודת העיגון המתאימה.
2. הדק את רצועת העיגון העליונה היטב.

יש להתקשר למוסך במידה ויש לך שאלות לגבי התקנת מערכת ריסון לילדים.

מומלץ לפנות למרכז שירות מורשה סובארו מטעם היבואן.

כריות אוויר SRS* (מערכת ריסון משלימה)

*SRS: פירוש המונח הוא מערכת ריסון משלימה. שם זה נבחר כי מערכת כריות האוויר משלימה את חגורות הבטיחות של המכונית.

■ כריות אוויר SRS וחגורות כתף עבור הנהג, הנוסע הקדמי, והנוסעים במקומות הישיבה הקיצוניים מאחור

מכוניתך מצוידת במערכת ריסון משלימה בנוסף לחגורת מותן/כתף בכל מקום ישיבה קדמי ובמקומות הישיבה הקיצוניים מאחור.

מערכת הריסון המשלימה מורכבת משתיים עד שבע כריות אוויר. התצורות הן כדלקמן:

- **כריות אוויר קדמיות** לנהג ולנוסע במושב הקדמי
- **כרית אוויר לברכיים** - לברכי הנהג
- **כריות אוויר צדיות** לנהג ולנוסע הקדמי
- **וילונות צד מתנפחים** (עבור הנהג, הנוסע הקדמי והנוסעים במקומות הישיבה הקיצוניים מאחור)

כריות אוויר אלה מתוכננות רק כתוספת להגנה הראשונית הניתנת על-ידי חגורת הבטיחות.

המערכת מבקרת גם את מותחני הקדם של חגורות הבטיחות הקדמיות. להוראות הפעלה ואמצעי זהירות לגבי הקדם מותחנים של חגורות הבטיחות עיין בנושא "מותחן-קדם של חגורת הבטיחות קדמית" ☞1-16.

⚠אזהרה

- **כדי להבטיח הגנה מרבית במקרה של תאונה, על הנהג וכל הנוסעים במכונית לחגור חגורת בטיחות כל זמן שהמכונית בתנועה. כרית האוויר מתוכננת רק כהשלמה להגנה הראשונית המסופקת על-ידי חגורת הבטיחות. הכרית אינה מבטלת את הצורך לחגור חגורות בטיחות. ביחד עם חגורות הבטיחות, היא מספקת את ההגנה המשולבת הטובה ביותר במקרה של תאונה קשה. אי-חגירת חגורת בטיחות מגדילה את הסיכון לפציעה חמורה או למוות אפילו אם מותקנת במכונית כרית אוויר.**
להוראות ואזהרות עבור מערכת חגורות הבטיחות עיין בנושא "חגורות בטיחות" ☞1-11.
- **אל תשב ואל תישען קרוב מדי לכל אחת מהדלתות הקדמיות. כרית האוויר הצדית מאוחסנת בגב המושב של שני המושבים הקדמיים ליד הדלתות,**

והיא מספקת הגנה על-ידי פתיחה מהירה - מהיר ממצמוץ העין - במקרה של התנגשות צדית. אולם כוח הפריסה של כרית האוויר הצדית עלול לגרום לפציעה אם הראש או חלקי גוף אחרים קרובים מדי לכרית האוויר הצדית.
כמו כן, חשוב לחגור חגורת בטיחות על מנת למנוע פציעות העלולות להיגרם כאשר כרית האוויר פוגעת בנוסע שאינו ממוקם נכון, כגון נוסע שנזרק קדימה בעת בלימה שלפני תאונה.
גם אם הנוסע ממוקם כיאות, קיימת סכנה שהוא עלול לסבול מפציעות קלות כגון שפשופים וחבורות בפנים או בזרועות עקב כוח ההתנפחות של כריות האוויר.

- כריות האוויר מתנפחות במהירות ובכוח רב. נוסעים שאינם יושבים כראוי כאשר כרית האוויר מתנפחת עלולים להיפצע קשות. מכיוון שכרית האוויר תופסת חלל רב כאשר היא מתנפחת, על הנהג לשבת תמיד זקוף במושב ורחוק ככל האפשר מן ההגה מבלי לאבד שליטה על המכונית, ועל הנוסע במושב הקדמי להזיז את המושב לאחור ככל שניתן ולשבת זקוף בתוך המושב.
- אין לשים חפצים על או בקרבת המכסה של כרית האוויר, וכן לא בינך לבין כרית האוויר. אם כרית האוויר תתנפח, החפצים עלולים להפריע לפעולתה התקינה או עלולים להיזרק בתוך חלל המכונית ולגרום לפציעות.

100082

⚠אזהרה

- יש להושיב ילדים במושב האחורי תמיד כשהם רתומים כהלכה במושב בטיחות לילדים או בחגורת בטיחות, כמתבקש מגילו, גובהו ומשקלו של הילד. כרית האוויר מתנפחת במהירות ובעצמה גבוהה ויכולה לפצוע או אפילו להרוג ילדים, במיוחד אם אינם רתומים או אם הם רתומים בצורה לא נכונה. מכיוון שילדים קלי-משקל וחלשים יחסית למבוגרים, הסיכון שלהם להיפצע מהתנפחות כרית האוויר גדול יותר.

חובה תמיד להתקין את כל סוגי התקני הבטיחות לילדים (כולל מושב לילדים הפונה לפנים) במושבים האחוריים.
לפי הסטטיסטיקה לגבי תאונות, ילדים בטוחים יותר כאשר הם רתומים כיאות במקומות ישיבה אחוריים מאשר במקומות ישיבה קדמיים.
הוראות ואזהרות לגבי מערכות ריסון לילדים נמצאות בנושא "מערכות ריסון לילדים" ☞1-19.

- **אסור בהחלט להתקין מושב בטיחות לילדים שפונה לאחור במושב הקדמי. התקנה כזו עלולה לגרום לפציעה קשה או מוות לילד בזמן תאונה כיוון שראשו יהיה קרוב מדי לכרית האוויר.**
- אסור בהחלט לאפשר לילד לעמוד או לכרוע על מושב הנוסע הקדמי, ולעולם אל תחזיק ילד על ברכיך או בזרועותיך בזמן נסיעה. כרית האוויר מתנפחת בכוח רב ועלולה לפצוע או אפילו להרוג את הילד.

⚠ זהירות

- כאשר כרית אוויר מתנפחת, משתחרר מעט עשן. עשן זה עלול לגרום לבעיות נשימה אצל אנשים בעלי היסטוריה של קצרת או בעיות נשימה אחרות. אם לך או לנוסעיך בעיות נשימה אחרי התנפחות כרית אוויר, דאג שאוויר צח יגיע מיד.
- כאשר כרית אוויר מתנפחת, היא משחררת גזים חמים, העלולים לגרום לכוויות אם באים איתם במגע.

הערה

כשתמכור את מכוניתך אנו מבקשים שתסביר לקונה שבמכונית זו מותקנות כריות אוויר, והסב את תשומת ליבו לפרק המתאים במדריך זה.

■ רכיבים

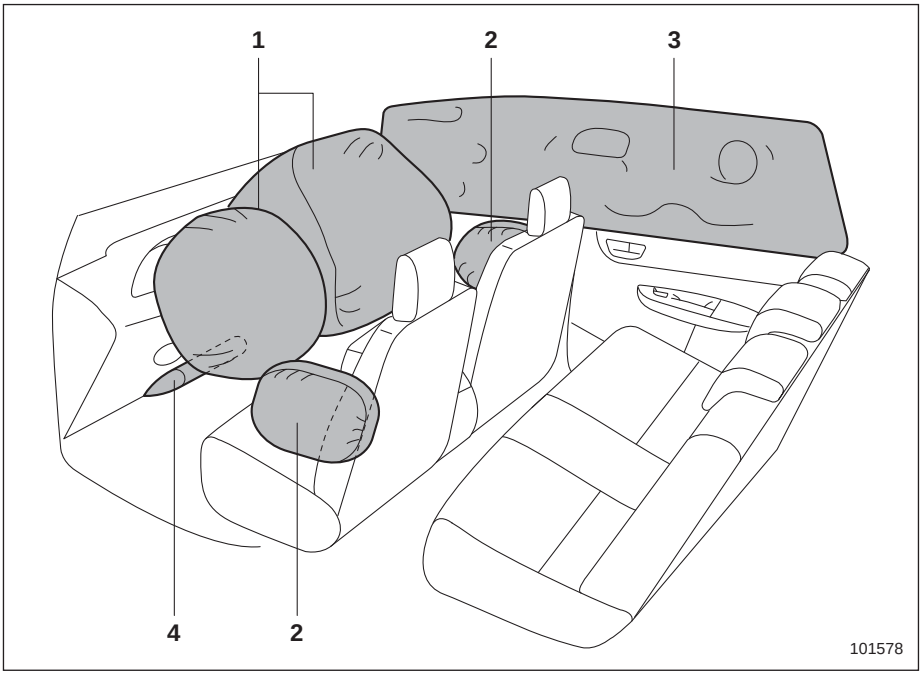

1) כרית אוויר קדמית
2) כרית אוויר צדית
3) וילון צד מתנפח
4) כרית אוויר לברכיים

כריות האוויר מאוחסנות במקומות הבאים.

כרית האוויר הקדמית של הנהג: בחלק המרכזי של גלגל ההגה

כרית האוויר הקדמית של הנוסע הקדמי: ליד הקצה העליון של לוח המחוונים מתחת לסימון "SRS AIRBAG".

כרית אוויר צדית: בצד הדלת של כל גב מושב קדמי הנושא את הסימון "SRS AIRBAG".

וילון צדי מתנפח (אם קיים): בצד הגג (בין העמוד המרכזי לבין נקודה מעל המושב האחורי)
הסימון "SRS AIRBAG" מופיע בחלקו העליון של כל עמוד מרכזי.

כרית אוויר לברכיים: מתחת לעמוד ההגה.

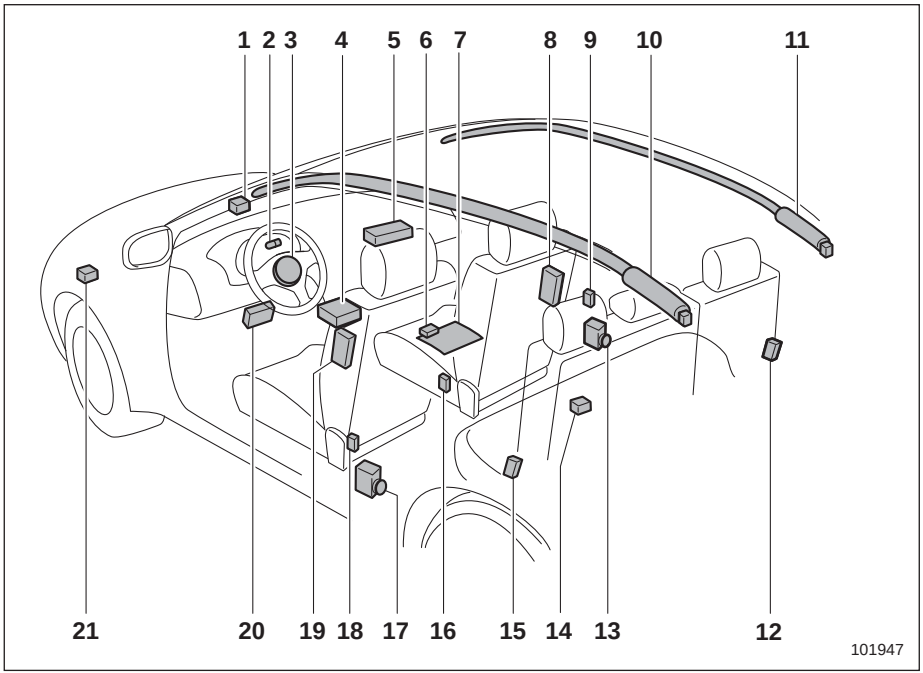

1) חיישן משני קדמי (צד ימין)
2) נורית אזהרה של מערכת כריות האוויר
3) יחידת כרית האוויר הקדמית (צד הנהג)
4) יחידת כריות האוויר (כולל חיישני התנגשות)
5) יחידת כרית האוויר הקדמית (צד הנוסע הקדמי)
6) מודול בקרה לחישת תפוסה במושב הנוסע הקדמי*
7) חיישן תפוסה במושב הנוסע הקדמי*
8) יחידת כרית אוויר צדית (צד הנוסע הקדמי)
9) חיישן כרית אוויר צדית (בעמוד המרכזי הימני)
10) יחידת וילון צד מתנפח (צד שמאל)
11) יחידת וילון צד מתנפח (צד ימין)
12) חיישן וילון צד מתנפח (בית הגלגל האחורי-שמאלי)
13) מותחן קדם של חגורת בטיחות (צד הנוסע הקדמי)
14) חיישן אבטחה משני (מתחת למושב האחורי מרכזי)
15) חיישן וילונות מתנפחים (בית הגלגל האחורי-שמאלי)
16) מתג האבזם של חגורת הבטיחות (צד הנוסע הקדמי)*
17) מותחן-קדם של חגורת בטיחות (צד הנהג)
18) חיישן כרית אוויר צדית (בעמוד המרכזי השמאלי)
19) יחידת כרית אוויר צדית (צד הנהג)
20) יחידת כרית ברכיים (צד הנהג)
21) חיישן משני קדמי (צד שמאל)

*: אם קיים

■ כרית אוויר קדמית

⚠אזהרה

תוויות אזהרה ממוקמות משני צדי סוכך השמש של הנוסע הקדמי. קרא בעיון את התיאור בנושא "תוויות אזהרה" ☞1-21.

כרית האוויר הקדמית של הנהג מאוחסנת במרכז גלגל ההגה. כרית ברכיים לנהג מאוחסנת מתחת לעמוד ההגה. כרית האוויר הקדמית של הנוסע הקדמי מאוחסנת ליד הקצה העליון של לוח המכשירים מתחת לסימון "SRS AIRBAG".

בתאונה חזיתית בינונית עד קשה, מופעלים הרכיבים הבאים.

- כרית אוויר קדמית לנהג
- כרית אוויר קדמית לנוסע הקדמי
- כרית אוויר לברכי הנהג

רכיבים אלה משלימים את פעולת חגורות הבטיחות על-ידי הפחתת ההשפעה של עצמת ההתנגשות על הראש, החזה והברכיים.

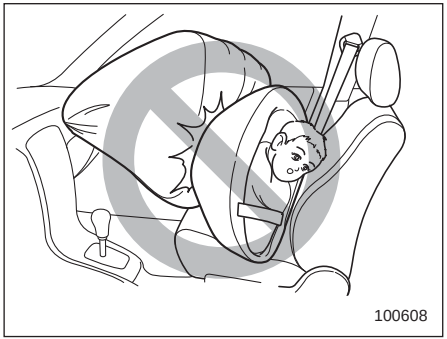

⚠אזהרה

אסור בהחלט להתקין מושב בטיחות לילדים שפונה לאחור במושב הקדמי. התקנה כזו עלולה לגרום לפציעה קשה או מוות לילד בזמן תאונה כיוון שראשו יהיה קרוב מדי לכרית האוויר.

A) כריות אוויר

תווית האזהרה המובאת למעלה מודבקת לסוכך השמש.

המשמעות של תוויות אזהרה זו: "סכנה חמורה! ⚠ אין להשתמש במושב בטיחות לילדים הפונה לאחור במושב המוגן על-ידי כרית אוויר קדמית!"

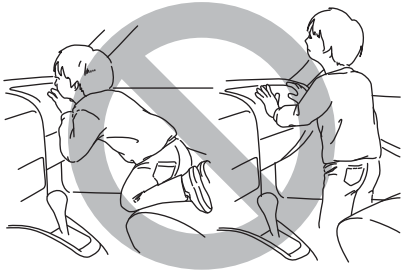
100126

⚠אזהרה

אסור לאפשר לילד לעמוד או לכרוע על מושב הנוסע הקדמי. כרית האוויר מתנפחת בכוח רב ועלולה לפצוע או אפילו להרוג את הילד.

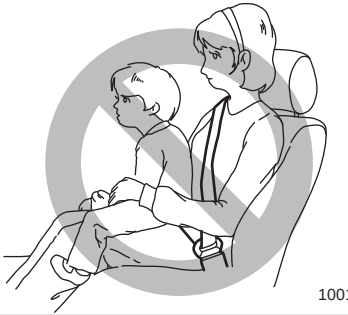
100125

⚠אזהרה

אל תחזיק אף פעם ילד על ברכיך או בזרועותיך. כרית האוויר מתנפחת בכוח רב ועלולה לפצוע או אפילו להרוג את הילד.

100155

⚠אזהרה

כריות האוויר מתנפחות במהירות ובכוח רב. נוסעים שאינם יושבים כראוי כאשר כרית האוויר מתנפחת עלולים להיפצע קשות. מכיוון שכרית האוויר תופסת חלל רב כאשר היא מתנפחת, על הנהג לשבת תמיד זקוף במושב ורחוק ככל האפשר מן ההגה מבלי לאבד שליטה על המכונית, ועל הנוסע במושב הקדמי להזיז את המושב לאחור ככל שניתן ולשבת זקוף בתוך המושב.

כמו כן, חשוב לחגור חגורת בטיחות על מנת למנוע פציעות העלולות להיגרם כאשר כרית האוויר פוגעת בנוסע שאינו ממוקם נכון, כגון נוסע שנזרק קדימה בעת בלימה שלפני תאונה.

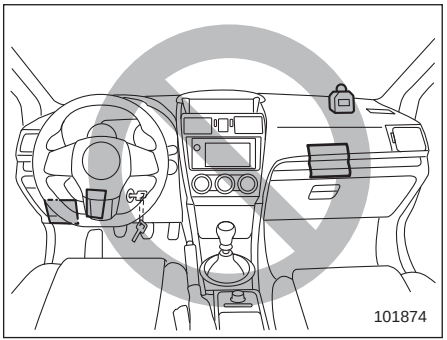

⚠אזהרה

- **אין לשים חפצים כלשהם על מרכז ההגה ולא על לוח המכשירים. אם כרית האוויר הקדמית תתנפח, החפצים עלולים להפריע לפעולתה התקינה או עלולים להיזרק בתוך חלל המכונית ולגרום לפציעות.**

- **אסור לחבר למפתח חפצים כבדים, חדים או קשים, או מפתח אחר. אם כרית האוויר של הברכיים תתנפח, חפצים אלה עלולים להפריע לפעולתה התקינה או עלולים להיזרק בתוך חלל המכונית ולגרום לפציעות.**
- **אסור להניח חפצים כלשהם מתחת לצד הנהג של לוח המכשירים. אם כרית האוויר של הברכיים תתנפח, חפצים אלה עלולים להפריע לפעולתה התקינה או עלולים להיזרק בתוך חלל המכונית ולגרום לפציעות.**

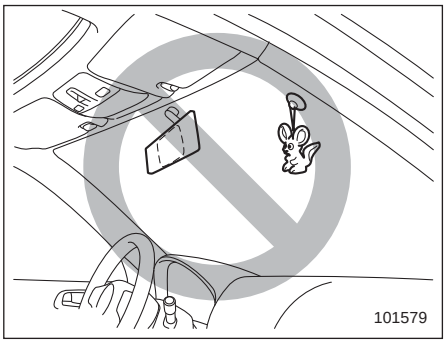

⚠אזהרה

אין לחבר חפצים לשמשה הקדמית או להתקין מראה רחבה במיוחד על המראה הפנימית. אם כרית האוויר תתנפח, חפצים אלה עלולים להפוך לקליעים העלולים לפצוע את יושבי המכונית בצורה חמורה.

▼ מערכת חישת תפוסה (אם קיימת)

חיישן הנוסע מותקן מתחת לריפוד המושב ומאתר אם יושב נוסע במושב, מה מיקומו במושב ובאיזה תנוחה הוא יושב. על סמך כל הממצאים האלה קובעת מערכת חישת התפוסה אם יש להפעיל את כרית האוויר הקדמית של הנוסע הקדמי או לא.

מערכת חישת התפוסה עשויה לקבוע שאין להפעיל את כרית האוויר הקדמית של הנוסע הקדמי אפילו כשכרית האוויר הקדמית של הנהג מופעלת. זהו מצב רגיל.

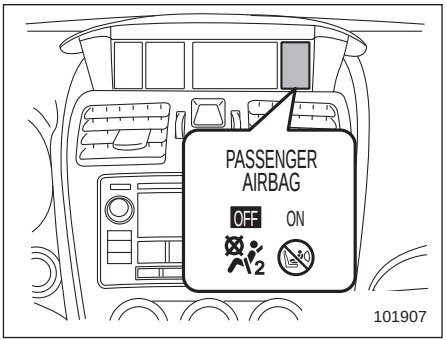

: נורית חיווי לפעולה של כרית האוויר הקדמית של הנוסע הקדמי

: נורית חיווי לניתוק של כרית האוויר הקדמית של הנוסע הקדמי

אם כרית המושב של הנוסע הקדמי רטובה, הדבר עלול לפגוע בפעולתה של מערכת חישת התפוסה. אסור להשתמש במושב הנוסע הקדמי כשכרית המושב רטובה. נגב מיד את המים מכרית המושב, המתן עד שהמושב יתייבש ולאחר מכן בדוק את נורית האזהרה של מערכת כריות האוויר כמוסבר להלן.

- אם נורית האזהרה של מערכת כריות האוויר מאירה, עליך להמשיך ולייבש את המושב עד שהנורית תכבה. אם נורית האזהרה של מערכת כריות האוויר ממשיכה להאיר גם לאחר שהמושב יבש לחלוטין, אסור להניח לאף אחד לשבת במושב הנוסע הקדמי. מומלץ להביא את המערכת לבדיקה במרכז שירות מורשה סובארו מטעם היבואן.
- אם נורית האזהרה של מערכת כריות האוויר אינה מאירה, ודא שנוריות החיווי לפעולה ולניתוק של כרית האוויר הקדמית של הנוסע הקדמי פועלות בצורה תקינה. לפרטים נוספים על נוריות חיווי אלה עיין בנושא "נוריות חיווי לפעולה ולניתוק של כרית האוויר הקדמית של הנוסע הקדמי" ☜3-17. אם פעולתן של נוריות החיווי אינה תקינה, אסור להניח לאף אחד לשבת במושב הנוסע הקדמי. מומלץ להביא את המערכת לבדיקה במרכז שירות מורשה סובארו מטעם היבואן.

כמו כן, אם מניחים פריטי מטען או ציוד אלקטרוני על מושב הנוסע הקדמי, הדבר עלול לפגוע בפעולתה של מערכת חישת התפוסה. ייתכן שפעולתן של נוריות החיווי לפעולה וניתוק של כרית האוויר הקדמית של הנוסע הקדמי לא תהיה תקינה. ודא שפעולתן של נוריות החיווי תקינה.

כשנורית החיווי לניתוק כבית ונורית החיווי לפעולה מאירה, עשויה כרית האוויר הקדמית של הנוסע הקדמי להתנפח במקרה של תאונה. הסר פריטי מטען וציוד אלקטרוני ממושב הנוסע הקדמי.

⚠ זהירות

התקנים חשמליים, כגון טלפונים ניידים, מחשבים ניידים, נגני מוזיקה ניידים או משחקים אלקטרוניים, במיוחד כשהם מחוברים לשקע החשמל לאביזרים ומונחים על מושב הנוסע הקדמי או נמצאים בשימוש על-ידי האדם היושב במושב הנוסע הקדמי, עלולים להשפיע על פעולת מערכת חישת התפוסה.

אם נורית האזהרה של מערכת חישת התפוסה מאירה או פועלת בצורה לא יציבה בעת שימוש בהתקן אלקטרוני במכונית, נסה תחילה לשנות את מיקום אותו התקן כדי למנוע יצירת הפרעה. אם ההתקן ממשיך לגרום להפרעה, יש להפסיק את השימוש בהתקן זה בתוך המכונית.

▽ מידע טכני

▼ כרית האוויר הקדמית של הנוסע הקדמי בדגמים שמצוידים במערכת חישת תפוסה

⚠ זהירות

הקפד על אמצעי הזהירות הבאים. אי מילוי הנחיה זו עלול למנוע ממערכת כריות האוויר הקדמיות המתקדמת של סובארו לפעול כהלכה, או לגרום לתקלה במערכת.

- אסור לחבוט בחוזקה על מושב הנוסע הקדמי, לדוגמה על-ידי בעיטה בו.
- אין לאפשר לנוסעים מאחור להניח את רגליהם בין גב המושב הקדמי לבין כרית המושב הקדמי.
- אסור לשפוך נוזלים על מושב הנוסע הקדמי. יש לנגב מיד נוזלים שנשפכו.
- אסור להסיר את מושב הנוסע הקדמי או לפרק אותו.
- אסור להתקין מתחת למושב הנוסע הקדמי אביזרים (דוגמת מגבר שמע) כלשהם מלבד אביזרים מקוריים של סובארו או שווי ערך.
- אסור להניח אף חפץ (דוגמת נעליים או מטרייה) מתחת למושב הנוסע הקדמי.
- אסור להשתמש במושב הנוסע הקדמי כשמשענת הראש הוסרה ממנו.
- אסור להשאיר חפצים על מושב הנוסע הקדמי או להשאיר את הלשונית והאבזם של חגורת הבטיחות משולבים בעת יציאה מהמכונית.
- אסור להניח חפצים חדים על המושב או לנקב את ריפוד המושב.
- אסור להניח מגנט סמוך לאבזם של חגורת הבטיחות.
- אסור להשתמש במושבים הקדמיים כשהם אינם נעולים היטב במקומם במסילת ההזזה לפנים-לאחור וכשגב המושב אינו נעול היטב במקומו. אם אחד מהם אינו נעול היטב, כוונן אותו שוב. לגבי נוהל הכוונון, עיין בפרק "מושב בעל כוונון ידני" ☞1-4 (רק בדגמים המצוידים במושבים בעלי כוונון ידני).

נורית האזהרה של מערכת כריות האוויר מאירה במקרה של תקלה במתג האבזם של חגורת הבטיחות ו/או במערכת חישת התפוסה של מושב הנוסע הקדמי. אם נורית האזהרה של מערכת כריות האוויר מאירה, מומלץ להביא מיד את המכונית למרכז שירות מורשה סובארו מטעם היבואן כדי שהמערכת תיבדק.

אם המכונית ספגה חבטה, הדבר עלול לפגוע בתקינות פעולתה של כרית האוויר הקדמית של הנוסע הקדמי. מומלץ להביא את המכונית לבדיקה במרכז שירות מורשה סובארו מטעם היבואן. אסור לשבת במושב הנוסע הקדמי במהלך הנסיעה למרכז שירות מורשה סובארו מטעם היבואן או למוסך אחר.

הערה

כרית האוויר הצדית ווילון הצד המתנפח של הנוסע הקדמי אינם מבוקרים על ידי מערכת כרית האוויר הקדמית של הנוסע הקדמי.

▼ **נוריות חיווי לפעולה וניתוק של כרית האוויר הקדמית של הנוסע הקדמי (אם קיים)**

עיין בנושא "נוריות חיווי לפעולה ולניתוק של כרית האוויר הקדמית של הנוסע הקדמי" ☜3-17.

▼ **תנאים שבהם כרית האוויר הקדמית של הנוסע הקדמי מנותקת (בדגמים המצוידים במערכת חישת תפוסה)**

כרית האוויר הקדמית של הנוסע הקדמי מנותקת כשמתקיים אחד מהתנאים הבאים ביחס למושב הנוסע הקדמי:

- המושב ריק.
- במושב מותקנת מערכת ריסון מתאימה לילדים ורתום בה תינוק (ראה אזהרה בהמשך).
- המערכת נבדקת לאחר שמעבירים את מתג ההתנעה למצב ON.
- אירעה תקלה במערכת חישת התפוסה של מושב הנוסע הקדמי.

⚠אזהרה

אסור בהחלט להתקין מערכת ריסון לילדים הפונה לאחור במושב הנוסע הקדמי, אפילו כשכרית האוויר הקדמית של מושב הנוסע הקדמי מנותקת. הקפד להתקין את מערכת הריסון בצורה נכונה במושב האחורי. כמו כן, מומלץ מאוד להתקין גם מערכת ריסון לילדים הפונה לפנים, או מושב הגבהה, במושב האחורי, ושאפילו ילדים גדולים יותר, שכבר אינם זקוקים למערכת ריסון לילדים, ישבו במושב האחורי. זאת משום שילדים שיושבים במושב הנוסע הקדמי עלולים להיפצע קשה ואף להיהרג בעקבות הפעלה של כרית האוויר הקדמית של הנוסע הקדמי. המושב האחורי הוא המקום הבטוח ביותר להסעת ילדים.

⚠זהירות

כשילד יושב במערכת ריסון מתאימה במושב הנוסע הקדמי יש להקפיד על אמצעי הזהירות הבאים, אחרת עשויה מערכת חישת התפוסה לא לפעול כראוי וכרית האוויר הקדמית של הנוסע הקדמי תופעל על אף שבמושב הנוסע הקדמי יושב ילד במערכת ריסון.

- **אסור להניח על המושב אף חפץ (כולל מכשירים אלקטרוניים) מלבד מערכת הריסון שבה רתום הילד.**
- **אסור להושיב במערכת הריסון יותר מילד אחד.**

▽ **אם נורית החיווי לפעולה של כרית האוויר הקדמית של הנוסע הקדמי מאירה ונורית החיווי לניתוק כבית למרות שבמושב הנוסע הקדמי מותקנת מערכת ריסון לילדים שבה רתום תינוק או פעוט (או מותקן מושב הגבהה)**

1. העבר את מתג ההתנעה למצב "OFF"/"LOCK".
2. הסר מהמושב את מערכת הריסון לילדים.
3. התקן את מערכת הריסון לילדים בצורה נכונה, בדיוק לפי הוראות היצרן של מערכת הריסון לילדים ולפי ההנחיות שבנושא "מערכות ריסון לילדים" ☞1-19.
4. העבר את מתג ההתנעה למצב ON וודא שנורית החיווי לפעולה של כרית האוויר הקדמית של הנוסע הקדמי כבית ושנורית החיווי לניתוק מאירה.

אם נורית החיווי לפעולה ממשיכה להאיר ונורית החיווי לניתוק כבית, פעל בדרכים הבאות.

- ודא שאף חפץ, מלבד מערכת הריסון שבה רתום הילד, אינו מונח על המושב.
- נסה לטלטל את מושב הנוסע הקדמי לפנים ולאחור כדי לוודא שהמושב נעול היטב במקומו במסילת ההזזה לפנים-לאחור ושגב המושב נעול היטב במקומו (רק בדגמים שמצוידים במושב בעל כוונון ידני).

אם נורית החיווי לפעולה ממשיכה להאיר ונורית החיווי לניתוק כבית גם לאחר שבוצעו פעולות אלה, העבר את מערכת הריסון לילד למושב האחורי. מומלץ לפנות מיד למרכז שירות מורשה סובארו מטעם היבואן כדי שהמערכת תיבדק.

הערה

כאשר ילד גדול שאינו זקוק עוד למערכת ריסון לילדים, או מבוגר קטן ממדים, יושבים במושב הנוסע הקדמי, יכולה מערכת כריות האוויר הקדמית המתקדמת להפעיל או לא להפעיל את כרית האוויר הקדמית של הנוסע הקדמי, תלוי בתנוחת הישיבה של הנוסע. על ילדים לחגור תמיד את חגורת הבטיחות כשהם יושבים במושב זה, בין אם כרית האוויר מנותקת ובין אם היא פעילה. אם כרית האוויר הקדמית של הנוסע הקדמי פעילה (נורית החיווי לפעולה מאירה ונורית החיווי לניתוק כבית), פעל באופן הבא.

- **ודא שאין על המושב דבר מלבד הנוסע.**

אם פעלת באופן שתואר לעיל ובכל זאת נורית החיווי לפעולה ממשיכה להאיר ונורית החיווי לניתוק ממשיכה להיות כבויה, הושב את הילד או את המבוגר קטן הממדים במושב האחורי. מומלץ לפנות מיד למרכז שירות מורשה סובארו מטעם היבואן כדי שהמערכת תיבדק.

אפילו אם המערכת נבדקה במרכז השירות ונמצא כי היא תקינה, מומלץ שבנסיעות הבאות ישבו הילד או המבוגר קטן הממדים מאחור.

על ילדים גדולים שאינם זקוקים עוד למערכת ריסון לילדים לחגור את חגורת הבטיחות בין אם כרית האוויר מנותקת ובין אם היא פעילה.

▼ **תנאים שבהם כרית האוויר הקדמית של הנוסע הקדמי פעילה (בדגמים המצוידים במערכת חישת תפוסה)**

כרית האוויר הקדמית של הנוסע הקדמי פעילה, כלומר תתנפח במקרה של תאונה, כשמתקיים אחד מהתנאים הבאים ביחס למושב הנוסע הקדמי.

- אדם מבוגר יושב במושב.
- חפצים מסוימים (כגון מיכל מים) מונחים על המושב.

⚠ זהירות

כשאדם מבוגר יושב במושב הנוסע הקדמי, אסור להניח מתחת למושב הנוסע הקדמי אף חפץ (דוגמת נעליים או מטרייה). אחרת עלולה כרית האוויר הקדמית של הנוסע הקדמי להיות מנותקת למרות שבמושב הנוסע הקדמי יושב אדם מבוגר. כתוצאה מכך עלולה להיגרם פציעה.

▽ **אם נורית החיווי לניתוק של כרית האוויר הקדמית של הנוסע הקדמי מאירה ונורית החיווי לפעולה כבית למרות שבמושב הנוסע הקדמי יושב אדם מבוגר**

ייתכן שהסיבה היא שהאדם המבוגר יושב במושב הנוסע הקדמי בתנוחה לא נכונה.

1. העבר את מתג ההתנעה למצב "OFF"/"LOCK".
2. בקש מהנוסע שיושב במושב הנוסע הקדמי לכוונן את גב המושב למצב זקוף, לשבת במרכז כרית המושב, לחגור את חגורת הבטיחות בצורה נכונה, להניח את רגליו לפנים ולהזיז את המושב לאחור עד תום מהלכו.
3. העבר את מתג ההתנעה למצב ON.

אם נורית החיווי לניתוק עדיין מאירה ונורית החיווי לפעולה כבית, פעל בדרכים הבאות.

1. העבר את מתג ההתנעה למצב "OFF"/"LOCK".
2. ודא שהנוסע שיושב במושב הנוסע הקדמי אינו משתמש בשמיכה, כרית, כיסוי מושב, מחמם מושב, מכשיר עיסוי וכדומה.
3. אם הנוסע שבמושב הנוסע הקדמי לובש שכבות ביגוד רבות, בקש ממנו להסיר פריטים מיותרים לפני שיתיישב במושב הנוסע הקדמי, או לעבור למושב האחורי.
4. העבר את מתג ההתנעה למצב ON והמתן 6 שניות עד שהמערכת תשלים את הבדיקה העצמית. בתום הבדיקה כבות שתי הנוריות למשך 2 שניות. כעת אמורה להידלק נורית החיווי לפעולה בעוד שנורית החיווי לניתוק אמורה להישאר כבויה.

אם נורית החיווי לניתוק נדלקת בעוד שנורית החיווי לפעולה נותרת כבויה, בקש מהנוסע לעבור למושב האחורי. יש לפנות מיד למוסך, מומלץ למרכז שירות מורשה סובארו מטעם היבואן כדי שהמערכת תיבדק.

▼ תפקוד

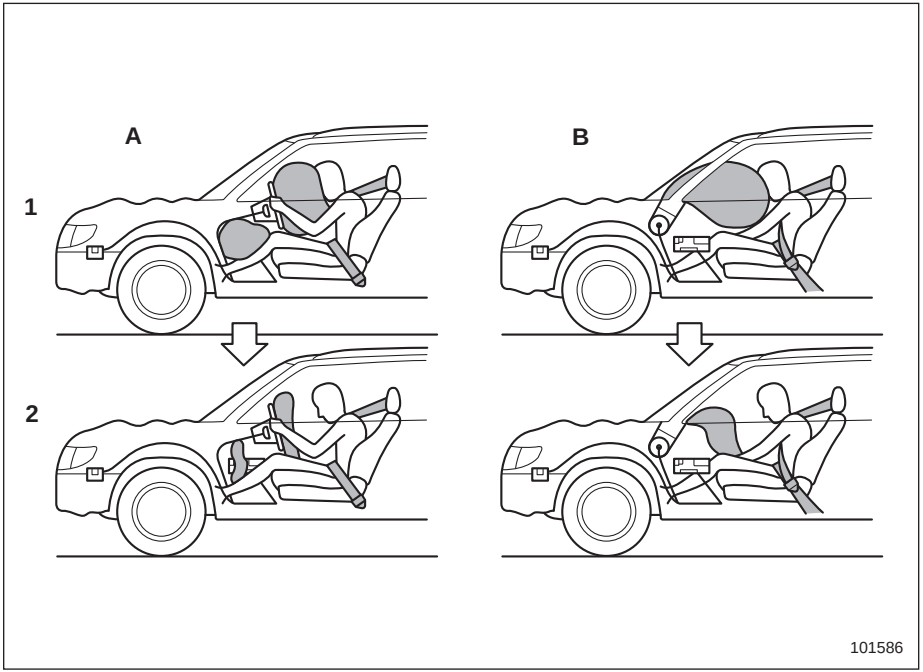

A) צד הנהג
B) צד הנוסע
1) כריות אוויר נפרסות ברגע קרות ההתנגשות.
2) מיד לאחר הפריסה מתחילות כריות האוויר להתרוקן, כדי שלא יופרע שדה הראייה של הנהג.

כריות אוויר יכולות לפעול רק כאשר מתג ההתנעה נמצא במצב ON.

אם החיישנים המשניים הקדמיים בשתי הכנפיים הקדמיות וחיישן הפגיעה במכלול כרית האוויר חשים בעת התנגשות חזיתית בכוח ברמה מסוימת הנקבעת מראש, מכלול הבקרה שולח אותות למכלולי כריות האוויר הקדמיות המורים להם לנפח אותן. שני מכלולי כריות האוויר מפיקים גזים שמיד מנפחים את כריות האוויר הקדמיות של הנהג ושל הנוסע במושב הקדמי. כרית הברכיים מנופחת גם היא ביחד עם כריות האוויר הקדמיות.

מיד אחרי ההתנפחות, כריות האוויר מתחילות להתרוקן כדי ששדה הראייה של הנהג לא ייחסם ושיכולתו לשלוט במכונית תישמר. הזמן שעובר מרגע גילוי ההתנגשות עד להתרוקנות כריות האוויר אחרי ההתנפחות הוא פחות מזמן מצמוץ של עין.

במכונית שמצוידת במערכת חישת תפוסה במושב הנוסע הקדמי, מגלה מערכת כריות האוויר אם במושב הנוסע הקדמי יושב נוסע או לא. אם המושב פנוי, המערכת אינה מנפחת את כרית האוויר הקדמית של הנוסע הקדמי.

אף על פי שמאוד לא סביר שכרית אוויר תפעל במצב של אין תאונה, אם זה יקרה, הכרית תתרוקן במהירות ולא תחסום את שדה הראייה של הנהג וגם לא תפריע לשליטה של הנהג על המכונית.

כאשר כרית האוויר מתנפחת, נשמע קול התנפחות פתאומי וחזק יחסית ומשתחרר מעט עשן. תופעות אלו הן תוצאות רגילות של הפעולה. העשן אינו מצביע על שריפה במכונית.

⚠ זהירות

אין לגעת בידיים חשופות ברכיבי מערכת כריות האוויר מסביב להגה וללוח המכשירים מיד אחרי ההתנפחות. נגיעה כזו עלולה לגרום לכוויות כיוון שהרכיבים עלולים להיות חמים מאוד כתוצאה מן ההתנפחות.

כריות האוויר הקדמיות (וכרית הברכיים) מתוכננות לפעול בהתנגשות חזיתית בינונית עד קשה. בעיקרון הן אינן מתוכננות לפעול בהתנגשויות חזיתיות קלות יותר מכיוון שאז ההגנה הדרושה מושגת על-ידי חגורת הבטיחות בלבד. כרית האוויר הקדמית אינה מתוכננת להיפתח במרבית ההתנגשויות הצדיות או האחוריות וגם לא במרבית תאונות ההתהפכות מכיוון שפעולת כרית האוויר לא תעזור לנוסעים במצבים אלה.

כרית האוויר מתוכננת לפעול פעם אחת בלבד.

פעולת כרית האוויר תלויה בעצמת הכוח המורגשת בתא הנוסעים בזמן התנגשות. עצמה זו משתנה בין סוגי התאונות השונים וייתכן שעצמת הפגיעה לא תגרום נזק נראה לעין למכונית עצמה.

▽ מתי סביר ביותר שכרית האוויר הקדמית תפעל?

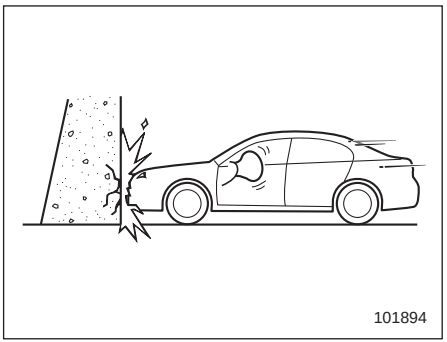

כרית האוויר הקדמית מופעלת בהתנגשות חזיתית לתוך קיר בטון עבה במהירות של 20 עד 30 קמ"ש או גבוהה יותר.

כן תופעל כרית האוויר הקדמית כאשר המכונית נחשפת להתנגשות קדמית דומה בצורה ובעצמה להתנגשות המתוארת לעיל.

▽ **באיזה מצבים אחרים עשויה כרית האוויר הקדמית לפעול?**

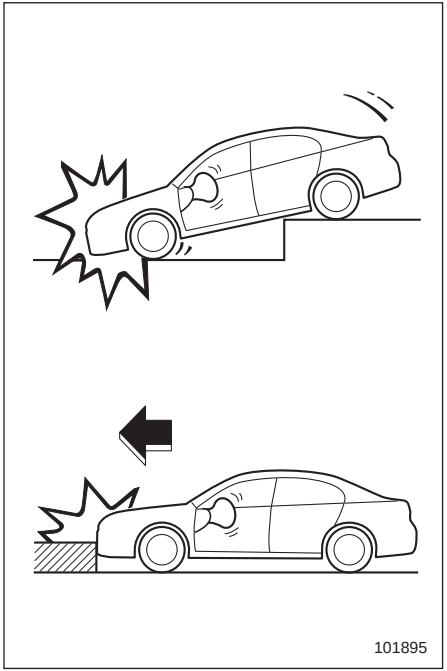

כרית האוויר עלולה להתנפח כאשר המכונית מקבלת מכה חזקה בתחתיתה מן הכביש (כגון כאשר המכונית נופלת לתוך תעלה עמוקה, או נתקלת בעצמה רבה במכשול כגון אבן שפה).

▽ **מתי לא סביר שכרית האוויר הקדמית תפעל?**

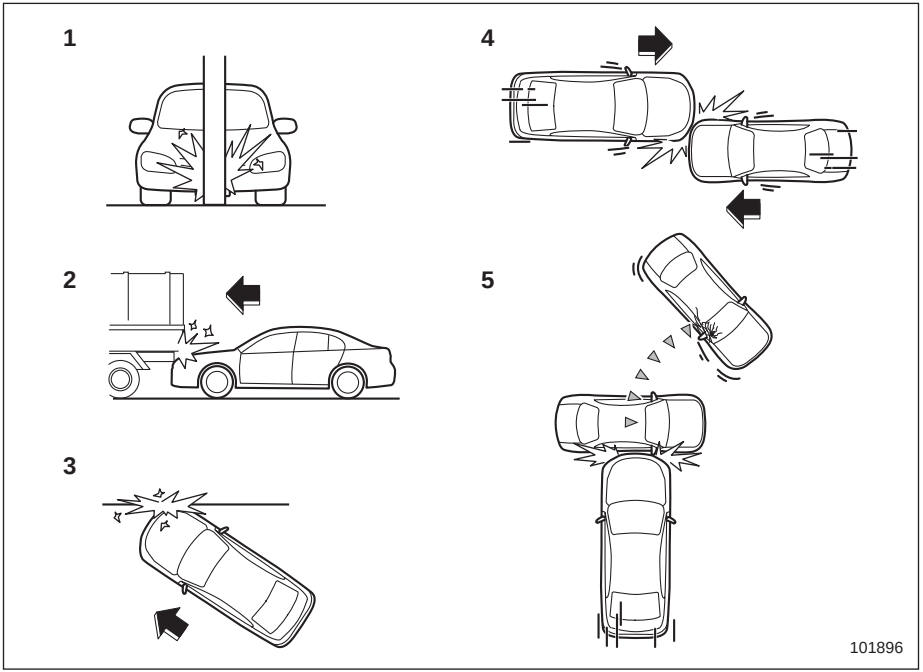

1) המכונית מתנגשת עם מכשול כמו עמוד טלפון או עמוד שילוט.
2) המכונית מחליקה מתחת למשטח המטען של משאית.
3) המכונית מקבלת מכה קדמית מוסטת אלכסונית.
4) המכונית מקבלת מכה קדמית מוסטת.
5) המכונית פוגעת בחפץ שעשוי לנוע או להתעוות, כגון מכונית חונה.

יש סוגים רבים של התנגשויות שלא יגרמו להפעלת כריות האוויר הקדמיות. במקרים כמו אלה המתוארים כאן, כרית האוויר הקדמית יכולה שלא להיפתח, בתלות בכוחות המופעלים על המכונית.

▽ מתי לא תפעל כרית האוויר הקדמית?

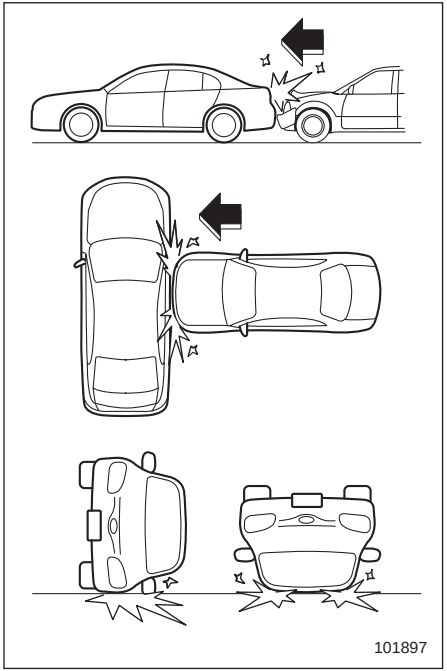

כרית האוויר הקדמית אינה מתוכננת לפעול במרבית המקרים שבהם המכונית מקבלת מכה בצדדים או בחלק האחורי, כאשר היא מתהפכת על צדה או על גגה או אם היא מעורבת בהתנגשות חזיתית במהירות נמוכה.

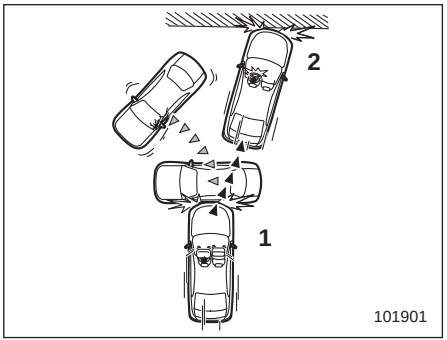

1) פגיעה ראשונה
2) פגיעה שנייה

בתאונה בה המכונית נפגעת יותר מפעם אחת, כרית האוויר הקדמית נפתחת רק פעם אחת בקרות הפגיעה הראשונה.

דוגמה: במקרה של התנגשות כפולה, פעם ראשונה ברכב אחר ופעם שנייה ברציפות בקיר בטון, כרית האוויר הקדמית מופעלת בפגיעה הראשונה אך לא בפגיעה השנייה.

■ כרית אוויר צדית ווילון צד מתנפח

כרית האוויר הצדית מאוחסנת בצד הקרוב לדלת בגב של כל אחד מהמושבים הקדמיים.

בהתנגשות צדית בינונית עד קשה פועלת כרית האוויר בצד הנפגע של המכונית בין היושב במושב לבין ריפוד הדלת, ומסייעת לפעולת חגורת הבטיחות על-ידי הפחתת עצמת הפגיעה בחזה ובראש של היושב במושב.

וילון הצד המתנפח בשני צדי תא הנוסעים מאוחסן בחלק הצדי של התקרה (בין העמוד הקדמי לנקודה הנמצאת מעל למושב האחורי).

בהתנגשות צדית בינונית עד קשה הווילון הצדי המתנפח נפרש בין הנהג והחלון הצדי ומסייע לפעולת חגורת הבטיחות על-ידי הפחתת עצמת ההתנגשות על ראשו של הנוסע.

⚠אזהרה

כריות האוויר הצדיות ווילונות הצד המתנפחים מתוכננים להוות מערכת משלימה להגנה הראשונית שמספקת חגורת הבטיחות. הם אינם פוטרים אותך מהצורך לחגור את חגורת הבטיחות. חשוב גם לחגור חגורת בטיחות כדי למנוע פציעות העלולות להיגרם כאשר כרית

האוויר פוגעת בנוסע שאינו ממוקם נכון ויושב זקוף.

⚠אזהרה

- אל תשב ואל תישען קרוב מדי לכל אחת מהדלתות הקדמיות. כריות האוויר הצדיות מאוחסנות בגב המושב של שני המושבים הקדמיים ליד הדלתות, והן מספקות הגנה על-ידי פתיחה מהירה (מהיר ממצמוץ העין) במקרה של התנגשות צדית. אולם כוח הפריסה של כרית האוויר הצדית עלול לגרום לפציעה אם הראש או חלקי גוף אחרים קרובים מדי לכרית האוויר הצדית.

- בדגמים המצוידים בווילונות צד מתנפחים, אל תשב ואל תישען קרוב מדי לאחת מהדלתות הקדמיות או האחוריות. וילון הצד המתנפח בכל צד של תא הנוסעים מאוחסן בחלק הצדי של התקרה (בין העמוד הקדמי לבין נקודה הנמצאת מעל המושב האחורי) ומספק הגנה על-ידי פריסה מהירה (מהירה יותר ממצמוץ עין) במקרה של התנגשות צדית. אולם, כוח ההתנפחות עלול לגרום לפציעות ראש אם ראשך קרוב מדי אל וילון הצד המתנפח.

⚠אזהרה

אל תשעין את זרועך על אף אחת מהדלתות הקדמיות או על החיפוי הפנימי שלהן.

אתה עלול להיפצע במקרה של פריסת כרית האוויר הצדית.

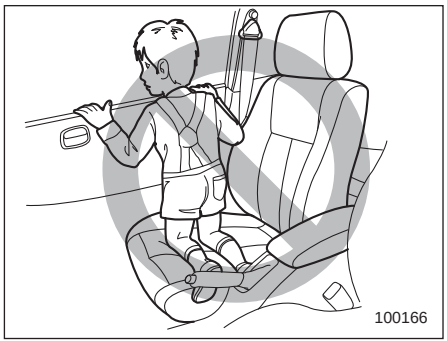

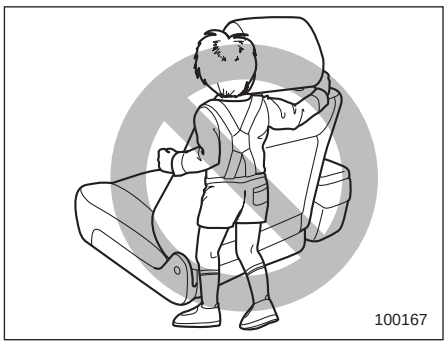

⚠אזהרה

- אסור בהחלט לאפשר לילד לכרוע על מושב הנוסע הקדמי עם פניו בכיוון חלון הצד או לחבק את גב המושב הקדמי בזרועותיו. במקרה של תאונה, כוח ההפעלה של כרית האוויר הצדית עלול לפצוע את הילד קשה כיוון שראשו או זרועותיו או חלקים אחרים של גופו יהיו קרובים מדי לכרית האוויר הצדית.
- אסור בהחלט לאפשר לילד לכרוע על מושב הנוסע הקדמי או האחורי עם פניו בכיוון חלון הצד. במקרה של תאונה, עלולה עצמת ההתנפחות של וילון הצד לגרום לילד פציעה קשה, כיוון שראשו קרוב מדי לוילון הצד המתנפח.

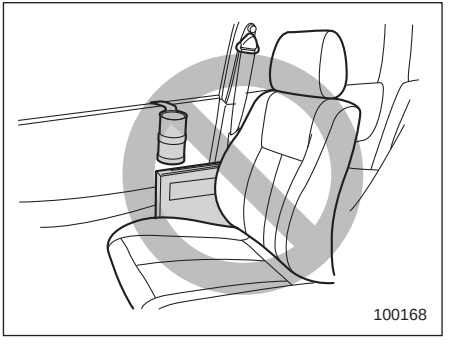
100168

⚠אזהרה

- אסור לחבר חפצים לחיפוי הפנימי של הדלתות או קרוב לכריות האוויר הצדיות, וגם אין להניח חפצים קרוב לכריות האוויר הצדיות. אם כרית האוויר הצדית תתנפח, חפצים אלה עלולים להיזרק בצורה מסוכנת בכיוון יושבי המכונית ועלולים לגרום לפציעות.
- אסור לחבר דיבורית או כל אביזר אחר לעמוד הקדמי, לעמוד המרכזי, לעמוד האחורי, לשמשה הקדמית, חלון צדי, ידית האחיזה או לכל משטח אחר בתא הנוסעים שנמצא קרוב לאזור הפריסה של וילון צד מתנפח.

דיבורית או אביזר אחר במיקום שכזה יותזו לחלל תא הנוסעים בעצמה רבה על-ידי וילון הצד המתנפח, או ימנעו פריסה נכונה של הווילון המתנפח. בכל מקרה, התוצאה עלולה להיות פגיעות חמורות.

- אסור לתלות או למקם קולבים או חפצים קשים או חדים אחרים בקרבת חלונות הצד. אם חפצים כאלה נוכחים בעת פריסת וילון הצד המתנפח הם עלולים לגרום לפגיעות חמורות בעקבות השלכתם לחלל תא הנוסעים. הם עלולים גם למנוע הפעלה נכונה של הווילונות המתנפחים.

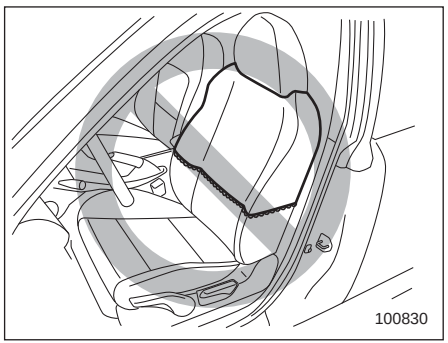
100830

⚠אזהרה

אין לשים כיסוי, בגדים או חפצים אחרים מכל סוג על גב המושבים הקדמיים ואין לחבר תוויות או מדבקות למשטח המושבים הקדמיים על או בקרבת כריות האוויר הצדיות. חפצים אלה עלולים להפריע את פעולתן התקינה של כריות האוויר הצדיות ולהפחית את ההגנה ליושבי המושבים הקדמיים.

▼ **תפקוד**

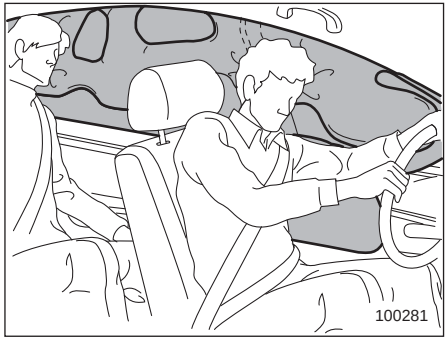

כריות האוויר הצדיות ווילונות הצד המתנפחים יכולים לפעול רק כאשר מתג ההתנעה נמצא במצב ON.

כריות האוויר הצדיות של הנהג ושל הנוסע במושב הקדמי ווילונות הצד המתנפחים פועלים ללא תלות זה בזה מכיוון שלכל אחד מהם חיישן התנגשות משלו. לפיכך, ייתכן שהם לא יופעלו בשני הצדדים באותה התנגשות. כמו כן, כריות הצד ווילונות הצד המתנפחים פועלים ללא תלות בכריות האוויר הקדמיות שבגלגל ההגה ובלוח המכשירים.

בכל אחד מהעמודים המרכזיים של המכונית וכן בבתי הגלגלים האחוריים משולבים חיישני התנגשות שחשים את עצמת הפגיעה. חיישן התנגשות נוסף, המזהה גם הוא את עצמת הפגיעה, מותקן מתחת למושב המרכזי מאחור (חיישן אבטחה משני).

אם אחד מחיישני ההתנגשות בעמודים המרכזיים או חיישן האבטחה המשני הממוקם מתחת למושב המרכזי מאחור מאתרים יחד בעת התנגשות צדית כוח ברמה מסוימת שנקבעה מראש, מכלול הבקרה גורם לניפוח כרית האוויר הצדית ווילון הצד המתנפח בצד שנפגע, גם אם החיישן בבית הגלגל האחורי של אותו צד לא זיהה את ההתנגשות.

אם אחד החיישנים בבית הגלגל האחורי וחיישן האבטחה המשני הממוקם מתחת למושב המרכזי מאחור זיהו יחד התנגשות צדית בעצמה שעולה על הסף שנקבע, יורה מכלול הבקרה על ניפוח וילון הצד המתנפח בלבד בצד שנפגע.

לאחר הפעולה, כרית האוויר הצדית מתחילה מיד להתרוקן. הזמן החולף בין גילוי ההתנגשות עד להתרוקנות של כרית האוויר הצדית לאחר הפריסה הוא קצר יותר ממצמוץ עין. וילונות הצד המתנפחים נשארים מנופחים למשך זמן מה לאחר הפעולה, ואז מתרוקנים לאט.

כרית האוויר הצדית ווילון הצד המתנפח פועלים גם כאשר איש אינו יושב במושב בצד בו מתרחשת הפגיעה.

כאשר כריות האוויר הצדיות ווילון הצד מתנפחות, יישמע רעש ניפוח פתאומי וחזק יחסית, וישתחרר מעט עשן. תופעות אלו הן תוצאות רגילות של הפעולה. העשן אינו מצביע על שריפה במכונית.

⚠ זהירות

אין לגעת בידיים חשופות ברכיבי מערכת כריות האוויר מסביב לגב המושב מיד אחרי הפעולה. נגיעה כזו עלולה לגרום לכוויות כיוון שהרכיבים עלולים להיות חמים מאוד כתוצאה מן ההתנפחות.

אחרי הפעלת מערכת וילון צד מתנפח (בין העמוד הקדמי לבין חלק התקרה הנמצא מעל למושב האחורי), אסור בהחלט לגעת בחלקיה השונים. נגיעה כזו עלולה לגרום לכוויות כיוון שהרכיבים עלולים להיות חמים מאוד כתוצאה מן ההתנפחות.

כריות האוויר הצדיות ווילונות הצד המתנפחים תוכננו לפעול במקרה של תאונה בעצמה בינונית או חזקה.

הם לא תוכננו לפעול במקרה של פגיעת צד בעצמה נמוכה יותר. כמו-כן הם לא תוכננו לפעול במקרה של תאונה חזיתית או פגיעה מאחור, מכיוון שכריות הצד ווילונות הצד המתנפחים לא יכולים לסייע לנוסעים במצבים אלה.

כריות האוויר הצדיות ווילונות הצד המתנפחים תוכננו לפעול פעם אחת בלבד.

פעולת כריות הצד ווילונות הצד המתנפחים תלויה בעצמת הפגיעה בתא הנוסעים בזמן התאונה. עצמה זו משתנה בין סוגי התאונות השונים וייתכן שעצמת הפגיעה לא תגרום נזק נראה לעין למכונית עצמה.

▽ מתי סביר ביותר שכריות הצד ווילונות הצד המתנפחים יפעלו?

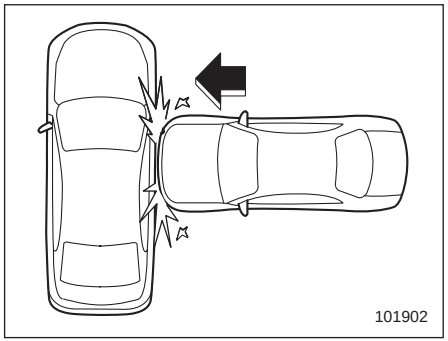

פגיעה צדית בעצמה גדולה באזור המושב הקדמי תפעיל את כרית הצד ואת וילון הצד המתנפח.

▽ **מתי לא סביר שכרית האוויר הצדית ווילון הצד המתנפח יפעלו?**

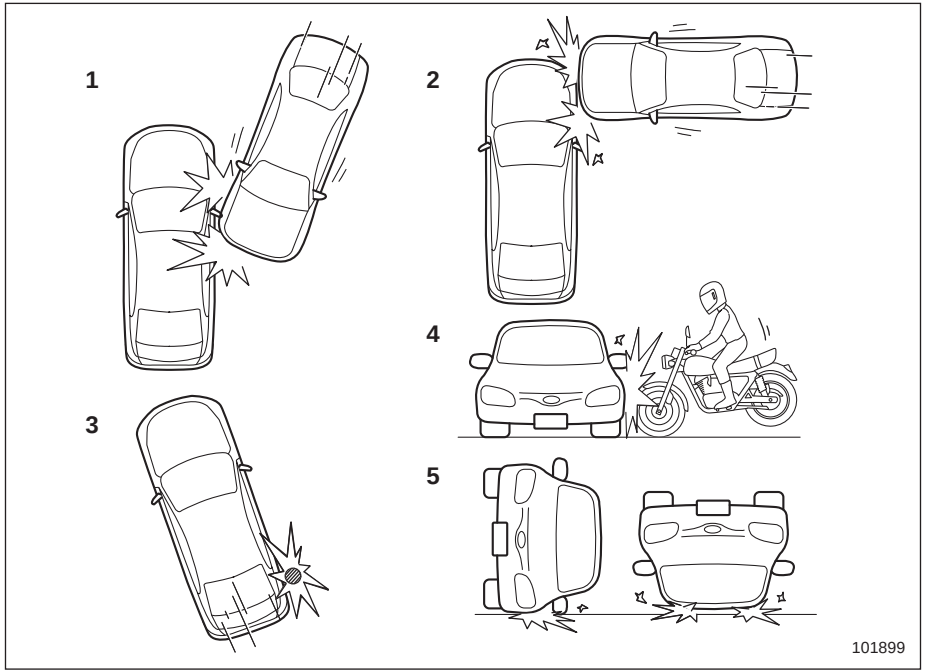

1) המכונית מעורבת בהתנגשות צדית אלכסונית.
2) המכונית מעורבת בהתנגשות צדית באזור שמחוץ לקרבת תא הנוסעים.
3) המכונית מתנגשת בעמוד טלפון או עצם דומה.
4) המכונית מעורבת בהתנגשות צדית עם אופנוע.
5) המכונית מתהפכת על צדה או על גגה.

יש סוגים רבים של התנגשויות בהם לא תידרש בהכרח הפעלה של כרית האוויר הצדית ווילון הצד המתנפח. במקרים כמו אלה המתוארים כאן, כרית האוויר הצדית ווילון הצד המתנפח עשויים שלא לפעול, בתלות בכוחות ההתנגשות הפועלים על המכונית.

▽ מתי כריות הצד ווילון הצד המתנפח לא יפעלו?

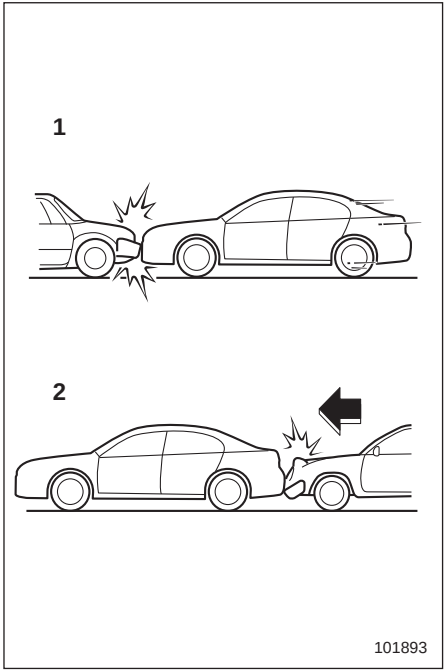

1) המכונית מעורבת בהתנגשות חזיתית עם רכב אחר (נוסע או נייח).
2) המכונית נפגעת מאחור.

באופן עקרוני, כרית האוויר הצדית ווילון הצד המתנפח אינם מתוכננים לפעול במרבית המקרים שבהם המכונית מעורבת בתאונה חזיתית או אם היא נפגעת מאחור. דוגמאות של תאונות מסוג זה מופיעות באיור.

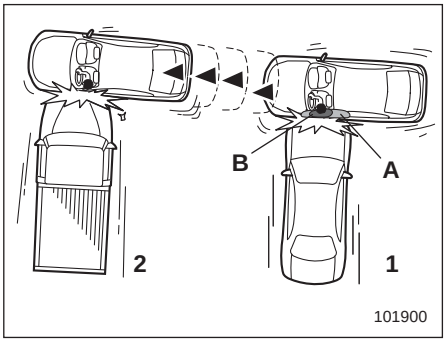

1) פגיעה ראשונה
2) פגיעה שנייה
A) וילון צד מתנפח
B) כרית אוויר צדית

בתאונה בה המכונית נפגעת מהצד יותר מפעם אחת, כרית האוויר הצדית ווילון הצד המתנפח נפתחים רק פעם אחת, בפגיעה הראשונה.

דוגמה: במקרה של התנגשות צדית כפולה, ראשית עם רכב אחד, ולאחר מכן עם רכב נוסף מאותו הכיוון, ברגע שכרית האוויר הצדית ווילון הצד המתנפח מופעלים בפגיעה הראשונה, הם לא יופעלו שוב בפגיעה השנייה.

■ בקרי מערכת כריות האוויר

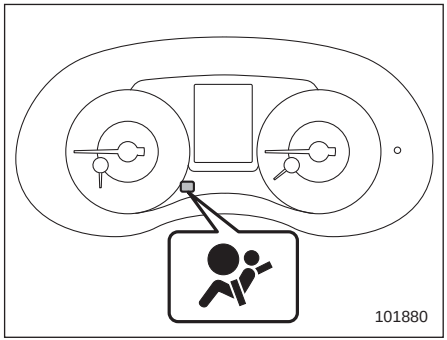

נורית אזהרה של מערכת כריות אוויר

מערכת אבחון (דיאגנוסטיקה) מבקרת ברציפות את מוכנותה של מערכת כריות האוויר (ושל מותחני-הקדם של חגורות האוויר הקדמיות) כאשר נוהגים במכונית. נורית האזהרה של מערכת כריות האוויר מאירה במשך כ-6 שניות כאשר מעבירים את מתג ההתנעה למצב ON כדי לציין את תקינות המערכת.

להלן המרכיבים המבוקרים על-ידי המחוון:

- חיישן משנה קדמי
  - צד ימין
  - צד שמאל

- יחידת כריות האוויר (כולל חיישני התנגשות)
- יחידת כרית אוויר קדמית
  - צד הנהג
  - צד הנוסע
- יחידת כרית ברכיים (צד הנהג)
- חיישן כרית אוויר צדית
  - עמוד מרכזי בצד ימין
  - עמוד מרכזי בצד שמאל
- יחידת כרית אוויר צדית
  - צד הנהג
  - צד הנוסע
- חיישן תפוסה של מושב הנוסע הקדמי (אם קיים)
- יחידת חישת תפוסה של מושב הנוסע הקדמי (אם קיימת)
- מתג האבזם של חגורת הבטיחות (צד הנוסע - אם קיימת מערכת חישת תפוסה)
- חיישן וילון צד מתנפח
  - בית הגלגל האחורי בצד ימין
  - בית הגלגל האחורי בצד שמאל
- יחידת וילון צד מתנפח
  - צד ימין
  - צד שמאל
- חיישן אבטחה משני (מתחת למושב האחורי מרכזי)
- מותחן-קדם של חגורת הבטיחות
  - צד הנהג
  - צד הנוסע
- כל החיווט המתאים

⚠אזהרה

כשנורית האזהרה מתריעה על תקלה באחד האופנים המתוארים להלן, ייתכן שיש תקלה במותחני-הקדם של חגורות הבטיחות ו/או במערכת כריות האוויר SRS. אנו ממליצים להביא מיד את המכונית למוסך על מנת שהמערכת תיבדק. מומלץ לפנות למרכז שירות מורשה סובארו מטעם היבואן הקרוב ביותר. אם מותחני-הקדם של חגורות הבטיחות, מותחני-הקדם של חגורות המותן ו/או מערכת כריות SRS לא ייבדקו ויתוקנו כהלכה, ייתכן שהם לא יתפקדו כנדרש (לדוגמה, כריות האוויר SRS עלולות להתנפח בהתנגשויות קלות מאוד או לא להתנפח בהתנגשות חמורה), ועקב כך יגדל הסיכון לפציעה.

- **נורית האזהרה מהבהבת או מרצדת**
- **נורית האזהרה אינה מאירה כאשר מסובבים את מתג ההתנעה למצב ON.**
- **נורית האזהרה מאירה ברציפות.**
- **נורית האזהרה מאירה בזמן הנסיעה**

■ שירות למערכת כריות האוויר

⚠אזהרה

- **כאשר משליכים מכלול כריות אוויר או כשגורטים את המכונית עקב נזק בתאונה, יש להתייעץ עם המוסך.**
- **לכרית האוויר אין חלקים הניתנים להחלפה על-ידי המשתמש. אין להשתמש בציוד בדיקה חשמלי בכל מעגל הקשור למערכת כריות האוויר. לקבלת שירות לכריות האוויר, צור קשר עם מוסך. מומלץ לפנות למרכז שירות מורשה סובארו מטעם היבואן ולעשות שימוש בחלקים מקוריים או בחלקים העומדים בדרישות איכות והתאמה, כמוגדר בכתב האחריות. טיפול בלתי מורשה בחיווט המערכת או ניתוקו עלול לגרום להתנפחות מקרית של כרית אוויר או להוצאת המערכת מכלל שימוש, מצב שעלול לגרום לפציעה חמורה.**

⚠זהירות

אם תהיה זקוק לשירות או תיקונים במקומות הבאים במכונית, מומלץ לפנות למוסך לביצוע העבודה. מומלץ לפנות למרכז שירות מורשה סובארו מטעם היבואן.

מכלול הבקרה, חיישני ההתנגשות ומכלולי כריות האוויר, ממוקמים כלהלן.

- מתחת לקונסולה המרכזית
- בחזית המכונית, הן בצד ימין והן בצד שמאל
- בגלגל ובמוט ההגה ובאזורים סמוכים
- בחלק התחתון של עמוד ההגה ובאזורים הסמוכים
- בחלק העליון של לוח המכשירים בצד הנוסע הקדמי ובאזורים סמוכים
- כל מושב קדמי ובאזורים סמוכים
- בתוך כל עמוד מרכזי
- משני צדי הגג (מהעמוד הקדמי ועד מעבר למושב האחורי)
- בין כרית המושב האחורי לבית הגלגל האחורי בכל צד
- מתחת למושב האחורי המרכזי

במקרה של פעולת כרית אוויר, החלפת המערכת צריכה להיעשות רק במוסך. מומלץ לפנות למרכז שירות מורשה סובארו מטעם היבואן ולעשות שימוש בחלקים מקוריים או בחלקים העומדים בדרישות איכות והתאמה, כמוגדר בכתב האחריות.

הערה

במקרים הבאים צור קשר עם מוסך, מומלץ מרכז שירות מורשה סובארו מטעם היבואן, בהקדם האפשרי:

- החלק הקדמי של מכוניתך נפגע בתאונה בה כריות האוויר הקדמיות לא נפתחו.
- אזור הרפידה המרכזית של גלגל ההגה, מכסה כרית האוויר הקדמית של הנוסע או צדי הגג (מהעמוד הקדמי ועד מעבר למושב האחורי) שרוט, סדוק או פגום בצורה אחרת.
- אחד מהעמודים המרכזיים של המכונית, בית הגלגל האחורי או תת-המסגרת האחורית נפגע בתאונה בה כרית האוויר הצדית ווילון הצד המתנפח לא נפתחו.
- הבד או העור המכסה את הגב של אחד מהמושבים הקדמיים חתוך, משופשף או פגום בצורה אחרת.
- החלק האחורי של המכונית היה מעורב בתאונה.

■ אמצעי זהירות לגבי שינויים במכונית

⚠אזהרה

כדי למנוע הפעלה מקרית של המערכת או הוצאת המערכת מכלל שימוש, דבר העלול לגרום לפציעה חמורה, אין לבצע שינויים לרכיבים כלשהם או לחיווט של מערכת כריות האוויר.

דוגמאות של שינויים שאין לבצע:

- התקנת גלגל הגה מיוחד
- הוספת קישוטים נוספים ללוח המכשירים
- התקנת מושבים מיוחדים
- החלפת הבד או העור של המושבים
- התקנת בד או עור נוספים במושב הקדמי
- התקנת דיבורית לטלפון סלולארי או אבזר אחר על עמוד קדמי, עמוד מרכזי, עמוד אחורי, שמשה קדמית, חלון צד, ידית אחיזה או משטח אחר בתא הנוסעים שסמוך לאזור ההתנפחות של וילון הצד.
- התקנת ציוד חשמלי/אלקטרוני נוסף, כגון מכשיר קשר נייד, על או בקרבת רכיבי מערכת כריות האוויר ו/או החיווט שלה אינה מומלצת. התקנה כזו עלולה להפריע לפעולתה התקינה של מערכת כריות האוויר.

⚠ זהירות

אין לבצע שינוי כלשהו מבין השינויים הרשומים מטה. שינויים אלה עלולים להפריע לפעולתה התקינה של מערכת כריות האוויר.

- **חיבור ציוד כלשהו לקצה הקדמי של המכונית. (כננת, מפנה שלג, מגלש לגחון וכדומה) שאינו אבזר מקורי של סובארו או העומד בדרישות איכות והתאמה כמוגדר בכתב האחריות למכונית.**
- **שינויים במערכת המתלים או במבנה חזית המכונית.**
- **התקנת צמיג בגודל ומבנה שונים מהצמיגים הרשומים על התווית המוצמדת לעמוד דלת הנהג או מהצמיגים המצוינים בספר זה כמתאימים עבור דגמי רכב ספציפיים.**
- **התקנת ציוד מכל סוג שהוא לצדי גוף המכונית (מדרגות צד או מגני מפתן צד, וכו') שאינו תואם את דרישות האיכות וההתאמה כמוגדר בכתב האחריות למכונית, המתוכנן במיוחד עבור כריות אוויר צדיות (רק עבור מכוניות בעלות כריות אוויר צדיות).**

התייעץ תמיד עם מוסך, מומלץ מרכז שירות מורשה סובארו מטעם היבואן, לפני שתתקין אבזרי עזר במכונית.

מפתחות ודלתות

מפתחות 2-2
תווית מספר המפתח 2-2
מידע טכני לגבי תקנות גלי רדיו עבור מערכת משבת מנוע (אימובילייזר) והפעלה ללא מפתח עם לחצן התנעה 2-2

משבת מנוע (אימובילייזר) 2-3
נורית חיווי למשבת מנוע 2-3
מפתחות חלופיים 2-3

מנעולי דלתות 2-4
נעילה ושחרור מבחוץ עם מפתח 2-4
נעילה מבחוץ ללא מפתח 2-5
נעילה ושחרור מבפנים 2-5
מניעת התרוקנות המצבר 2-6

מתג נעילת דלתות חשמלית 2-6
תפקוד למניעת נעילה של המפתח במכונית (פרט לדגמים עם מערכת נעילה כפולה) 2-7

מערכת להפעלה ללא מפתח עם לחצן התנעה (אם קיימת) 2-7
אמצעי בטיחות 2-8
נעילה ושחרור באמצעות המערכת להפעלה ללא מפתח ... 2-11
צלילי התראה ונורית אזהרה 2-14
ביטול הפעולה של המערכת להפעלה ללא מפתח 2-15
כשהמפתח החכם אינו פועל היטב 2-15
החלפת סוללת המפתח החכם 2-15
מידע טכני 2-16

מערכת נעילה מרכזית באמצעות שלט-רחוק 2-16
נעילה ושחרור של הדלתות 2-16
פתיחה של מכסה תא המטען 2-18
קביעת זמן ההשהיה לפני כיבוי הפנסים הראשיים (אם קיימת) 2-18
מידע טכני 2-19

מערכת נעילה כפולה (אם קיימת) 2-19
הפעלת מערכת הנעילה הכפולה 2-20
ביטול מערכת הנעילה הכפולה 2-20
במקרה חירום 2-21
אם הסוללה מתרוקנת 2-21
אתחול של מערכת הנעילה הכפולה 2-21

נעילת בטיחות לילדים 2-21

חלונות 2-22
הפעלת החלונות החשמליים על-ידי הנהג 2-22
הפעלת החלונות החשמליים על-ידי הנוסעים 2-24
אתחול החלונות החשמליים 2-25

מכסה תא המטען 2-25
פתיחה וסגירה של מכסה תא המטען מחוץ למכונית 2-26
פתיחה של מכסה תא המטען מתוך המכונית 2-26
ידית שחרור פנימית של מכסה תא המטען 2-26

גגון שמש (אם קיים) 2-28
מתגי ההפעלה של גגון השמש 2-29
וילונות שמש 2-30

מפתחות

הערה

עבור דגמים עם "מערכת הפעלה ללא מפתח עם לחצן התנעה", עיין בנושא "מערכת הפעלה ללא מפתח עם לחצן התנעה" ☞2-7.

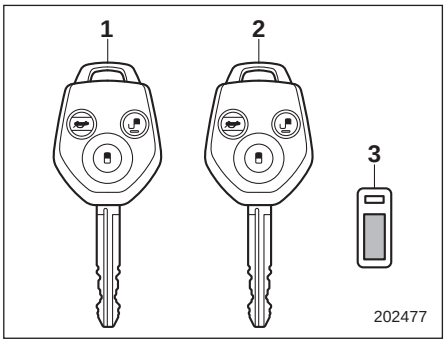

1) מפתח (עיקרי)
2) מפתח (משני)
3) תווית מספר מפתח

למכוניתך שניים או שלושה מפתחות ותווית מספר מפתח.

כל המפתחות המסופקים למכוניתך מתאימים לכל המנעולים במכוניתך.

- מתג ההתנעה
- דלת הנהג
- תא הכפפות (אם קיים)

⚠ זהירות

אין לחבר מחזיק מפתחות גדול או ארנק מפתחות לאחד מהמפתחות. במידה וברכיך נתקלות בו בעת הנהיגה, קיימת אפשרות שהוא יגרום לסיבוב מתג ההתנעה ממצב ON למצב ACC או LOCK, ולגרום להפסקת פעולת המנוע.

■ תווית מספר המפתח

מספר המפתח מוטבע על התווית המתכתית המחוברת לסט המפתחות. רשום את מספר המפתח ושמור אותו במקום בטוח מחוץ למכונית. מספר זה נדרש להכנת מפתח חלופי במקרה שהמפתח אובד או כשנועלים את המפתח בתוך המכונית.

למידע על אודות הכנת מפתחות חלופיים, ראה נושא "מפתחות חלופיים" ☞2-3.

■ מידע טכני לגבי תקנות גלי רדיו עבור מערכת משבת מנוע (אימובילייזר) והפעלה ללא מפתח עם לחצן התנעה

מכשירים אלה עומדים בדרישות ובתנאים העיקריים של הנחיית ציוד קצה לרדיו ולטלקומוניקציה מס' 1999/5/EC.

הדרישות והתנאים משתנים ממדינה למדינה.

עיין בפרק 13 לגבי המידע הרלוונטי לכל מדינה (לדוגמה, העתק של הצהרת ההתאמה המקורית וסימון ה-CE הדרושים עבור EU).

משבת מנוע (אימובילייזר)

מערכת משבת המנוע מתוכננת למנוע מאדם בלתי מורשה להתניע את המנוע. רק מפתחות הרשומים למערכת המשבת של מכוניתך יכולים להפעיל את המכונית. אולם, מערכת זו אינה מהווה ערבות של 100% למניעת גניבה.

בדגמים המצוידים ב"מערכת להפעלה ללא מפתח עם לחצן התנעה":

כשנושאים מפתח חכם לא רשום, בעקבות לחיצה על לחצן ההתנעה לא יעבור מתג לחצן ההתנעה למצב ON והמנוע לא יותנע.

בדגמים שאינם מצוידים ב"מערכת להפעלה ללא מפתח עם לחצן התנעה":

אפילו כאשר מפתח לא רשום מתאים למתג ההתנעה ומסובב למצב START, המנוע יושבת אוטומטית לאחר מספר שניות.

אם המנוע אינו מותנע, בצע אחת מהפעולות הבאות.

- פעל כמוסבר בנושא "התנעת המנוע" ☞9-17 (בדגמים המצוידים ב"מערכת הפעלה ללא מפתח עם לחצן התנעה").
- הוצא את המפתח פעם אחת לפני שתנסה פעם נוספת (בדגמים שאינם מצוידים ב"מערכת הפעלה ללא מפתח עם לחצן התנעה").

עיין בנושא "מתג התנעה (דגמים שאינם מצוידים במערכת הפעלה ללא מפתח עם לחצן התנעה)" ☞3-4.

⚠ זהירות

- **אסור לחשוף את המפתח לקרינה ישירה של שמש או למקורות חום אחרים.**
- **אסור להרטיב את המפתח. אם המפתח נרטב, נגב אותו מיד במטלית.**
- **אין לשנות או להסיר את המערכת. אם משנים או מסירים את המערכת, לא ניתן להבטיח את תפעולה התקין.**

הערה

- **כדי להגן על מכוניתך מפני גניבה, אנא הקפד על אמצעי הבטיחות הבאים.**
  –אסור בהחלט להשאיר את המכונית ללא השגחה כאשר המפתחות בפנים.
  -לפני עזיבת המכונית, סגור את כל החלונות וגגון השמש, ונעל את הדלתות.
  –אסור להשאיר מפתח רזרבי או רישום של מספר המפתח בתוך המכונית.
- **המכונית מצוידת במערכת משבת מנוע (אימובילייזר) ללא תחזוקה.**

■ נורית חיווי למשבת מנוע

ראה נושא "נורית חיווי למשבת מנוע" ☞3-32.

■ מפתחות חלופיים

כדי ליצור מפתח חלופי נחוצה תווית מספר המפתח. צריך לרשום לשימוש כל מפתח חדש עם מערכת משבת המנוע של מכוניתך לפני שאפשר יהיה להשתמש בו. המספר המרבי של מפתחות שניתן לרשום למכונית אחת מצוין להלן.

- ארבעה (בדגמים שאינם מצוידים ב"מערכת הפעלה ללא מפתח עם לחצן התנעה").
- שבעה (בדגמים המצוידים ב"מערכת הפעלה ללא מפתח עם לחצן התנעה").

כדי לרשום מפתח חדש נחוץ מפתח אחד שכבר נרשם.

אם אבד מפתח, קוד הזיהוי של המפתח שאבד נותר בזיכרון של מערכת משבת המנוע של המכונית. מטעמי ביטחון יש למחוק מהזיכרון את קוד הזיהוי של המפתח שאבד. כדי שניתן יהיה למחוק את קוד הזיהוי של המפתח שאבד יש להביא את כל המפתחות שנמצאים בשימוש.

לקבלת מידע לגבי רישום מפתח חדש ומחיקת קוד הזיהוי של המפתח שאבד, פנה למוסך. מומלץ לפנות למרכז שירות מורשה סובארו מטעם היבואן.

מנעולי דלתות

■ נעילה ושחרור מבחוץ עם מפתח

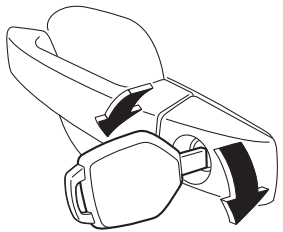

201877

▼ **דגמים ללא מערכת נעילה כפולה**

כדי לנעול במפתח את דלת הנהג מבחוץ, סובב את המפתח כלפי חזית המכונית. כדי לשחרר את נעילת הדלת, סובב את המפתח כלפי חלקה האחורי של המכונית. משוך את הידית החיצונית של הדלת כדי לפתוח דלת שאינה נעולה.

הערה

באמצעות המפתח אפשר לנעול מבחוץ רק את דלת הנהג.

כדי לנעול את הדלתות, פעל כמפורט להלן.

1. **הוצא את המפתח ממתג ההתנעה (דגמים ללא "מערכת להפעלה ללא מפתח עם לחצן התנעה") או העבר את מתג לחצן ההתנעה למצב OFF (דגמים עם "מערכת להפעלה ללא מפתח עם לחצן התנעה").**
2. **סגור את כל הדלתות למעט דלת הנהג.**

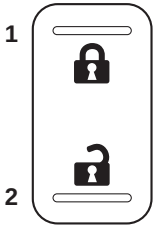

202018

1) נעול
2) משוחרר

3. **לחץ על צד הנעילה של מתג הנעילה החשמלית אשר נמצא בדלת הנהג.**
4. **סגור את דלת הנהג והכנס את המפתח למנעול. סובב את המפתח כלפי חזית המכונית כדי לנעול את דלת הנהג.**

▼ דגמים עם מערכת נעילה כפולה

כדי לנעול את הדלתות מבחוץ, סובב את המפתח כלפי חזית המכונית. כדי לשחרר את נעילת הדלת, סובב את המפתח כלפי חלקה האחורי של המכונית. משוך את הידית החיצונית של הדלת כדי לפתוח דלת שאינה נעולה.

■ נעילה מבחוץ ללא מפתח

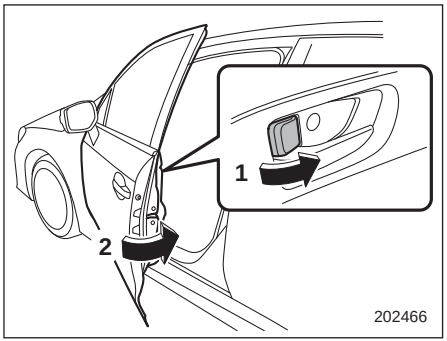

1) סובב את ידית הנעילה קדימה.
2) החזק את הידית החיצונית במצב משוך תוך כדי סגירת הדלת.

כדי לנעול דלת קדמית מבחוץ בלי מפתח, סובב את ידית הנעילה קדימה והחזק את הידית החיצונית של הדלת במצב משוך תוך כדי סגירת הדלת.

ודא תמיד כי כל הדלתות נעולות לפני שתעזוב את מכוניתך.

הערה

כאשר נועלים את הדלתות מבחוץ בלי מפתח, יש לוודא כי המפתח לא נשאר בתוך המכונית.

▼ דגמים עם מערכת נעילה כפולה

אם המכונית מצוידת במערכת נעילה כפולה, לא ניתן להזיז את ידית הנעילה של דלת הנהג למצב נעול כשדלת הנהג פתוחה. ידיות הנעילה של הדלתות פועלות רק כשדלת הנהג סגורה היטב ומערכת הנעילה הכפולה אינה פועלת.

■ נעילה ושחרור מבפנים

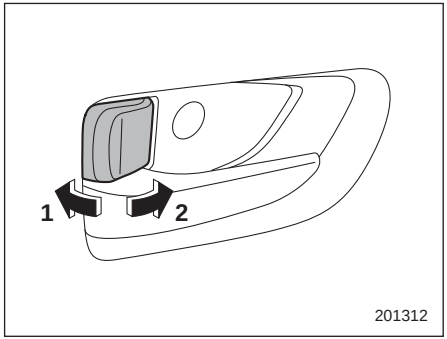

1) שחרור
2) נעילה

כדי לנעול את הדלת מבפנים, סובב את ידית הנעילה לפנים. כדי לבטל את נעילת הדלת מבפנים, סובב את ידית הנעילה לאחור.

הסימן האדום על ידית הנעילה מופיע כאשר הדלת אינה נעולה.

משוך את הידית הפנימית של הדלת כדי לפתוח דלת שאינה נעולה.

לפני תחילת הנסיעה, יש לוודא תמיד כי כל הדלתות סגורות.

▼ דגמים עם מערכת נעילה כפולה

אם מערכת הנעילה הכפולה מופעלת, נעילת הדלת לא תשתחרר גם כאשר מזיזים את ידית מנעול הדלת לאחור.

■ מניעת התרוקנות המצבר

אם אחת הדלתות אינה סגורה היטב, התאורה הפנימית תמשיך להאיר. עם זאת, התפקוד למניעת התרוקנות המצבר יכבה באופן אוטומטי חלק מפנסי התאורה הפנימית כדי למנוע את התרוקנות המצבר. התפקוד מכבה את הפנסים הבאים של התאורה הפנימית.

סוג הכיוון	מצב המתג	כיבוי אוטומטי
תאורת מפות*	מנותק*	לאחר כ-20 דקות
תאורת תא נוסעים	DOOR	לאחר כ-20 דקות
תאורת מתג ההתנעה	—	לאחר כ-20 דקות
תאורת תא המטען	—	לאחר כ-20 דקות

*: התפקוד למניעת התרוקנות המצבר משפיע על תאורת המפות רק בדגמים שמצוידים בגגון שמש, ורק כאשר המתגים של תאורת המפות נמצאים במצב מנותק. בדגמים ללא גגון שמש תאורת המפות אינה כבית באופן אוטומטי וכדי לכבות אותה יש ללחוץ על מתגי התאורה באופן ידני.

ניתן להפעיל את התפקוד למניעת התרוקנות של המצבר או לבטל את פעולתו במוסך. מומלץ לפנות למרכז שירות מורשה סובארו מטעם היבואן.

הערה

- **כברירת מחדל, התפקוד למניעת התרוקנות המצבר נמצא במצב "פעיל".**
- **כשעוזבים את המכונית יש לוודא שכל הדלתות סגורות היטב.**
- **בדגמים עם לחצן התנעה, התפקוד למניעת התרוקנות המצבר אינו פועל כשמתג ההתנעה נמצא במצב ACC או ON.**
- **בדגמים ללא לחצן התנעה, התפקוד למניעת התרוקנות המצבר אינו פועל כשהמפתח נמצא במתג ההתנעה.**

מתג נעילת דלתות חשמלית

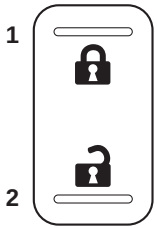

1) נעול
2) משוחרר

ניתן לנעול ולפתוח את כל הדלתות באמצעות מתג נעילה חשמלית הנמצא בדלת הנהג.

כדי לנעול את כל הדלתות לחץ על החלק הקדמי של המתג.

כדי לשחרר את נעילת כל הדלתות, לחץ על החלק האחורי של המתג.

הערה

במכוניות המצוידות במערכת נעילה כפולה, כאשר מופעלת מערכת הנעילה הכפולה, לחיצה על החלק האחורי של המתג לא תשחרר את נעילת המכונית.

■ תפקוד למניעת נעילה של המפתח במכונית (פרט לדגמים עם מערכת נעילה כפולה)

תפקוד זה אינו מאפשר לנעול את הדלתות בתנאים הבאים.

- המפתח נותר במתג ההתנעה (בדגמים ללא "מערכת להפעלה ללא מפתח עם לחצן התנעה")
- מתג לחצן ההתנעה נמצא במצב ON (בדגמים עם "מערכת להפעלה ללא מפתח עם לחצן התנעה")

ניתן לפנות למוסך כדי להפעיל את התפקוד או לבטל את פעולתו. מומלץ לפנות למרכז שירות מורשה סובארו מטעם היבואן.

הערה

לפני נעילת הדלתות ועזיבת המכונית, ודא שהמפתח בידיך.

▼ כשהתפקוד למניעת נעילה של המפתח במכונית פעיל

כשדלת הנהג פתוחה, הדלתות נשארות לא נעולות באופן אוטומטי אפילו אם לוחצים על החלק הקדמי של מתג הנעילה.

▼ כשהתפקוד למניעת נעילה של המפתח במכונית אינו פעיל

- אם מסיטים את ידית הנעילה למצב קדמי (נעול) כשדלת הנהג פתוחה, ואז סוגרים את דלת הנהג, דלת הנהג תינעל.
- אם נועלים את דלת הנהג מבחוץ בעזרת מפתח חלופי, תינעל דלת הנהג.

מערכת להפעלה ללא מפתח עם לחצן התנעה (אם קיימת)

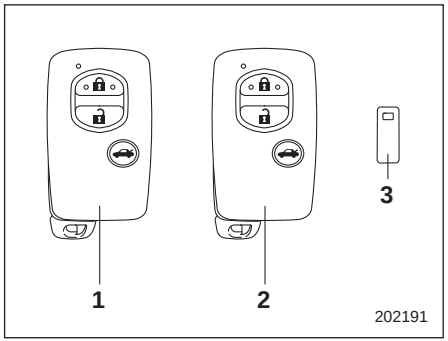

1) מפתח חכם (עיקרי)
2) מפתח חכם (משני)
3) תווית מספר מפתח

המכונית מצוידת בשני מפתחות חכמים או שלושה, ובתווית מספר מפתח. לפרטים על תווית מספר המפתח עיין בנושא "תווית מספר המפתח" ☞2-2.

כאשר נושאים את המפתח החכם, אפשר לבצע בעזרת המערכת להפעלה ללא מפתח עם לחצן התנעה את הפעולות הבאות.

- נעילה ושחרור נעילה של הדלתות ושחרור נעילה של מכסה תא המטען
- התנעת המנוע והדממתו

ניתן לבצע את הנעילה והשחרור גם בעזרת הלחצנים המותקנים במפתח החכם. לפרטים על נוהל ההתנעה של המנוע עיין בנושא "התנעת המנוע והדממתו (בדגמים עם לחצן התנעה)" ☞7-9.

לכל אחד מהמפתחות החכמים מצורף מפתח מכני. המפתח המכני משמש לפעולות הבאות.

- נעילה ושחרור נעילה של דלת הנהג
- נעילה ושחרור נעילה של תא הכפפות (בדגמים מסוימים)

לא ניתן לשחרר את נעילת תא הכפפות מבלי להשתמש במפתח המכני. ניתן להשאיר את תא הכפפות נעול כשאתה משאיר את המכונית ואת המפתח החכם (שהמפתח המכני הוצא מתוכו) בידי שירותי חניה.

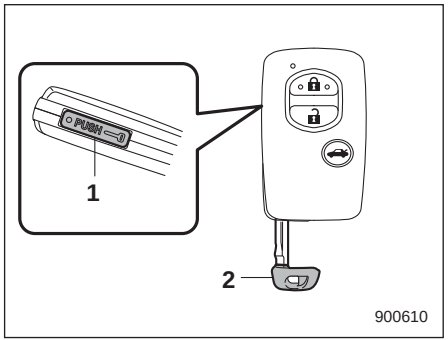

1) כפתור שחרור
2) מפתח מכני

את המפתח המכני ניתן לשלוף תוך כדי לחיצה על לחצן השחרור של המפתח החכם.

■ אמצעי בטיחות

⚠אזהרה

מי שבגופם מושתל קוצב או דפיברילטור, יש לשמור על מרחק של 22 ס"מ לפחות מאנטנות השידור המותקנות במכונית.

גלי הרדיו המשודרים מהאנטנות המותקנות במכונית עלולים לפגוע בתקינות הפעולה של קוצבים ודפיברילטורים שמושתלים בגוף.

לפני השימוש במערכת להפעלה ללא מפתח עם לחצן התנעה, אם בגופך הושתל מכשיר רפואי אלקטרוני אחר (לא קוצב או דפיברילטור) נא לעיין להלן בנושא "גלי הרדיו שבשימוש המערכת להפעלה ללא מפתח עם לחצן התנעה", ולפנות ליצרן המכשיר הרפואי האלקטרוני לקבלת מידע נוסף. גלי הרדיו שמשודרים מהאנטנות המותקנות במכונית עלולים לפגוע בתקינות הפעולה של ציוד רפואי אלקטרוני.

השלט-רחוק פועל באמצעות גלי רדיו להפעלת מערכת הנעילה המרכזית ומערכת ההתנעה החכמה.

• בנוסף לגלי הרדיו שמשמשים לתפקודים של המערכת לנעילה מרכזית באמצעות שלט-רחוק, נעשה גם במערכת להפעלה ללא מפתח עם לחצן התנעה שימוש בגלי רדיו בתדר המפורט להלן*. גלי הרדיו משודרים מדי פעם מהאנטנות שמותקנות במכונית, במקומות המצויינים באיורים הבאים.

* תדר רדיו: 134.2 קה"ץ

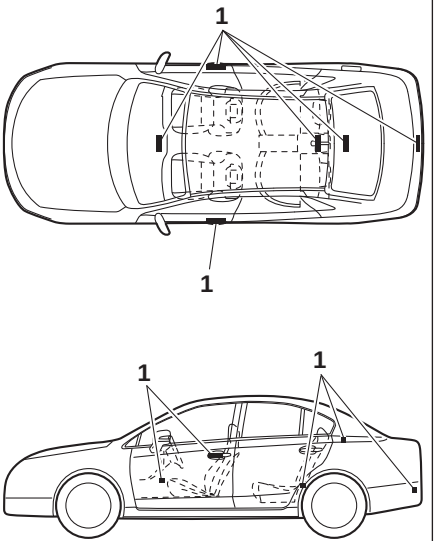

1) אנטנה

⚠ זהירות

• אסור להותיר או לאחסן את המפתח החכם בתוך המכונית (למשל על לוח המכשירים, בתוך תא הכפפות, בכיס שבדלת או על המדף האחורי) או במרחק של עד שני מטר מהמכונית (למשל בחניה). המפתח החכם עלול להינעל בתוך המכונית או הסוללה עלולה להתרוקן במהירות. חשוב לזכור שלא ניתן להתניע את המכונית באמצעות לחצן ההתנעה כשהמפתח החכם מונח במקומות מסוימים.

• במפתח החכם מותקנים רכיבים אלקטרוניים. למניעת תקלות יש להקפיד על ההנחיות הבאות:

–למרות שניתן להחליף לבד את הסוללה של המפתח החכם, כדי למנוע נזק מומלץ שההחלפה תתבצע במוסך.

-יש להגן על המפתח החכם מפני חדירת מים. אם השלט-רחוק נרטב, נגב אותו מיד והנח לו להתייבש היטב.

- יש להגן על המפתח החכם מפני חבטות עזות.
- יש להרחיק את המפתח החכם ממגנטים.
- אף פעם אין להותיר את המפתח החכם במקומות בהם הוא עלול להיחשף לקרינה ישירה של שמש או לטמפרטורה גבוהה, למשל על לוח המכשירים. נזק עלול להיגרם לסוללה ולמעגלים החשמליים.
- אין לנקות את המפתח החכם בהתקן ניקוי אולטרה-סוני.
- אין להשאיר את המפתח החכם במקומות שבהם הוא עלול להיחשף ללחות או לאבק. לשלט-רחוק עלול להיגרם נזק.
- אין להשאיר את המפתח החכם סמוך למחשבים אישיים או מכשירי אלקטרוניקה ביתיים. השלט-רחוק עלול להיפגע והסוללה עלולה להתרוקן.

• בעקבות נפילה עלולה האחיזה של המפתח המכני בתוך המפתח החכם להתרופף. הקפד שלא לאבד את המפתח המכני.
• אם נושאים את המפתח החכם בזמן שהייה במטוס, אסור ללחוץ על לחצני המפתח החכם.

כאשר לוחצים על אחד הלחצנים של המפתח החכם, משודרים גלי רדיו שעלולים להשפיע על פעולת המטוס. אם המפתח החכם נמצא בתוך תיק במהלך השהייה במטוס, נקוט צעדים כדי למנוע לחיצה על לחצני השלט-רחוק.

הערה

• ניתן לשנות את הגדרת מצב הפעולה (פעיל/לא פעיל) של מערכת ההפעלה ללא מפתח. למידע על נוהל ההגדרה, עיין בנושא "ביטול הפעולה של המערכת להפעלה ללא מפתח" ☜2-15. אפשר גם לפנות למוסך לביצוע הפעלה או ביטול של המערכת. לפרטים נוספים מומלץ לפנות למרכז שירות מורשה סובארו מטעם היבואן.
• לפרטים מלאים על השימוש במתג ההתנעה עם לחצן התנעה כאשר פעולת מערכת ההפעלה ללא מפתח מבוטלת עיין בנושא "מפתח חכם - כאשר המפתח החכם אינו פועל היטב" ☜9-16.
• מערכת מפתח חכם עם לחצן התנעה עושה שימוש בגלי רדיו בעלי עצמה נמוכה. בתקשורת בין המפתח החכם לבין המכונית עשויות להתגלות הפרעות, וייתכן שלא ניתן יהיה לנעול את הדלתות, לשחרר את נעילתן או להתניע את המנוע, בתנאים המפורטים להלן.

- בקרבת מתקן שמשדר גלי רדיו רבי עצמה, דוגמת תחנת שידור או כבלי חשמל.
- כשנעשה שימוש במקביל במוצרים אחרים שמשדרים גלי רדיו, דוגמת המפתח החכם או יחידת שלט-רחוק של מכונית אחרת.
- כשהמפתח החכם מונח סמוך למכשיר אלחוטי, דוגמת טלפון סלולרי.
- כשהמפתח החכם מונח סמוך לחפץ מתכתי.
- כשלמפתח החכם מחוברים אביזרים מתכתיים.
- כשנושאים את המפתח החכם סמוך למכשירים אלקטרוניים, דוגמת מחשב נישא.
- כשהסוללה של המפתח החכם התרוקנה.

• מכיוון שהמפתח החכם מקיים קשר מתמיד עם המכונית, הוא צורך חשמל כל העת. אורך חיי הסוללה תלוי בתנאי ההפעלה ומגיע בדרך כלל לשנה עד שנתיים. כשהסוללה מתרוקנת לחלוטין החלף אותה בחדשה.
• מחשש לאובדן של המפתח החכם, מומלץ לרשום את המפתח החכם. כדי לרשום את המפתח החכם פנה למוסך. מומלץ לפנות למרכז שירות מורשה סובארו מטעם היבואן.

- **כדי להצטייד במפתח חכם חלופי, מומלץ לפנות למרכז שירות מורשה סובארו מטעם היבואן.**
- **ניתן לרשום עד 7 יחידות שלט-רחוק למכונית בודדת.**
- **הקפד לשמור את תווית מספר המפתח שסופקה עם המפתח החכם. היא נחוצה לתיקון המכונית ורישום של מפתחות חכמים נוספים.**
- **אין להשאיר את המפתח החכם בתאי אחסון שונים במכונית, דוגמת התאים שבדלתות, לוח המכשירים והמדף האחורי. המפתח החכם עלול להינזק כתוצאה מטלטולי הדרך או לפעול שלא במכוון ולגרום לנעילה לא מכוונת של המכונית.**
- **לאחר שמצבר המכונית הוחלף או נפרק, על מנת שניתן יהיה להתניע את המנוע ייתכן שיהיה צורך לאתחל את מערכת מנעול ההגה. במקרה זה, כדי לאתחל את מערכת מנעול ההגה בצע את התהליך הבא.**

(1) העבר את מתג לחץ ההתנעה למצב OFF. לפרטים, עיין בנושא "מתג התנעה" ☞3-7.

(2) פתח וסגור את דלת הנהג.

(3) המתן כ-10 שניות.

כשההגה נעול, האתחול הושלם.

■ נעילה ושחרור באמצעות המערכת להפעלה ללא מפתח

▼ טווחי פעולה

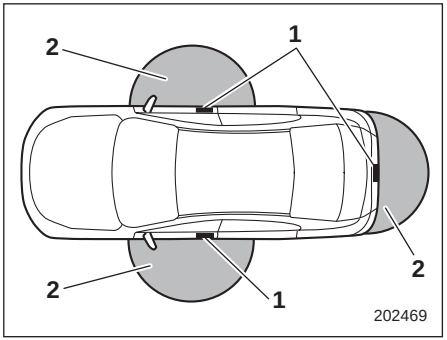

1) אנטנה
2) טווח פעולה

טווח הפעולה של נעילה / שחרור נעילה של הדלתות ושחרור נעילת מכסה תא המטען הוא כ-40 עד 80 ס"מ מהידית של כל אחת מהדלתות ומהעיטור של מכסה תא המטען.

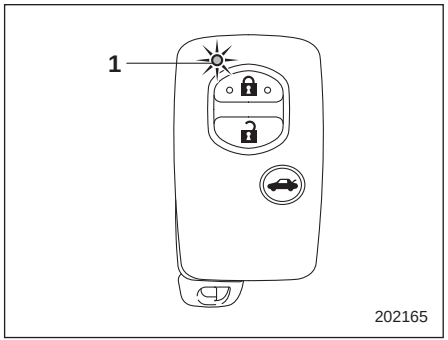

1) נורית LED

כשהמפתח החכם נמצא בטווח הפעולה של הדלתות הקדמיות, מהבהבת נורית ה-LED המותקנת בו. כשהפעולה של המערכת להפעלה ללא מפתח מבוטלת, נורית ה-LED מהבהבת רק בעקבות לחיצה על אחד מהלחצנים של המפתח החכם.

▽ עצות לגבי טווח הפעולה

- הנעילה באמצעות חיישן נעילת הדלתות אפשרית רק כשהמפתח החכם נמצא בטווח הפעולה שלו.
- שחרור הנעילה באמצעות ידית הדלת אפשרי רק באמצעות הידית כשהמפתח החכם נמצא בטווח הפעולה שלה.
- כשהמפתח החכם נמצא קרוב מדי למרכב המכונית, ייתכן שפעולתו לא תהיה תקינה. אם פעולת המפתח החכם אינה תקינה, נסה להפעילו ממרחק גדול יותר.

- כשהמפתח החכם נמצא סמוך לקרקע, או במקום גבוה הרחק מהקרקע, ייתכן שפעולתו לא תהיה תקינה אפילו אם נמצא בטווח הפעולה.
- כשהמפתח החכם נמצא בטווח הפעולה יכול כל מי שיחפוץ בכך להשתמש במערכת להפעלה ללא מפתח, אפילו אם הוא אינו נושא עמו את המפתח החכם. זכור שניתן לנעול או לשחרר את הנעילה באמצעות ידית הדלת, חיישן נעילת הדלתות, או לחצן שחרור נעילת מכסה תא המטען רק כאשר המפתח החכם נמצא בתוך טווח הפעולה.
- לא ניתן לנעול את הדלתות באמצעות מערכת ההפעלה ללא מפתח כשהמפתח החכם נמצא בתוך המכונית. אולם, בהתאם למצב של המפתח החכם ולתנאי הסביבה, עלול המפתח החכם להינעל במכונית. לפני נעילת המכונית, ודא שהמפתח החכם ברשותך.
- טווח הפעולה של המערכת עלול להתקצר, וייתכן שהיא לא תפעל כלל, כשהסוללה של המפתח החכם מתרוקנת, כשמפעילים אותה סמוך לגלי רדיו רבי עצמה או הפרעות (למשל בקרבת אנטנת שידור, תחנת כוח, תחנת רדיו או ציוד אלחוט), או כשמשוחחים בטלפון סלולרי.

  במקרים אלה יש לפעול בהתאם לנוהל המפורט בנושא "נעילה ושחרור" ☜9-17.
- אם ידית הדלת נרטבת מכמות מים גדולה בעת רחיצת המכונית או במהלך גשם כבד והמפתח החכם נמצא בטווח הפעולה, ייתכן שהדלתות יינעלו או שנעילתן תשתחרר.
- בהתאם למצב המפתח החכם ולתנאי הקליטה בסביבת המכונית, ייתכן שפעולתה של המערכת להפעלה ללא מפתח לא תהיה תקינה. במקרים אלה יש לפעול בהתאם לנוהל המפורט בנושא "נעילה ושחרור" ☜9-17.

▼ אופן השימוש במערכת להפעלה ללא מפתח

▽ עצות להפעלת המערכת להפעלה ללא מפתח

- כשנועלים את הדלתות באמצעות המערכת להפעלה ללא מפתח, צריך מתג לחצן ההתנעה להיות במצב OFF. לא ניתן לנעול את הדלתות בעזרת המערכת להפעלה ללא מפתח כשמתג לחצן ההתנעה במצב ACC או ON. עיין בנושא "מתג התנעה" ☜3-7.
- אם אוחזים בידית הדלת או נוגעים בחיישן נעילת הדלתות ביד שעליה כפפה, ייתכן שמנעול הדלת לא יופעל.
- כשנוהל הנעילה מבוצע במהירות רבה מדי, ייתכן שהנעילה לא תושלם. לאחר נעילת הדלתות מומלץ למשוך באחת הידיות של הדלתות האחוריות כדי לוודא שהדלתות ננעלו היטב.
- כשאחת הדלתות פתוחה, לא ניתן לנעול את הדלתות. סגור את כל הדלתות ונעל אותן.
- במשך 3 שניות לאחר נעילת הדלתות באמצעות המערכת להפעלה ללא מפתח, לא ניתן לשחרר את נעילת הדלתות באמצעות המערכת להפעלה ללא מפתח.
- כדי למנוע מצב שבו המפתח החכם נותר במכונית, לפני הנעילה ודא שהמפתח עמך.
- ניתן לשנות את הגדרות הפעולה של מהבהבי החירום ואת עצמת האות הקולי במוסך. אנו ממליצים לפנות למרכז שרות מורשה סובארו מטעם היבואן לקבלת פרטים.
- ניתן לשנות את הגדרות הפעולה של מהבהבי החירום גם בעזרת הצג הרב-תכליתי. לפרטים נוספים עיין בנושא "הגדרות ההפעלה של מהבהבי החירום" ☜3-84.

▽ שחרור נעילה

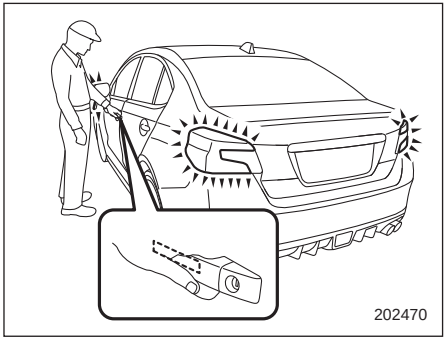

כשהמפתח החכם עמך אחוז בידית הדלת.

דגמים ללא מערכת נעילה כפולה:

תשתחרר הנעילה של כל הדלתות; מהבהבי החירום יהבהבו פעמיים.

דגמים עם מערכת נעילה כפולה:

- כשאוחזים בידית של דלת הנהג: תשוחרר רק הנעילה של דלת הנהג.
- כשאוחזים בידית הדלת של הנוסע הקדמי: נעילת כל הדלתות תשוחרר.

מהבהבי החירום יהבהבו פעמיים.

▽ פתיחת מכסה תא המטען

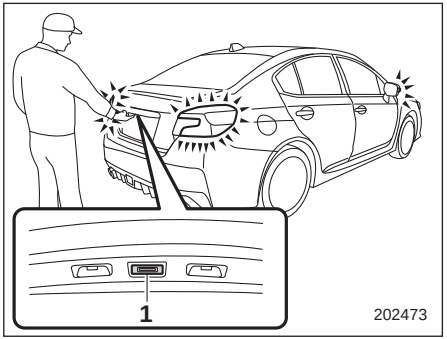

1) לחצן פתיחת תא המטען

כשהמפתח החכם עמך לחץ על לחצן פתיחת תא המטען. תשתחרר רק הנעילה של מכסה תא המטען, והוא ייפתח.

מהבהבי החירום יהבהבו פעמיים.

▽ נעילה

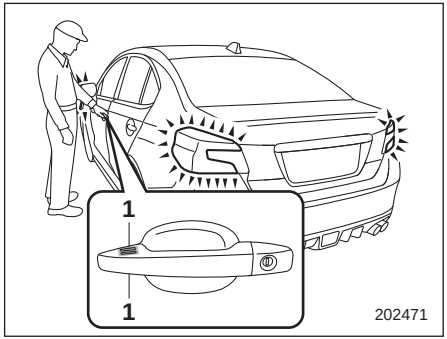

1) חיישן נעילת דלתות

כשהמפתח החכם עמך סגור את כל הדלתות ואת מכסה תא המטען וגע בחיישן נעילת הדלתות שבידית הדלת. כל הדלתות יינעלו. מהבהבי החירום יהבהבו פעם אחת.

הערה

לאחר שנוגעים בחיישן נעילת הדלתות שבידית הדלת כדי לנעול את כל הדלתות, אם נוגעים בחיישן הנעילה נגיעה נוספת בניסיון לנעול את הדלתות, מבלי לשחרר קודם לכן את הנעילה, הדלתות לא יינעלו למרות שנוגעים בחיישן. במקרה זה יש לשחרר קודם כל את הנעילה. לאחר מכן יש לגעת בחיישן הנעילה כדי לנעול את הדלתות כהלכה.

▼ **אפשרות בחירת תפקוד פתיחת דלתות**

תפקוד זה מאפשר לשחרר את הנעילה של דלת הנהג מבלי לשחרר את הנעילה של שאר הדלתות.

ניתן להפעיל את התפקוד או לבטל את פעולתו במוסך. מומלץ לפנות למרכז שירות מורשה סובארו מטעם היבואן.

כשהתפקוד מופעל: תשוחרר רק הנעילה של דלת הנהג.

כשהתפקוד מבוטל: תשוחרר נעילת כל הדלתות.

לפרטים על ברירת המחדל שנקבעה במפעל עיין בנושא "קביעת הגדרות" ☜24.

לפרטים נוספים פנה למוסך. מומלץ לפנות למרכז שירות מורשה סובארו מטעם היבואן.

▼ **תפקוד לחיסכון בחשמל**

כדי להגן על הסוללה של המפתח החכם ועל מצבר המכונית, המערכת להפעלה ללא מפתח תפסיק לפעול במקרים הבאים.

מקרה 1: כשלא נעשה שימוש במערכת להפעלה ללא מפתח ובמערכת לנעילה מרכזית בשלט-רחוק במשך שבועיים או יותר, כשכל הדלתות נעולות.

מקרה 2: כשמותירים את השלט-רחוק בטווח הפעולה במשך 10 דקות או יותר, כשכל הדלתות נעולות.

▽ **חידוש הפעולה של המערכת**

כדי לחדש את הפעולה של המערכת להפעלה ללא מפתח, בצע אחת מהפעולות הבאות:

מקרה 1:

- שחרר את נעילת הדלתות באמצעות כל נוהל למעט אחיזה בידית דלת הנוסע הקדמי.
- נעל את הדלתות או שחרר את נעילתן
- פתח דלת אחת ואז סגור אותה

מקרה 2:

- שחרר את נעילת הדלתות באמצעות אחיזה בידית הדלת
- נעל את הדלתות באמצעות נגיעה בחיישן נעילת הדלתות
- נעל את הדלתות או שחרר את נעילתן בעזרת השלט-רחוק.
- נעל את הדלתות או שחרר את נעילתן באמצעות מתג נעילת דלתות חשמלית
- פתח את אחת הדלתות הקדמיות

▼ **נעילה אוטומטית (למעט דגמים עם מערכת נעילה כפולה)**

לאחר שחרור הנעילה, אם לא פותחים אחת מהדלתות תוך 30 שניות, הן ישובו ויינעלו באופן אוטומטי.

ניתן לשנות את הגדרת מצב הפעולה (פעיל/לא פעיל) של התפקוד ואת פרק הזמן עד לנעילה אוטומטית במוסך. לפרטים נוספים מומלץ לפנות למרכז שירות מורשה סובארו מטעם היבואן.

אפשר לשנות את ההגדרות ופרקי הזמן בעזרת הצג הרב-תכליתי. עיין בנושא "הגדרות נעילה חוזרת אוטומטית" ☜3-85.

■ צלילי התראה ונורית אזהרה

כדי למנוע הפעלה שגויה של המערכת להפעלה ללא מפתח עם לחצן התנעה ולצמצם את הסיכון שהמכונית תיגנב, מושמעים צלילי התראה ומהבהבת נורית האזהרה של המפתח החכם בלוח המחוונים.

לפרטים נוספים עיין בנושא "צלילי התראה ונורית אזהרה של המערכת להפעלה ללא מפתח עם לחצן התנעה" ☜3-28.

■ ביטול הפעולה של המערכת להפעלה ללא מפתח

אם המכונית לא תהיה בשימוש במשך פרק זמן ממושך, או אם הנהג מעדיף שלא להשתמש במערכת להפעלה ללא מפתח, ניתן לבטל את פעולת המערכת.

הערה

- **היכולת לנעול ולשחרר בשלט-רחוק אינה מתבטלת.**
- **ניתן להפעיל את המערכת או לבטל את פעולתה גם במוסך. לפרטים נוספים מומלץ לפנות למרכז שירות מורשה סובארו מטעם היבואן.**
- **כדי להתניע את המנוע לאחר שפעולת המערכת בוטלה יש לבצע את הנוהל המתואר בנושא "התנעת המנוע" ☜9-17.**
- **מומלץ לבטל את פעולת המערכת להפעלה ללא מפתח במקרים הבאים.**
  - **כשלא ייעשה שימוש במכונית במשך פרק זמן ארוך**
  - **כשלא מעוניינים להשתמש במערכת להפעלה ללא מפתח**
  - **כשחייבים לשמור את המפתח החכם במכונית או סמוך אליה**

▼ ביטול הפעולה

1. שב במושב הנהג וסגור את הדלת.

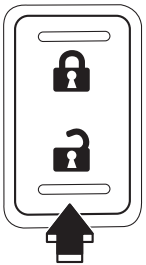

2. לחץ על החלק האחורי (שחרור) של מתג הנעילה המרכזית.
3. בתוך 5 שניות מרגע ששלב 2 הושלם, פתח את דלת הנהג.
4. בתוך 5 שניות מרגע ששלב 3 הושלם, לחץ פעמיים על החלק האחורי (שחרור) של מתג הנעילה המרכזית כשהדלת פתוחה.
5. בתוך 30 שניות מרגע ששלב 4 הושלם, סגור ופתח את דלת הנהג פעמיים.
6. בתוך 30 שניות מרגע ששלב 5 הושלם, לחץ פעמיים על החלק האחורי (שחרור) של מתג הנעילה המרכזית כשהדלת פתוחה.
7. בתוך 30 שניות מרגע ששלב 6 הושלם, סגור ופתח את דלת הנהג פעם אחת.
8. בתוך 5 שניות מרגע ששלב 7 הושלם, סגור את הדלת. יושמע צליל במשך 2 שניות ופעולת המערכת תבוטל.

הערה

בשלבים 4 ו-6 יש ללחוץ על מתג הנעילה המרכזית באטיות. אם לוחצים על המתג במהירות ייתכן שפעולת המערכת לא תבוטל.

▼ חידוש הפעולה

כדי לחדש את פעולת המערכת בצע את נוהל הביטול פעם נוספת.

יושמע צליל בודד.

■ כשהמפתח החכם אינו פועל היטב

עיין בנושא "מפתח חכם - כשהמפתח החכם אינו פועל היטב" ☜9-16.

■ החלפת סוללת המפתח החכם

עיין בנושא "החלפת הסוללה של המפתח החכם" ☜11-58.

■ מידע טכני

- מכשיר זה עומד בדרישות העיקריות של הנחיית ציוד קצה לרדיו ולטלקומוניקציה מס' 1999/5/EC. העתק של הצהרת ההתאמה המקורית וסימון ה-CE מובאים בפרק 13.
- DENSO CORPORATION מצהירה בזאת שמכשיר 13CZY/14AER זה עומד בדרישות המחייבות ובהנחיות הרלבנטיות האחרות של הנחיה 1999/5/EC.

מערכת נעילה מרכזית באמצעות שלט-רחוק

מרחק ההפעלה של השלט-רחוק הוא כ-1.0 מטר מהמכונית. ניתן לנעול את כל הדלתות ולשחרר את נעילתן, ולשחרר את נעילת מכסה תא המטען, בעזרת השלט-רחוק.

מרחק ההפעלה של המערכת יהיה קצר יותר ליד מתקנים או ציוד אלקטרוני הפולטים גלי רדיו חזקים, כגון תחנות כוח, תחנות שידור, מגדלי טלוויזיה או יחידות שלט-רחוק של ציוד אלקטרוני ביתי.

⚠ זהירות

- **אם נושאים את המפתח בזמן שהייה במטוס, אסור ללחוץ על לחצני השלט-רחוק. כאשר לוחצים על אחד הלחצנים של השלט-רחוק, משודרים גלי רדיו שעלולים להשפיע על פעולת המטוס. אם המפתח נמצא בתוך תיק במהלך השהייה במטוס, נקוט צעדים כדי למנוע לחיצה על לחצני השלט-רחוק.**
- **אסור לחשוף את השלט-רחוק לזעזועים.**
- **אסור לפרק את השלט-רחוק.**
- **אסור להרטיב את השלט-רחוק. אם השלט-רחוק נרטב, נגב אותו מיד במטלית.**

הערה

- **לפני שעוזבים את המכונית יש לוודא שכל הדלתות נעולות.**
- **כשאחת הדלתות פתוחה, תפקוד זה אינו יכול לפעול.**
- **בדגמים שמצוידים במערכת להפעלה ללא מפתח עם לחצן התנעה, אם הלחיצה על לחצן הנעילה של המפתח החכם בוצעה כשהמפתח החכם נמצא קרוב מדי למרכב המכונית, ייתכן שלא ניתן יהיה לשחרר את הנעילה באמצעות התפקודים של המערכת להפעלה ללא מפתח. במקרה זה, שחרר את הנעילה בלחיצה על לחצן השחרור במפתח החכם.**

■ נעילה ושחרור של הדלתות

הערה

ניתן לשנות את הגדרות הפעולה של מהבהבי החירום במוסך. מומלץ לפנות למרכז שירות מורשה סובארו מטעם היבואן. בנוסף, ניתן לשנות את הגדרות הפעולה של מהבהבי החירום גם בעזרת הצג הרב-תכליתי.

לפרטים נוספים עיין בנושא "הגדרות ההפעלה של מהבהבי החירום" ☞84 -3.

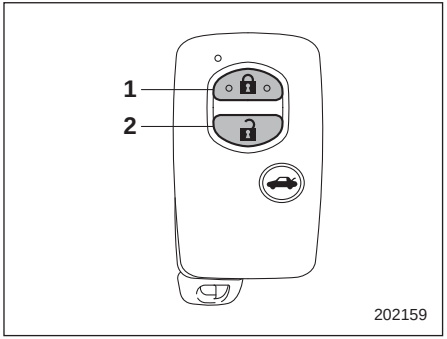

מפתח כניסה

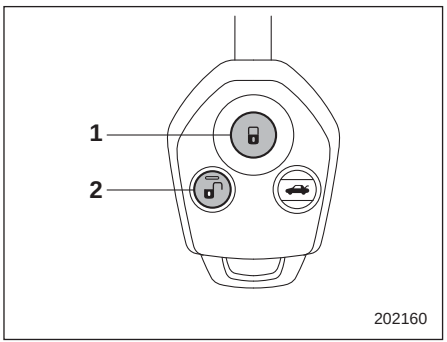

שלט-רחוק

1) לחצן נעילה
2) לחצן שחרור נעילה

▼ **שחרור נעילה**

בקרבת המכונית, לחץ על לחצן שחרור שבמפתח החכם או בשלט-רחוק.

▽ **בדגמים ללא תפקוד לבחירת מאפייני שחרור הנעילה**

דגמים ללא מערכת נעילה כפולה:

תשתחרר הנעילה של כל הדלתות. מהבהבי החירום יהבהבו פעמיים.

דגמים עם מערכת נעילה כפולה:

1. תשוחרר רק הנעילה של דלת הנהג. מהבהבי החירום יהבהבו פעמיים.
2. לחיצה נוספת על לחצן השחרור בתוך 5 שניות משחרור הנעילה של דלת הנהג תשחרר את נעילת כל הדלתות.

▽ **בדגמים עם תפקוד לבחירת מאפייני שחרור הנעילה**

הערה

- **מטעמי בטיחות, בדוק אם התפקוד מוגדר כ"מופעל" או "מבוטל".**
- **בדגמים עם "מערכת להפעלה ללא מפתח עם לחצן התנעה", אפשר להגדיר את התפקוד לבחירת מאפייני שחרור הנעילה הן עבור המערכת להפעלה ללא מפתח והן עבור מערכת נעילה מרכזית בשלט-רחוק. לפרטים על הגדרת התפקוד לבחירת מאפייני שחרור הנעילה עבור המערכת להפעלה ללא מפתח, עיין בנושא "תפקוד לבחירת מאפייני שחרור הנעילה"** ☞2-14.

תפקוד זה מאפשר לשחרר את הנעילה של דלת הנהג מבלי לשחרר את הנעילה של שאר הדלתות. ניתן להפעיל את התפקוד או לבטל את פעולתו במוסך. מומלץ לפנות למרכז שירות מורשה סובארו מטעם היבואן.

כשהתפקוד מופעל: תשוחרר רק הנעילה של דלת הנהג. לחיצה נוספת על לחצן השחרור בתוך 5 שניות משחרור הנעילה של דלת הנהג תשחרר את נעילת כל הדלתות.

כשהתפקוד מבוטל: תשוחרר נעילת כל הדלתות.

לפרטים נוספים פנה למוסך. מומלץ לפנות למרכז שירות מורשה סובארו מטעם היבואן.

▼ **נעילה**

לחיצה על לחצן הנעילה במפתח החכם או בשלט-רחוק נועלת את כל הדלתות. כשעוזבים את המכונית, יש למשוך את ידית הדלת האחורית כדי לוודא שהדלתות אכן נעולות.

הערה

- **מערכת הנעילה המרכזית בשלט-רחוק אינה פועלת כאשר מפתח ההתנעה נמצא בתוך מתג ההתנעה וכן כאשר אחת הדלתות אינה סגורה לגמרי.**

- **אם אחת הדלתות אינה סגורה היטב, יהבהבו מהבהבי החירום חמש פעמים (ובדגמים המצוידים ב"מערכת להפעלה ללא מפתח עם לחצן התנעה" יושמע גם צליל ההתראה החיצוני חמש פעמים), כדי להתריע בפניך שהדלתות אינן סגורות היטב.**
- **בדגמים שמצוידים במערכת להפעלה ללא מפתח עם לחצן התנעה, נעילת הדלתות הקדמיות תשוחרר אם מושכים ידית של דלת קדמית כאשר המפתח החכם נמצא בטווח הפעולה. כדי לוודא שהדלתות נעלו היטב משוך ידית של דלת אחורית.**

▼ **נעילה אוטומטית (למעט דגמים עם מערכת נעילה כפולה)**

בעקבות לחיצה על לחצן שחרור נעילה, אם לא פותחים אחת מארבע הדלתות בתוך 30 שניות, ישובו ויינעלו כל הדלתות.

ניתן לבטל או לחדש את הפעולה של הנעילה האוטומטית ולשנות את פרק הזמן עד לנעילה. לפרטים ניתן לפנות למוסך. מומלץ לפנות למרכז שירות מורשה סובארו מטעם היבואן.

אפשר לשנות את ההגדרות ופרקי הזמן בעזרת הצג הרב-תכליתי. עיין בנושא "הגדרות נעילה חוזרת אוטומטית" ☜3-85.

■ פתיחה של מכסה תא המטען

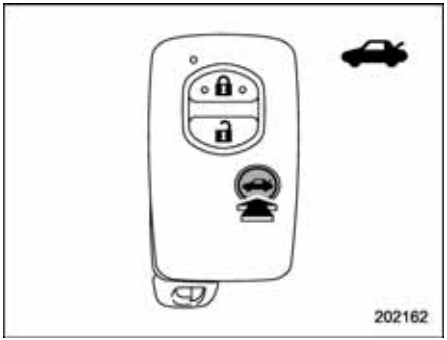

מפתח חכם

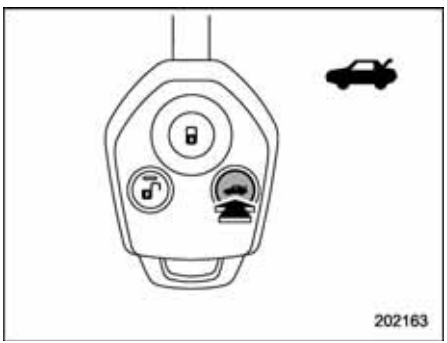

שלט-רחוק

כדי לפתוח את מכסה תא המטען לחץ על לחצן "🚗". מהבהבי החירום יהבהבו פעמיים.

■ קביעת זמן ההשהיה לפני כיבוי הפנסים הראשיים (אם קיימת)

קביעת זמן ההשהיה לפני כיבוי הפנסים הראשיים מפעילה את הפנסים הראשיים וכו' כדי לאפשר יציאה נוחה מהמכונית בלילה או במקום חשוך.

הערה

הגדרת המפעל (ברירת המחדל) של משך פעולת הפנסים הראשיים והפנסים החיצוניים היא 30 שניות. ניתן לשנות את ההגדרה למצב OFF (ללא הפעלה), 30 שניות, 60 שניות או 90 שניות במוסך.

לפרטים נוספים מומלץ לפנות למרכז שירות מורשה סובארו מטעם היבואן.

כשמתג ההתנעה מנותק ומתג בקרת התאורה נמצא במצב AUTO או OFF, אם מעבירים את הבהוב אורות ראשיים למצב ON, האלומה הנמוכה של הפנסים הראשיים ופנסים חיצוניים מסוימים יאירו.

הפנסים הראשיים והפנסים החיצוניים יאירו למשך 30 שניות לאחר סגירת דלת הנהג או לאחר שפעולת נעילת הדלתות באמצעות לחצן הנעילה בשלט-רחוק או חיישן הנעילה בידית ההגה מבוצעת פעמיים ברציפות.

הערה

- **אם מתג התנעה נמצא במצב ON, הבהוב אורות ראשיים נמצא במצב OFF או כפתור בקרת התאורה אינו נמצא במצב AUTO או OFF, הפנסים הראשיים והאורות החיצוניים יכבו.**
- **אם לא פותחים וסוגרים את דלת הנהג, אורות אלה יכבו כעבור 3 דקות.**

■ מידע טכני

להלן השם המסחרי ושמות הדגם והספק של מכשיר זה.

דגמים עם מערכת ניטור לחץ האוויר בצמיגים:

- השם המסחרי של הציוד: סובארו
- שם הדגם של הציוד: TWB1G762
- שם הספק: ALPS ELECTRIC

דגמים ללא מערכת ניטור לחץ האוויר בצמיגים:

- השם המסחרי של הציוד: סובארו
- שם הדגם של הציוד: TF001
- שם הספק: Calsonic Kansei

מכשיר זה עומד בדרישות העיקריות של הנחיית ציוד קצה לרדיו ולטלקומוניקציה מס' 1999/5/EC.

העתק של הצהרת ההתאמה המקורית וסימון ה- CE מובאים בפרק 13.

מערכת נעילה כפולה (אם קיימת)

מערכת הנעילה הכפולה נועדה למנוע גניבה. היא פועלת כאשר הדלתות ננעלות בעזרת מפתח או שלט-רחוק. כאשר המערכת פועלת, לא ניתן להשתמש במתג הנעילה החשמלית של הדלתות ובידיות נעילת הדלתות בתוך תא הנוסעים כדי לפתוח את הדלתות.

⚠אזהרה

אסור בהחלט להפעיל את מערכת הנעילה הכפולה כאשר יש נוסעים במכונית. כאשר המערכת פועלת, אנשים היושבים במכונית לא יהיו מסוגלים לפתוח את הדלתות מתוך המכונית. התוצאה עלולה להיות פגיעות חמורות או מוות.

■ הפעלת מערכת הנעילה הכפולה

▼ הפעלת המערכת באמצעות מפתח

1. הוצא את המפתח ממתג ההתנעה (בדגמים ללא "מערכת להפעלה ללא מפתח עם לחצן התנעה") או העבר את מתג לחצן ההתנעה למצב OFF (בדגמים עם "מערכת להפעלה ללא מפתח עם לחצן התנעה") ודאג שכל הנוסעים יצאו מהמכונית.
2. סגור את כל הדלתות היטב.

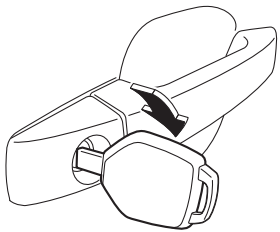

202193

3. הכנס את המפתח לפתח המנעול של דלת הנהג, וסובב אותו בכיוון הנעילה כדי להפעיל את מערכת הנעילה הכפולה. כל הדלתות יינעלו.

▼ הפעלת המערכת באמצעות שלט-רחוק

1. הוצא את המפתח ממתג ההתנעה (בדגמים ללא "מערכת להפעלה ללא מפתח עם לחצן התנעה") או העבר את מתג לחצן ההתנעה למצב OFF (בדגמים עם "מערכת להפעלה ללא מפתח עם לחצן התנעה") ודאג שכל הנוסעים יצאו מהמכונית.
2. סגור את כל הדלתות היטב.
3. לחץ על לחצן "🔒" במפתח החכם או על לחצן "🔒" בשלט-רחוק. מהבהבי החירום יהבהבו פעם אחת ומערכת הנעילה הכפולה תופעל. כל הדלתות יינעלו.

הערה

בדגמים עם מערכת להפעלה ללא מפתח, ניתן להפעיל את מערכת הנעילה הכפולה באמצעות נגיעה בחיישן נעילת הדלת.

■ ביטול מערכת הנעילה הכפולה

▼ ביטול הנעילה באמצעות מפתח

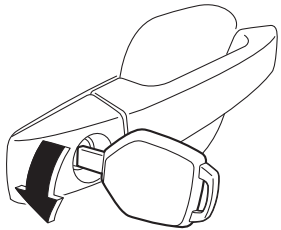

202192

הכנס את המפתח לפתח המנעול של דלת הנהג, וסובב אותו בכיוון הפתיחה כדי לשחרר את מערכת הנעילה הכפולה. נעילת כל הדלתות תשתחרר.

▼ **ביטול הנעילה באמצעות השלט-רחוק**

לחץ על לחצן "🔒" במפתח החכם או על לחצן "🔓" בשלט-רחוק. מהבהבי החירום יהבהבו פעמיים ומערכת הנעילה הכפולה תשוחרר. נעילת דלת הנהג תשתחרר.

הערה

בדגמים עם מערכת להפעלה ללא מפתח, ניתן לבטל את ההפעלה של מערכת הנעילה הכפולה באמצעות אחיזה בידית הדלת.

■ במקרה חירום

אם אתה לכוד בתוך המכונית בגלל תאונה או מצב בלתי צפוי אחר, פתח את הדלתות תוך שימוש באחת מהשיטות הבאות.

- הוצא את המפתח ממתג ההתנעה, ואז לחץ על לחצן "🔓" בשלט-רחוק (בדגמים ללא מערכת להפעלה ללא מפתח).
- העבר את מתג לחצן ההתנעה למצב OFF ואז לחץ על לחצן "🔒" במפתח החכם (בדגמים עם מערכת להפעלה ללא מפתח).
- העבר את מתג ההתנעה למצב ON ופתח את חלון הנהג. הכנס את המפתח לצילינדר החיצוני של דלת הנהג וסובב אותו בכיוון שחרור הנעילה.
- שבור את אחד מהחלונות וטפס החוצה מבעד לפתח החלון.

■ אם הסוללה מתרוקנת

אם לא ניתן לבטל את הנעילה הכפולה מכיוון שהמצבר של המכונית או הסוללה של השלט-רחוק התרוקנו, או בגלל נתיך שנשרף או בעיה חשמלית אחרת, הכנס את המפתח לפתח המנעול של דלת הנהג וסובב אותו לכיוון הפתיחה.

■ אתחול של מערכת הנעילה הכפולה

יש לאתחל את מערכת הנעילה הכפולה כאשר מצבר המכונית נותק זמנית לשם החלפה או טעינה. כדי לאתחל את המערכת סובב את המפתח פעם אחת בכיוון שחרור הנעילה, או לחץ על לחצן "🔒" במפתח החכם או על לחצן "🔓" בשלט-רחוק. מערכת הנעילה הכפולה תפעל לאחר מכן באופן רגיל.

הערה

בדגמים עם מערכת להפעלה ללא מפתח, ניתן לאתחל את מערכת הנעילה הכפולה באמצעות אחיזה בידית הדלת.

נעילת בטיחות לילדים

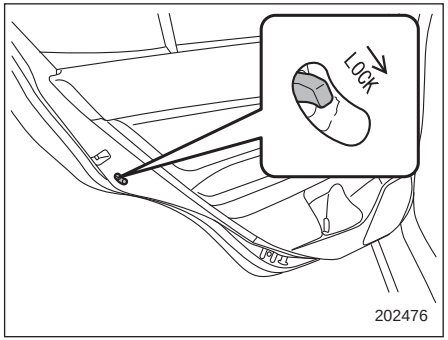

בכל דלת אחורית קיים מנעול בטיחות לילדים. כאשר מנוף מנעול הבטיחות לילדים במצב LOCK (נעילה), לא ניתן לפתוח את הדלת מבפנים. ניתן לפתוח את הדלת מבחוץ בלבד.

⚠אזהרה

בכל נסיעה שבה ילד יושב במושב האחורי חובה להפעיל את נעילת הבטיחות בדלתות האחוריות. פציעה חמורה עלולה להיגרם אם הילד יפתח את הדלת בטעות וייפול החוצה.

⚠ חלונות

⚠ אזהרה

כדי למנוע פציעה חמורה הנגרמת על-ידי הפעלה בשוגג, בעקבות שובבות של ילד או בצורה לא נכונה, הנהג אחראי לפעול בהתאם להוראות הבאות, ללא יוצא מן הכלל.

- **כאשר מפעילים את החלונות החשמליים, יש להיזהר מאוד לבל ייתפסו בחלון אצבעות, זרועות, צוואר, ראש או עצמים אחרים.**
- **יש לנעול תמיד את חלונות הנוסעים עם מתג הנעילה כאשר ילדים נוסעים במכונית.**
- **לפני עזיבת המכונית יש להקפיד ולהוציא את המפתח ממתג ההתנעה (בדגמים ללא "מערכת להפעלה ללא מפתח עם לחצן התנעה"), ואין להותיר במכונית ילד ללא השגחה. אי-מילוי הנחיה זו עלול לגרום לפגיעה בילד שיפעיל את החלון החשמלי.**

החלונות החשמליים פועלים רק כאשר מתג ההתנעה במצב ON.

■ הפעלת החלונות החשמליים על-ידי הנהג

▼ מתגי חלונות חשמליים בצד הנהג

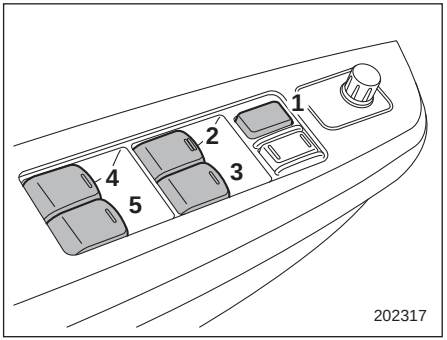

1) מתג נעילה
2) מתג עבור החלון שליד הנהג (עם אפשרות להעלאה והורדה אוטומטיות של החלון בנגיעה אחת)
3) מתג עבור החלון של הנוסע הקדמי
4) מתג עבור חלון אחורי שמאלי
5) מתג עבור חלון אחורי ימני

ניתן לשלוט על כל חלונות הדלתות ממערך מתגי החלונות החשמליים המותקן בדלת שבצד הנהג.

▼ הפעלת חלון הנהג

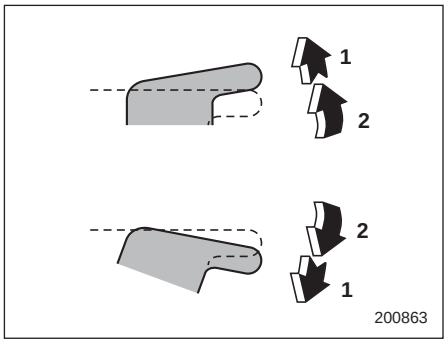

1) פתח/סגור אוטומטית
2) פתח/סגור

פתיחה:

לחץ את המתג כלפי מטה בעדינות והחזק אותו. החלון ייפתח כל עוד מחזיקים במתג.

למתג גם אפשרות של הורדה אוטומטית בנגיעה אחת שמאפשרת פתיחת החלון במלואו בלי להחזיק במתג.

כאשר לוחצים את המתג למטה עד הנקישה ומשחררים אותו, החלון ייפתח במלואו. כדי להפסיק את תנועת החלון בזמן מהלכו, משוך מעלה מעט את המתג.

סגירה:

משוך מעלה מעט את המתג והחזק אותו. החלון ייסגר כל עוד מחזיקים במתג.

למתג גם אפשרות של העלאה אוטומטית בנגיעה אחת שמאפשרת סגירת החלון במלואו בלי להחזיק במתג.

כאשר מושכים את המתג כלפי מעלה עד הנקישה ומשחררים אותו, החלון ייסגר במלואו. כדי להפסיק את תנועת החלון בזמן מהלכו, לחץ על המתג בעדינות.

הערה

- **אם מנתקים את מצבר המכונית, למשל לצורך החלפת מצבר או נתיך, תפקוד העלאה/הורדה אוטומטית בנגיעה אחת מנוטרל. כדי להפעיל מחדש את תפקוד העלאה/הורדה אוטומטית בנגיעה אחת יש לאתחל את החלונות החשמליים. עיין בנושא "אתחול החלונות החשמליים" ☜2-25.**
- **בעת ביצוע הפעולות הבאות, יופעל המפסק האוטומטי של החלונות החשמליים, וייתכן שלא ניתן יהיה לפתוח או לסגור את החלון.**
  - **אם ממשיכים ללחוץ על המתג למשך מספר שניות לאחר שפעולת הפתיחה או הסגירה של החלון הושלמה.**
  - **אם ממשיכים ללחוץ על המתגים למשך מספר שניות אחרי שפעולת הפתיחה או הסגירה של שלושה חלונות או יותר הושלמה.**

במקרה זה, אחרי שהמפסק האוטומטי יחזור למצב פעולה, הקפד לאתחל שוב את החלונות החשמליים. ללא ביצוע האתחול לא ניתן להפעיל את תפקוד העלאה/הורדה אוטומטית בלחיצה אחת. עיין בנושא "אתחול החלונות החשמליים" ☜2-25.

▼ מנגנון למניעת לכידה

⚠ זהירות

- **לעולם אל תנסה לבדוק את התפקוד למניעת לכידה על-ידי הכנסת אצבעות, ידיים או חלק אחר מגופך בכוונה לתוך גגון השמש.**
- **ייתכן שהמנגנון למניעת לכידה לא יפעל אם נלכד חפץ סמוך מאוד למצב סגירה מלאה של החלון.**

הערה

- **בתנאי נהיגה מסוימים (למשל, במעבר על מהמורה) עלול המנגנון למניעת לכידה לפעול אם פועל על החלון כוח הדומה לכוח המופעל בעת לכידת חפץ.**
- **לאחר פעולת המנגנון למניעת לכידה לא ניתן להפעיל את החלון למשך מספר שניות.**
- **אם מנתקים את מצבר המכונית, למשל לצורך החלפת מצבר או נתיך, המנגנון למניעת לכידה מנוטרל. כדי להפעיל מחדש את המנגנון למניעת לכידה יש לאתחל את החלונות החשמליים. עיין בנושא "אתחול החלונות החשמליים" ☜2-25.**

במהלך סגירה אוטומטית של חלון הנהג, כאשר החלון חש בגוף מוצק למדי הלכוד בין החלון למסגרת שלו, הוא יורד מעט למטה באופן אוטומטי ואז עוצר.

▼ הפעלת חלונות הנוסעים

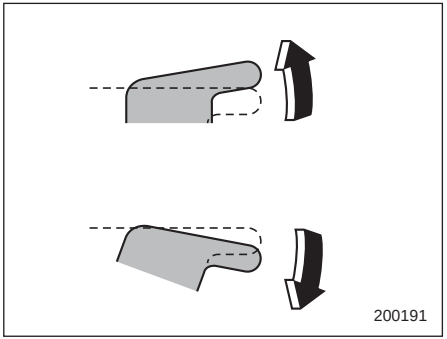

פתיחה:

לחץ על המתג המתאים כלפי מטה והחזק בו עד שהחלון מגיע למצב הרצוי.

סגירה:

הרם את המתג והחזק אותו עד שהחלון מגיע למצב הרצוי.

▼ נעילת חלונות הנוסעים

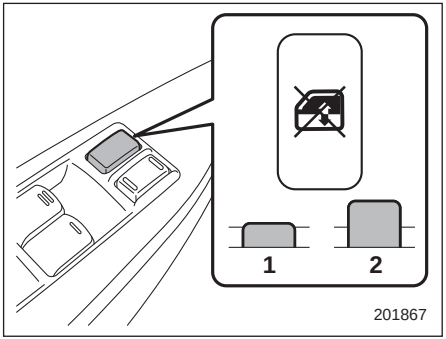

1) נעול
2) משוחרר

לנעילה:

לחץ על מתג הנעילה. כשהמתג במצב "נעול" לא ניתן לפתוח או לסגור את חלונות הנוסעים.

לשחרור הנעילה:

לחץ שוב על מתג הנעילה.

■ הפעלת החלונות החשמליים על-ידי הנוסעים

▼ מתגי החלונות החשמליים בצד הנוסעים

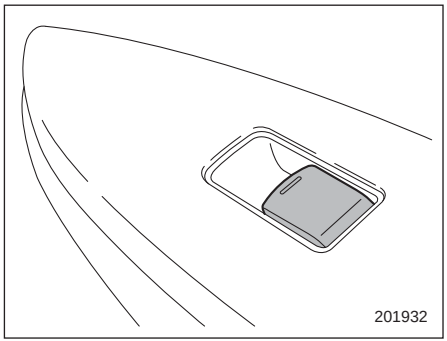

ניתן להפעיל כל אחד מהחלונות החשמליים של הנוסעים באמצעות מתג החלון החשמלי המותקן בדלת.

▼ הפעלת החלונות

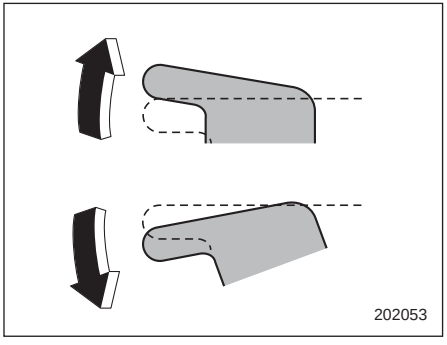

פתיחה:

לחץ על המתג והחזק בו עד שהחלון מגיע למצב הרצוי.

סגירה:

הרם את המתג והחזק אותו עד שהחלון מגיע למצב הרצוי.

כאשר מתג הנעילה שבמערך מתגי החלונות החשמליים שבדלת הנהג במצב נעול, אי-אפשר להפעיל את חלונות הנוסעים באמצעות המתגים שליד הנוסעים.

■ אתחול החלונות החשמליים

אם מנתקים את מצבר המכונית, למשל לצורך החלפת מצבר או נתיך, התפקודים הבאים מנוטרלים.

- העלאה/הורדה אוטומטית בנגיעה אחת
- מנגנון למניעת לכידה

כדי לשוב ולהפעיל את התפקודים שנוטרלו עליך לאתחל את החלונות החשמליים באמצעות הנוהל הבא.

1. סגור את דלת הנהג.
2. העבר את מתג ההתנעה למצב ON.
3. פתח את חלון הנהג עד לאמצע מהלכו באמצעות לחיצה כלפי מטה על מתג החלון החשמלי.
4. הרם את מתג החלון החשמלי וסגור את החלון לגמרי. המשך להחזיק את המתג במצב מורם במשך כשנייה אחת לאחר שהחלון נסגר לגמרי.
5. פתח את חלון הנהג עד תום מהלכו באמצעות לחיצה כלפי מטה על מתג החלון החשמלי.

מכסה תא המטען

⚠אזהרה

- **כדי למנוע חדירה של גזי פליטה מסוכנים למכונית, חייב מכסה תא המטען להיות סגור בזמן הנסיעה.**
- **יש למנוע מילדים, מבוגרים או חיות מחמד לנעול את עצמם בתוך תא המטען. בימים חמים ותחת קרינת שמש ישירה, הטמפרטורה בתא המטען עלולה לעלות במהירות עד כדי גרימת מוות או פגיעה חמורה הקשורה בחום, כולל נזק מוחי, במיוחד בילדים קטנים.**
- **לפני עזיבת המכונית הקפד לסגור את כל החלונות ולנעול את כל הדלתות. ודא גם שתא המטען סגור.**

■ פתיחה וסגירה של מכסה תא המטען מחוץ למכונית

ניתן לפתוח את מכסה תא המטען באמצעות המפתח, ע"י לחיצה על לחצן תא המטען. לפרטים, עיין בפרק הבא.

- עבור דגמים עם "מערכת הפעלה ללא מפתח עם לחצן התנעה", עיין בנושא "פתיחת תא המטען" ☜2-13 או "פתיחת מכסה תא המטען" ☜2-18.
- בדגמים ללא "מערכת הפעלה ללא מפתח עם לחצן התנעה", עיין בנושא "פתיחת מכסה תא המטען" ☜2-18.

כדי לסגור את תא המטען, לחץ קלות על מכסה תא המטען כלפי מטה עד שהמנעול משתלב.

הערה

אל תשאיר חפצים יקרי ערך בתא המטען כשאתה עוזב את המכונית.

■ פתיחה של מכסה תא המטען מתוך המכונית

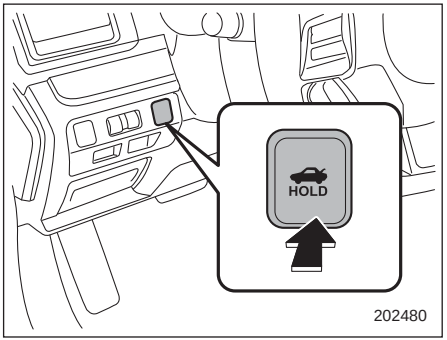

לחץ על מתג פתיחת מכסה תא המטען למשך יותר משנייה אחת.

הערה

מכסה תא המטען לא ייפתח כאשר ידית בורר ההילוכים אינה נמצאת במצב P (דגמים עם תיבת הילוכים רציפה) או כשהמכונית נמצאת בתנועה.

■ ידית שחרור פנימית של מכסה תא המטען

ידית השחרור הפנימית של מכסה תא המטען היא התקן המיועד לפתוח את מכסה תא המטען מתוך תא המטען. במקרה שילדים או מבוגרים ננעלים בתוך תא המטען, הידית מאפשרת להם לפתוח את המכסה.

הידית ממוקמת בצידו הפנימי של מכסה תא המטען.

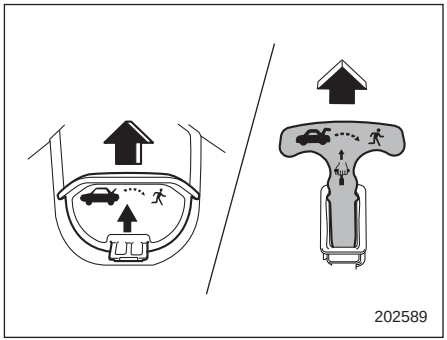

סוג הידית משתנה בהתאם לדגם.

כדי לפתוח את מכסה תא המטען מתוך תא המטען, משוך את הידית הצהובה כפי שמראה החץ שעל הידית. פעולה זו משחררת את נעילת מכסה תא המטען. לאחר מכן, דחוף את המכסה כלפי מעלה.

הידית מיוצרת מחומר שממשיך לזהור למשך כשעה בחלל החשוך של תא המטען לאחר שנחשף לתאורת הסביבה אפילו למשך זמן קצר.

⚠אזהרה

אסור בהחלט לתת לילד להיכנס לתא המטען ולשחק עם ידית השחרור.

אם הנהג מתניע את המכונית מבלי לדעת שבתא המטען נמצא ילד, והילד פותח את מכסה תא המטען באמצעות ידית השחרור, הוא עלול ליפול מהמכונית ולהיהרג או להיפצע קשה.

⚠ זהירות

- **אין לסגור את המכסה תוך אחיזה בידית השחרור. הידית עלולה להינזק.**
- **אסור להשתמש בידית בתור וו להידוק רצועות או חבלים לאבטחת המטען בתא המטען. שימוש מסוג זה עלול לגרום נזק לידית.**
- **דאג להעמיס את תא המטען כך שהמטען אינו יכול לפגוע בידית השחרור. אם המטען פוגע בידית כשהמכונית נמצאת בנסיעה, הידית עלולה להימשך ומכסה תא המטען עלול להיפתח. הדבר עלול לגרום לנפילה של פריטי מטען מתוך תא המטען, דבר שיכול לסכן את התנועה בכביש.**

▼ ביקורת

בצע את הצעדים הבאים לפחות פעמיים בשנה כדי לבדוק שידית השחרור פועלת כהלכה.

1. פתח את מכסה תא המטען.

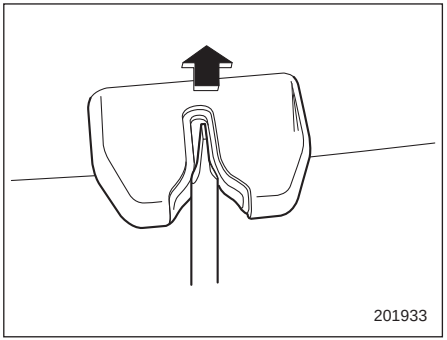

2. השתמש במברג שטוח בעל להב דק. החלק את המברג השטוח לתוך החריץ של מכלול המנעול עד לקצהו עד שיישמע קול נקישה.

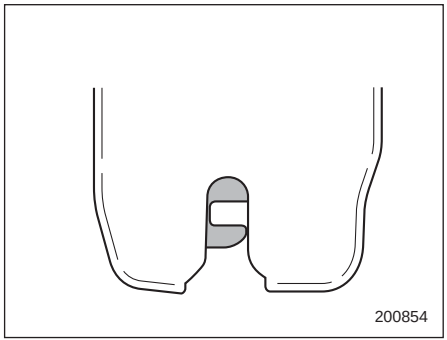

דבר זה מעביר את המנעול למצב נעול.

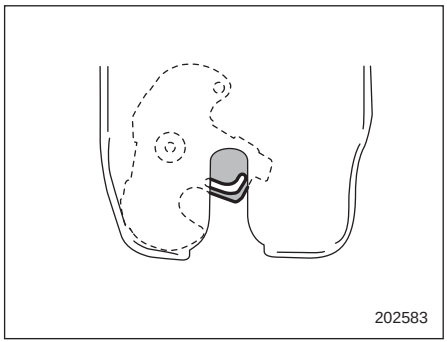

3. כשאתה נמצא מחוץ למכונית, הזז את ידית השחרור בכיוון החץ כדי לבדוק שהמנעול משתחרר.

אם המנעול אינו משתחרר, פנה למרכז שירות מורשה סובארו מטעם היבואן.

במקרה זה, השתמש במפתח כדי לשחרר את המנעול, ואז סגור את מכסה תא המטען.

בנוסף, אם תנועת ידית השחרור מעניקה תחושה מוגבלת או לא חלקה לחלוטין במהלך הפעולה, או הידית ו/או בסיס הידית סדוקים, פנה למוסך. מומלץ לפנות למרכז שירות מורשה סובארו מטעם היבואן.

גגון שמש (אם קיים)

⚠אזהרה

אסור להניח לאיש לתחוב ידיים, ראש, אברי גוף אחרים או חפצים כלשהם לפתח של גגון השמש. במקרים הבאים עלולה להיגרם פציעה.

- **עצירה פתאומית של המכונית.**
- **פנייה חדה.**
- **מעורבות בתאונה.**
- **פגיעה של עצמים חיצוניים באברי גוף שבולטים החוצה.**

כדי למנוע פציעה חמורה הנגרמת על-ידי הפעלה בשוגג, בעקבות שובבות של ילד או בצורה לא נכונה, הנהג אחראי לפעול בהתאם להוראות הבאות, ללא יוצא מן הכלל.

- **לפני שסוגרים את גגון השמש יש לוודא שאיש אינו תוחב ידיים, ראש, אברי גוף אחרים או חפצים כלשהם שעלולים להילכד בגגון השמש.**
- **לפני עזיבת המכונית יש להקפיד ולהוציא את המפתח ממתג ההתנעה (בדגמים ללא "מערכת להפעלה ללא מפתח עם לחצן התנעה"), ואין להותיר במכונית ילד ללא השגחה. ילד שנותר במכונית עלול להפעיל את גגון השמש ולהיפצע.**
- **אסור לנסות ולבדוק את התפקוד למניעת לכידה באמצעות תחיבה מכוונת של איברי גוף לפתח של גגון השמש.**

⚠זהירות

- **אסור לשבת בשולי הפתח של גגון שמש פתוח.**
- **אם גגון השמש קפא במצב סגור כתוצאה מהצטברות שלג או בתנאים של טמפרטורה נמוכה במיוחד, אסור לנסות ולהפעיל אותו.**
- **אסור לגעת בחלקים הנעים של גגון השמש במהלך הפעולה של גגון השמש.**

את גגון השמש ניתן להטות או להחליק.

גגון השמש יכול לפעול רק כשמתג ההתנעה במצב ON.

■ מתגי ההפעלה של גגון השמש

▼ הטיית גגון השמש

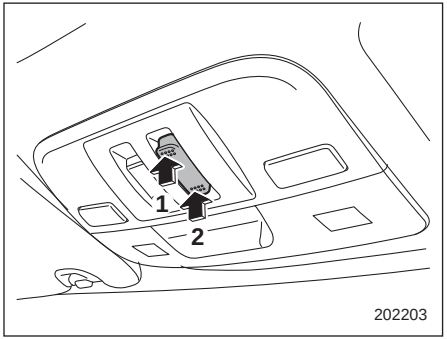

1) הגבהה
2) הנמכה

תפקוד ההטיה כלפי מעלה פועל רק כאשר גגון השמש סגור לגמרי.

כדי להגביה:

לחץ ברציפות על הצד האחורי של מתג "UP/DOWN" למשך זמן קצר. גגון השמש יתרומם עד הסוף.

כדי להנמיך:

לחץ על הצד הקדמי של מתג "UP/DOWN" עד שגגון השמש יגיע למצב הרצוי.

לאחר שגגון השמש הגיע לתום מהלך ההטיה, כלפי מעלה או כלפי מטה, הרפה מהמתג.

כתוצאה מהמשך לחיצה על המתג עלול להיגרם נזק לגגון השמש.

▼ החלקת גגון השמש

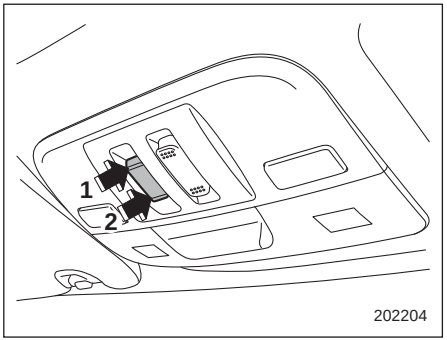

1) פתיחה
2) סגירה

הטה את גגון השמש למטה עד תום מהלכו לפני ביצוע פעולת ההחלקה.

פתיחה:

לחץ על צדו האחורי של מתג "OPEN/CLOSE". וילון השמש ייפתח ביחד עם גגון השמש. גגון השמש יעצור פעם אחת באמצע מהלכו. לחץ על צדו האחורי של המתג לחיצה נוספת כדי לפתוח את גגון השמש עד סוף מהלכו.

סגירה:

לחץ על צדו הקדמי של מתג "OPEN/CLOSE". כדי לעצור את גגון השמש בנקודה כלשהי באמצע מהלך הפתיחה או הסגירה, לחץ רגעית על צדו הקדמי או על צדו האחורי של המתג.

לאחר שטיפת המכונית או לאחר שירד גשם, לפני שפותחים את גגון השמש יש לנגב את המים מהגג כדי למנוע טפטוף של מים לתא הנוסעים.

הערה

בנסיעה מהירה כשגגון השמש במצב של פתיחה מלאה עלולים להישמע רעשים לא נעימים. אם דבר זה קורה, השתמש בגגון השמש במצב העצירה האמצעי בעת פתיחת גגון השמש.

▼ מנגנון למניעת לכידה

במהלך הסגירה של גגון השמש, אם מתגלה עצם שעלול להילכד בין הזגוגית של גגון השמש לבין גג המכונית, נסוג גגון השמש למצב פתוח לגמרי ונעצר שם. התפקוד למניעת לכידה עשוי לפעול גם בעקבות חבטה עזה בגגון השמש, אפילו אם לא נלכד שום גוף.

⚠ אזהרות

לעולם אל תנסה לבדוק את התפקוד למניעת לכידה על-ידי הכנסת אצבעות, ידיים או חלק אחר מגופך בכוונה לתוך גגון השמש.

הערה

לבטיחותך, מומלץ להימנע מנסיעה כשגגון השמש פתוח פתיחה מלאה.

■ וילונות שמש

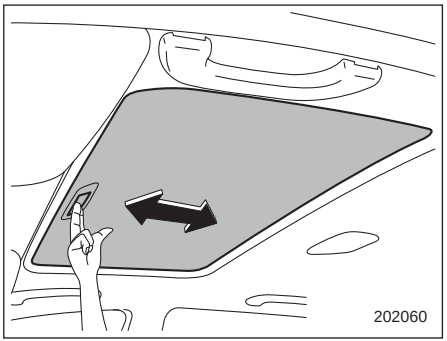

כשגגון השמש סגור ניתן להחליק את וילון השמש לפנים או לאחור בעזרת היד.

כשפותחים את גגון השמש נע וילון השמש לאחור ביחד עמו.

מכשירים ובקרות

מתג התנעה (בדגמים ללא מערכת לחצן התנעה) ... 3-4
LOCK (נעול) ... 3-4
ACC (אביזרים) ... 3-5
ON (פעולה) ... 3-5
START (התנעה) ... 3-5
צליל התראת מפתח (אם קיים) ... 3-5
תאורת מתג ההתנעה ... 3-6
מתג לחצן התנעה (בדגמים עם מערכת לחצן התנעה) .. 3-6
אמצעי בטיחות ... 3-6
טווח הפעולה של מערכת לחצן ההתנעה ... 3-6
מיקום המתג ... 3-7
העברת מתג ההתנעה למצב ON ... 3-7
כשהמפתח החכם אינו פועל היטב ... 3-8
מהבהבי חירום ... 3-8
שעונים ומחוונים ... 3-9
תאורת לוח המחוונים ... 3-9
ביטול תנועת המחוגים של השעונים והמחוונים שמתרחשת בעת העברת מתג ההתנעה למצב ON ... 3-9
מד-מהירות ... 3-9
מד מרחק ... 3-9
מד מרחק נסיעה כפול ... 3-10
מד סל"ד ... 3-10
מד דלק ... 3-11
מד טמפרטורה ... 3-12
מחוון ECO ... 3-12
נורית חיווי וזמזם סל"ד (STI) ... 3-13
נוריות אזהרה וחיווי ... 3-13
תאורה ראשונית לבדיקת המערכת ... 3-13
נורית אזהרה וצליל אזהרה של חגורת הבטיחות ... 3-14
נוריות חיווי וצלילים של חגורות הבטיחות האחוריות (אם קיים) ... 3-16
נורית אזהרה של מערכת כריות אוויר ... 3-16
נוריות חיווי לפעולה וניתוק של כרית האוויר הקדמית של הנוסע הקדמי (אם קיימות) ... 3-17
נורית חיווי תקלה (נורית בדוק מנוע – Check Engine) ... 3-17
נורית אזהרה טעינת מצבר ... 3-18
נורית אזהרה ללחץ שמן ... 3-18
נורית אזהרה למפלס שמן מנוע נמוך (מלבד STI) ... 3-19
נורית אזהרת טמפרטורת שמן תיבת ההילוכים (בדגמים עם ת"ה רציפה) ... 3-19
נורית אזהרה לטמפרטורת שמן דיפרנציאל אחורי (STI) . 3-19
נורית אזהרת לחץ אוויר נמוך בצמיגים (אם קיימת) ... 3-20
נורית אזהרה מערכת ABS ... 3-21
נורית אזהרה למערכת הבקרה דינמית של המכונית/נורית חיווי פעולה למערכת הבקרה הדינמית של המכונית ... 3-22
נורית חיווי לניתוק המערכת לבקרה דינמית של המכונית/נורית חיווי למצב בקרת אחיזה ... 3-24
נורית אזהרה למערכת הבלמים (אדומה) ... 3-25
נורית אזהרה של מערכת משאבת ואקום (צהובה) (מלבד STI) ... 3-26
נורית אזהרה מפלס דלק נמוך ... 3-26
נורית אזהרה למפלס נמוך של נוזל שטיפה ... 3-26
נורית אזהרה לסיוע בתחילת נסיעה במעלה/נורית חיווי לניתוק הסיוע לתחילת נסיעה במעלה ... 3-26

נורית אזהרה לדלת פתוחה 3-26
נורית אזהרה למערכת הינע לכל הגלגלים (אם קיימת) ... 3-27
נורית אזהרת הגה כוח (מלבד STI) 3-27
נורית אזהרה לפילוס אוטומטי של אלומת האורות הראשיים (בדגמים עם אורות ראשיים LED) 3-27
נורית אזהרה לאורות ראשיים LED (אם קיימת) 3-27
צלילי התראה ונורית אזהרה של המערכת להפעלה ללא מפתח עם לחצן התנעה (אם קיימת) 3-28
נורית חיווי למשבת מנוע (אימובילייזר) 3-32
מחוון SI-DRIVE (אם קיים) 3-32
נורית חיווי להעלאת הילוך (דגמי STI ללא מחוון החלפת הילוכים) 3-33
חיווי מצב ידית בורר ההילוכים/ההילוך המשולב (אם קיים) 3-33
נוריות חיווי למהבהבי פנייה 3-33
נורית חיווי לאורות גבוהים 3-33
נורית חיווי לבקרת שיוט 3-33
נורית חיווי לקביעת מהירות שיוט 3-34
נורית חיווי אורות ראשיים 3-34
נורית חיווי לפנסי ערפל קדמיים (אם קיימים) 3-34
נורית חיווי אור ערפל אחורי (אם קיים) 3-34
נורית חיווי מצב אוטומטי של דיפרנציאל מרכזי מבוקר על ידי הנהג (STI) 3-34
מחוון ונורית אזהרה, דיפרנציאל מרכזי, בקרת נהג (STI) .. 3-35
נורית חיווי סל"ד (STI) 3-35

צג מידע משולב 3-36
עקרונות הפעלה בסיסיים 3-36
מסך פתיחה 3-37
מסך פרידה 3-37
מסך אזהרה 3-37
מסכים בסיסיים 3-43
מסכי תפריטים 3-44

צג רב-תכליתי 3-47
עקרונות הפעלה בסיסיים 3-48
מסך פתיחה 3-48
מסך תאריך 3-48
מסך פרידה 3-49
מסך בדיקה עצמית 3-49
מסך של הודעה מתפרצת 3-50
מסכים בסיסיים 3-51
מסך התפריטים 3-58
קביעת תאריך וכוונון השעון 3-61
הגדרות איכות התמונה ועצמת הקול 3-68
הגדרות תצוגה 3-70
הגדרות תחזוקה 3-79
רישום היסטוריית נהיגה 3-83
הגדרות המכונית 3-84
איפוס 3-88
הגדרות שמע (אם קיים) 3-91
הגדרות צליל (אם קיים) 3-93

מתג בקרת אורות 3-94
אורות ראשיים 3-95
החלפת אור גבוה/נמוך (עמעם) 3-96
הבהוב אורות ראשיים 3-96
מערכת תאורת יום (אם קיימת) 3-97

ידית מהבהבי הפנייה 3-97
איתות למעבר נתיב בלחיצה בודדת 3-97
בקרת עצמת תאורה 3-98
פילוס אלומת האורות הראשיים (אם קיים) 3-98
פילוס אוטומטי של אלומת האורות הראשיים (דגמים עם אורות ראשיים LED) 3-98
כוונון ידני של גובה אלומת האורות הראשיים (בדגמים ללא אורות ראשיים LED) 3-99
מתג פנסי ערפל 3-101
מתג פנסי ערפל קדמיים (אם קיים) 3-101
מתג אור ערפל אחורי (אם קיים) 3-102
מגבים ומתז 3-103
מתגים של מגבי שמשה ומתז 3-105
שוטפי פנסים ראשיים (אם קיימים) 3-108
מראות 3-109
מראה פנימית 3-109
מראות חיצוניות 3-109
מפשיר אדים ומפשיר קרח 3-111
כוונון מרחק/הטיה של גלגל ההגה 3-112
צופר 3-113

מתג התנעה (בדגמים ללא מערכת לחצן התנעה)

⚠אזהרה

- **אסור בהחלט לסובב את מתג ההתנעה למצב "LOCK" כאשר המכונית נגררת או בנסיעה, כיוון שפעולה זו נועלת את ההגה ומונעת שליטה בו. כאשר המנוע אינו פועל דרוש מאמץ הרבה יותר גדול מהרגיל כדי לסובב את ההגה.**
- **למען הבטיחות, לפני שתעזוב את מכוניתך הקפד תמיד להוציא את המפתח ממתג ההתנעה ואף פעם אל תאפשר לילד להישאר בתוך המכונית ללא פיקוח. אי-ציות לאזהרה זו עלול לגרום לפציעתו של הילד או של אחרים. הילד יוכל להפעיל את החלונות החשמליים או אביזרים אחרים, ואף לגרום למכונית לנוע.**

⚠זהירות

אין לחבר מחזיק מפתחות גדול או ארנק מפתחות לאחד מהמפתחות. במידה וברכיך נתקלות בו בעת הנהיגה, קיימת אפשרות שהוא יגרום לסיבוב מתג ההתנעה ממצב ON למצב ACC או LOCK, וכך לגרום להפסקת פעולת המנוע.

בנוסף, אם המפתח מחובר למחזיק מפתחות גדול או לצרור גדול של מפתחות אחרים, הכוח הצנטריפוגלי יכול לפעול עליו בשעת הנסיעה ולגרום לסיבוב בלתי רצוי של מתג ההתנעה.

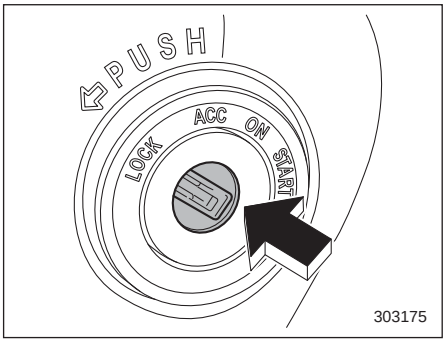

למתג ההתנעה ארבעה מצבים: LOCK, ACC, ON ו-START.

הערה

- **כשהמנוע אינו פועל יש לוודא שמתג ההתנעה במצב LOCK.**
- **שימוש ממושך במכשירים חשמליים כשמתג ההתנעה במצב ON או ACC עלול לגרום לפריקת המצבר.**
- **אם אינך מצליח להעביר את מתג ההתנעה ממצב LOCK למצב ACC, סובב מעט את גלגל ההגה שמאלה וימינה תוך כדי סיבוב מתג ההתנעה.**

■ LOCK (נעול)

רק במצב זה ניתן להכניס ולהוציא את המפתח. מתג ההתנעה ינעל את ההגה כאשר תוציא את המפתח.

אם קשה לסובב את המפתח, סובב את ההגה מעט ימינה ושמאלה בזמן סיבוב המפתח.

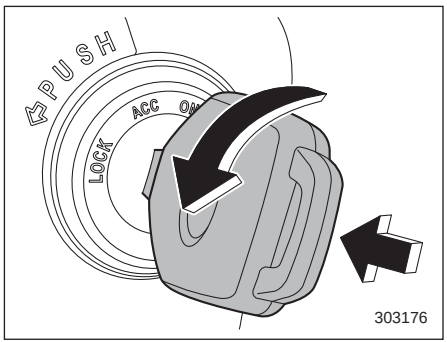

כדי לסובב את המפתח ממצב ACC למצב LOCK יש לדחוף את המפתח כלפי מוט ההגה במהלך סיבובו (כל הדגמים), כשידית בורר ההילוכים נמצאת במצב P (דגמים בעלי תיבת הילוכים רציפה).

■ ACC (אביזרים)

במצב זה ניתן להשתמש במכשירים החשמליים המותקנים במכונית (רדיו, שקע כוח וכו').

■ ON (פעולה)

זה מצב הנהיגה הרגיל, אחרי התנעת המנוע.

■ START (התנעה)

במצב זה מתניעים את המנוע. המתנע מסובב את המנוע כדי להפעילו. כאשר משחררים את המפתח (לאחר שהמנוע הותנע) המפתח חוזר אוטומטית למצב ON.

⚠ זהירות

אין לסובב את מתג ההתנעה למצב START כאשר המנוע פועל.

המכונית מצוידת במערכת משבת מנוע (אימובילייזר). אם אינך מצליח להתניע עם המפתח הרשום, משוך את המפתח החוצה (במצב זה נורית החיווי של משבת המנוע מהבהבת), ולאחר מכן הכנס את המפתח שוב למתג ההתנעה וסובב אותו למצב START כדי לנסות ולהתניע שוב.

הערה

ייתכן שלא ניתן יהיה להתניע את המנוע במצבים הבאים:

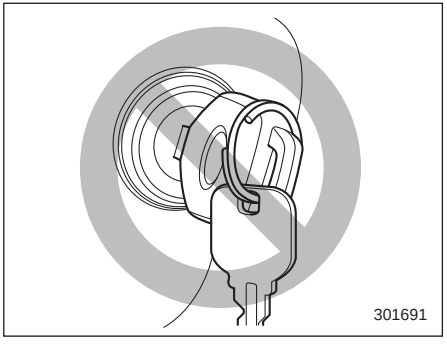

- **מפתח אחר או מחזיק מפתחות מתכתי נוגע בתפס המפתח.**

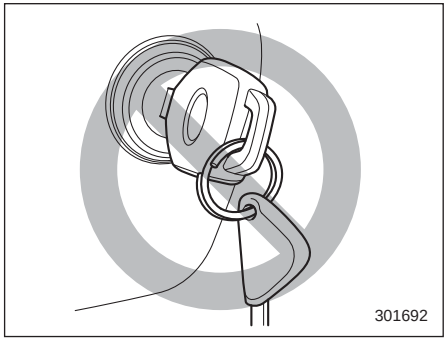

- **סמוך למפתח נמצא מפתח אחר עם משדר-משיב של מערכת משבת מנוע.**
- **המפתח נוגע או נמצא בסמוך למשדר אחר.**

■ צליל התראת מפתח (אם קיים)

צליל התראה נשמע כאשר דלת הנהג נפתחת ומתג ההתנעה במצב LOCK או ACC.

ההשמעה של צליל ההתראה נפסקת כאשר:

- מסובבים את מתג ההתנעה למצב ON
- שולפים את המפתח ממתג ההתנעה
- כשסוגרים את דלת הנהג.

■ תאורת מתג ההתנעה

כדי להקל על הגישה למתג ההתנעה בחושך, תאורת מתג ההתנעה מאירה כאשר דלת הנהג נפתחת או כאשר משחררים את נעילת דלת הנהג באמצעות השלט-רחוק.

התאורה מאירה למשך כמה עשרות שניות ואז כבית בהדרגה במצבים הבאים.

- כשסוגרים את דלת הנהג
- כשמשחררים את נעילת הדלתות באמצעות השלט-רחוק.

התאורה כבית מיד במצבים הבאים.

- כאשר מסובבים את מתג ההתנעה למצב ON.
- כשנועלים את כל הדלתות באמצעות השלט-רחוק

מתג לחצן התנעה (בדגמים עם מערכת לחצן התנעה)

■ אמצעי בטיחות

עיין בנושא "אמצעי בטיחות" ☜2-8.

■ טווח הפעולה של מערכת לחצן ההתנעה

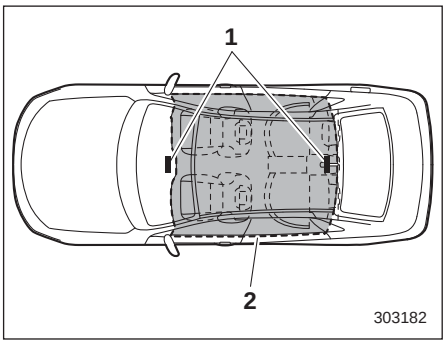

1) אנטנה
2) טווח הפעלה

הערה

- **אם המערכת אינה מזהה את המפתח החכם בטווח ההפעלה של האנטנות שבתוך המכונית, לא ניתן להפעיל את מתג לחצן ההתנעה ולהתניע את המנוע.**
- **גם כאשר המפתח החכם נמצא מחוץ למכונית, אם הוא נמצא קרוב מדי לחלונות ייתכן שניתן יהיה להעביר את מתג לחצן ההתנעה למצב ON או להתניע את המנוע.**
- **אסור להניח את המפתח החכם במקומות הבאים. ייתכן שלא ניתן יהיה להפעיל את מתג לחצן ההתנעה ולהתניע את המנוע.**
  - **על לוח המחוונים**
  - **על הרצפה**
  - **בתא הכפפות**
  - **בתאים שבדלתות**
  - **על המושב האחורי**
  - **על המדף האחורי**
  - **בתוך תא המטען**
- **בעת הפעלת מתג לחצן ההתנעה או התנעת המנוע, אם הסוללה של המפתח החכם התרוקנה, בצע את הנוהל המתואר בנושא "מפתח חכם - כאשר המערכת אינה תקינה" ☜9-16. במקרה זה, החלף מיד את הסוללה. עיין בנושא "החלפת הסוללה של המפתח החכם" ☜11-58.**

■ מיקום המתג

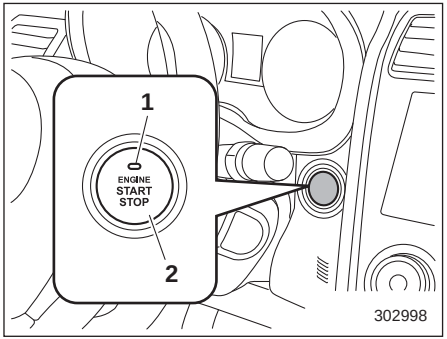

1) נורית חיווי פעולה
2) מתג לחצן התנעה

■ העברת מתג ההתנעה למצב ON

המצב של מתג ההתנעה משתנה בעקבות כל לחיצה על מתג לחצן ההתנעה.

1. שב במושב הנהג כשהמפתח החכם עמך.
2. ודא שמוט ההילוכים במצב סרק (בדגמים עם תיבת הילוכים ידנית) או שידית בורר ההילוכים במצב חנייה P (בדגמים עם תיבת הילוכים רציפה).
3. לחץ על מתג לחצן ההתנעה מבלי ללחוץ על דוושת המצמד (בדגמים עם תיבת הילוכים ידנית) או על דוושת הבלם (בדגמים עם תיבת הילוכים רציפה). בעקבות כל לחיצה על לחצן ההתנעה יוחלף המצב של מתג לחצן ההתנעה, לפי הסדר הבא: OFF, ACC, ON ו-OFF. נורית חיווי הפעולה במתג לחצן ההתנעה מאירה או כבית כמפורט בטבלה שלהלן.

מצב מתג לחצן ההתנעה	צבע הנורית	תפקוד
OFF	כבויה	המתח מנותק.
ACC	כתום	ניתן להשתמש באביזרים החשמליים הבאים: מערכת שמע ושקע כוח.
ON	כתום (כשהמנוע דומם)	ניתן להשתמש בכל האביזרים החשמליים.
	כבויה (כשהמנוע פועל)	

⚠ זהירות

- **כאשר משאירים את מתג לחצן ההתנעה במצב ON או ACC לפרק זמן ממושך, המצבר עלול להתרוקן.**
- **אסור לשפוך משקאות או נוזלים אחרים על מתג לחצן ההתנעה. עלולה להיגרם תקלה.**
- **אסור לגעת במתג לחצן ההתנעה ביד מלוכלכת בשמן, למשל. עלולה להיגרם תקלה.**
- **אם מתג לחצן ההתנעה אינו פועל בצורה חלקה, הפסק מיד את הפעולה. פנה מיד למוסך. מומלץ לפנות למרכז שירות מורשה סובארו מטעם היבואן.**
- **אם מתג לחצן ההתנעה אינו מואר גם כאשר תאורת לוח המחוונים פועלת, מומלץ להביא את המכונית לבדיקה במרכז שירות מורשה סובארו מטעם היבואן.**
- **אם המכונית עמדה זמן ממושך כשהיא חשופה לקרינת השמש, פני מתג לחצן ההתנעה עלולים להתחמם. היזהר שלא להיכוות.**

הערה

- **בדגמים עם תיבת הילוכים רציפה, לא ניתן להעביר את מתג לחצן ההתנעה למצב OFF כאשר ידית בורר ההילוכים אינה במצב P.**
- **בעת הפעלת לחצן ההתנעה, לחץ אותו בחזקה עד קצה מהלכו.**
- **אם לוחצים על מתג לחצן ההתנעה לחיצה מהירה מדי, ייתכן שהמתג לא יעבור למצב ON או OFF.**
- **אם נורית החיווי שעל לחצן התנעה מהבהבת בצבע ירוק בעת לחיצה על מתג לחצן ההתנעה, ההגה נעול. כשדבר זה קורה, לחץ על לחצן ההתנעה תוך סיבוב גלגל ההגה לימין ולשמאל.**

▼ מניעת התרוקנות המצבר

כאשר משאירים את מתג לחצן ההתנעה במצב ON או ACC למשך כשעה, מועבר לחצן ההתנעה באופן אוטומטי למצב OFF כדי למנוע את התרוקנות המצבר. (בדגמים עם תיבת הילוכים רציפה, תפקוד זה מופעל כשידית בורר ההילוכים במצב P).

■ כשהמפתח החכם אינו פועל היטב

עיין בנושא "מפתח חכם - כאשר המערכת אינה תקינה" ☞9-16.

מהבהבי חירום

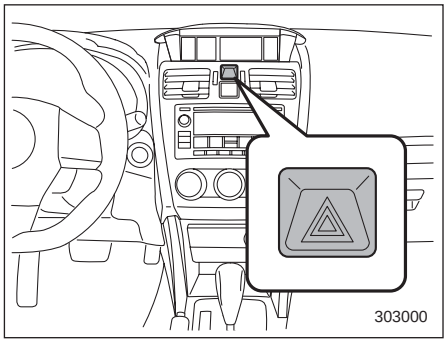

מהבהב החירום משמש להזהיר נהגים אחרים כאשר עליך להחנות את מכוניתך בתנאי חירום. מהבהב החירום פועל בכל מצב של מתג ההתנעה.

כדי להפעיל את מהבהב החירום, לחץ על כפתור מהבהב החירום הנמצא בלוח המכשירים. כדי לכבות את מהבהב החירום, לחץ שוב על הכפתור.

הערה

כאשר מהבהבי החירום מופעלים, מהבהבי הפנייה לא יפעלו.

שעונים ומחוונים

הערה

בחלק מהשעונים והמחוונים בלוח המחוונים מופיע המידע על צג גביש נוזלי (LCD). ייתכן שתתקשה להבחין במידע שעל צגים אלה כאשר תרכיב משקפי שמש בעלות עדשות מקטבות (פולרואיד).

■ תאורת לוח המחוונים

כאשר מעבירים את מתג ההתנעה למצב ON, חלקים שונים של לוח המחוונים מוארים על פי הסדר הבא.

1. נוריות האזהרה, נוריות החיווי, מחוגי השעונים ומחוגי המחוונים.
2. מחוגי השעונים ומחוגי המחוונים מראים כל אחד את המצב המרבי (מקסימום).
3. מחוגי השעונים ומחוגי המחוונים מראים כל אחד את המצב המזערי (מינימום).
4. התאורה הרגילה (לנהיגה) מתחילה.

■ ביטול תנועת המחוגים של השעונים והמחוונים שמתרחשת בעת העברת מתג ההתנעה למצב ON

ניתן להפעיל או לבטל את תנועת המחוגים של השעונים והמחוונים שמתרחשת בעת העברת מתג ההתנעה למצב ON. לשינוי ההגדרות, בצע את הנהלים המפורטים ב"התנועה הראשונית של המחוונים" ☜3-46.

■ מד-מהירות

מד המהירות מראה את מהירות המכונית. ניתן להציג את מד המהירות הדיגיטלי גם על גבי הצג הרב-תכליתי.

▼ צליל התראת מהירות (אם קיים)

כאשר המהירות עולה על 120 קמ"ש בקירוב, נשמע צליל התראה.

■ מד מרחק

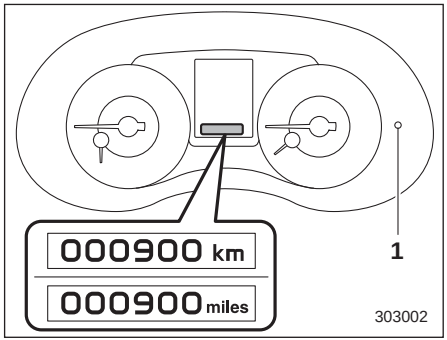

1) כפתור מד מרחק הנסיעה

מחוון זה מציג את מד המרחק כאשר מתג ההתנעה במצב ON. המחוון מציג את המרחק הכולל שעברה המכונית.

אם תלחץ על כפתור מד מרחק הנסיעה כאשר מתג ההתנעה נמצא במצב LOCK/ OFF או ACC, תידלק תצוגת מד המרחק הכולל/מד מרחק הנסיעה. אם אינך לוחץ על כפתור מד מרחק הנסיעה בתוך 10 שניות שבהן תאורת מד המרחק הכולל/מד מרחק נסיעה פועלת, תאורת מד המרחק הכולל/מד מרחק נסיעה תכבה.

בנוסף, אם תפתח או תסגור את דלת הנהג בתוך פרק זמן של 10 שניות מרגע הפעלת התאורה של מד המרחק הכולל/מד מרחק נסיעה, מד המרחק הכולל/מד מרחק נסיעה יכבה.

■ מד מרחק נסיעה כפול

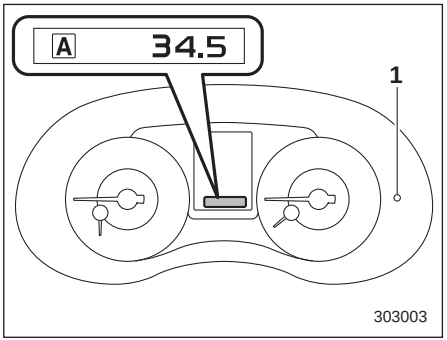

1) כפתור מד מרחק הנסיעה

למד מרחק הנסיעה הכפול שתי תצוגות נפרדות שמופיעות כאשר מתג ההתנעה במצב ON.

מד מרחק הנסיעה מראה את המרחק שעברה המכונית מאז שמד מרחק הנסיעה אופס.

אם תלחץ על כפתור מד מרחק הנסיעה כשמתג ההתנעה במצב LOCK/OFF או ACC, תידלק תאורת מד המרחק הכולל/מד מרחק נסיעה. ניתן לעבור בין מד מרחק הנסיעה A למד מרחק נסיעה B כאשר מד המרחק הכולל/מד מרחק נסיעה מואר. אם אינך לוחץ על כפתור מד מרחק הנסיעה בתוך 10 שניות מרגע הפעלת התאורה של מד המרחק הכולל/מד מרחק נסיעה, מד המרחק הכולל/מד מרחק נסיעה יכבה.

בנוסף, אם תפתח או תסגור את דלת הנהג בתוך פרק זמן של 10 שניות מרגע הפעלת התאורה של מד המרחק הכולל/מד מרחק נסיעה, מד המרחק הכולל/מד מרחק נסיעה יכבה.

באמצעות לחיצה על כפתור מד מרחק הנסיעה ניתן לשנות את התצוגה כמתואר באיור הבא.

TRIP A ⇄ TRIP B

כדי לאפס את מד מרחק הנסיעה, בחר במד מרחק נסיעה A או מד מרחק נסיעה B על ידי לחיצה על הכפתור והחזקתו במצב לחוץ במשך יותר משתי שניות.

⚠ זהירות

מטעמי בטיחות, אין לשנות את התצוגה בזמן נהיגה מפני שהדבר עלול לגרום לתאונה.

הערה

אם מנתקים את החיבור בין לוח המחוונים לבין המצבר מכל סיבה שהיא, כגון תחזוקה למכונית או החלפת נתיך, המידע הרשום במד מרחק הנסיעה יימחק.

■ מד סל"ד

מד הסל"ד מראה את מהירות המנוע באלפי סיבובים לדקה.

⚠ זהירות

אסור להפעיל את המנוע כאשר מחוג מד הסל"ד בתחום האדום. הדבר עלול לגרום נזק חמור למנוע.

■ מד דלק

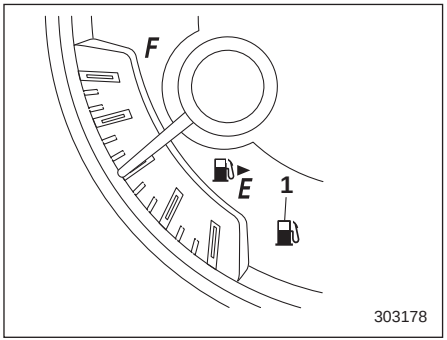

1) נורית אזהרה למחסור בדלק

מד הדלק מראה בקירוב את כמות הדלק שנותרה במיכל הדלק. כשמתג ההתנעה נמצא במצב LOCK/OFF או Acc, מחוג מד הדלק יראה E (ריק) גם אם יש דלק במיכל.

מחוג מד הדלק עשוי לנוע קלות בעת בלימה, פנייה או האצה עקב תנודות בגובה פני הדלק במיכל.

כשמתג ההתנעה במצב LOCK/OFF או ACC, בעקבות לחיצה על כפתור מד מרחק נסיעה מואר מד הדלק והמחוג מציין את כמות הדלק שנותרה במיכל.

אם, כאשר מד הדלק מורה על כמות הדלק שנותרה במיכל, (א) אינך לוחץ על כפתור מד מרחק הנסיעה במשך 10 שניות או (ב) אתה פותח וסוגר את דלת הנהג, אזי התצוגה של מד הדלק תכבה.

הערה

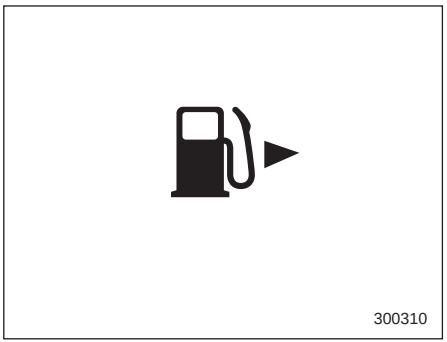

- **הסימון ▶⛽ מופיע במד הדלק. הוא מציין שמכסה פתח התדלוק נמצא בצד ימין של המכונית.**
- **לאחר התדלוק, יציג מד הדלק את כמות הדלק במיכל לאחר התנעת המנוע. בנוסף, ייתכן שיעבור זמן מה עד שהחיווי של מד הדלק יתייצב.**
- **מד הדלק מציג רק בקירוב את כמות הדלק שנותרה במיכל. השתמש בחיווי זה בתור הנחיה בלבד.**
- **במידה והתדלוק מתבצע כשמתג ההתנעה נמצא במצב ON, ייתכן שמד הדלק לא יציג את כמות הדלק הנכונה במיכל.**
- **אם הכמות שתודלקה היא פחות מ-15 ליטר בקירוב, ייתכן שיעבור זמן מה עד שהחיווי של מד הדלק יתייצב.**

■ מד טמפרטורה

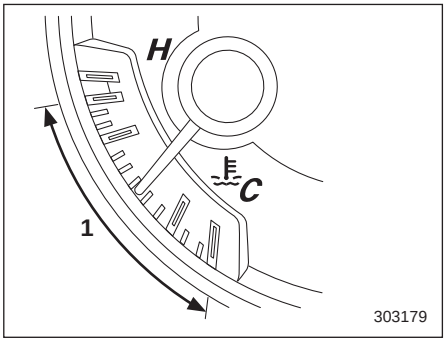

1) טווח פעולה רגיל

כשמתג ההתנעה נמצא במצב ON, מד הטמפרטורה מציג את טמפרטורת נוזל הקירור של המנוע.

טמפרטורת נוזל הקירור תשתנה בהתאם לטמפרטורה החיצונית ותנאי הנהיגה.

אנו ממליצים לך לנהוג בצורה מתונה עד שהמחוג של מד הטמפרטורה מגיע קרוב לאמצע הטווח. כשנוזל קירור המנוע נמצא בטווח טמפרטורות זה, פעולת המנוע היא אופטימלית, ויש להימנע מפעולה בסל"ד גבוה כשהמנוע טרם הגיע לדרגת חום מספקת.

⚠ זהירות

אם המחוג מראה על טמפרטורה גבוהה יותר מתחום הפעולה הרגיל, עצור את המכונית בצורה בטוחה בהקדם האפשרי.

כמו כן עיין בנושא "התחממות יתר של המנוע" ☞9-12.

■ מחוון ECO

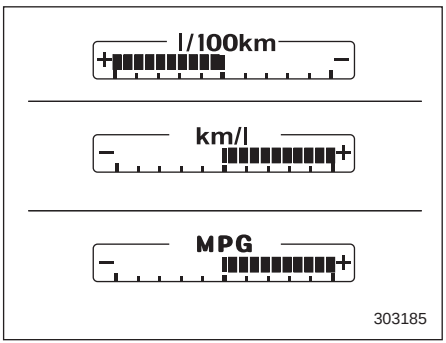

היחידות המופיעות בתצוגה משתנות בהתאם לדגמים.

מחוון ECO מציג את הפער בין צריכת הדלק הנוכחית לבין צריכת הדלק הממוצעת המחושבת מאז שמד מרחק הנסיעה אופס בפעם האחרונה.

מחוון ECO מציין את צריכת הדלק הנוכחית בהתאם לטבלה הבאה.

יחידה מוצגת	מקום המחוג	
	צד "+"	צד "-"
ליטר/100 ק"מ	גרוע יותר	טוב יותר
ק"מ/ליטר	טוב יותר	גרוע יותר

הערה

- **החיוויים של מחוון ECO הם בגדר של הערכה מקורבת בלבד.**
- **לאחר שמאפסים את מד מרחק הנסיעה, צריכת הדלק הממוצעת מוצגת שוב רק לאחר שעוברים כקילומטר אחד של נסיעה. עד אז לא פועל גם מחוון ECO.**

נורית חיווי וזמזם סל"ד (STI)

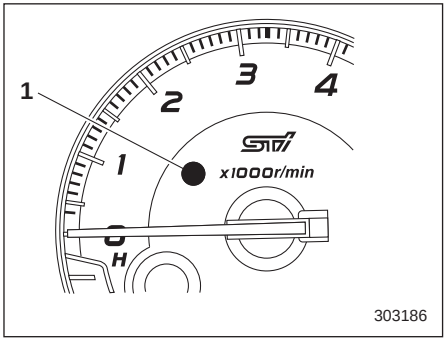

1) נורית חיווי סל"ד

מערכת התראת הסל"ד כוללת את התפקודים הבאים.

- כשמהירות המנוע מגיעה לרמה שנקבעה מראש, נורית חיווי הסל"ד מאירה כדי לציין זאת. במקביל, נשמע גם זמזם, אם הגדרת הזמזם מופעלת.
- בכל פעם שמהירות המנוע נכנסת לתחום האדום של מד הסל"ד, נורית חיווי הסל"ד מהבהבת.

הערה

גם אם התראת הסל"ד אינה מופעלת, בכל פעם שמהירות המנוע נכנסת לתחום האדום, נורית חיווי הסל"ד תהבהב

כדי לשנות את הגדרות נורית חיווי הסל"ד, בצע את הנהלים המפורטים ב"הגדרות סל"ד (STI)" ☞3-46.

נוריות אזהרה וחיווי

■ תאורה ראשונית לבדיקת המערכת

כשמסובבים את מתג ההתנעה למצב ON חלק מנוריות האזהרה והחיווי נדלקות רגעית ולאחר מכן נכבות. מצב זה מאפשר את בדיקת פעולתן של הנוריות.

הפעל את בלם החנייה וסובב את מתג ההתנעה למצב ON. לצורך בדיקת הפעולה יידלקו הנוריות הבאות ויכבו לאחר מספר שניות או לאחר התנעת המנוע:

- נורית אזהרה של חגורת הבטיחות (נוריות האזהרה לחגורות הבטיחות של הנהג והנוסע הקדמי כבות רק לאחר שחוגרים אותן).
- נורית אזהרה של מערכת כריות אוויר
- נוריות חיווי לחגורות בטיחות אחוריות (אם קיימות)
- נורית חיווי לפעולה של כרית האוויר הקדמית של הנוסע הקדמי (אם קיימת)
- נורית חיווי לניתוק של כרית האוויר הקדמית של הנוסע הקדמי (אם קיימת)
- נורית חיווי תקלה (נורית בדוק מנוע — Check Engine)

: נורית אזהרה טעינת מצבר

: נורית אזהרה ללחץ שמן

: נורית חיווי סל"ד (STI)

AT OIL TEMP: נורית אזהרת טמפרטורת שמן תיבת ההילוכים (תיבת הילוכים רציפה)

R.DIFF TEMP: נורית אזהרה לטמפרטורת שמן דיפרנציאל אחורי (STI)

: אזהרת לחץ נמוך בצמיג (אם קיימת)

ABS: נורית אזהרה מערכת ABS

: נורית אזהרה למערכת הבלמים

: נורית אזהרה מפלס דלק נמוך

: נורית אזהרה לסיוע בתחילת נסיעה במעלה/ נורית חיווי לניתוק הסיוע לתחילת נסיעה במעלה (אם קיימת)

: נורית אזהרה לדלת פתוחה

AWD: נורית אזהרה ל-AWD (הינע לכל הגלגלים) (אם קיימת)

: נורית אזהרת הגה כוח (למעט STI)

: נורית אזהרה למערכת בקרה דינמית של המכונית/נורית חיווי פעולה למערכת בקרה דינמית של המכונית

OFF: נורית חיווי לניתוק מערכת בקרה דינמית של המכונית

: נורית אזהרה לאורות ראשיים LED (אם קיימים)

: נורית אזהרה לפילוס אוטומטי של אלומת האורות הראשיים (בדגמים עם אורות ראשיים LED)

TRAC. MODE: נורית חיווי למצב בקרת אחיזה

אם נורית כלשהי אינה מאירה, אזי הנורית שרופה או שקיימת תקלה במערכת הקשורה אליה.
מומלץ להתייעץ עם מוסך לגבי התיקון.
מומלץ להתייעץ עם מרכז שירות מורשה סובארו מטעם היבואן.

■ נורית אזהרה וצליל אזהרה של חגורת הבטיחות

הערה

אם התקן האזהרה של חגורות הבטיחות במכוניתך אינו פועל כפי שתואר לעיל, ייתכן והוא אינו תקין. דאג שההתקן ייבדק, ובמידת הצורך יתוקן, במוסך. מומלץ לפנות למרכז שירות מורשה סובארו מטעם היבואן.

▼ התקן אזהרה לחגורת הבטיחות של הנהג

מכוניתך מצוידת בהתקן אזהרה לחגורת הבטיחות של הנהג.

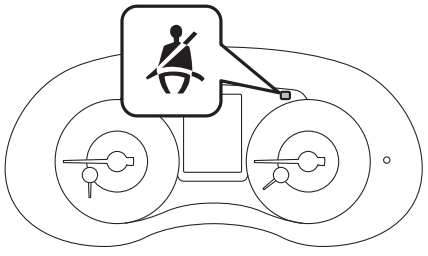

נורית אזהרה לחגורת הבטיחות של הנהג.

כאשר מתג ההתנעה נמצא במצב ON, התקן זה מזכיר לנהג שעליו לחגור את חגורת הבטיחות באמצעות הדלקת נורית אזהרה בלוח המחוונים:

אם המכונית נוסעת במהירות שאינה עולה על כ-20 קמ"ש, והנהג אינו חוגר את חגורת הבטיחות, תאיר נורית האזהרה באופן קבוע.

אם המכונית מגיעה למהירות של כ-20 קמ"ש, והנהג אינו חוגר את חגורת הבטיחות, נורית האזהרה תתחיל מחזור פעולה המורכב מחמש שניות של הבהוב ולאחריהן הארה קבועה של שנייה אחת. בו זמנית, יתחיל זמזם אזהרה מחזור פעולה של חמש שניות אזהרה ולאחריהן שנייה של הפסקה. אם הנהג חוגר את חגורת הבטיחות בשלב זה, נורית האזהרה תחדל מלהבהב והזמזם יפסיק לפעול.

מצב זה יימשך כ-108 שניות. אם גם לאחר 108 שניות בקירוב הנהג עדיין אינו חוגר את חגורת הבטיחות, נורית האזהרה תחדל מלהבהב והזמזם יחדל לפעול. עם זאת, נורית האזהרה תמשיך להאיר בצורה רציפה עד שהנהג יחגור את חגורת הבטיחות.

▼ התקן אזהרה לחגורת הבטיחות של הנוסע הקדמי (אם קיים)

מכוניתך מצוידת בהתקן אזהרה לחגורת הבטיחות של הנוסע הקדמי.

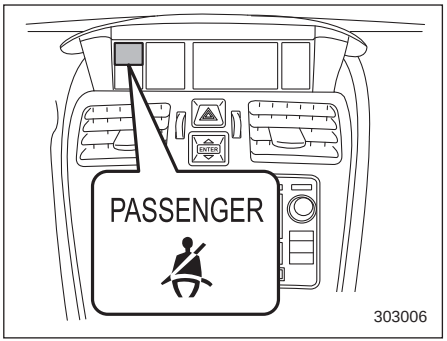

נורית אזהרה לחגורת הבטיחות של הנוסע הקדמי

כאשר מתג ההתנעה מועבר למצב ON, התקן זה מדליק נורית אזהרה במקום המתואר באיור כדי להזכיר לנוסע הקדמי שעליו לחגור את חגורת הבטיחות.

אם המכונית נוסעת במהירות שאינה עולה על כ-20 קמ"ש, והנוסע הקדמי אינו חוגר את חגורת הבטיחות, נורית האזהרה תידלק ותמשיך להאיר באופן קבוע.

אם המכונית מגיעה למהירות של כ-20 קמ"ש, והנוסע במושב הקדמי אינו חוגר את חגורת הבטיחות, נורית האזהרה תתחיל מחזור פעולה המורכב מחמש שניות של הבהוב ולאחריהן הארה קבועה של שנייה אחת.

בו זמנית, יתחיל זמזם אזהרה מחזור פעולה של חמש שניות אזהרה ולאחריהן שנייה של הפסקה.

אם הנהג או הנוסע הקדמי חוגרים את חגורת הבטיחות בשלב זה, נורית האזהרה המתייחסת לחגורה זו תחדל מלהבהב, אולם הזמזם ימשיך לפעול עד שגם החגורה השנייה נחגרת.

הערה

- **אם חגורות הבטיחות של הנהג ושל הנוסע אינן נחגרות בו-זמנית (אם חגורה אחת נחגרת מוקדם יותר או מאוחר יותר באופן משמעותי מהשנייה), הזמזם עשוי לפעול זמן רב יותר (10 שניות לכל היותר).**
- **מערכת חישת התפוסה במושב הנוסע הקדמי מזהה את הנוסע על-פי המשקל המופעל על המושב. לפיכך, אם מניחים חפץ כבד על המושב הקדמי, תפעל מערכת האזהרה לחגירת חגורת הבטיחות אפילו אם אף אחד אינו יושב במושב הנוסע הקדמי.**
- **אם מניחים כרית על מושב הנוסע הקדמי, קיימת אפשרות שמערכת חישת התפוסה לא תגלה שמישהו יושב במושב הנוסע הקדמי.**

אם חגורת הבטיחות של הנהג ו/או של הנוסע אינן חגורות עדיין לאחר 108 שניות, נורית האזהרה תחדל מלהבהב והזמזם יחדל לפעול. עם זאת, נורית האזהרה תמשיך להאיר בצורה רציפה כל עוד חגורת הבטיחות המתאימה אינה נחגרת.

■ נוריות חיווי וצלילים של חגורות הבטיחות האחוריות (אם קיים)

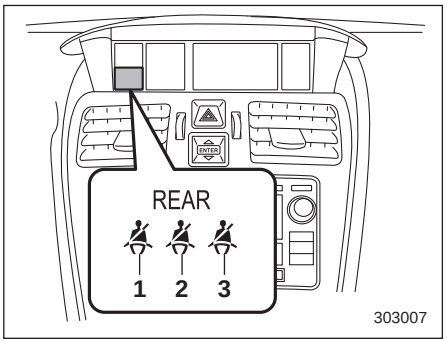

1) מקום ישיבה אחורי-שמאלי
2) מקום ישיבה אחורי-מרכזי
3) מקום ישיבה אחורי-ימני

נוריות החיווי מותקנות במקומות המצוינים באיור.

נורית האזהרה מאירה כשמעבירים את מתג ההתנעה למצב ON ואחת מחגורות הבטיחות האחוריות אינה חגורה. נורית החיווי כבית לאחר שחלפו 30 שניות מרגע תחילת הנסיעה או שחגורות הבטיחות האחוריות נחגרו.

אם אחד הנוסעים מאחור משחרר את חגורת הבטיחות במהלך הנסיעה, נורית החיווי תאיר והזמזם יתחיל לפעול.

הזמזם ימשיך לפעול למשך 30 שניות אלא אם חגורת הבטיחות האחורית נחגרת. הזמזם לא יפעל אם המכונית אינה בתנועה או מהירות הנסיעה נמוכה מ-10 קמ"ש בקירוב.

הערה

נורית החיווי תאיר במקרים הבאים ללא קשר להימצאות נוסעים במושב האחורי.

- **אחת מהדלתות האחוריות נפתחת.**
- **מתג ההתנעה מועבר למצב ON בתוך 30 דקות מפתיחה או סגירה של אחת הדלתות האחוריות.**
- **מתג ההתנעה מועבר למצב ON בתוך 30 דקות מהעברתו למצב LOCK/OFF או ACC.**

נורית החיווי תכבה אם בוצעה אחת הפעולות הבאות.

- **חגורות הבטיחות האחוריות נחגרו (הלשונית של חגורת הבטיחות המתאימה הוכנסה לתוך האבזם).**
- **המכונית נסעה במהירות של מעל 10 קמ"ש למשך 30 שניות או יותר.**

■ נורית אזהרה של מערכת כריות אוויר

לפרטים נוספים לגבי נורית האזהרה של מערכת כריות האוויר, עיין בנושא "בקרי מערכת כריות האוויר" ☞1-57.

⚠אזהרה

כשנורית האזהרה מתריעה על תקלה באחד האופנים המתוארים להלן, ייתכן שיש תקלה במותחני-הקדם של חגורות הבטיחות ו/או במערכת כריות האוויר SRS. אנו ממליצים להביא מיד את המכונית למוסך על מנת שהמערכת תיבדק. מומלץ לפנות למרכז שירות מורשה סובארו מטעם היבואן הקרוב ביותר. אם מותחני הקדם של חגורות הבטיחות, מותחני הקדם של חגורות המותן ו/או מערכת כריות SRS לא ייבדקו ויתוקנו כהלכה, ייתכן שהם לא יתפקדו כנדרש (לדוגמה, כריות האוויר SRS עלולות להתנפח בהתנגשויות קלות מאוד או לא להתנפח בהתנגשות חמורה), ועקב כך יגדל הסיכון לפציעה.

- **נורית האזהרה מהבהבת או מרצדת.**
- **נורית האזהרה אינה מאירה כאשר מסובבים את מתג ההתנעה למצב ON**
- **נורית האזהרה מאירה ברציפות.**
- **נורית האזהרה מאירה בזמן הנסיעה.**

■ נוריות חיווי לפעולה וניתוק של כרית האוויר הקדמית של הנוסע הקדמי (אם קיימות)

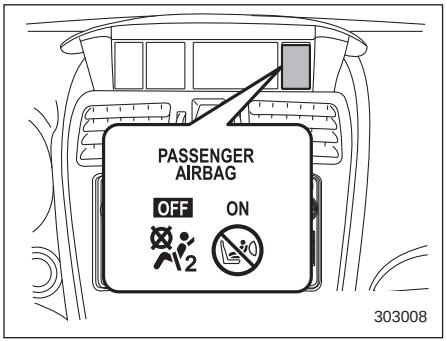

: נורית חיווי לפעולה של כרית האוויר הקדמית של הנוסע הקד מי (אם קיימת)

: נורית חיווי לניתוק של כרית האוויר הקדמית של הנוסע הקדמי (אם קיימת)

נוריות החיווי לפעולה וניתוק של כרית האוויר הקדמית של הנוסע הקדמי מציינות את מצבה של כרית האוויר הקדמית של הנוסע הקדמי. כאשר מעבירים את מתג ההתנעה למצב ON, מאירות במשך 6 שניות הן נורית החיווי לפעולה והן נורית החיווי לניתוק, כדי לציין שהמערכת נבדקת.

בתום הבדיקה כבות שתי הנוריות למשך 2 שניות. לאחר מכן מאירה אחת הנוריות, בהתאם למצבה של כרית האוויר הקדמית של הנוסע הקדמי, כפי שנקבע על ידי מערכת הניטור של כרית האוויר הקדמית של הנוסע הקדמי.

כשכרית האוויר הקדמית של הנוסע הקדמי פעילה, מאירה נורית החיווי לפעולה של כרית האוויר הקדמית של הנוסע הקדמי, בעוד שנורית החיווי לניתוק של כרית האוויר הקדמית של הנוסע הקדמי נשארת כבויה.

כשכרית האוויר הקדמית של הנוסע הקדמי מנותקת, מאירה נורית החיווי לניתוק כרית האוויר הקדמית של הנוסע הקדמי, בעוד שנורית החיווי לפעולה של כרית האוויר הקדמית של הנוסע הקדמי נשארת כבויה.

לאחר שמעבירים את מתג ההתנעה למצב ON, אם הן נורית החיווי לפעולה והן נורית החיווי לניתוק ממשיכות להאיר יחדיו או נותרות כבויות יחדיו גם לאחר שבדיקת המערכת הסתיימה, אזי אירעה תקלה במערכת. פנה מיד למוסך. מומלץ לפנות למרכז שירות מורשה סובארו מטעם היבואן.

■ נורית חיווי תקלה (נורית בדוק מנוע – Check Engine)

במכוניות מותקנת מערכת דיאגנוסטיקה מורחבת בשם OBD. מערכת זו משגיחה על ביצועי מערכת בקרת פליטת המזהמים של המכונית.

מערכת ה-OBD עוזרת לשמור על איכות הסביבה בכך שהיא מבטיחה שרמת המזהמים בגזי הפליטה תהיה ברמה סבירה למשך כל חיי המכונית.

אם נורית חיווי התקלה מאירה ברציפות או מהבהבת כאשר המנוע פועל, ייתכן שקיימת בעיה או בעיה פוטנציאלית במערכת בקרת הפליטה ושנדרש לטפל בה. מערכת ה-OBD גם עוזרת לטכנאי השירות לאבחן נכון את התקלה.

⚠ זהירות

אם נורית החיווי לתקלה מאירה תוך כדי נהיגה, בדוק/תקן את מכוניתך במוסך בהקדם האפשרי. מומלץ לעשות זאת במרכז שירות מורשה סובארו מטעם היבואן. הפעלה ממושכת של המכונית בלי לבדוק ולתקן כנדרש את מערכת בקרת הפליטה עלולה לגרום לנזקים חמורים העלולים שלא להיות מכוסים בכתב האחריות של מכוניתך.

▽ **אם הנורית מאירה ברציפות**

אם הנורית מאירה ברציפות בזמן הנהיגה או שאינה כבית לאחר התנעת המנוע, הרי שהתגלתה תקלה במערכת בקרת הפליטה.

מומלץ לבדוק את מכוניתך מיד במוסך. מומלץ לפנות למרכז שירות מורשה סובארו מטעם היבואן.

▽ **אם הנורית מהבהבת**

אם הנורית מהבהבת בזמן הנהיגה, הרי שהתגלתה בעיית הצתה לקויה אשר עלולה לגרום לנזקים במערכת בקרת הפליטה.

כדי למנוע נזק רציני למערכת בקרת הפליטה, עליך לבצע את הצעדים הבאים:

- האט את נסיעתך.
- הימנע מהאצה מאומצת.
- הימנע מנסיעה בעליות תלולות.
- הקטן את כמות המטען, אם אפשר.

ייתכן שנורית חיווי תקלה תפסיק להבהב ותידלק ברציפות לאחר מספר נסיעות. מומלץ לבדוק את מכוניתך מיד במוסך. מומלץ לבצע בדיקה במרכז שירות מורשה סובארו מטעם היבואן.

■ נורית אזהרה טעינת מצבר

אם נורית זו מאירה בזמן שהמנוע פועל, ייתכן שמערכת הטעינה אינה עובדת כראוי.

אם הנורית מאירה תוך כדי נהיגה או שאינה כבית אחרי שהמנוע מופעל, כבה את המנוע בהזדמנות הבטוחה הראשונה ובדוק את רצועת האלטרנטור. אם הרצועה רפויה או קרועה, או אם הרצועה במצב טוב אך הנורית עדיין מאירה, פנה מיד למוסך. מומלץ לפנות למרכז שירות מורשה סובארו מטעם היבואן.

■ נורית אזהרה ללחץ שמן

אם נורית זו מאירה כשהמנוע פועל, ייתכן שלחץ שמן המנוע נמוך ושמערכת הסיכה אינה פועלת כיאות.

אם הנורית מאירה תוך כדי נהיגה או שאינה כבית אחרי שהמנוע מופעל, כבה את המנוע בהזדמנות הבטוחה הראשונה ובדוק את מפלס שמן המנוע. אם מפלס השמן נמוך, הוסף שמן מיד. אם מפלס השמן ברמה הנכונה, אך הנורית ממשיכה להאיר, פנה מיד למוסך. מומלץ לפנות לבדיקה במרכז שירות מורשה סובארו מטעם היבואן.

לפרטים על בדיקת המפלס של שמן המנוע או הוספת שמן מנוע עיין בנושא "שמן מנוע" ☞11-16.

⚠ זהירות

אסור להפעיל את המנוע כאשר נורית האזהרה ללחץ שמן מאירה. הדבר עלול לגרום לנזקים חמורים למנוע.

■ נורית אזהרה למפלס שמן מנוע נמוך (מלבד STI)

נורית זו מאירה כאשר מפלס שמן המנוע יורד למפלס המינימלי.

אם הנורית מאירה תוך כדי נהיגה, החנה את המכונית במקום בטוח ואופקי, ובדוק את מפלס השמן במנוע. אם מפלס השמן אינו בתחום התקין, הוסף שמן מנוע במידת הצורך. עיין בנושא "שמן מנוע" ☞11-16.

אם נורית האזהרה אינה כבית לאחר הוספת שמן מנוע, או אם היא מאירה אף על פי שמפלס השמן נמצא בתחום התקין, אנו ממליצים להביא את המכונית לבדיקה במוסך. מומלץ לפנות למרכז שירות מורשה סובארו מטעם היבואן.

הערה

- **נורית האזהרה למפלס שמן מנוע נמוך כבית כאשר מעבירים את מתג ההתנעה למצב LOCK/OFF. אולם, אם בפעם הבאה שמתניעים את המנוע מפלס שמן המנוע שב לרדת עד לסימון התחתון, נורית האזהרה מאירה לעתים תכופות כאשר המנוע פועל.**
- **נורית האזהרה עלולה להאיר באופן זמני כשהמכונית נמצאת במעלה או במורד מדרון תלול עקב תנועת שמן המנוע בתוך המנוע**

■ נורית אזהרת טמפרטורת שמן תיבת ההילוכים (בדגמים עם ת"ה רציפה) AT OIL TEMP

אם נורית זו מאירה כאשר המנוע פועל, ייתכן שנוזל תיבת ההילוכים חם מדי.

אם הנורית נדלקה במהלך הנסיעה, עצור מיד את המכונית במקום בטוח והנח למנוע לפעול בסיבובי סרק עד שהנורית תכבה.

▼ התרעה על תקלה במערכת הבקרה של תיבת ההילוכים

אם נורית האזהרה לטמפרטורת נוזל תיבת ההילוכים הרציפה מהבהבת לאחר התנעת המנוע, ייתכן שמערכת הבקרה של תיבת ההילוכים אינה פועלת כשורה. יש לפנות למוסך. מומלץ לפנות למרכז שירות מורשה סובארו מטעם היבואן.

■ נורית אזהרה לטמפרטורת שמן דיפרנציאל אחורי (STI) R.DIFF TEMP

⚠ זהירות

אם נורית R.DIFF TEMP מאירה יש להאט מיד את מהירות הנסיעה ולעצור במקום בטוח בהקדם האפשרי. המשך נסיעה כשנורית האזהרה מאירה עלול לגרום נזק לדיפרנציאל האחורי ולרכיבים נוספים של מערכת ההינע.

אם הנורית מאירה כשהמנוע פועל, היא מציינת שטמפרטורת השמן של הדיפרנציאל האחורי ככל הנראה גבוהה מדי.

במצב זה, הדיפרנציאל המרכזי של בקרת הנהג יבטל באופן אוטומטי את הגדרת יחס חלוקת המומנט ויבחר ביחס המינימלי.

אם הנורית מאירה במהלך הנסיעה, האט את מהירות הנסיעה ועצור את המכונית במקום הבטוח הקרוב ביותר. החנה את המכונית למספר דקות. לאחר שהנורית נכבית אפשר להמשיך בנסיעה.

אם הנורית אינה כבית פנה למוסך. מומלץ לפנות למרכז שירות מורשה סובארו מטעם היבואן.

הערה

- **אם לחץ הניפוח של הצמיגים אינו תקין, ו/או אם המידה והתוצר של כל הצמיגים אינם זהים, נוצר עומס גבוה על הדיפרנציאל האחורי והשמן עלול להתחמם לטמפרטורה גבוהה מדי.**
- **אם טמפרטורת השמן של הדיפרנציאל האחורי עלתה עד כדי כך שנורית האזהרה לטמפרטורת שמן דיפרנציאל אחורי מאירה, איכות השמן של הדיפרנציאל האחורי נפגעה. מומלץ להחליף את השמן של הדיפרנציאל האחורי בהקדם האפשרי.**

■ נורית אזהרת לחץ אוויר נמוך בצמיגים (אם קיימת)

כשמסובבים את מתג ההתנעה למצב ON, נורית אזהרת לחץ אוויר נמוך בצמיגים תאיר למשך 2 שניות בקירוב כדי לוודא שמערכת ניטור לחץ אוויר בצמיגים (TPMS) פועלת היטב. אם המערכת מתפקדת בצורה רגילה ולחץ האוויר בכל ארבעת הגלגלים מתאים למצב TPMS שנבחר, נורית האזהרה תכבה. יש לשנות את מצב TPMS בהתאם ללחץ הספציפי המופיע בתווית לחצי אוויר בגלגלים. לגבי אופן שינוי מצב ומידע לגבי המצב שיש לבחור, עיין בנושא "מערכת ניטור לחץ אוויר בצמיגים (TPMS)" ☞11-35.

יש לבדוק אחת לחודש את לחץ האוויר בכל הצמיגים, כולל גלגל החילוף (אם קיים), כשהם קרים, ולנפח ללחץ הניפוח המומלץ על ידי יצרן המכונית על תווית הרכב או תווית לחצי האוויר בגלגלים. (אם מכוניתך מצוידת בצמיגים במידות שונות מאלה המצוינים בתווית הרכב או תווית לחצי האוויר בגלגלים, עליך לברר את לחץ הניפוח הנכון עבור צמיגים אלה).

כמאפיין בטיחות נוסף, צוידה מכוניתך במערכת ניטור לחץ אוויר בצמיגים (TPMS). נורית אזהרת לחץ אוויר נמוך בצמיגים מאירה כאשר הלחץ בצמיג אחד או יותר נמוך משמעותית. לפיכך, כאשר נורית אזהרת לחץ אוויר נמוך מאירה, עליך לעצור בהקדם האפשרי כדי לבדוק את הצמיגים, ולנפח אותם ללחץ הנכון. נהיגה עם צמיג שהלחץ בו נמוך משמעותית מן הנדרש תגרום לצמיגים להתחמם ועלולה לגרום לכשל בצמיג. לחץ חסר גם מגדיל את צריכת הדלק ומקצר את חיי מדרך הצמיג, ועלול להשפיע על התנהגות הכביש ויכולת העצירה של המכונית.

לתשומת לבך, מערכת TPMS אינה מהווה תחליף לתחזוקה נכונה של הצמיגים, והנהג אחראי לשמור על לחץ אוויר נכון בצמיגים גם אם לחץ הניפוח אינו יורד לרמה שגורמת לנורית אזהרת לחץ אוויר נמוך בצמיגים של מערכת TPMS להאיר.

מכוניתך מצוידת גם בנורית חיווי תקלה במערכת TPMS המאירה במקרה שהמערכת אינה פועלת היטב. נורית חיווי תקלה במערכת TPMS משולבת עם נורית אזהרת לחץ אוויר נמוך בצמיגים. כשהמערכת מזהה תקלה, נורית החיווי תהבהב למשך דקה אחת בקירוב ואז תמשיך להאיר באופן קבוע. סדר פעולות זה יחזור על עצמו בכל פעם שהמכונית תותנע, כל עוד התקלה קיימת.

כשנורית חיווי התקלה מאירה, ייתכן שהמערכת לא תהיה מסוגלת לזהות לחץ אוויר נמוך בצמיג כמתוכנן. תקלות במערכת TPMS יכולות לקרות מסיבות שונות, כולל התקנה במכונית של צמיגים או גלגלים תחליפיים או אחרים, שמונעים תפקוד תקין של מערכת TPMS. הקפד תמיד לבדוק את נורית חיווי תקלה במערכת TPMS לאחר החלפה של צמיג או גלגל אחד או יותר במכוניתך, כדי לוודא שהצמיגים והגלגלים התחליפיים או אחרים מאפשרים למערכת TPMS לפעול כהלכה.

אם נורית האזהרה מאירה באופן קבוע לאחר שהבהבה במשך דקה אחת בקירוב, אנו ממליצים לפנות למוסך לבדיקת המערכת. מומלץ לפנות למרכז שירות מורשה סובארו מטעם היבואן.

⚠ אזהרה

אם הנורית אינה מאירה לפרק זמן קצר לאחר העברת מתג ההתנעה למצב ON, או מאירה באופן קבוע לאחר שהבהבה במשך דקה אחת בקירוב, אנו ממליצים לפנות למוסך לבדיקת מערכת ניטור לחץ האוויר בצמיגים. מומלץ לפנות למרכז שירות מורשה סובארו מטעם היבואן.

אם הנורית מאירה במהלך הנסיעה, אסור בהחלט לבלום בפתאומיות, ויש להמשיך בנסיעה בקו ישר תוך הפחתה

הדרגתית של המהירות. לאחר מכן יש לרדת לאט מהכביש אל מקום בטוח. אחרת עלולה להיגרם תאונה הכוללת נזק חמור למכונית ופציעה חמורה.

אם נורית זו ממשיכה להאיר בזמן הנסיעה לאחר כוונון לחץ הניפוח לערך הנקוב, ייתכן שלאחד הצמיגים נגרם נזק חמור הגורם לו לאבד לחץ אוויר במהירות. אם אחד הצמיגים במכוניתך נקור, החלף אותו בצמיג חילוף בהקדם האפשרי.

כאשר מותקן צמיג חילוף או מוחלף חישוק מבלי להעביר את חיישן/משדר לחץ אוויר המקורי, נורית אזהרת לחץ אוויר נמוך בצמיגים תאיר באופן קבוע לאחר שהבהבה במשך דקה אחת בקירוב. הדבר מציין שמערכת TPMS אינה יכולה לנטר את כל ארבעת הגלגלים המותקנים במכונית. מומלץ לפנות בהקדם האפשרי למוסך להחלפת צמיג וחיישן ו/או אתחול של המערכת. מומלץ לפנות למרכז שירות מורשה סובארו מטעם היבואן.

אם הנורית מאירה באופן קבוע לאחר שהבהבה במשך דקה אחת בקירוב, מומלץ לפנות מיד למוסך לבדיקת המערכת. מומלץ לפנות למרכז שירות מורשה סובארו מטעם היבואן.

⚠ אזהרות

מערכת ניטור לחץ אוויר בצמיגים אינה מהווה תחליף לבדיקה ידנית של לחץ האוויר בצמיגים. יש לבדוק את לחץ האוויר בצמיגים באופן תקופתי (לפחות אחת לחודש) באמצעות מד לחץ אוויר בצמיגים. הקפד לשנות את מצב TPMS בהתאם ללחץ הספציפי המופיע בתווית לחצי אוויר בגלגלים. לאחר כל שינוי בלחץ האוויר בצמיג אחד או יותר, מערכת ניטור לחץ האוויר בצמיגים לא תבדוק שוב את לחץ האוויר בצמיגים עד שהמכונית נסעה במהירות של 40 קמ"ש לפחות. לאחר כוונון לחץ הניפוח לערך הנקוב, האץ את המכונית למהירות של 40 קמ"ש לפחות כדי שמערכת TPMS תבדוק שוב את לחץ האוויר בצמיגים. אם לחצי האוויר בצמיגים הם כעת מעל לסף של לחץ אויר נמוך מדי, נורית אזהרת לחץ אוויר בצמיגים אמורה לכבות כעבור מספר דקות. אי לכך, הקפד להתקין צמיגים במידה הנכונה מלפנים ומאחור.

■ נורית אזהרה מערכת ABS (ABS)

⚠ אזהרות

- במקרים הבאים, תקן את מערכת ה-ABS בהזדמנות הראשונה במוסך. מומלץ לפנות למרכז שירות מורשה סובארו מטעם היבואן.
  - נורית האזהרה אינה מאירה בעקבות העברת מתג ההתנעה למצב ON.
  - נורית האזהרה מאירה במהלך נסיעה.
- כאשר נורית האזהרה מאירה (ונורית האזהרה למערכת הבלמים אינה מאירה), מערכת ה-ABS אינה פועלת; אולם מערכת הבלימה הרגילה ממשיכה לפעול כרגיל.

נורית האזהרה ל-ABS מאירה ביחד עם נורית האזהרה למערכת הבלמים כאשר יש תקלה במערכת ה-EBD. לפרטים נוספים אודות אזהרת תקלה במערכת ה-EBD, עיין בנושא "אזהרה למערכת האלקטרונית של חלוקת כוח הבלימה (EBD)" ☞3-25.

הערה

אם נורית האזהרה פועלת כמפורט להלן, ניתן לומר שמערכת ה-ABS פועלת בצורה תקינה:

- **נורית האזהרה מאירה כשמעבירים את מתג ההתנעה למצב ON וכבית כ-2 שניות לאחר התנעת המנוע.**
- **נורית האזהרה מאירה מיד לאחר התנעת המנוע אולם כבית מיד ונשארת כבויה.**
- **נורית האזהרה ממשיכה להאיר אחרי התנעת המנוע אך כבית במהלך הנסיעה.**
- **נורית האזהרה מאירה תוך כדי נהיגה אך כבית מיד ונשארת כבויה.**

כאשר נוהגים במכונית שמתח המצבר שלה אינו מספיק, כמו למשל כאשר מתניעים באמצעות כבלים, נורית האזהרה ל-ABS עלולה להידלק, זאת עקב המתח הנמוך של המצבר. מצב זה אינו מצביע על תקלה. כאשר המצבר נטען במלואו הנורית תכבה.

■ נורית אזהרה למערכת הבקרה דינמית של המכונית/נורית חיווי פעולה למערכת הבקרה הדינמית של המכונית

▼ נורית אזהרה למערכת הבקרה הדינמית

⚠ זהירות

מערכת הבקרה הדינמית של המכונית מספקת את הבקרה למערכת ה-ABS באמצעות המעגל החשמלי של מערכת ה-ABS. לכן, אם מערכת ה-ABS אינה תקינה, מערכת הבקרה הדינמית של המכונית אינה מסוגלת לספק בקרה על ה-ABS. כתוצאה מכך, מערכת הבקרה הדינמית של המכונית מפסיקה גם היא לפעול וגורמת לנורית האזהרה להידלק. למרות שבמקרה זה הן מערכת הבקרה הדינמית של המכונית והן מערכת ABS אינן פועלות, שאר התפקודים של מערכת הבלימה מוסיפים לפעול כרגיל. הנסיעה במכונית בטוחה גם בתנאים אלה, אך יש להביא את המכונית למוסך בהקדם האפשרי כדי שהמערכת תיבדק.

הערה

- **במקרה של תקלה במעגל החשמלי של מערכת הבקרה הדינמית של המכונית עצמה, נורית האזהרה מאירה. במצב זה מערכת ה-ABS (המערכת למניעת לנעילת הגלגלים) ממשיכה לפעול כרגיל.**
- **נורית האזהרה מאירה כאשר יש תקלה במערכת הבקרה האלקטרונית של מערכת ה-ABS (מערכת הבקרה הדינמית של המכונית).**

במקרים הבאים ייתכן שמערכת הבקרה הדינמית של המכונית אינה פועלת. הבא את המכונית מיד למוסך כדי שהמערכת תיבדק. מומלץ לפנות למרכז שירות מורשה סובארו מטעם היבואן.

- נורית האזהרה אינה מאירה בעקבות העברת מתג ההתנעה למצב ON.
- נורית האזהרה מאירה באופן קבוע במהלך הנסיעה.

הערה

הפעולה של מערכת הבקרה הדינמית של המכונית יכולה להיחשב תקינה כשהנורית פועלת באופן הבא.

- **נורית האזהרה מאירה כשמעבירים את מתג ההתנעה למצב ON וכבית כ-2 שניות לאחר התנעת המנוע.**

- **הנורית מאירה מיד לאחר התנעת המנוע, כבית מיד ונותרת כבויה.**
- **הנורית מאירה לאחר התנעת המנוע וכבית לאחר תחילת הנסיעה.**
- **הנורית מאירה במהלך הנסיעה, כבית מיד ונותרת כבויה.**
- **הנורית מאירה כאשר המנוע דמם וממשיכה להאיר לאחר ששבים ומתניעים את המנוע. הנורית כבית לאחר שמתחילים בנסיעה.**

▼ **נורית חיווי פעולה למערכת הבקרה הדינמית של המכונית**

נורית החיווי מאירה בעת הפעלת תפקוד שיכוך ההחלקה ובעת פעולת תפקוד בקרת האחיזה.

הערה

- **במיוחד במזג אוויר קר, הנורית עשויה להוסיף ולהאיר במשך פרק זמן מסוים לאחר התנעת המנוע. זו תופעה רגילה ואין מדובר בתקלה. הנורית אמורה לכבות לאחר שהמנוע יתחמם.**
- **הנורית מאירה גם כשמתגלה תקלה במנוע והנורית לחיווי תקלה/CHECK ENGINE (בדוק מנוע) מאירה.**

כשהנורית פועלת באופן הבא אפשר להניח שאירעה תקלה במערכת הבקרה הדינמית של המכונית. הבא את המכונית למוסך בהקדם האפשרי כדי שהמערכת תיבדק. מומלץ לעשות זאת במרכז שירות מורשה סובארו מטעם היבואן.

- הנורית אינה כבית גם לאחר שחלפו מספר דקות מאז התנעת המנוע והמנוע הספיק להתחמם.

■ נורית חיווי לניתוק המערכת לבקרה דינמית של המכונית/נורית חיווי למצב בקרת אחיזה TRAC. MODE/OFF

נורית החיווי מציגה את מצבי מופעל/מופסק כדלקמן.

		מצב מופעל/מופסק של כל תפקוד		
		מערכת בקרת אחיזה	מערכת בקרה דינמית של הרכב	ABS
נורית חיווי	כבויה	מופעלת	מופעלת	מופעלת
	TRAC. MODE / OFF	מופסקת	מופעלת	מופעלת
	OFF	מופסקת	מופסקת	מופעלת

לפרטים לגבי מערכת בקרת אחיזה ומערכת בקרה דינמית של המכונית, עיין בנושא "מערכת הבקרה הדינמית של המכונית" ☜7-35.

▼ נורית חיווי לניתוק המערכת לבקרה דינמית של המכונית

נורית זו מאירה בעקבות הפעלת מתג ניתוק (OFF) מערכת הבקרה הדינמית של המכונית, לבחירת מצב האחיזה או מצב ניתוק של מערכת הבקרה הדינמית. לפרטים, עיין בנושא "מערכת הבקרה הדינמית של המכונית" ☜7-35.

הערה

- **במיוחד במזג אוויר קר, הנורית עשויה להוסיף ולהאיר במשך פרק זמן מסוים לאחר התנעת המנוע. זו תופעה רגילה ואין מדובר בתקלה. הנורית אמורה לכבות לאחר שהמנוע יתחמם.**
- **הנורית מאירה כשמתגלה תקלה במנוע ונורית האזהרה CHECK ENGINE (בדוק מנוע) / חיווי תקלה מאירה.**

כשהנורית פועלת באופן הבא אפשר להניח שאירעה תקלה במערכת הבקרה הדינמית של המכונית. הבא את המכונית למוסך בהקדם האפשרי כדי שהמערכת תיבדק. מומלץ לעשות זאת במרכז שירות מורשה סובארו מטעם היבואן.

- נורית האזהרה אינה מאירה בעקבות העברת מתג ההתנעה למצב ON.

- הנורית אינה כבית גם לאחר שחלפו מספר דקות מאז התנעת המנוע (המנוע הספיק להתחמם).

▼ נורית חיווי למצב בקרת אחיזה

הנורית מאירה בעקבות לחיצה קצרה על מתג ניתוק (OFF) מערכת הבקרה הדינמית של המכונית לבחירת מצב האחיזה. לפרטים, עיין בנושא "מצב אחיזה" ☜7-37.

■ נורית אזהרה למערכת הבלמים (אדומה)

⚠אזהרה

- **מסוכן לנהוג בזמן שנורית האזהרה למערכת בלמים מאירה. הדבר מצביע על כך שייתכן ומערכת הבלימה אינה מתפקדת כראוי. אם הנורית ממשיכה לדלוק, בדוק את הבלמים מידית במוסך. מומלץ לפנות למרכז שירות מורשה סובארו מטעם היבואן.**
- **אם יש לך ספק כלשהו לגבי תקינות פעולת הבלמים, אל תנהג במכונית. גרור את המכונית לתיקון למוסך. מומלץ לפנות למרכז שירות מורשה סובארו מטעם היבואן.**

נורית זו היא בעלת התפקודים הבאים.

▼ אזהרה לבלם חנייה

הנורית מאירה כאשר בלם חנייה מופעל ומתג ההתנעה במצב ON. היא כבית כאשר משחררים את בלם החנייה.

▼ אזהרת מפלס נוזל הבלמים

הנורית מאירה כאשר מפלס נוזל הבלמים יורד קרוב לרמת MIN (מינימום) במיכל נוזל הבלמים, מתג ההתנעה במצב ON ובלם החנייה משוחרר.

אם נורית האזהרה למערכת הבלמים מאירה תוך כדי נהיגה (כאשר בלם החנייה משוחרר במלואו ומתג ההתנעה במצב ON), הדבר יכול להצביע על נזילת נוזל הבלמים או רפידות בלמים בלויות. במקרה זה, עצור את המכונית מיד במקום הבטוח הקרוב ובדוק את מפלס נוזל הבלמים. לפרטים נוספים עיין בנושא "נוזל בלמים" ☜11-29. אם מפלס הנוזל במיכל מתחת לסימון MIN אל תנהג במכונית. גרור את מכוניתך מיד למוסך לשם תיקונה. מומלץ לפנות למרכז שירות מורשה סובארו מטעם היבואן. לפרטים נוספים עיין בנושא "גרירה" ☜9-13.

▼ אזהרה למערכת האלקטרונית של חלוקת כוח הבלימה (EBD)

נורית האזהרה למערכת הבלמים מאירה גם בעת תקלה במערכת ה-EBD. במקרה זה היא מאירה ביחד עם נורית האזהרה ל-ABS.

מערכת ה-EBD עלולה להיות לקויה אם נורית האזהרה של מערכת הבלימה ונורית האזהרה של מערכת ה-ABS נדלקות בו זמנית בזמן נהיגה.

אפילו כאשר מערכת ה-EBD נכשלת, מערכת הבלמים הרגילה תמשיך לפעול כרגיל. אולם, הגלגלים האחוריים יהיו מועדים יותר להינעל כאשר הבלמים מופעלים בעצמה חזקה מהרגיל ולפיכך ייתכן שיהיה קשה יותר לשלוט על תנועת המכונית.

אם נורית האזהרה למערכת הבלמים ונורית האזהרה למערכת ABS נדלקות בו-זמנית, נקוט בצעדים הבאים.

1. עצור את המכונית במקום הבטוח והשטוח הקרוב ביותר.
2. הדמם את המנוע, הפעל את בלם החנייה והתנע את המנוע שנית.
3. שחרר את בלם החנייה. אם שתי נוריות האזהרה כבות, עלולה להיות תקלה במערכת ה-EBD.

סע בזהירות למוסך לבדיקת המערכת ולתיקון. מומלץ לפנות למרכז שירות מורשה סובארו מטעם היבואן.

4. אם שתי נורות האזהרה נדלקות שוב, וממשיכות להאיר אחרי שהמנוע הותנע מחדש, כבה שוב את המנוע, הפעל את בלם החנייה ובדוק את מפלס נוזל הבלמים. לפרטים נוספים עיין בנושא "נוזל בלמים" ☜11-29.

5. אם מפלס הנוזל אינו מתחת לסימן MIN, ייתכן ומערכת ה-EBD אינה תקינה. סע בזהירות למוסך לשם בדיקת המערכת. מומלץ לפנות למרכז שירות מורשה סובארו מטעם היבואן.
6. אם מפלס נוזל הבלמים מתחת לסימן MIN, **אסור** להמשיך בנסיעה. יש לגרור את המכונית למוסך לשם תיקון. מומלץ לפנות למרכז שירות מורשה סובארו מטעם היבואן. לפרטים נוספים עיין בנושא "גרירה" ☞9-13.

■ נורית אזהרה של מערכת משאבת ואקום(צהובה) (מלבד STI)

הנורית מאירה כשמתגלה תקלה במערכת משאבת הוואקום.

הערה

מערכת משאבת הוואקום מסייעת להגביר את לחץ הגידוש בנסיעה בגובה רב כשהמנוע קר.

■ נורית אזהרה מפלס דלק נמוך

נורית האזהרה למחסור בדלק מאירה כשמיכל הדלק עומד להתרוקן ונותרו בו רק כ-9.0 ליטרים של דלק. הנורית פועלת רק כשמתג ההתנעה במצב ON. כשהנורית מאירה יש למלא מיד דלק במיכל.

הערה

הנורית אינה כבית אלא אם מתדלקים את המכונית וכמות הדלק שבמיכל מגיעה ל-17 ליטר בקירוב.

⚠אזהרות

ברגע שנורית אזהרה מפלס דלק נמוך מאירה יש למלא דלק במיכל בהקדם האפשרי. כתוצאה מהתרוקנות מיכל הדלק עלול המנוע לזייף ולהינזק.

■ נורית אזהרה למפלס נמוך של נוזל שטיפה

נורית האזהרה מאירה כשמפלס הנוזל במיכל של נוזל השטיפה יורד אל מתחת לסימון התחתון (כליטר אחד).

■ נורית אזהרה לסיוע בתחילת נסיעה במעלה/ נורית חיווי לניתוק הסיוע לתחילת נסיעה במעלה

▼ **נורית אזהרה לסיוע בתחילת נסיעה במעלה**

נורית האזהרה מאירה כשמתגלה תקלה במערכת הסיוע לתחילת נסיעה במעלה והמנוע פועל.

⚠אזהרה

אם נורית האזהרה של מערכת הסיוע לתחילת נסיעה במעלה מאירה, יש לבדוק את הרכב במוסך. מומלץ להביא את המכונית לבדיקה במרכז שירות מורשה סובארו מטעם היבואן.

▼ **נורית חיווי לניתוק הסיוע לתחילת נסיעה במעלה**

כשמערכת הסיוע לתחילת נסיעה במעלה מנותקת, מאירה נורית החיווי לניתוק הסיוע לתחילת נסיעה במעלה באופן קבוע, כדי להזכיר לנהג שמערכת הסיוע לתחילת נסיעה במעלה אינה פועלת.

■ נורית אזהרה לדלת פתוחה

כאשר אחת מדלתות המכונית או מכסה תא המטען אינם סגורים היטב, נורית אזהרת דלת פתוחה מאירה. תפקוד זה פועל גם אם מתג ההתנעה נמצא במצב LOCK/OFF או ACC או כשמוציאים את המפתח ממתג ההתנעה.

הקפד לוודא כי נורית זו כבויה לפני תחילת הנסיעה.

■ נורית אזהרה למערכת AWD הינע לכל הגלגלים (אם קיימת)

⚠ זהירות

המשך נהיגה במכונית כאשר נורית האזהרה למערכת AWD מהבהבת עלול לגרום נזק למערכת ההינע. אם נורית האזהרה למערכת AWD מתחילה להבהב, עצור מיד את המכונית במקום בטוח ובדוק אם קיימים צמיגים בעלי קוטר שונה או אם לחץ האוויר באחד הגלגלים נמוך במיוחד.

הערה

כשמשתמשים בגלגל חילוף זמני עשויה נורית האזהרה למערכת AWD להבהב. יש להשתמש בגלגל חילוף זמני רק כאשר חייבים לעשות זאת ולפרק זמן קצר ככל האפשר. החלף את גלגל החילוף הזמני בגלגל רגיל בהקדם האפשרי.

נורית זו מהבהבת כאשר המכונית נוסעת על צמיגים בעלי קוטר שונה המורכבים על גלגליה או כאשר לחץ האוויר באחד הצמיגים נמוך במיוחד.

■ נורית אזהרת הגה כוח (מלבד STI)

כשהמנוע פועל, מאירה נורית האזהרה אם מתגלה תקלה במערכת של הגה הכוח החשמלי.

⚠ זהירות

כשנורית האזהרה להגה כוח מאירה, ייתכן שיהיה עליך להפעיל כוח רב יותר כדי לסובב את גלגל ההגה. מומלץ לנסוע מיד ובזהירות למוסך, מומלץ למרכז שירות מורשה סובארו מטעם היבואן, כדי שהמכונית תיבדק.

הערה

אם מפעילים את גלגל ההגה באופנים המתוארים להלן, ייתכן שמערכת הבקרה של הגה הכוח תגביל באופן זמני את סיוע הכוח על מנת למנוע התחממות יתר של רכיבים דוגמת מחשב הבקרה ומנוע ההינע.

- **כאשר מסובבים את גלגל ההגה מצד לצד מספר רב של פעמים ולמהלכי סיבוב ארוכים כשהמכונית נוסעת במהירויות נמוכות מאוד, כמו למשל בעת תמרוני חניה.**
- **כאשר משאירים את גלגל ההגה פרק זמן ממושך כשהוא מסובב עד קצה מהלכו.**

במצב זה יהיה עליך להפעיל כוח רב יותר כדי לסובב את גלגל ההגה. אולם, אין מדובר בתקלה. לאחר פרק זמן מסוים שבו לא מסובבים את גלגל ההגה תתקרר מערכת הבקרה של הגה הכוח ושוב יופעל סיוע הכוח כרגיל. אולם, אם מרבים להפעיל את גלגל ההגה בצורה לא נכונה שגורמת להגבלה תכופה של סיוע הכוח, עלולה להתגלות תקלה במערכת הבקרה של הגה הכוח.

■ נורית אזהרה לפילוס אוטומטי של אלומת האורות הראשיים (בדגמים עם אורות ראשיים LED)

הנורית מאירה כאשר מנגנון הפילוס האוטומטי של גובה אלומת האורות הראשיים אינו פועל כיאות.

אם נורית זו מאירה תוך כדי נהיגה או אינה כבית כ-3 שניות לאחר העברת מתג ההתנעה למצב ON, הבא את המכונית לבדיקה במוסך. מומלץ לפנות למרכז שירות מורשה סובארו מטעם היבואן.

■ נורית אזהרה לאורות ראשיים LED (אם קיימת)

נורית זו מאירה אם יש תקלה באורות הראשיים LED. מומלץ להביא את המכונית בהקדם האפשרי לבדיקה במוסך. מומלץ לפנות למרכז שירות מורשה סובארו מטעם היבואן.

■ צלילי התראה ונורית אזהרה של המערכת להפעלה ללא מפתח עם לחצן התנעה (אם קיימת)

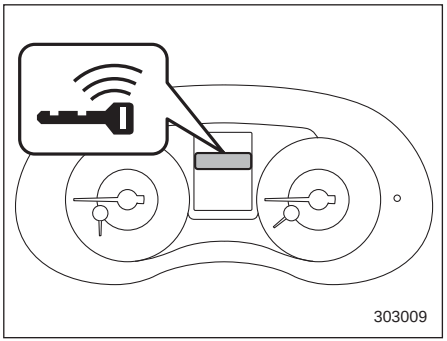

נורית אזהרה של המפתח החכם

כדי למנוע הפעלה שגויה של המערכת להפעלה ללא מפתח עם לחצן התנעה ולצמצם את הסיכון שהמכונית תיגנב, מושמעים צלילי התראה ומהבהבת נורית האזהרה של השלט-רחוק בלוח המחוונים.

כשמושמעים צלילי התראה ו/או מהבהבת נורית האזהרה, יש לנקוט בצעדים המתאימים.

⚠ אזהרה

אסור בהחלט לנסוע במכונית אם נורית הפעולה הקבועה במתג לחצן ההתנעה מהבהבת בצבע ירוק כשמנסים להתניע את המנוע. זה מצביע על כך שגלגל ההגה נעול והתוצאה עלולה להיות תאונה, פציעה קשה ואף מוות.

⚠ זהירות

- **כששבים ומתניעים את המנוע, אם נורית הפעולה מוסיפה להבהב בצבע ירוק, ייתכן שנתגלתה תקלה במנעול ההגה. מומלץ לפנות בהקדם האפשרי למוסך. מומלץ לפנות למרכז שירות מורשה סובארו מטעם היבואן.**
- **אם נורית הפעולה של מתג לחצן ההתנעה מהבהבת בצבע כתום יש לפנות מיד למוסך. מומלץ לפנות למרכז שירות מורשה סובארו מטעם היבואן.**

הערה

- **במקרים מסוימים, ייתכן שתופיע התראת מפתח חכם להתנעת מנוע, גם כשהמפתח החכם נמצא בטווח הפעולה בתוך המכונית, וזאת בהתאם למצבו של המפתח החכם ותנאי הסביבה.**
- **אם מוציאים את המפתח החכם מהמכונית דרך פתח החלון, לא יופעלו "התראה בהוצאת המפתח החכם מהמכונית" או "התראה בהוצאת המפתח החכם מהמכונית על ידי אחד הנוסעים".**

▼ **רשימת התראות**

⚠ זהירות

כשאחת מההתראות הבאות מופעלות גם אם נורית האזהרה של המפתח החכם אינה מאירה, נקוט בצעדים הבאים.

צליל התראה פנימי	צליל התראה חיצוני	נורית פעולה במתג לחצן ההתנעה	מצב	פעולה
צלצול מקוטע... (הפעלה לסירוגין)*	—	—	דלת הנהג פתוחה ומתג לחצן ההתנעה במצב ACC (בדגמים עם תיבת הילוכים רציפה, כשידית בורר ההילוכים במצב חנייה — P).	העבר את מתג לחצן ההתנעה למצב OFF או סגור את דלת הנהג. *לפני שיוצאים מהמכונית יש להקפיד ולהעביר את מתג לחצן ההתנעה למצב OFF.
			מתג ההתנעה הועבר למצב OFF כשדלת הנהג פתוחה.	סגור את דלת הנהג.
צלצול	צליל קצר (2 שניות)	—	**התראה מפני נעילת המפתח החכם במכונית**: כל הדלתות נסגרו לאחר שנעילת הדלתות הופעלה באמצעות ידית מנעול הדלת או מתג נעילת דלתות חשמלית כשהמפתח החכם נמצא בתוך המכונית.	הוצא את המפתח החכם מהמכונית ונעל את הדלתות. *לא ניתן לנעול את הדלתות כשהמפתח החכם נמצא במכונית. *יושמע צלצול והנעילה של כל הדלתות תשוחרר.
—	צליל קצר (2 שניות)	—	**התראה מפני נעילת המפתח החכם בתא המטען**: מכסה תא המטען נסגר כשהמפתח החכם בתא המטען וכל הדלתות נעולות (או במהלך הנעילה האוטומטית).	הוצא את המפתח החכם מתא המטען וסגור את מכסה תא המטען. * לאחר שמושמע הצליל ניתן לשחרר את הנעילה של מכסה תא המטען בלחיצה על לחצן הפתיחה של מכסה תא המטען.
			התראה מפני השארת המפתח החכם במכונית: אם נוגעים בחיישן נעילת הדלתות כשמתג לחצן ההתנעה במצב OFF והמפתח החכם נותר במכונית.	הוצא את המפתח החכם מהמכונית ונעל את הדלתות. *לא ניתן לנעול את הדלתות כשהמפתח החכם נמצא במכונית.
—	חמישה צלילים	—	**התראת דלת פתוחה**: אם נוגעים בחיישן נעילת הדלתות כשמתג לחצן ההתנעה במצב OFF ואחת הדלתות או דלת תא המטען פתוחה.	סגור את הדלתות היטב ונעל אותן. *לא ניתן לנעול את הדלתות כשאחת הדלתות פתוחה.

*: אם קיים

צליל התראה פנימי	צליל התראה חיצוני	נורית פעולה במתג התנעה עם לחצן ההתנעה	מצב	פעולה
צלצול	צליל ארוך (עד 60 שניות)	—	**התראת מתג התנעה**: אם נוגעים בחיישן נעילת הדלתות תוך נשיאה של המפתח החכם כשמתג ההתנעה אינו במצב OFF (בדגמים עם תיבת הילוכים רציפה, כשידית בורר ההילוכים במצב חנייה (P).	פתח את הדלת והחזר את המפתח החכם למכונית או העבר את מתג לחצן ההתנעה למצב OFF. *לא ניתן לנעול את הדלתות כשמתג לחצן ההתנעה אינו במצב OFF.
צלצול של 7 שניות	—	—	**התראת מפתח חכם**: המפתח החכם אינו נמצא במכונית בזמן הנסיעה.	הכנס את המפתח החכם למכונית והמשך בנסיעה.
צלצול	—	—	**התראת מפתח חכם להתנעת המנוע**: לחצן ההתנעה שבמתג ההתנעה נלחץ כשהשלט-רחוק של מערכת ההתנעה החכמה אינו במכונית.	הכנס את המפתח החכם למכונית ולחץ על מתג לחצן ההתנעה.
צלצול	שלושה צלילים	—	**התראה בהוצאת המפתח החכם מהמכונית**: הנהג יצא מהמכונית עם המפתח החכם וסגר את דלת הנהג כשמתג ההתנעה אינו במצב OFF (בדגמים עם תיבת הילוכים רציפה, כשידית בורר ההילוכים במצב חנייה (P).	העבר את מתג לחצן ההתנעה למצב OFF וצא מהמכונית.
צלצול	שלושה צלילים	—	**התראה בהוצאת המפתח החכם מהמכונית על ידי אחד הנוסעים**: אחד הנוסעים יצא מהמכונית עם השלט-רחוק של מערכת ההתנעה החכמה וסגר אחת מדלתות הנוסעים כשמתג לחצן ההתנעה אינו במצב OFF.	הכנס את המפתח החכם למכונית או העבר את מתג לחצן ההתנעה למצב OFF.
צלצול ארוך (רצוף)	צלצול ארוך (רצוף)	—	הנהג יצא מהמכונית עם המפתח החכם וסגר את דלת הנהג כשמתג לחצן ההתנעה אינו במצב OFF (בכל הדגמים) וידית בורר ההילוכים אינה במצב חנייה (P) (בדגמים עם תיבת הילוכים רציפה).	העבר את ידית בורר ההילוכים למצב חנייה (P, בדגמים עם תיבת הילוכים רציפה), העבר את מתג ההתנעה למצב OFF וצא מהמכונית.

צליל התראה פנימי	צליל התראה חיצוני	נורית פעולה במתג לחצן ההתנעה	מצב	פעולה
צלצול ארוך (רצוף)	—	—	**התראה על מצב ידית בורר ההילוכים (בדגמים עם תיבת הילוכים רציפה):** דלת הנהג נפתחה כשמתג ההתנעה אינו במצב OFF וידית בורר ההילוכים אינה במצב חנייה (P).	העבר את ידית בורר ההילוכים למצב חנייה (P), העבר את מתג ההתנעה למצב OFF וצא מהמכונית.
צלצול	—	—	הסוללה של המפתח החכם עומדת להתרוקן.	החלף את הסוללה של המפתח החכם.
צלצול	—	מהבהבת בצבע ירוק (עד 15 שניות)	**התראת נעילה של גלגל ההגה:** נוהל ההתנעה של המנוע בוצע אך גלגל ההגה עדיין נעול.	תוך כדי סיבוב קל של גלגל ההגה ימינה ושמאלה לחץ על דוושת הבלם ועל מתג לחצן ההתנעה.
צלצול	—	מהבהבת בצבע כתום	**התראה על תקלה במערכת:** נתגלתה תקלה בהזנת המתח או במנעול ההגה.	פנה מיד למוסך כדי שהמכונית תיבדק. מומלץ לבצע את הבדיקה במרכז שירות מורשה סובארו מטעם היבואן.

הערה

כשידית ההילוכים במצב R יישמע צליל אלקטרוני. במקרה זה, צליל אזהרת מצב בורר הילוכים לא יישמע.

■ נורית חיווי למשבת מנוע (אימובילייזר)

נורית זו מתחילה להבהב באחד מהמצבים הבאים.

בדגמים המצוידים במערכת להפעלה ללא מפתח עם לחצן התנעה:

- מיד לאחר העברת מתג לחצן ההתנעה למצב OFF.
- מיד לאחר פתיחה או סגירה של דלת הנהג, כשכל התנאים הבאים מתמלאים.
  - מתג לחצן ההתנעה נמצא במצב ON או ACC.
  - המפתח החכם נמצא מחוץ למכונית.
  - המנוע אינו פועל.

כאשר משתמשים במפתח לא מורשה (לדוגמה, המפתח אינו רשום או קוד הזיהוי אינו תואם), מערכת ההצתה לא תעבור למצב ON, ונורית החיווי של משבת המנוע תמשיך להבהב.

במכוניות שאינן מצוידות במערכת להפעלה ללא מפתח עם מתג לחצן התנעה:

- כ-60 שניות לאחר העברת מתג ההתנעה ממצב ON למצב ACC או LOCK.
- מיד לאחר שליפת המפתח.

אם נורית החיווי אינה מהבהבת בתנאים הבאים, ייתכן שהדבר מציין שקיימת תקלה במערכת משבת המנוע (אימובילייזר). פנה מיד למוסך. מומלץ לפנות למרכז שירות מורשה סובארו מטעם היבואן.

כאשר משתמשים במפתח לא מורשה (לדוגמה, שכפול לא מורשה), נורית החיווי של משבת המנוע (אימובילייזר) מאירה. לפרטים לגבי מערכת משבת המנוע, עיין בנושא "משבת מנוע (אימובילייזר)" ☜2-3.

הערה

- **נורית חיווי למשבת מנוע נשארת כבויה בכל המצבים הבאים. המשמעות היא שהתאמת קוד הזיהוי הושלמה ומערכת משבת המנוע (אימובילייזר) מופסקת, והדבר אינו מציין תקלה.**

  בדגמים המצוידים במערכת להפעלה ללא מפתח עם לחצן התנעה:
  - **כשהמנוע פועל**
  - **כאשר מסובבים את מתג לחצן ההתנעה למצב ON או ACC ללא פתיחה או סגירה של דלת הנהג.**

  בדגמים ללא מערכת להפעלה ללא מפתח עם לחצן התנעה:
  - **כשהמנוע פועל**
  - **למשך כ-60 שניות לאחר העברת מתג ההתנעה ממצב ON למצב ACC או LOCK**
  - **כאשר מסובבים את מתג ההתנעה למצב ON**
- **גם אם קורית תקלה, כגון הבהוב לא סדיר של נורית החיווי למשבת מנוע, היא לא תשפיע על התפקוד של מערכת משבת המנוע.**

■ מחוון SI-DRIVE (אם קיים)

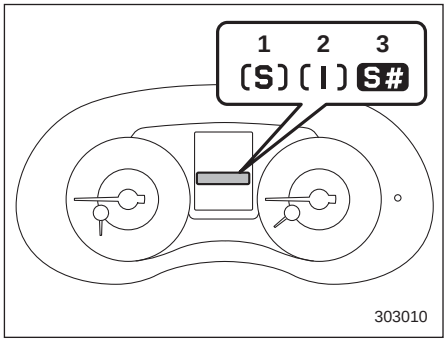

1) מצב ספורטיבי (S)
2) מצב חכם (I)
3) מצב ספורטיבי נמרץ (S#)

מחוון זה מציין את המצב הנוכחי במערכת SI-DRIVE.

לפרטים נוספים על מצבי SI-DRIVE עיין בנושא "מערכת SI-DRIVE (STI)" ☜7-25.

■ נורית חיווי להעלאת הילוך (דגמי STI ללא מחוון החלפת הילוכים)

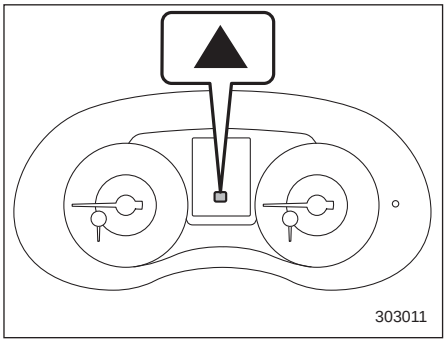

במהלך הנהיגה, נורית החיווי להעלאת הילוך מאירה ומציינת לנהג כי זה הזמן המתאים להעלות הילוך כדי לחסוך בדלק.

אפשר לקבוע שנורית החיווי להעלאת הילוך תפעל או לבטל את פעולתה.

עיין בנושא "הגדרות מצב מחוון מצב הילוכים (דגמי תיבת הילוכים ידנית ללא מחוון החלפת הילוכים)" ☜3-46.

■ חיווי מצב ידית בורר ההילוכים/ ההילוך המשולב (אם קיים)

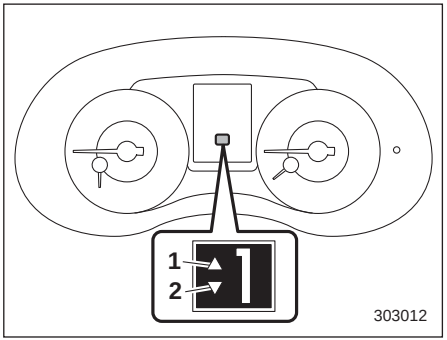

1) חיווי העלאת הילוך
2) חיווי הורדת הילוך

חיווי זה מציג את מצב ידית ההילוכים (דגמים עם תיבת הילוכים ידנית) או ידית בורר ההילוכים (דגמים עם תיבת הילוכים רציפה).

בדגמים בעלי תיבת הילוכים רציפה עם מצב ידני, כשבוחרים במצב ידני מאירים חיווי מצב ידית בורר ההילוכים (שמראה את ההילוך המשולב כעת) וחיווי העלאת/הורדת הילוך. עיין בנושא "בחירת מצב ידני" ☜7-21.

▼ **חיווי החלפת הילוכים (אם קיים)**

כאשר מומלץ להעלות הילוך כדי לקבל צריכת דלק טובה, חיווי העלאת הילוך מהבהב. כשמומלץ להוריד הילוך, חיווי הורדת הילוך מהבהב.

הערה

לא ניתן לבטל את פעולת חיווי החלפת הילוכים.

■ נוריות חיווי למהבהבי פנייה

נוריות אלה מעידות על פעולתם של מהבהבי הפנייה או מהבהבי החלפת נתיב.

אם נוריות החיווי אינן מהבהבות או מהבהבות במהירות, ייתכן שנורת מהבהב שרופה. החלף את הנורה בהקדם האפשרי. עיין בנושא "פנס ראשי אלומה נמוכה (דגמים ללא אורות ראשיים LED), פנס חנייה (דגמים ללא אורות ראשיים LED), ומהבהב פנייה קדמי" ☜11-50 או "מכלול אורות אחורי משולב" ☜11-54.

■ נורית חיווי לאורות גבוהים

נורית זו מראה כי האורות הראשיים במצב אור גבוה.

נורית חיווי זו מאירה גם בעת איתות באורות הראשיים.

■ נורית חיווי לבקרת שיוט

הנורית מאירה בעקבות לחיצה על המתג הראשי של המערכת לבקרת שיוט. לפרטים, עיין בנושא "קביעת בקרת שיוט" ☜7-45.

⚠אזהרות

כשנורית חיווי תקלה (בדוק מנוע) מאירה, נורית החיווי לבקרת שיוט מהבהבת במקביל. האט את מהירות הנסיעה. פנה למוסך. מומלץ לפנות למרכז שירות מורשה סובארו מטעם היבואן.

הערה

אם נורית חיווי זו אינה מאירה גם בעקבות לחיצה על המתג הראשי של בקרת השיוט, ייתכן שמערכת בקרת השיוט אינה פועלת כהלכה. יש לפנות למוסך כדי שהמערכת תיבדק. מומלץ לפנות למרכז שירות מורשה סובארו מטעם היבואן.

■ נורית חיווי לקביעת מהירות שיוט

SET

הנורית מאירה בעקבות קביעה של מהירות שיוט. לפרטים, עיין בנושא "קביעת בקרת שיוט" ☜7-45.

■ נורית חיווי אורות ראשיים

נורית זו מאירה במצבים הבאים.

- כאשר מסובבים את מתג בקרת התאורה למצב "≡DC" או למצב "D"
- כאשר מתג בקרת התאורה נמצא במצב AUTO והאורות הראשיים מאירים באופן אוטומטי (בדגמים עם הדלקה/כיבוי אוטומטיים של האורות הראשיים)

■ נורית חיווי לפנסי ערפל קדמיים (אם קיימים)

נורית זו מאירה כשפנסי הערפל הקדמיים מאירים.

■ נורית חיווי אור ערפל אחורי (אם קיים)

נורית זו מאירה כאשר אור הערפל האחורי מאיר.

■ נורית חיווי מצב אוטומטי של דיפרנציאל מרכזי מבוקר על ידי הנהג (STI)

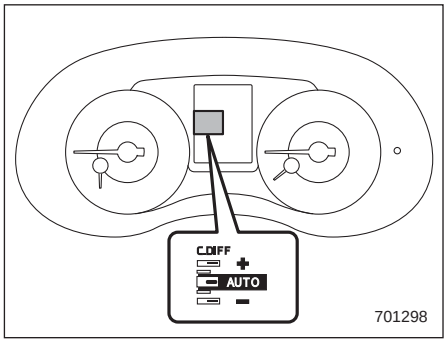

נורית זו מאירה כשמתג ההתנעה במצב ON. כשהיא מאירה, היא מציינת שבקרת נהג על דיפרנציאל מרכזי נמצאת במצב אוטומטי. היא נעלמת כאשר בקרת נהג על דיפרנציאל מרכזי נמצאת במצב ידני. לפרטים, עיין ב"דיפרנציאל מרכזי מבוקר על-ידי הנהג (STI)" ☜7-15.

▼ מחוון מצב AUTO [+] של דיפרנציאל מרכזי, בקרת נהג (STI)

כאשר בוחרים במצב AUTO [+], מופיע החיווי AUTO [+].

לפרטים, עיין ב"דיפרנציאל מרכזי מבוקר על-ידי הנהג (C.DIFF/DCCD) (STI)" ☜7-15.

▼ **מחוון מצב AUTO [-] של דיפרנציאל מרכזי, בקרת נהג (STI)**

כאשר בוחרים במצב AUTO [-], מופיע החיווי AUTO [-].

לפרטים, עיין ב"דיפרנציאל מרכזי מבוקר על-ידי הנהג (STI)" ☜7-15.

■ מחוון ונורית אזהרה, דיפרנציאל מרכזי, בקרת נהג (STI)

▼ **נורית חיווי**

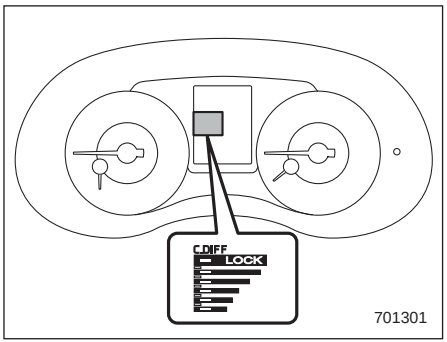

כשבוחרים במצב הידני של דיפרנציאל מרכזי, בקרת נהג, המומנט ההתחלתי של הדיפרנציאל בעל החלקה מוגבלת (LSD) שנקבע כעת עבור הדיפרנציאל המרכזי מוצג על-ידי מחוונים אלה.

▼ **נורית אזהרה**

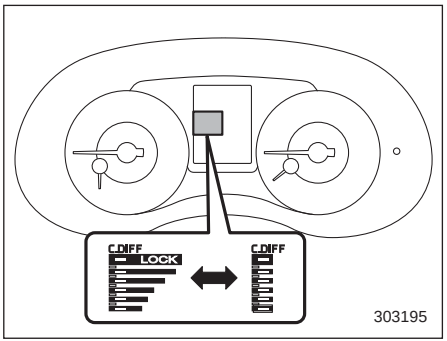

במקרה של תקלה בדיפרנציאל מרכזי מבוקר על ידי הנהג, כל המחוונים יהבהבו. מומלץ להביא את המכונית לבדיקה במרכז שירות מורשה סובארו מטעם היבואן. לפרטים, עיין ב"דיפרנציאל מרכזי מבוקר על-ידי הנהג (STI)" ☜7-15.

אם קורית תקלה במכונית (למשל, כאשר נורית אזהרה לטמפרטורת שמן דיפרנציאל אחורי מאירה או נורית אזהרה ל-AWD (הינע לכל הגלגלים) מהבהבת), ייתכן שכל המחוונים ייעלמו וערך המומנט ההתחלתי של הדיפרנציאל בעל החלקה מוגבלת (LSD) שנקבע כעת עבור הדיפרנציאל המרכזי, בקרת נהג יבוטל. אולם, הדבר אינו מציין תקלה ב-DCCD עצמו.

■ נורית חיווי סל"ד (STI)

נורית החיווי מאירה כשמהירות המנוע מגיעה לרמה שנקבעה מראש. הנורית גם מהבהבת כשמחוג מד הסל"ד נכנס לתחום האדום. לפרטים, עיין בנושא "נורית חיווי וזמזם סל"ד (STI)" ☜3-13.

⚠ צג מידע משולב

⚠אזהרה

לפני שמפעילים את הצג הרב-תכליתי במהלך הנסיעה יש לוודא שניתן לעשות זאת בצורה בטוחה. אם ההפעלה של הצג הרב-תכליתי עלולה לפגוע ביכולתך להתרכז בנהיגה ולהקדיש את תשומת הלב הראויה לנעשה בדרך, עצור את המכונית לפני השימוש בתפקודים של הצג הרב-תכליתי. אסור להתרכז בצג בזמן הנהיגה, אחרת תשומת הלב שלך תוסח מהנעשה בדרך והתוצאה עלולה להיות תאונה.

בצג הרב-תכליתי ניתן להציג סוגי מידע שונים. בנוסף, במקרה של תקלה וכו', תופיע הודעת אזהרה בצג. ניתן לבצע בעזרת הצג גם כוונונים שונים של התוכן המוצג.

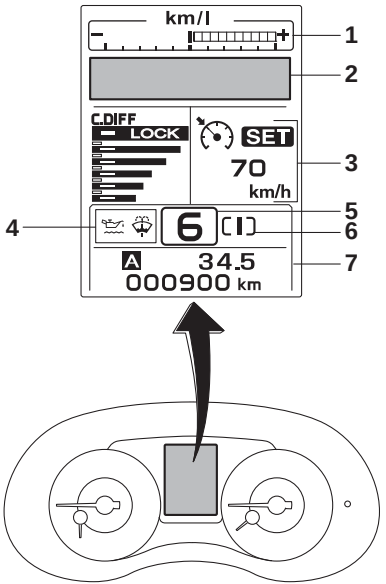

303198

צג מידע משולב

1) מחוון ECO (עיין ב"מחוון ECO" ☜3-12).
2) מסך אזהרה (עיין ב"מסך אזהרה" ☜3-37.)/ מסך בסיסי (עיין ב"מסכים בסיסיים" ☜3-43).
3) צג מידע בקרת שיוט / מחוון DCCD
4) נורית אזהרה
5) חיווי מצב ידית בורר ההילוכים/ מצב ההילוכים (עיין בנושא "חיווי מצב ידית בורר ההילוכים/ההילוך המשולב" ☜3-33).
6) מחוון SI-DRIVE (עיין בנושא "מחוון SI-DRIVE" ☜3-32)
7) מד-מרחק (עיין בנושא "מד מרחק" ☜3-9)/ מד מרחק נסיעה כפול (עיין בנושא "מד מרחק נסיעה כפול" ☜3-10) / הגדרות TPMS

■ עקרונות הפעלה בסיסיים

ניווט בין תצוגות ומעבר בין פריטים מתבצעים בעזרת מתגי הבקרה ▲ או ▼. כדי לבחור פריטים ולקבוע הגדרות משוך כלפיך את המתג "SET/[i]".

אם קיימות הודעות שימושיות דוגמת תזכורות, מידע על המכונית, התראות וכדומה, הן עשויות להתפרץ אל התצוגה הנוכחית ולהופיע על הצג בלוויית צליל. כשמופיעה הודעה כזו עליך לנקוט באמצעים המתאימים, כמתחייב מההודעה המוצגת.

■ מסך פתיחה

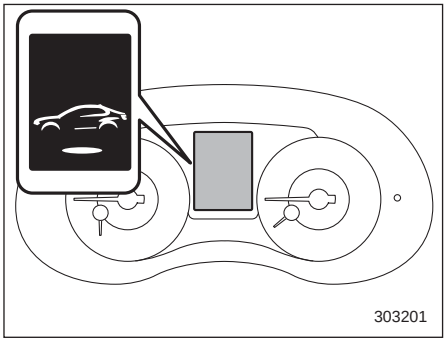

לאחר שמשחררים את נעילת הדלתות ופותחים את דלת הנהג, מסך הפתיחה מופיע לפרק זמן של 20 שנות בקירוב.

הערה

- **לאחר שמסך הפתיחה מופיע, חייב לעבור פרק זמן מסוים עד שהוא מופיע שנית.**
- **אם מעבירים את מתג ההתנעה למצב ON כאשר מוצג מסך הפתיחה, מסך הפתיחה נעלם.**
- **אם פותחים אחת מהדלתות (כולל מכסה תא המטען) כאשר מוצג מסך הפתיחה, מופיעה התראת דלת פתוחה.**
- **אפשר לקבוע שמסך הפתיחה יוצג או לבטל את הצגתו. לפרטים, עיין בנושא "מסך פתיחה / פרידה" ☜3-46.**

■ מסך פרידה

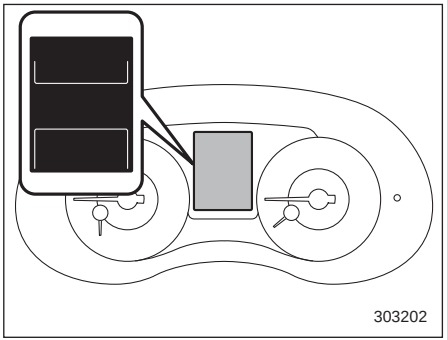

אם מסובבים את מתג ההתנעה למצב LOCK/OFF, מסך הפרידה מופיע למשך 3 שניות בקירוב.

■ מסך אזהרה

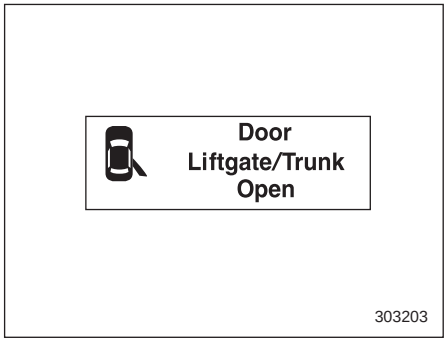

דוגמה של אזהרה

במקרה של אזהרה או תקלה, תופיע הודעה. עליך לנקוט באמצעים המתאימים כמתחייב מההודעות המוצגות.

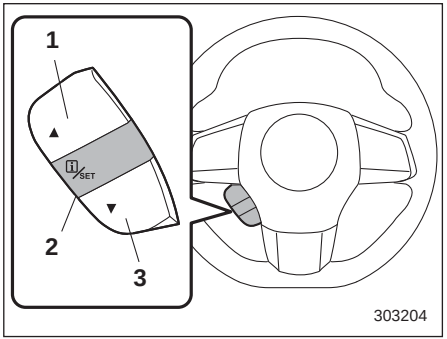

מתגי בקרה

1) מעלה (חיפוש)
2) SET/i בחירה/קביעה (ENTER)
3) מטה (חיפוש)

לאחר שמוצגות התראות, שבה המערכת לתצוגה המקורית בתוך מספר שניות. כאשר תזכורת המידע "i" מוצגת, ניתן להציג שוב את מסך האזהרה. כדי לשוב ולהציג הודעה המסומנת ב"i" משוך כלפיך את המתג "SET/i" שבגלגל ההגה.

▼ **פירוט של הודעת תצוגה (להודעת אזהרה)**

פריט	סמל	"i" תזכורת למידע	עיין בעמוד
נורית אזהרת חגורת בטיחות של הנהג		אדום	3-14
נורית אזהרת תקלה של מערכת כריות אוויר		אדום	1-58, 3-16
אזהרת מנוע		צהוב	3-17
אזהרת טמפרטורת נוזל קירור גבוהה		אדום	3-12, 9-12
אזהרה למפלס שמן מנוע נמוך (מלבד STI)		צהוב	3-19
אזהרת טמפרטורה גבוהה של נוזל תיבת ההילוכים (דגמי CVT)	AT OIL TEMP	אדום	3-419
התראה על תקלה במערכת הבקרה של תיבת ההילוכים (דגמי CVT)		צהוב	3-19
אזהרת לחץ אוויר נמוך בצמיג (אם קיימת)		צהוב	3-20
התראה על תקלה במערכת TPMS (אם קיימת)		צהוב	3-20
אזהרת תקלה במערכת ABS	ABS	צהוב	3-21

פריט	סמל	"i" תזכורת למידע	עיין בעמוד
התראה על תקלה במערכת הבקרה הדינמית של המכונית		צהוב	3-22
התראת בלם החנייה מופעל		אדום	3-25
התראת תקלה במערכת ה-EBS		אדום	3-25
התראת מפלס נוזל הבלמים		אדום	3-25
נורית אזהרה מפלס דלק נמוך		צהוב	3-26
אזהרת מפלס נוזל מתזי השמשה הקדמית		צהוב	3-26
אזהרת תקלה במערכת סיוע לתחילת נסיעה במעלה		צהוב	3-26
אזהרת דלת פתוחה / מכסה תא מטען פתוח		—	3-26
התראה על תקלה במערכת AWD (אם קיימת)	AWD	צהוב	3-27
התראה על תקלה במערכת הגה כוח חשמלי (מלבד STI)		אדום	3-27
התראה על תקלה במערכת פילוס אוטומטי של אלומת האורות הראשיים (דגמים עם אורות ראשיים LED)		צהוב	3-27

פריט	סמל	"i" תזכורת למידע	עיין בעמוד
התראה על תקלה במערכת אלומה נמוכה של פנס ראשי LED (אם קיימת)		צהוב	3-27
התראה על תקלה במערכת הפעלה ללא מפתח עם לחצן התנעה		—	—
התראה על מתח נמוך בסוללה של המפתח החכם*		—	3-28
התראה על תקלה במערכת דיפרנציאל מרכזי מבוקר על ידי הנהג		צהוב	3-35
השבתה של החלפת מצב SI-DRIVE		—	7-25, 7-27

*: דגמים עם מערכת להפעלה ללא מפתח עם לחצן התנעה

▼ **פריטים של הודעת תצוגה (לתפעול המכונית ומצבה)**

פריט	סמל	"i" תזכורת למידע	עיין בעמוד
השבתה של בחירה במצב ספורטיבי נמרץ של SI-DRIVE (#S) כשהמנוע קר	—	—	7-25, 7-27
תפעול דוושה להתנעת המנוע		—	7-9
העברת ידית בורר הילוכים למצב P	P	—	—
התראת מפתח חכם* (המפתח החכם אינו נמצא במכונית בזמן הנסיעה.)		—	3-28
מתג לחצן התנעה ללא אזהרת OFF*	—	—	3-28
התראה מפני השארת המפתח החכם במכונית*		—	3-28
הפעלת חירום של מתג לחצן התנעה*		—	9-17
פעולת שחרור מנעול ההגה*		—	3-28
הפעלת תפקוד הגנה על סוללת המפתח/מצבר המכונית*	—	—	2-14
תזכורת מפתח במתג ההתנעה (אם קיימת)	—	—	3-5
התראת אורות ראשיים	—	—	3-95

*: דגמים עם "מערכת להפעלה ללא מפתח עם לחצן התנעה"

■ מסכים בסיסיים

בעזרת המתגים ▲ או ▼ בגלגל ההגה אפשר להחליף את המסך שמוצג באופן קבוע.

מסך ברירת מחדל:

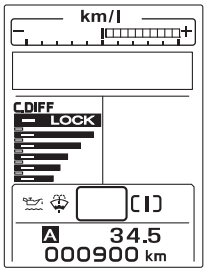

303205

מסך משך נסיעה:

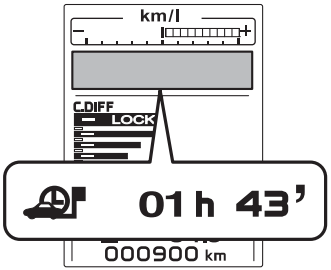

303269

מסך זה מציג את משך נסיעה (הזמן שחלף מאז שמתג ההתנעה הועבר למצב ON).

מד-מהירות דיגיטלי:

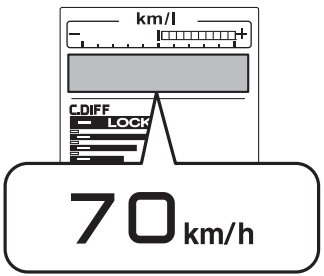

303272

מסך מצב SI-DRIVE:

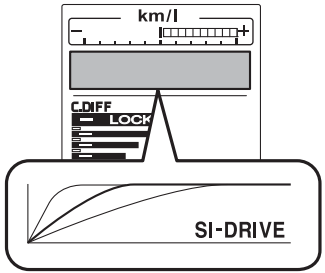

303270

מסך זה מציין את מצב ה-SI-DRIVE הנוכחי עם זווית המצערת.

מסך כניסה למסך תפריטים:

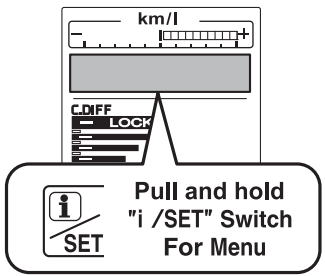

303271

כשמסך זה נבחר, משוך והחזק את מתג "SET/i" כדי להציג את מסך התפריטים.

■ מסכי תפריטים

משוך והחזק את מתג "i/SET" כדי להיכנס למסך התפריטים כשכל התנאים הבאים מתמלאים.

- המכונית נמצאת במצב של עצירה מוחלטת.
- ידית בורר ההילוכים במצב P (דגמים עם תיבת הילוכים רציפה).
- מוט ההילוכים נמצא במצב סרק (ניוטרל) (דגמים עם תיבת הילוכים ידנית).
- מסך כניסה למסך תפריטים נבחר.

רשימת התפריטים היא כדלקמן.

תפריט ראשי	האפשרויות בתפריט	הגדרות אפשריות	קביעה ראשונית
הגדרות תצוגה	מסך כניסה פרידה	הפעלה (On) או כיבוי (Off)	מופעל
	תנועה ראשונית של המחוונים	הפעלה (On) או כיבוי (Off)	מופעל
	הגדרות מחוון מצב הילוכים (דגמים עם תיבת הילוכים ידנית למעט דגמים עם חיווי החלפת הילוכים)	הפעלה (On) או כיבוי (Off)	מופעל
	שפות	בחירה של שפת התצוגה.	הגדרות שפת ברירת המחדל משתנות בהתאם למדינה.
הגדרות סל"ד (STI)	נורית חיווי סל"ד	הפעלה (On) או כיבוי (Off)	מופסק
	מהירות מנוע של אזהרת הסל"ד	2000 סל"ד - התחום האדום	2000 סל"ד
	זמזם סל"ד	הפעלה (On) או כיבוי (Off)	מנותק
הגדרות ברירת מחדל	—	כן (Yes) או לא (No)	—

בעזרת המתגים ▲ או ▼ בגלגל ההגה אפשר לבחור בתפריט. משוך את מתג "SET/i" כדי להיכנס לתפריט שנבחר.

הערה

אם תבחר את פריט התפריט "Return" (חזרה), המערכת תחזור למסך הקודם.

▼ הגדרות תצוגה

לאחר כניסה לתפריט "הגדרות תצוגה", בחר באחד מהתפריטים הבאים.

▽ מסכי כניסה/פרידה

מסכי הכניסה/פרידה יכולים להיות מופעלים או מופסקים. בחר ב-On כדי להפעיל את המסכים. בחר ב-Off כדי לבטל את הפעלת המסכים.

▽ תנועה ראשונית של המחוונים

ניתן להפעיל או להפסיק את התנועה של מחוגי השעונים והמחוונים כשמעבירים את מתג ההתנעה למצב ON. בחר ב-On כדי להפעיל. בחר ב-Off כדי לבטל את ההפעלה.

▽ הגדרות מחוון מצב הילוכים (דגמים עם תיבת הילוכים ידנית למעט דגמים עם חיווי החלפת הילוכים)

אפשר לקבוע שנורית החיווי להעלאת הילוך תפעל או לבטל את פעולתה. בחר ב-On כדי להפעיל את התצוגה של חיווי החלפת הילוכים או ב-Off כדי לבטל את פעולתה.

▽ שפות

הפעל את מתג ▲ או ▼ ואז משוך את מתג "SET/i" כדי לבחור בשפה המוצגת.

▼ הגדרות סל"ד (STI)

הערה

אם ההגדרה של נורית חיווי סל"ד היא Off, לא יוצגו מסכי ההגדרה של מהירות מנוע של אזהרת הסל"ד וזמזם הסל"ד.

לאחר כניסה לתפריט "הגדרות סל"ד", בחר באחד מהתפריטים הבאים.

▽ נורית חיווי סל"ד

ניתן להפעיל או לבטל את תצוגת נורית חיווי סל"ד. בחר ב-On כדי להפעיל את התצוגה של נורית חיווי הסל"ד או ב-Off כדי לבטל את פעולתה.

▽ מהירות מנוע של אזהרת הסל"ד

ניתן לקבוע את מהירות המנוע של אזהרת הסל"ד (בפסיעות של 100 סל"ד) בטווח שבין 2,000 סל"ד לבין התחום האדום.

▽ זמזם סל"ד

ניתן להפעיל או לבטל את זמזם הסל"ד. בחר ב-On כדי להפעיל את זמזם הסל"ד או ב-Off כדי לבטל את פעולתו.

▼ הגדרת ברירת מחדל

בחר ב-Yes כדי להשתמש במסך התפריטים כדי להחזיר את ההגדרות שהותאמו להגדרות ברירת המחדל שנקבעו במפעל. בחר ב-No כדי לחזור למסך הקודם מבלי להחזיר את הגדרות ברירת המחדל שנקבעו במפעל.

צג רב-תכליתי

⚠אזהרה

לפני שמפעילים את הצג הרב-תכליתי במהלך הנסיעה, יש לוודא שניתן לעשות זאת בצורה בטוחה. אם ההפעלה של הצג הרב-תכליתי עלולה לפגוע ביכולתך להתרכז בנהיגה ולהקדיש את תשומת הלב הראויה לנעשה בדרך, עצור את המכונית לפני השימוש בתפקודי הצג הרב-תכליתי. אסור להתרכז בצג בזמן הנהיגה, אחרת תשומת הלב שלך תוסח מהנעשה בדרך והתוצאה עלולה להיות תאונה.

הצג הרב-תכליתי מציע את התפקודים הבאים.

הסבר	עמוד
תצוגה של הודעות שימושיות, דוגמת התראות וכו'	3-50
תצוגה של מסכים בסיסיים (דוגמת מסך של צריכת דלק וכו')	3-51
הגדרות וכוונונים של הודעות תחזוקה	3-79
רישום היסטוריית נהיגה	3-83
קביעת הגדרות והתאמה אישית של תפקודי המכונית	3-84

כמו כן, הצג הרב-תכליתי יכול לשמש גם לקביעת הגדרות של הצג הרב-תכליתי עצמו, ואתחול שלו.

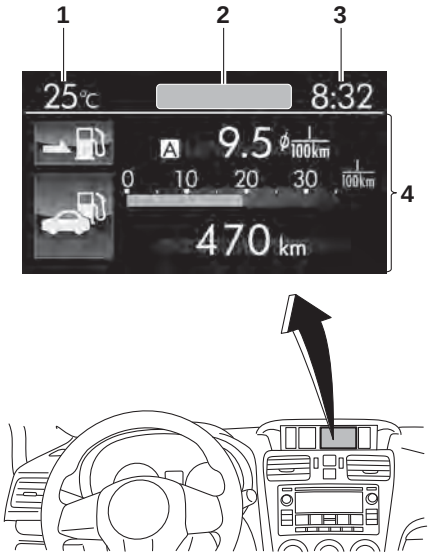

303013

צג רב-תכליתי

1) תצוגת טמפרטורה חיצונית
2) תצוגה עליונה (לפרטים על קביעת הגדרות עיין בנושא "הגדרת התצוגה העליונה" ☜3-71.)
3) שעון
4) תצוגת מידע נסיעה (לפרטים על תוכן התצוגות עיין בנושא "מסכים בסיסיים" ☜3-51.)

■ עקרונות הפעלה בסיסיים

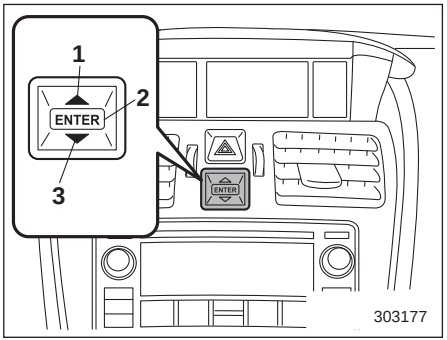

מתגי בקרה

1) מעלה (חיפוש)
2) ENTER (לחץ)
3) מטה (חיפוש)

ניווט בין תצוגות ומעבר בין פריטים מתבצעים בעזרת מתגי הבקרה ▲ או ▼. בעת לחיצה על לחצן ENTER ניתן לבחור ולהגדיר את הפריט.

■ מסך פתיחה

לאחר שמשחררים את נעילת הדלתות ופותחים את דלת הנהג, מופיע לפרק זמן קצר מסך הפתיחה.

הערה

- **אם מעבירים את מתג ההתנעה למצב ON כאשר מוצג מסך הפתיחה, מסך הפתיחה נעלם.**
- **אפשר לקבוע שמסך הפתיחה יוצג או לבטל את הצגתו. לפרטים עיין בנושא "הגדרות דילוג על מסכים" ☜3-76.**
- **לאחר שמסך הפתיחה נעלם, במשך פרק זמן מסוים הוא לא יוצג פעם נוספת אפילו אם שבים וסוגרים את דלת הנהג. הדבר אינו מציין תקלה.**

■ מסך תאריך

אם, לאחר הצגת מסך הפתיחה, הגדרת את התאריך והשעה במסך הבחירה, התאריך הנוכחי יוצג למשך פרק זמן מסוים. אם "הגדרת On/Off" בהגדרות התחזוקה היא במצב On, התאריך יוצג אחרי מסך הבדיקה עצמית.

▼ מסך יום הולדת / יום השנה

דוגמת הודעה על יום שנה

אם הגדרת יום הולדת או יום שנה, לאחר שיוצג מסך השעה, תוצג ההודעה (התזכורת) למשך פרק זמן מסוים, החל מ-7 ימים לפני התאריך שהוגדר.

הערה

- **ניתן להפעיל או להפסיק את הצגת מסך יום הולדת/יום שנה. לפרטים עיין בנושא "הגדרות דילוג על מסכים" ☜3-76.**
- **ניתן להגדיר עד 5 הודעות עבור ימי הולדת וימי שנה בהתאמה. לפרטים עיין בנושא "מסך התפריטים" ☜3-58.**

■ מסך פרידה

כאשר Eco Summary (סיכום צריכת דלק) מוגדר במצב On ב"הגדרת Bypass screen setting", כשמסובבים את מתג ההתנעה למצב LOCK/OFF יוצג מסך התוצאות של צריכת הדלק לפני שהמסך כבה.

303015

מסך התוצאות של צריכת הדלק

1) בתצוגה מצוינת צריכת הדלק הממוצעת ביחס למרחק הנסיעה של המכונית מאז שמתג ההתנעה הועבר למצב ON ועד שהועבר למצב LOCK/OFF.
2) תצוגה זו מציגה את צריכת הדלק הממוצעת מאז האיפוס האחרון של מד מרחק הנסיעה. היא מציגה את צריכת הדלק הממוצעת ביחס למרחק הנסיעה של נסיעה A או ביחס למרחק הנסיעה של נסיעה B.

■ מסך בדיקה עצמית

כשמעבירים את מתג ההתנעה למצב ON, מבוצעת בדיקה עצמית של המכונית. המסכים המתייחסים לפריטים הבאים מופיעים בזה אחר זה, כאשר כל אחד מהם מוצג במשך מספר שניות.

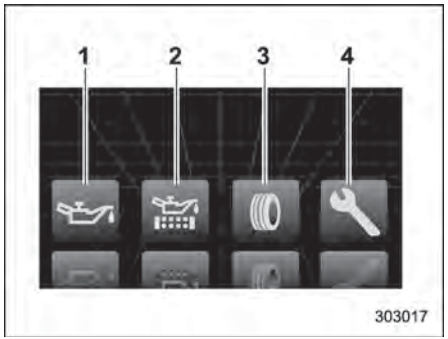

303017

1) שמן מנוע: בדיקת המרווח להחלפת שמן מנוע.
2) מסנן שמן: בדיקת המרווח להחלפת מסנן השמן.
3) צמיגים: בדיקת המרווח של סבב הגלגלים.
4) בדיקות ותחזוקה: בדיקת המרווח לבדיקות ותחזוקה.

כשמבוצעות הבדיקות הופך הצבע של הסמל המציין את הפריט הנבדק לירוק.

אם אין התראות, מסתיימת הבדיקה העצמית מבלי שמוצגת הודעה כלשהי.

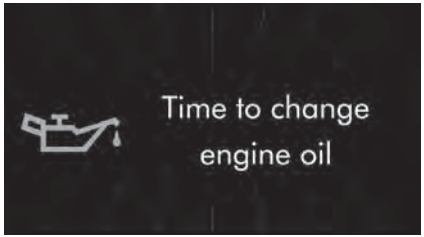

302043

הודעה לדוגמה

אם יש צורך להציג התראה או הודעת תחזוקה, הצבע של הסמל המייצג את הפריט יהפוך לצהוב וההתראה או הודעת התחזוקה תוצג. עליך לנקוט באמצעים המתאימים כמתחייב מההודעות המוצגות.

הערה

- **אפשר לקבוע שמסך הבדיקה העצמית יוצג או לבטל את הצגתו. הגדרת ברירת מחדל היא Off (מבוטל). לפרטים עיין בנושא "קביעה אם יוצג מסך הבדיקה העצמית" ☜3-81.**
- **לאחר שמבוצע טיפול התחזוקה יש לשנות את ההגדרה של פריט התחזוקה המתאים. לפרטים נוספים עיין בנושא "הגדרות תחזוקה" ☜3-79.**

- **המסך של הודעות התחזוקה מופיע אם מתקיים אחד מהתנאים הבאים.**
  - **פרק הזמן שנותר עד לתאריך הרשום שבו יש לבצע את הטיפול הוא 15 ימים או פחות.**
  - **מרחק הנסיעה הכולל עד למרחק הרשום שבו יש לבצע את הטיפול הוא כ-500 ק"מ או פחות.**
- **המסך של הודעות התחזוקה מופיע עד שמתקיים אחד מהתנאים הבאים.**
  - **פרק הזמן שחלף מהתאריך הרשום שבו יש לבצע את הטיפול הוא 15 ימים או יותר.**
  - **מרחק הנסיעה הכולל שעברה המכונית מהמרחק הרשום שבו יש לבצע את הטיפול הוא כ-500 ק"מ או יותר.**

■ מסך של הודעה מתפרצת

הודעות שימושיות דוגמת תזכורות, מידע על המכונית, התראות וכדומה, עשויות להתפרץ אל התצוגה הנוכחית ולהופיע על הצג בלוויית צליל. כשמופיעה הודעה כזו עליך לנקוט באמצעים המתאימים, כמתחייב מההודעה המוצגת.

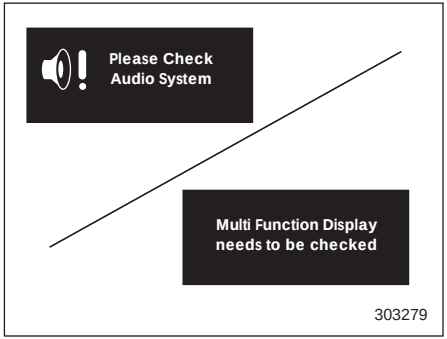

303279

לאחר שמוצגות התראות, שבה המערכת לתצוגה המקורית בתוך מספר שניות.

■ מסכים בסיסיים

בצג הרב-תכליתי אפשר להציג את המסכים הבסיסיים הבאים.

פריט	עמוד
סרגל מידע	3-51
מסך לחץ גידוש + יחס הפתיחה של המצערת	3-52
מסך צריכת דלק	3-53
תצוגה היסטורית של נתוני ECO	3-53
מסך סטטוס ההפעלה של מערכות המכונית	3-54
מסך שלושה מחוונים	3-55
מסך הנחיות	3-55
מסך שעון/לוח שנה/כיבוי מסך	3-56
מסך שמע (אם קיים)	3-56

בעזרת המתגים ▲ או ▼ של מתג הבקרה, אפשר להחליף את המסך שמוצג באופן קבוע. בנוסף, ניתן להציג את מסך התפריטים על-ידי לחיצה ממושכת על מתג ENTER. לפרטים על מסך התפריטים עיין בנושא "מסך התפריטים", ☜3-58.

▼ סרגל מידע

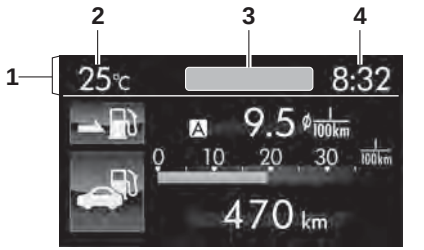

303019

1) סרגל מידע
2) תצוגת טמפרטורה חיצונית
3) תצוגה עליונה
4) שעון

כשמתג ההתנעה במצב ACC או ON, מופיעים בסרגל המידע תצוגת הטמפרטורה החיצונית, השעון ושאר הפריטים.

▽ תצוגת טמפרטורה חיצונית

הטמפרטורה החיצונית מוצגת בטווח של -40°C עד 50°C.

302387

מסך התראת קרח על הכביש

בטמפרטורה חיצונית של 3°C ומטה מתפרצת התראת קרח על הכביש כדי להזהיר את הנהג שפני הדרך עלולים להיות מכוסים בשכבה של קרח.

הערה

- **הטמפרטורה החיצונית המוצגת מתייחסת לסביבת החיישן בלבד. ייתכן שהטמפרטורה המוצגת תהיה שונה מהטמפרטורה החיצונית בפועל.**
- **יש להתייחס להתראת קרח על הכביש כאל התראה כללית בלבד. יש להקפיד לבדוק את תנאי הדרך בפועל לפני תחילת הנסיעה.**
- **אחר שהוצגה התראת קרח על הכביש, היא לא תופיע פעם נוספת אלא אם הטמפרטורה החיצונית עלתה ל-5°C או יותר.**

▽ **תפריט ראשי**

בתצוגה העליונה ניתן להציג אחד מהפריטים הבאים.

- צריכת דלק ממוצעת בקטע הנסיעה של כל אחד ממדי מרחק הנסיעה
- צריכת דלק נוכחית (ייתכן שלא תוצג בנסיעה אטית.)
- טווח נסיעה עם כמות הדלק הנותרת.

לפרטים על קביעת ההגדרות לתצוגה העליונה עיין בנושא "הגדרת התצוגה העליונה" ☜3-71.

הערה

טווח הנסיעה עם כמות הדלק הנותרת מחושב על סמך צריכת הדלק הממוצעת ב-30 הק"מ האחרונים. ערך זה עשוי להיות שונה מהערך המוצג כצריכת דלק ממוצעת בקטע הנסיעה של כל אחד ממדי מרחק הנסיעה, או מצריכת הדלק הנוכחית.

▽ **שעון**

השעה מוצגת בתצורה של 12 או 24 שעות. לפרטים על כוונון השעון עיין בנושא "קביעת התאריך וכוונון השעון" ☜3-61.

הערה

כשמנתקים את מצבר המכונית מאופס השעון שבסרגל המידע. עליך לשוב ולכוונן את השעון לאחר חיבור המצבר. לפרטים על הכוונון עיין בנושא "הגדרת התצוגה העליונה" ☜3-71.

▼ **מסך לחץ גידוש + יחס הפתיחה של המצערת**

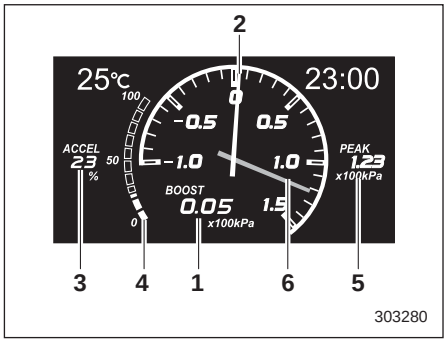

1) לחץ גידוש (תצוגה דיגיטלית)
2) לחץ גידוש (תצוגה אנלוגית)
3) יחס הפתיחה של המצערת (תצוגה דיגיטלית)
4) יחס הפתיחה של המצערת (תצוגה אנלוגית)
5) ערך השיא של לחץ הגידוש (תצוגה דיגיטלית)
6) ערך השיא של לחץ הגידוש (תצוגה אנלוגית)

המסך מראה את לחץ הגידוש, יחס הפתיחה של המצערת וערך השיא של לחץ הגידוש בפורמט דיגיטלי ואנלוגי. ערך השיא של לחץ הגידוש נשמר גם אם מעבירים את מתג ההתנעה למצב ACC או LOCK/OFF.

▽ איפוס ערך השיא של לחץ הגידוש

לחיצה על הלחצן ENTER במסך "לחץ גידוש + יחס הפתיחה של המצערת" מעבירה למסך שבו ניתן לאפס את ערך השיא של לחץ הגידוש.

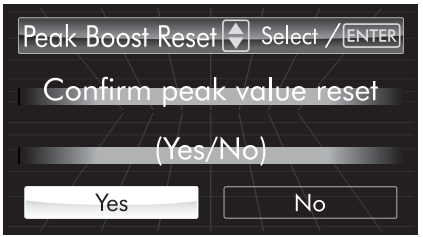

303281

לאיפוס לחץ הגידוש, בחר ב-Yes. אם תבחר ב-No ערך השיא הנוכחי של לחץ הגידוש יישמר.

▼ מסך צריכת דלק

303020

1) צריכת דלק ממוצעת בקטע הנסיעה של כל אחד ממדי מרחק הנסיעה
2) צריכת דלק נוכחית
3) טווח נסיעה עם כמות הדלק הנותרת

ניתן להגדיר את מיקום התצוגה. לפרטים על כך, עיין בנושא "התאמת התצוגה של צריכת הדלק" ☞3-72.

▼ תצוגה היסטורית של נתוני ECO

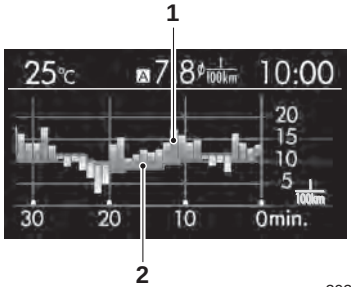

303288

1) צריכת דלק ממוצעת ליחידת זמן (תרשים עמודות)
2) צריכת דלק ממוצעת בקטע הנסיעה של כל אחד ממדי מרחק הנסיעה (קו אדום)

במסך זה מופיעה היסטוריית צריכת הדלק של המכונית בתרשים עמודות תצוגה.

הציר האופקי מייצג את הזמן שחלף והציר האנכי מייצג את צריכת הדלק. עמודות ירוקות מייצגות נהיגה חסכונית בעוד שעמודות צהובות מייצגות נהיגה שגרמה לצריכת דלק גבוהה.

אפשר לשנות את פרק הזמן שלגביו מוצגים הנתונים. רוחב עמודות התרשים משתנה כמפורט להלן בהתאם לפרק הזמן שנקבע.

פרק זמן	רוחב העמודה
30 דקות	דקה אחת
60 דקות	2 דקות
120 דקות	4 דקות

לפרטים על קביעת ההגדרות עיין בנושא "הגדרת התצוגה ההיסטורית של צריכת הדלק" ☞3-73.

▼ מסך סטטוס ההפעלה של מערכות המכונית

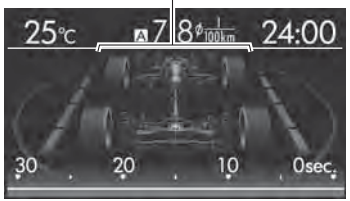

303289

כשהמכונית במצב נייח

1) זווית ההיגוי.

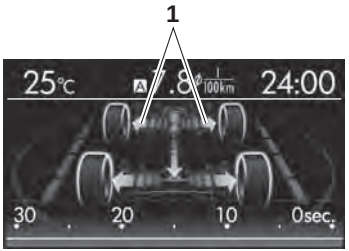

303290

כשהמכונית בנסיעה רגילה

1) הגלגלים המונעים

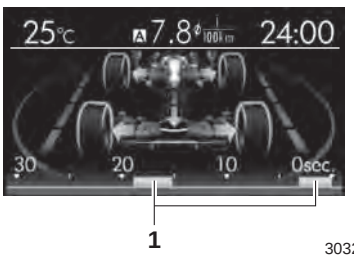

303291

כשמערכת הבקרה הדינמית של המכונית מופעלת, מוארים גלגלי המכונית בצבע צהוב.

1) נתונים היסטוריים לגבי ההפעלה של מערכת הבקרה הדינמית של המכונית

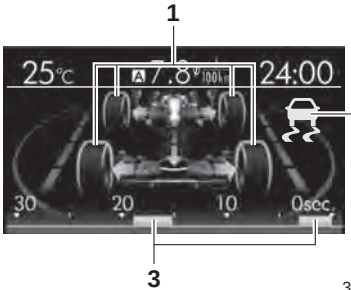

303292

כשמערכת הבקרה הדינמית של המכונית מופעלת, הצמיגים מאירים בצבע צהוב ומחוון הפעולה של מערכת הבקרה הדינמית של המכונית מהבהב.

1) סטטוס הפעלה של מערכת ABS (מערכת למניעת נעילת הגלגלים)
2) חיווי הפעלה של מערכת הבקרה הדינמית של המכונית (מהבהב בגוון צהוב)
3) נתונים היסטוריים לגבי ההפעלה של מערכת הבקרה הדינמית של המכונית

▼ מסך שלושה מחוונים

מסך שלושה מחוונים (תצוגה לדוגמה)

במסך זה מוצגים עד שלושה פריטי מידע אופציונליים, שאותם ניתן לבחור מבין הפריטים הבאים.

אפשר להחליף את הפריטים המוצגים במסך שלושה המחוונים. לפרטים עיין בנושא "התאמה אישית של מסך שלושת המחוונים" ☜3-74.

סוג הכיוון	פרטים
	מהירות נסיעה ממוצעת (מהירות הנסיעה הממוצעת במשך כל זמן הנסיעה מאז האיפוס האחרון של מד מרחק הנסיעה)
ODO	צריכת דלק לאורך כל חיי המכונית
	טמפרטורת שמן מנוע (מלבד STI)
	יחס הפתיחה של המצערת
	מרחק נסיעה (המרחק שהמכונית נסעה מאז שמתג ההתנעה הועבר למצב ON)
	צריכת הדלק הממוצעת בכל המרחק שהמכונית נסעה מאז שמתג ההתנעה הועבר למצב ON
	לחץ גידוש

▼ מסך הנחיות

בעקבות לחיצה ממושכת על לחצן ENTER אפשר להתאים אישית את תצוגת התוכן בעזרת מסך התפריטים.

ניתן להגדיר או להתאים אישית את התוכן המוצג באמצעות מסך הבחירה. לפרטים עיין בנושא "מסך התפריטים" ☜3-58.

▼ מסך שעון/לוח שנה/כיבוי מסך

303025

שעון (תצורה אנלוגית)

303026

שעון (תצורה דיגיטלית)

303027

לוח שנה

1) ציון התאריך הנוכחי
2) ציון תאריך של יום הולדת/יום שנה/טיפול תקופתי

מלבד השעה והתאריך, ניתן להציג גם את הטמפרטורה החיצונית ואת צריכת הדלק הממוצעת.

ניתן לבחור בשעון (בתצורה אנלוגית), בשעון (בתצורה דיגיטלית) או בלוח שנה. ניתן גם לקבוע שהשעון או לוח השנה לא יוצגו. לפרטים עיין בנושא "התאמה אישית של מסך שעון/לוח שנה" ☞3-75.

▼ מסך שמע (אם קיים)

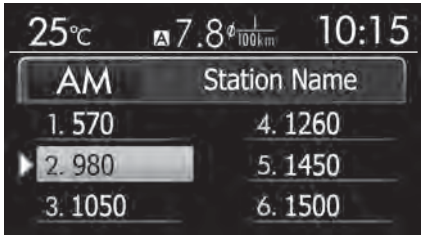

303301

דוגמה למסך שמע

במסך זה מצוין מצב השמע הנוכחי (מצב FM, מצב AM וכדומה) ומופיעים הפריטים הבאים.

כשבוחרים במצב FM או במצב AM:

- תחנת הרדיו המושמעת
- תדר השידור

לחץ על לחצן LIST במערכת השמע כדי להציג את תדרי השידור של התחנות הקבועות מראש.

כשבוחרים במצב של נגן תקליטורים (CD):

- מספר הקטע המוזיקלי
- שם האלבום (בהאזנה לתקליטור שכולל את הנתון)
- שם התיקייה (בהאזנה לתקליטורים בתבניות MP3/WMA/AAC)

- שם האמן
- שם השיר

בהאזנה לתקליטורים בתבניות /MP3/WMA AAC, לחץ על לחצן LIST במערכת השמע כדי להציג במשך 8 שניות רשימה של שמות התיקיות.

כשבוחרים במצב USB:

- שם התיקייה
- שם האמן
- שם השיר

לחץ על לחצן LIST במערכת השמע כדי להציג רשימה של שמות התיקיות.

כשבוחרים במצב iPod:

- שם האלבום
- שם האמן (בהאזנה למוזיקה או לספר שמע)
- שם השיר (בהאזנה למוזיקה או לתשדיר Podcast)
- שם ספר השמע (בהאזנה לספר שמע)
- תאריך תשדיר Podcast (בהאזנה לתשדיר Podcast)

לחץ על לחצן LIST במערכת השמע כדי להציג את שמות רשימות הנגינה ועוד.

כשבוחרים במצב שמע Bluetooth:

- שם האלבום
- שם האמן
- שם השיר

כשבוחרים במצב שקע עזר AUX:

תוצג ההודעה No Device (רק כשבוחרים במצב AUX כשאף מכשיר חיצוני אינו מחובר)

■ מסך התפריטים

כדי להציג את מסך ההגדרות של כל תפריט, לחץ והחזק את מתג ENTER. עבור בין פריטי התפריט בעזרת המתגים ▲ או ▼.

תפריט ראשי	האפשרויות בתפריט	הסבר		קביעה ראשונית	עמוד
Time/Date (שעה/ תאריך)	Time/Date	כוונון השעון וקביעת התאריך. ניתן לבחור בתצורה של 12 או 24 שעות.		1/1/2013 12 h 13:00	3-61
	Birthday	קביעת יום הולדת. (לכל היותר 5)		—	3-62
	Anniversary	קביעת יום שנה. (לכל היותר 5)		—	3-64
	Day Light Saving Time	הגדר את שעון הקיץ	קיץ או חורף	חורף	3-67
	Go Back	חזרה לתפריט הראשי.		—	
Display (צג)	Contrast	כוונון הניגודיות.	−5 ↔ +5	0	3-68
	Screen OFF	הפעלת הצג או כיבויו.	הפעלה (On) או כיבוי (OFF)	כבוי	3-69
	Beep	כוונון עצמת הקול של הצלילים.	גבוהה (High), נמוכה (Low) או ללא השמעה של צלילים (Off)	גבוהה	3-69
	Go Back	חזרה לתפריט הראשי.		—	

תפריט ראשי	האפשרויות בתפריט	הסבר		קביעה ראשונית	עמוד
Screen Settings (הגדרות מסך)	Top Display	בחירת המידע המופיע בתצוגה העליונה.	צריכת דלק ממוצעת (Avg Cons), צריכת דלק נוכחית (Inst Cons), טווח נסיעה (Range) או שום מידע (Off)	צריכת דלק ממוצעת (Avg Cons)	3-71
	Cons	התאמת התצוגה של צריכת הדלק.		חלק עליון: צריכת דלק, חלק תחתון: טווח נסיעה	3-72
	Eco History	קביעת פרק הזמן שביחס אליו ייאספו נתונים היסטוריים של צריכת הדלק.	30 דקות, 60 דקות או 120 דקות	30 דקות	3-73
	Triple Meter	התאמה אישית של מסך שלושה המחוונים.		שמאלי: צריכת דלק לאורך כל חיי המכונית אמצעי: צריכת דלק ממוצעת ימני: יחס הפתיחה של המצערת	3-74
	Clock	בחירת התצורה של תצוגת השעון.	Analog Clock (שעון אנלוגי), Digital Clock (שעון דיגיטלי), Calendar (לוח שנה) או Off (השעון ולוח השנה אינם מוצגים),	Analog Clock (שעון אנלוגי)	3-75
	Bypass Screen	הגדרות דילוג על מסכים.	הפעלה (On) או כיבוי (Off)	מסך פתיחה: On (מופעל) Eco Summary (סיכום צריכת דלק): Off (כבוי) תזכורת ימי הולדת: On (מופעל) תזכורת ימי שנה: On (מופעל)	3-76
	Rear View Camera	הגדרת תפקוד השהיית הכיבוי של תצוגת התמונה המתקבלת מהמצלמה האחורית.	הפעלה (On) או כיבוי (Off)	Off (כבוי)	3-77
	Languages	בחירה של שפת התצוגה.		הגדרות שפת ברירת המחדל משתנות בהתאם למדינה.	3-78
	Go Back	חזרה לתפריט הראשי.		—	

תפריט ראשי	האפשרויות בתפריט	הסבר		קביעה ראשונית	עמוד
Maintenance	Engine Oil	קביעת המועד שבו תוצג הודעה על צורך בתחזוקה של שמן המנוע.		ערכי ברירת המחדל של הגדרות התחזוקה משתנות בהתאם למדינה.	3-79
	Oil Filter	קביעת המועד שבו תוצג הודעה על צורך בתחזוקה של מסנן השמן.			3-81
	Tires	קביעת המועד שבו תוצג הודעה על צורך בתחזוקה של הצמיגים.			3-81
	Maintenance Schedule	קביעת המועד שבו תוצג הודעה על צורך בטיפול תקופתי למכונית.			3-81
	On/Off	קביעה אם מסך הבדיקה העצמית יוצג כשמעבירים את מתג ההתנעה למצב ON או שהצגתו תבוטל.	הפעלה (On) או כיבוי (Off)	Off (כבוי)	3-81
	Clear All Settings	החזרת כל הסעיפים להגדרות ברירת המחדל.	כן (Yes) או לא (No)	—	3-82
	Go Back	חזרה לתפריט הראשי.		—	
History Driving	Set	רישום מידע לגבי הנסיעה ודריסת רשומות קודמות.		—	3-83
	Go Back	חזרה לתפריט הראשי.		—	
Setting Car	Hazard Warning Flasher	הפעלת מהבהבי החירום.	הפעלה (On) או כיבוי (Off)	On (מופעל)	3-84
	Security Relocking*1	קביעת פרק הזמן שלאחריו תבוצע הנעילה האוטומטית.	20, 30, 40, 50, 60 שניות או ביטול (Off)	30 שניות	3-85
	Defogger	קביעת מאפייני ההפעלה של מפשיר האדים.	15 דקות או הפעלה רציפה (Continuous)	15 דקות	3-86
	Interior Light	קביעת משך ההשהיה לפני הכיבוי של התאורה הפנימית.	10, 20, 30 שניות או ביטול (Off)	30 שניות	3-87
	Go Back	חזרה לתפריט הראשי.		—	
Initialize	Reset to Defaults	איפוס כל הקביעות וחזרה לברירות המחדל.	כן (Yes) או לא (No)	—	3-89
	Lifetime Fuel Cons Reset	איפוס הנתונים על צריכת הדלק במהלך חיי המכונית.	כן (Yes) או לא (No)	—	3-90
	Go Back	חזרה לתפריט הראשי.		—	
Go Back	—	חזרה לתפריט הראשי.		—	

*1 אם קיים

■ קביעת תאריך וכוונון השעון

אפשר לקבוע את התאריך ולכוונן את השעון. כדי לעבור בין האפשרויות היעזר במתגים ▲ או ▼.

הערה

- **כדי שניתן יהיה להציג יום הולדת (Birthday) ויום שנה (Anniversary), וכן הודעות תחזוקה של המכונית, יש לקבוע את התאריך הנוכחי (Date).**
- **לאחר שקובעים את התאריך הנוכחי (Date), אפשר להזין תאריכים של יום הולדת (Birthday) ויום שנה (Anniversary).**
- **אי אפשר לקבוע תאריכים שאינם קיימים בלוח השנה הגרגוריאני (למשל, 31 באפריל).**

▼ הכנות לקביעת תאריך

1. העבר את מתג ההתנעה למצב ON.
2. לחץ לחיצה ממושכת על הלחצן ENTER כדי להציג את מסך התפריטים.

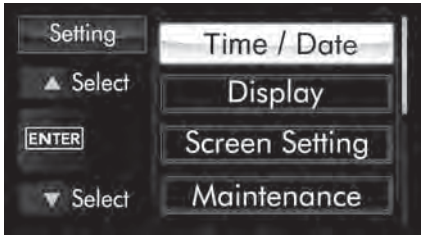

303302

3. לאחר שהוצג מסך התפריטים היעזר במתגים ▲ או ▼ כדי לבחור את האפשרות "Date". לאחר מכן, לחץ על לחצן ENTER.

▼ קביעת התאריך הנוכחי וכוונון השעה הנוכחית

1. בצע את ההכנות המפורטות בנושא "הכנות לקביעת תאריך" בעמוד זה.

303303

2. בעזרת המתגים ▲ או ▼ ניתן לסמן את האפשרות "Date" ולאחר מכן לחץ על לחצן ENTER.

303304

3. בעזרת המתגים ▲ או ▼ בחר את הפריט שברצונך לקבוע, ולאחר מכן לחץ על לחצן ENTER

303305

4. בחר מספר בעזרת המתגים ▲ או ▼ ולחץ על הלחצן. כשנבחרת האפשרות "12 h" נקבע השעון לתצורה של 12 שעות. כשנבחרת האפשרות "24 h" נקבע השעון לתצורה של 24 שעות.

303306

5. בתום הזנת התאריך והשעה בחר באפשרות Set בעזרת מתג ▼ ואשר את ההגדרה בלחיצה על לחצן ENTER.

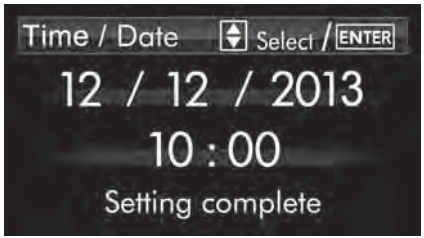

303307

6. המערכת תציג הודעה על השלמת הקביעה.

▼ קביעת יום הולדת

1. בצע את ההכנות המפורטות בנושא "הכנות לקביעת תאריך" ☜3-61.

303308

2. בעזרת המתגים ▲ או ▼ בחר באפשרות Birthday ולאחר מכן לחץ על לחצן ENTER.

303309

3. בעזרת המתגים ▲ או ▼ בחר בפריט המבוקש, ולאחר מכן לחץ על לחצן ENTER.

303310

4. הפריט שנבחר יוצג. לחץ על לחצן ENTER כדי לקבוע את הפריט שנבחר.

303311

5. בעזרת המתגים ▲ או ▼ בחר במספרים הרצויים ולאחר מכן לחץ על לחצן ENTER.

303312

6. לאחר שהזנת תאריך על ידי חזרה על צעד 5, באפשרותך להזין את השם.

303313

7. בעזרת המתגים ▲ או ▼ בחר בתווים הרצויים ולאחר מכן לחץ על לחצן ENTER.

- ניתן לבחור תווים באנגלית (אותיות קטנות או גדולות), אחד עשר סמלים או רווחים.
- השם שהוזן יוצג כשמתחתיו מתוח קו תחתון.

303314

8. לאחר שהזנת את השם באמצעות חזרה על צעד 7, בחר באפשרות "Set" בעזרת מתג ▼, ואשר את הקביעה בלחיצה על לחצן ENTER.

303315

9. המערכת תציג הודעה על השלמת הקביעה.

כשמתקרב התאריך של יום ההולדת יוצג המסך הבא בלוויית צפצוף כאשר מעבירים את מתג ההתנעה למצב ON. ניתן להפעיל תפקוד זה או לבטל אותו. לפרטים עיין בנושא "הגדרות דילוג על מסכים" ☜3-76.

303317

יום אחד עד שבעה ימים לפני יום ההולדת

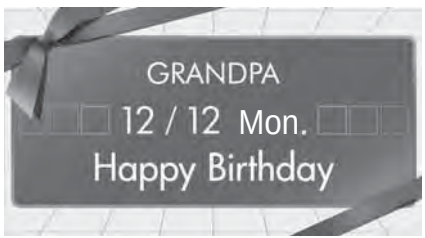

302406

ביום ההולדת עצמו

הערה

אם בוחרים באפשרות "_ _" במקום במספרים בשדות של "החודש" או "היום" בחודש, מבוטלות ההודעות על יום ההולדת.

▼ קביעת יום שנה

1. בצע את ההכנות המפורטות בנושא "הכנות לקביעת תאריך" ☜3-61.

303318

2. בעזרת המתגים ▲ או ▼ בחר באפשרות Anniversary ולאחר מכן לחץ על לחצן ENTER.

303319

3. בעזרת המתגים ▲ או ▼ בחר בפריט המבוקש, ולאחר מכן לחץ על לחצן ENTER.

303320

4. הפריט שנבחר יוצג. לחץ על לחצן ENTER כדי לקבוע את הפריט שנבחר.

303321

5. בעזרת המתגים ▲ או ▼ בחר מספרים, ולאחר לחץ על לחצן ENTER.

303322

6. לאחר שהזנת תאריך על ידי חזרה על צעד 5, באפשרותך להזין את השם.

303323

7. בעזרת המתגים ▲ או ▼ בחר תווים, ולאחר מכן לחץ על לחצן ENTER.
- ניתן לבחור תווים באנגלית (אותיות קטנות או גדולות), אחד עשר סמלים או רווחים.
- השם שהוזן יוצג כשמתחתיו מתוח קו תחתון.

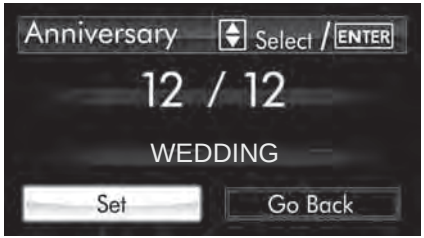

303324

8. לאחר שהזנת את השם באמצעות חזרה על צעד 7, בחר באפשרות "Set" בעזרת המתג ▼, ואשר את הקביעה בלחיצה על לחצן ENTER.

303325

9. המערכת תציג הודעה על השלמת הקביעה.

כשמתקרב התאריך של יום השנה, יוצג המסך הבא בלוויית צפצוף כאשר מעבירים את מתג ההתנעה למצב ON. ניתן להפעיל תפקוד זה או לבטל אותו. לפרטים עיין בנושא "הגדרות דילוג על מסכים" ☜3-76.

303326

יום אחד עד שבעה ימים לפני יום השנה

302414

ביום השנה עצמו

הערה

אם בוחרים באפשרות "_ _" במקום במספרים בשדות של החודש או היום בחודש, מבוטלות ההודעות על יום השנה.

▼ מחיקת יום הולדת או יום שנה

1. בצע את ההכנות המפורטות בנושא "הכנות לקביעת תאריך" ☜3-61 והצג את האפשרות Birthday או Anniversary.
2. בחר ביום ההולדת או יום השנה הרצוי.
3. אם בוחרים באפשרות "_ _" במקום במספרים בשדות של החודש או היום בחודש, מבוטלות ההודעות על יום ההולדת או יום השנה.

▼ הגדרות שעון קיץ

1. בצע את ההכנות המפורטות בנושא "הכנות לקביעת תאריך" ☜3-61.

303051

2. בעזרת המתגים ▲ או ▼ בחר באפשרות Day Light Saving Time, ולאחר מכן לחץ על לחצן ENTER.

303052

3. תוצג הקביעה הנוכחית. לחץ על לחצן ENTER כדי להיכנס למצב בחירה.

303053

4. בעזרת המתגים ▲ או ▼ בחר Summer או Winter ולאחר מכן לחץ על לחצן ENTER.

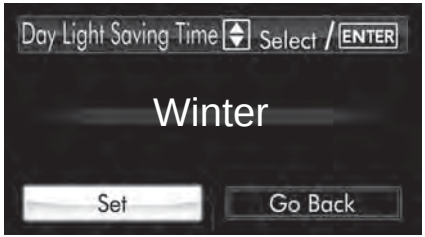

303054

5. בחר באפשרות Set בעזרת מתג ▼ ואשר בלחיצה על לחצן ENTER.

303055

6. המערכת תציג הודעה על השלמת הקביעה.

■ הגדרות איכות התמונה ועצמת הקול

אפשר לכוונן את איכות התמונה ועצמת הקול. כדי לעבור בין האפשרויות היעזר במתגים ▲ או ▼.

▼ הכנות לכוונון איכות התמונה ועצמת הקול

1. העבר את מתג ההתנעה למצב ON.
2. לחץ לחיצה ממושכת על לחצן ENTER כדי להציג את מסך התפריטים.

303062

3. לאחר שהוצג מסך התפריטים היעזר במתגים ▲ או ▼ כדי להציג את האפשרות Display ולאחר מכן לחץ על לחצן ENTER.

▼ כוונון הניגודיות

1. בצע את ההכנות המפורטות בסעיף "הגדרות איכות התמונה ועצמת הקול", בעמוד זה.

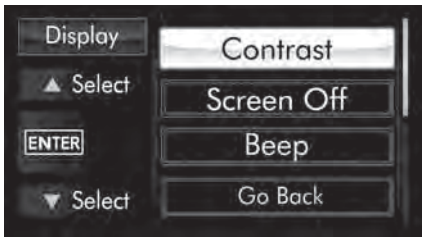

303065

2. בעזרת המתגים ▲ או ▼ בחר באפשרות Contrast ולאחר מכן לחץ על לחצן ENTER.

303066

3. כוונן את הניגודיות בעזרת המתגים ▲ או ▼, ולאחר מכן אשר את הקביעה בלחיצה על לחצן ENTER.

▼ כיבוי הצג

1. בצע את ההכנות המפורטות בסעיף "הגדרות איכות התמונה ועצמת הקול" ☜3-68.

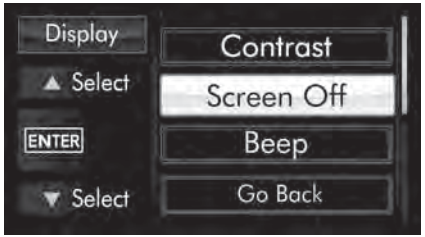

303067

2. בעזרת המתגים ▲ או ▼ בחר באפשרות Screen Off, ולאחר מכן לחץ על לחצן ENTER

303024

3. לחץ פעם נוספת על לחצן ENTER.

302072

4. הצג יכבה.

הפעלת הצג מחדש

לאחר שמעבירים את מתג ההתנעה למצב ON, בעקבות לחיצה על המתגים ▲, ▼, או ENTER בצג יופיע המסך הבסיסי שהופיע כאשר הצג כובה. כשהצג כבוי, במידת הצורך מוצגות בו התראות, אך מסכים אחרים אינם מופיעים.

▼ כוונון עצמת הקול של הצלילים

1. בצע את ההכנות המפורטות בנושא "הגדרות איכות התמונה ועצמת הקול" ☜3-68.

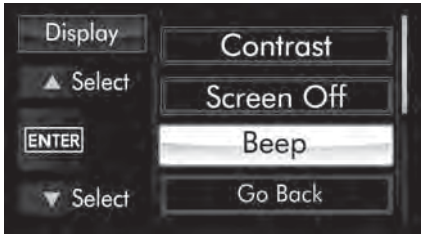

303069

2. בעזרת המתגים ▲ או ▼ בחר באפשרות Beep ולאחר מכן לחץ על לחצן ENTER.

303070

3. לחץ על לחצן ENTER.

303071

4. בעזרת המתגים ▲ או ▼ בחר בפריט המבוקש, ולאחר מכן לחץ על לחצן ENTER.

303072

5. בחר באפשרות Set בעזרת מתג ▼ ואשר בלחיצה על לחצן ENTER.

303073

6. המערכת תציג הודעה על השלמת הקביעה.

■ הגדרות תצוגה

ניתן לקבוע הגדרות תצוגה שונות. כדי לעבור בין האפשרויות היעזר במתגים ▲ או ▼, ולאחר מכן לחץ על לחצן ENTER.

▼ הכנות לקביעת הגדרות התצוגה

1. העבר את מתג ההתנעה למצב ON.
2. לחץ לחיצה ממושכת על לחצן ENTER כדי להציג את מסך הבחירה.

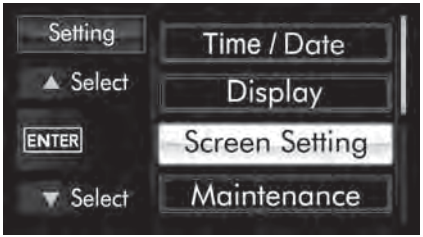

303074

3. לאחר שהוצג מסך התפריטים היעזר במתגים ▲ או ▼ כדי להציג את פריט Screen Setting. לאחר מכן, לחץ על לחצן ENTER.

▼ הגדרת התצוגה העליונה

1. בצע את ההכנות המפורטות בנושא "הכנות לקביעת הגדרות התצוגה" ☜3-70.

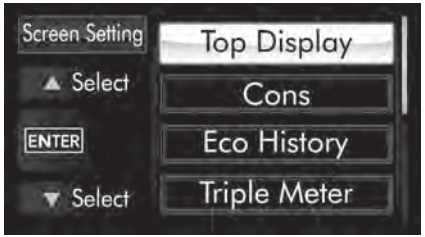

303075

2. בעזרת המתגים ▲ או ▼ בחר באפשרות Top Display ולאחר מכן לחץ על לחצן ENTER.

303076

3. לחץ פעם נוספת על לחצן ENTER.

303077

4. בעזרת המתגים ▲ או ▼ בחר בפריט המבוקש, ולאחר מכן לחץ על לחצן ENTER.

303078

5. בחר באפשרות Set בעזרת מתג ▼ ואשר בלחיצה על לחצן ENTER.

303079

6. המערכת תציג הודעה על השלמת הקביעה.

▼ התאמת התצוגה של צריכת הדלק

1. בצע את ההכנות המפורטות בנושא "הכנות לקביעת הגדרות התצוגה" ☜3-70.

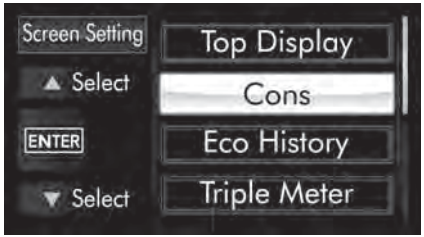

303080

2. בעזרת המתגים ▲ או ▼ בחר באפשרות Cons ולאחר מכן לחץ על לחצן ENTER.

303081

3. לחץ פעם נוספת על לחצן ENTER.

303082

4. בעזרת המתגים ▲ או ▼ בחר בתצורה הרצויה, ולאחר מכן לחץ על לחצן ENTER.

303083

5. בחר באפשרות Set בעזרת מתג ▼, ואשר את הקביעה בלחיצה על לחצן ENTER.

303084

6. המערכת תציג הודעה על השלמת הקביעה.

▼ הגדרת התצוגה ההיסטורית של צריכת הדלק

1. בצע את ההכנות המפורטות בנושא "הכנות לקביעת הגדרות התצוגה" ☜3-70.

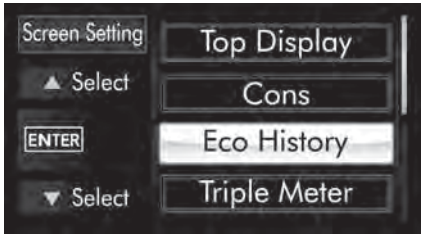

303085

2. בעזרת המתגים ▲ או ▼ בחר באפשרות Eco History, ולאחר מכן לחץ על לחצן ENTER.

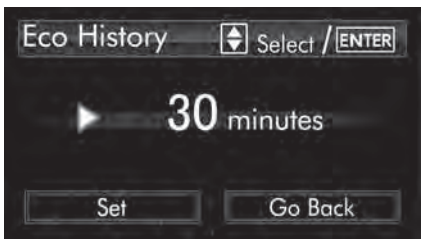

303086

3. לחץ פעם נוספת על לחצן ENTER.

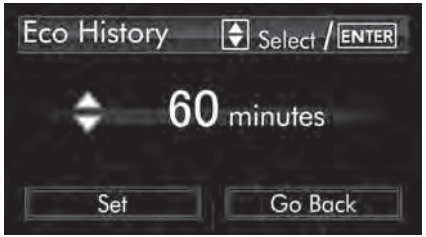

303087

4. בעזרת המתגים ▲ או ▼ בחר את פרק הזמן שביחס אליו ייאספו נתונים היסטוריים של צריכת הדלק, ולאחר מכן לחץ על לחצן ENTER.

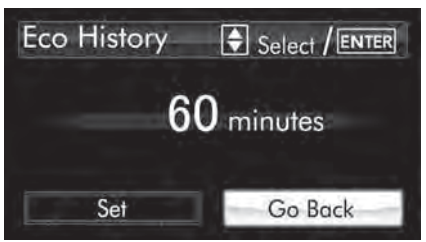

303088

5. בעזרת מתג ▲ בחר באפשרות Go Back.

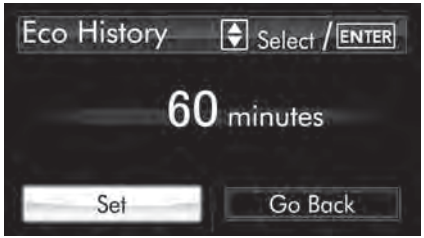

303089

6. בחר באפשרות Set בעזרת מתג ▼, ואשר את הקביעה בלחיצה על לחצן ENTER.

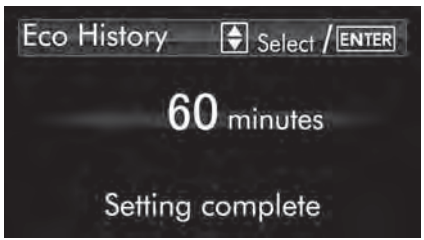

303090

7. המערכת תציג הודעה על השלמת הקביעה.

▼ התאמה אישית של מסך שלושה מחוונים

1. בצע את ההכנות המפורטות בנושא "הכנות לקביעת הגדרות התצוגה" ☞3-70.

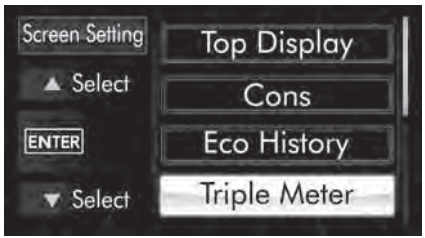

303091

2. בעזרת המתגים ▲ או ▼ בחר באפשרות Triple Meter, ולאחר מכן לחץ על לחצן ENTER.

303092

3. בעזרת המתגים ▲ או ▼ בחר במקום של המחוון המבוקש (שמאל, אמצע או ימין), ולאחר מכן לחץ על לחצן ENTER.

הערה

לא ניתן לקבוע שאותו מחוון יופיע משמאל, באמצע או מימין.

303093

4. בעזרת המתגים ▲ או ▼ בחר במחוון המבוקש, ולאחר מכן לחץ על לחצן ENTER.

כדי לקבוע הגדרות לגבי פריטים נוספים חזור על צעדים 3 ו-4.

303094

5. בחר באפשרות Set בעזרת מתג ▼, ואשר את הקביעה בלחיצה על לחצן ENTER.

303095

6. המערכת תציג הודעה על השלמת הקביעה.

▼ התאמה אישית של מסך שעון/לוח שנה

1. בצע את ההכנות המפורטות בנושא "הכנות לקביעת הגדרות התצוגה" ☜3-70.

303096

2. בעזרת המתגים ▲ או ▼ בחר באפשרות Clock, ולאחר מכן לחץ על לחצן ENTER.

303097

3. לחץ פעם נוספת על לחצן ENTER.

303098

4. בחר באפשרות Analog Clock, Digital Clock, Calendar, או Off בעזרת מתג ▼, ולאחר מכן לחץ על לחצן ENTER.

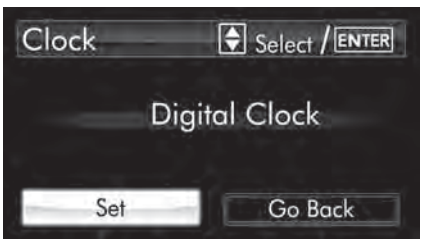

303099

5. בחר באפשרות Set בעזרת מתג ▲ או ▼, ואשר את הקביעה בלחיצה על לחצן ENTER.

303100

6. המערכת תציג הודעה על השלמת הקביעה.

▼ הגדרות דילוג על מסכים

1. בצע את ההכנות המפורטות בנושא "הכנות לקביעת הגדרות התצוגה" ☞3-70.

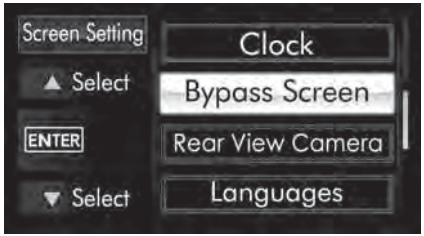

303101

2. בעזרת המתגים ▲ או ▼ בחר באפשרות Bypass Screen, ולאחר מכן לחץ על לחצן ENTER.

303102

3. בעזרת המתגים ▲ או ▼ בחר את הפריט שברצונך לקבוע, ולאחר מכן לחץ על לחצן ENTER.

303103

4. בעזרת המתגים ▲ או ▼ בחר באפשרות ON או OFF, ולחץ על לחצן ENTER.

כדי לקבוע הגדרות לגבי פריטים נוספים חזור על צעדים 3 ו-4.

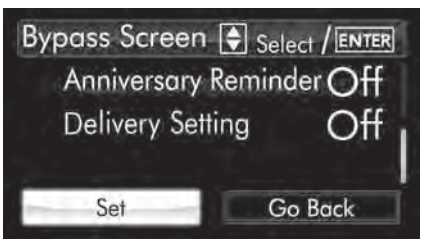

303104

5. בחר באפשרות Set בעזרת מתג ▲ או ▼ ואשר את הקביעה בלחיצה על לחצן ENTER.

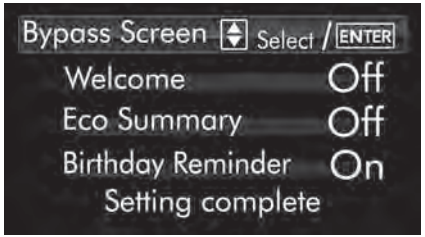

303386

6. המערכת תציג הודעה על השלמת הקביעה.

▼ הגדרת תפקוד השהיית הכיבוי של תצוגת התמונה המתקבלת מהמצלמה האחורית.

תפקוד זה מאפשר את הצגת התמונה המתקבלת מהמצלמה האחורית למשך 9 שניות בקירוב. אולם, התמונה לא תוצג כאשר מעבירים את ידית בורר ההילוכים למצב P (דגמי CVT בלבד) או אם מהירות המכונית עולה על 8 קמ"ש בקירוב.

עיין בנושא "כיצד להשתמש במצלמה האחורית" ☜6-13.

1. בצע את ההכנות המפורטות בנושא "הכנות לקביעת הגדרות התצוגה" ☜3-70.

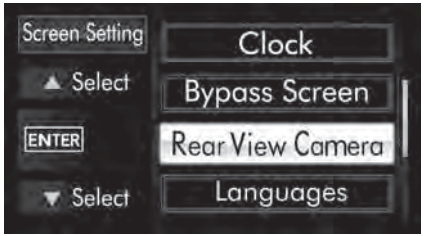

303427

2. בעזרת המתגים ▲ או ▼ בחר באפשרות Rear View Camera, ולאחר מכן לחץ על לחצן ENTER.

303428

3. לחץ על לחצן ENTER.

303429

4. בעזרת המתגים ▲ או ▼ בחר בפריט המבוקש, ולאחר לחץ על לחצן ENTER.

303430

5. בחר באפשרות Set בעזרת מתג ▼, ואשר את הקביעה בלחיצה על לחצן ENTER.

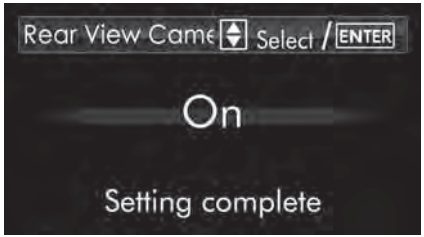

303431

6. המערכת תציג הודעה על השלמת הקביעה.

▼ בחירה של שפת התצוגה

1. בצע את ההכנות המפורטות בנושא "הכנות לקביעת הגדרות התצוגה" ☞3-70.

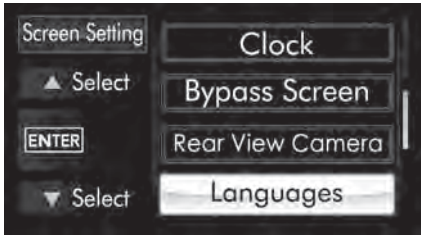

303106

2. בעזרת המתגים ▲ או ▼ בחר באפשרות Languages ולאחר מכן לחץ על לחצן ENTER.

303107

3. תוצג השפה הנוכחית כפי שנקבעה. לחץ על לחצן ENTER כדי להיכנס למצב בחירת השפה.

303108

4. בעזרת המתגים ▲ או ▼ בחר בשפה המבוקשת, ולאחר מכן לחץ על לחצן ENTER.

303109

5. בחר באפשרות Set בעזרת מתג ▼, ואשר את הקביעה בלחיצה על לחצן ENTER.

303110

6. המערכת תציג הודעה על השלמת הקביעה.

■ הגדרות תחזוקה

ניתן לקבוע הגדרות תחזוקה שונות. כדי לעבור בין האפשרויות היעזר במתגים ▲ או ▼.

▼ הכנות לקביעת הגדרות תחזוקה

1. העבר את מתג ההתנעה למצב ON.
2. לחץ לחיצה ממושכת על לחצן ENTER כדי להציג את מסך הבחירה.

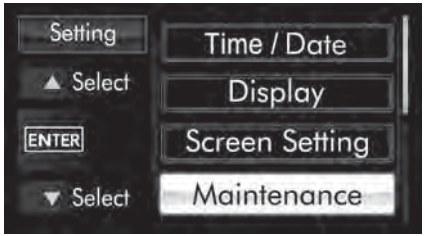

303111

3. לאחר שהוצג מסך התפריטים, היעזר במתגים ▲ או ▼ כדי להציג את הפריט Maintenance. לאחר מכן, לחץ על לחצן ENTER.

▼ הגדרת שמן מנוע

1. בצע את ההכנות המפורטות בנושא "הכנות לקביעת הגדרות תחזוקה", בעמוד זה.

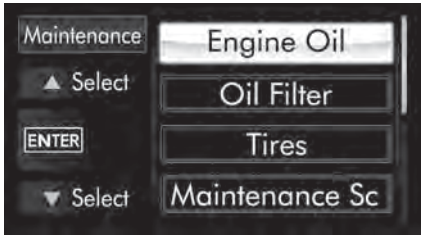

303112

2. בעזרת המתגים ▲ או ▼ בחר באפשרות Engine Oil, ולאחר מכן לחץ על לחצן ENTER.

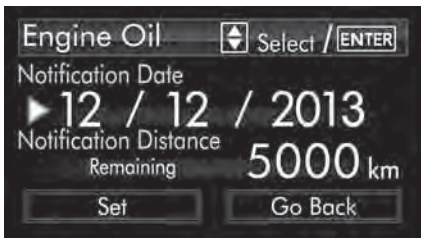

303113

3. בעזרת המתגים ▲ או ▼ בחר בפריט שברצונך לכוונן (חודש, יום, שנה או מרחק), ולאחר מכן לחץ על לחצן ENTER.

303114

4. בעזרת המתגים ▲ או ▼ בחר מספר, ולאחר מכן לחץ על לחצן ENTER.

כדי לקבוע הגדרות לגבי פריטים נוספים חזור על צעדים 3 ו-4.

303115

5. בחר באפשרות Set בעזרת ▲ או ▼, ואשר את הקביעה בלחיצה על לחצן ENTER.

303116

6. המערכת תציג הודעה על השלמת הקביעה.

הערה

- **ההודעה המוצגת כוללת פרטים הן על התאריך והן על המרחק, או רק על התאריך או רק על המרחק, בהתאם להגדרות שנקבעו.**
- **אם בוחרים באפשרות "_ _" במקום במספרים בשדות של החודש, היום, השנה או המרחק, מבוטלת ההודעה שהוגדרה.**
- **אם ההודעה מוצגת במשך 15 ימים או יותר, מופיע בצג החיווי "_ _".**
- **כשהמרחק המוצג בהודעה מגיע ל-0 ק"מ, מופיע בצג ב-500 הק"מ הבאים הערך "0000". לאחר 500 ק"מ מופיע בצג החיווי "_ _ _ _".**

▼ הגדרת מסנן שמן

פעל כמוסבר בנושא "הגדרת שמן מנוע" ☜3-79, אלא שבצעד 2 בחר באפשרות "Oil Filter".

▼ הגדרת צמיגים

פעל כמוסבר בנושא "הגדרת שמן מנוע" ☜3-79, אלא שבצעד 2 בחר באפשרות "Tires".

▼ הגדרת טיפול תקופתי

פעל כמוסבר בנושא "הגדרת שמן מנוע" ☜3-79, אלא שבצעד 2 בחר באפשרות "Maintenance Schedule".

▼ קביעה אם יוצג מסך הבדיקה העצמית

1. בצע את ההכנות המפורטות בנושא "הכנות לקביעת הגדרות תחזוקה" ☜3-79.

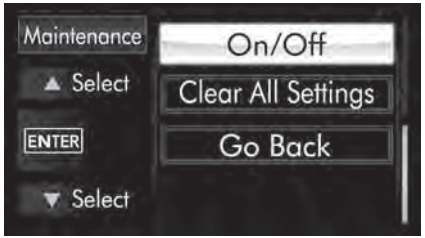

303117

2. בעזרת המתגים ▲ או ▼ בחר באפשרות On/Off, ולאחר מכן לחץ על לחצן ENTER

303118

3. תוצג הקביעה הנוכחית. לחץ על לחצן ENTER כדי להיכנס למצב הבחירה.

303119

4. בעזרת המתגים ▲ או ▼ בחר באפשרות On או באפשרות Off, ולאחר מכן לחץ על לחצן ENTER.

303120

5. בחר באפשרות Set בעזרת מתג ▼, ואשר את הקביעה בלחיצה על לחצן ENTER.

303121

6. המערכת תציג הודעה על השלמת הקביעה.

▼ מחיקת כל ההגדרות

1. בצע את ההכנות המפורטות בנושא "הכנות לקביעת הגדרות תחזוקה" ☜3-79.

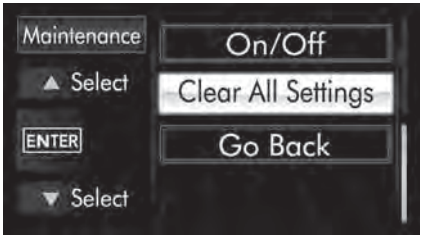

303122

2. בעזרת המתגים ▲ או ▼ בחר Clear All Settings, ולאחר מכן לחץ על לחצן ENTER.

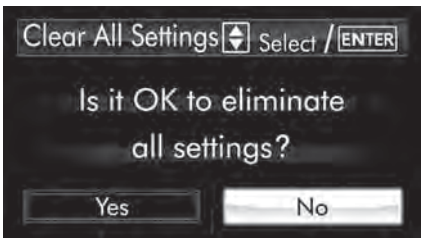

303123

3. המערכת תציג תיבת דו שיח עם האפשרויות Yes או No. (כברירת מחדל תיבחר האפשרות No. כדי למחוק את כל הגדרות התחזוקה בחר באפשרות Yes בעזרת מתג ▼.

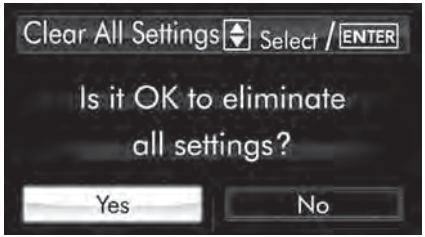

303124

4. אשר את הבחירה פעם נוספת בלחיצה על לחצן ENTER.

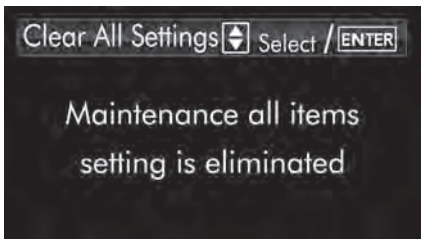

303125

5. המערכת תציג הודעה על השלמת הקביעה.

■ רישום היסטוריית נהיגה

אפשר לרשום נתונים היסטוריים שונים לגבי הנסיעה. כדי לעבור בין האפשרויות היעזר במתגים ▲ או ▼, ולאחר מכן לחץ על לחצן ENTER.

1. העבר את מתג ההתנעה למצב ON.
2. לחץ לחיצה ממושכת על לחצן ENTER כדי להציג את מסך התפריטים.

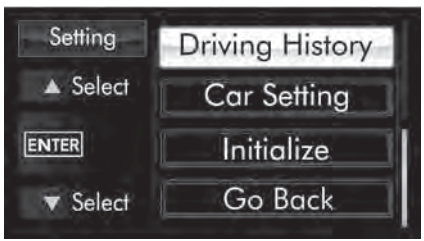

303126

3. לאחר שהוצג מסך התפריטים היעזר במתגים ▲ או ▼ כדי להציג את האפשרות Driving History. לאחר מכן, לחץ על לחצן ENTER.

303127

4. לחץ פעם נוספת על לחצן ENTER. כדי להיכנס למצב קביעת הגדרות.

303128

5. המקום שממנו יחל הרישום יצוין במשך כ-2 שניות.

303129

6. בעזרת המתגים ▲ או ▼ בחר אחת משורות הרישום, ולאחר מכן לחץ על לחצן ENTER.

303130

7. כדי לבטל רישומים קודמים לחץ על לחצן ENTER. בפעם הראשונה יבוצע הרישום ללא כל הודעה.

8. המערכת תציג הודעה על השלמת הקביעה.

■ הגדרות המכונית

אפשר לקבוע הגדרות שונות לגבי המכונית. כדי לעבור בין האפשרויות היעזר במתגים ▲ או ▼, ולאחר מכן לחץ על לחצן ENTER.

▼ הכנות לקביעת הגדרות המכונית

1. העבר את מתג ההתנעה למצב ON.
2. לחץ לחיצה ממושכת על לחצן ENTER כדי להציג את מסך התפריטים.

303132

3. לאחר שהוצג מסך התפריטים היעזר במתגים ▲ או ▼ כדי להציג את האפשרות "Car Setting". לאחר מכן, לחץ על לחצן ENTER.

▼ הגדרות ההפעלה של מהבהבי החירום

1. בצע את ההכנות המפורטות בנושא "הכנות לקביעת הגדרות המכונית" ☞3-84.

303133

2. היעזר במתגים ▲ או ▼ כדי לבחור באפשרות Hazard Warning Flasher, ולאחר מכן לחץ על לחצן ENTER.

303134

3. תוצג הקביעה הנוכחית. לחץ על לחצן ENTER כדי להיכנס למצב בחירה.

303135

4. בעזרת המתגים ▲ או ▼ בחר באפשרות On או באפשרות Off, ולאחר מכן לחץ על לחצן ENTER.

303136

5. בחר באפשרות Set בעזרת מתג ▼, ואשר את הקביעה בלחיצה על לחצן ENTER.

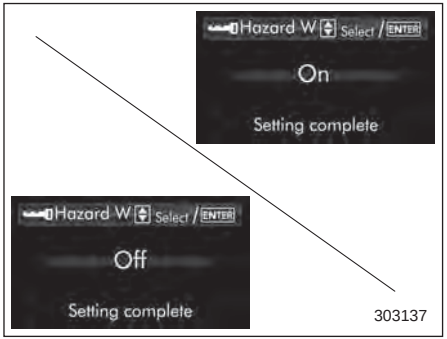

6. המערכת תציג הודעה על השלמת הקביעה.

אם האפשרות שנבחרה אינה זמינה תופיע ההודעה הבאה. במקרה זה עליך לבצע את נוהל קביעת ההגדרות פעם נוספת.

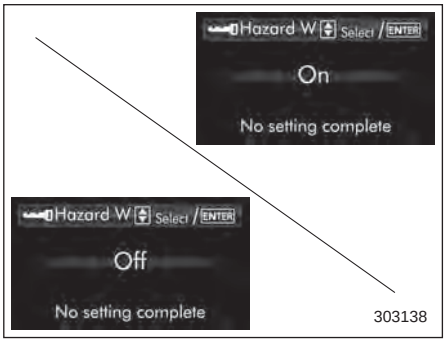

▼ הגדרות נעילה חוזרת אוטומטית

1. בצע את ההכנות המפורטות בנושא "הכנות לקביעת הגדרות המכונית" ☞3-84.

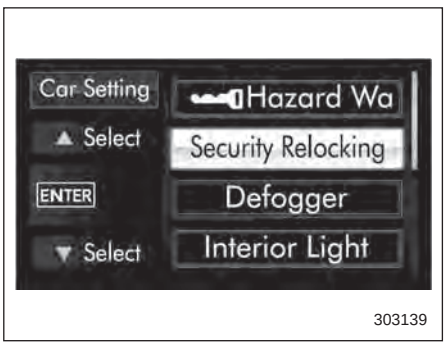

2. היעזר במתגים ▲ או ▼ כדי לבחור באפשרות Security Relocking, ולאחר מכן לחץ על לחצן ENTER.

3. תוצג הקביעה הנוכחית. לחץ על לחצן ENTER כדי להיכנס למצב בחירה.

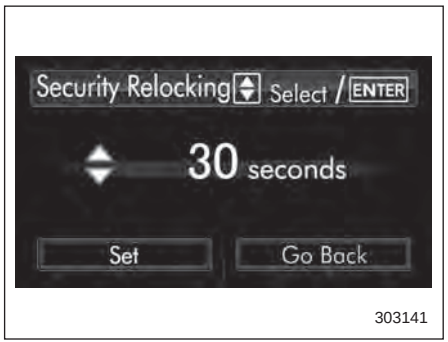

4. בעזרת המתגים ▲ או ▼ בחר באפשרות הרצויה, ולאחר מכן לחץ על לחצן ENTER.

303142

5. בחר באפשרות Set בעזרת מתג ▼, ואשר את הקביעה בלחיצה על לחצן ENTER..

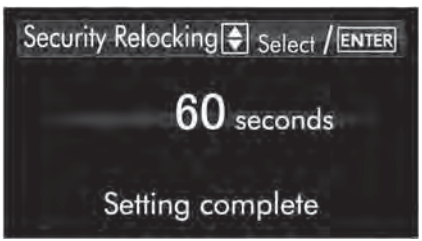

303143

6. המערכת תציג הודעה על השלמת הקביעה.

אם האפשרות שנבחרה אינה זמינה תופיע ההודעה הבאה. במקרה זה עליך לבצע את נוהל קביעת ההגדרות פעם נוספת.

303144

▼ הגדרות מאפייני הפעולה של מפשיר האדים

1. בצע את ההכנות המפורטות בנושא "הכנות לקביעת הגדרות המכונית" ☞3-84.

303145

2. היעזר במתגים ▲ או ▼ כדי לבחור באפשרות Defogger, ולאחר מכן לחץ על לחצן ENTER.

303146

3. תוצג הקביעה הנוכחית. לחץ על לחצן ENTER כדי להיכנס למצב בחירה.

▼ קביעת משך ההשהיה לפני כיבוי התאורה הפנימית

1. בצע את ההכנות המפורטות בנושא "הכנות לקביעת הגדרות המכונית" ☜3-84.

303151

2. היעזר במתגים ▲ או ▼ כדי לבחור באפשרות Interior Light, ולאחר מכן לחץ על לחצן ENTER.

303152

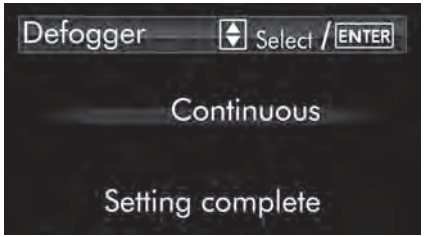

303149

6. המערכת תציג הודעה על השלמת הקביעה.

אם האפשרות שנבחרה אינה זמינה תופיע ההודעה הבאה. במקרה זה עליך לבצע את נוהל קביעת ההגדרות פעם נוספת.

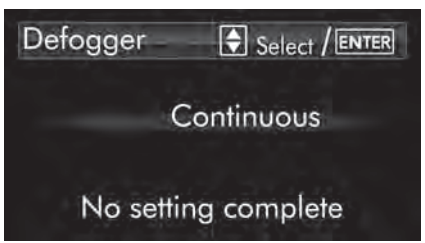

303150

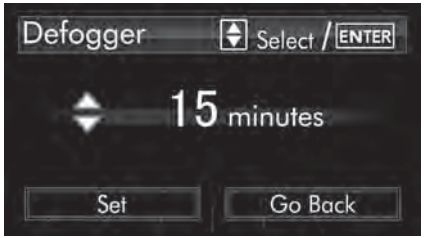

303147

4. בעזרת המתגים ▲ או ▼ בחר באפשרות הרצויה, ולאחר מכן לחץ על לחצן ENTER.

303148

5. בחר באפשרות Set בעזרת מתג ▼, ואשר את הקביעה בלחיצה על לחצן ENTER.

3. תוצג הקביעה הנוכחית. לחץ על לחצן ENTER כדי להיכנס למצב בחירה

303153

4. בעזרת המתגים ▲ או ▼ בחר באפשרות הרצויה, ולאחר מכן לחץ על לחצן ENTER.

303154

5. בחר באפשרות Set בעזרת מתג ▼, ואשר את הקביעה בלחיצה על לחצן ENTER..

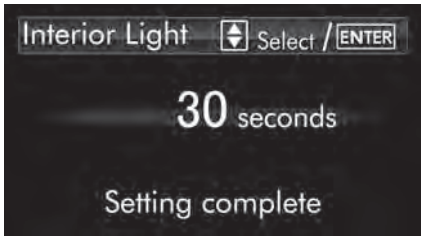

303155

6. המערכת תציג הודעה על השלמת הקביעה.

אם האפשרות שנבחרה אינה זמינה תופיע ההודעה הבאה. במקרה זה עליך לבצע את נוהל קביעת ההגדרות פעם נוספת.

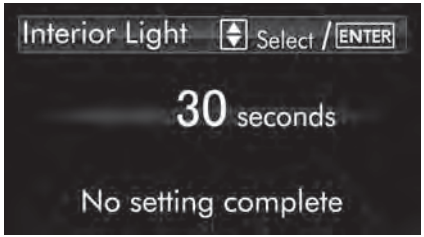

303156

■ איפוס

ניתן לאפס את כל ההגדרות שנקבעו ולשוב לברירות המחדל. היעזר במתגים ▲ או ▼ כדי להגיע לתפריט האיפוס כמוסבר להלן.

▼ הכנות לאיפוס

1. העבר את מתג ההתנעה למצב ON.
2. לחץ לחיצה ממושכת על לחצן ENTER כדי להציג את מסך התפריטים.

303157

3. לאחר שהוצג מסך התפריטים היעזר במתגים ▲ או ▼ כדי להציג את האפשרות Initialize. לאחר מכן, לחץ על לחצן ENTER.

▼ חזרה להגדרות ברירת המחדל כפי שנקבעו במפעל

1. בצע את ההכנות המפורטות בנושא "הכנות לאיפוס" ☜3-88.

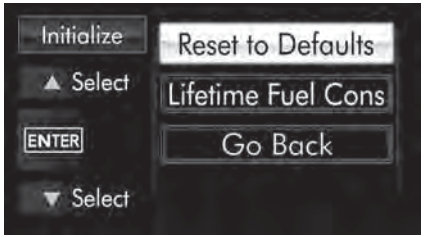

303158

2. היעזר במתגים ▲ או ▼ כדי לבחור באפשרות Reset to Defaults, ולאחר לחץ על לחצן ENTER.

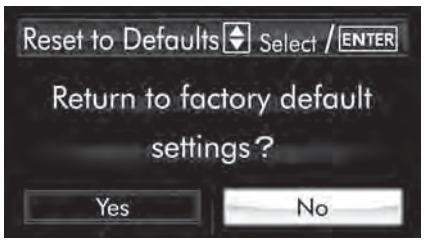

303159

3. המערכת תציג תיבת דו שיח עם האפשרויות Yes (כן) או No (לא). (כברירת מחדל תיבחר האפשרות No). כדי לשוב להגדרות ברירת המחדל כפי שנקבעו במפעל, בחר באפשרות Yes בעזרת מתג ▼.

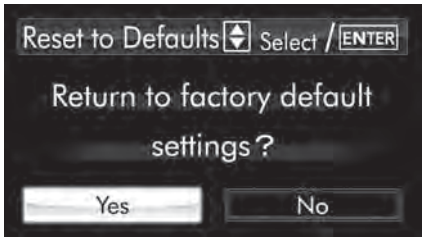

303160

4. אשר את הבחירה בלחיצה על לחצן ENTER.

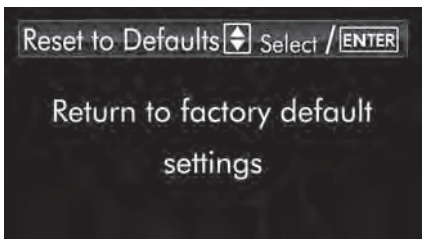

303161

5. המערכת תציג הודעה על השלמת הקביעה.

▼ איפוס הנתונים על צריכת הדלק במהלך חיי המכונית

1. בצע את ההכנות המפורטות בנושא "הכנות לאיפוס" ☜3-88.

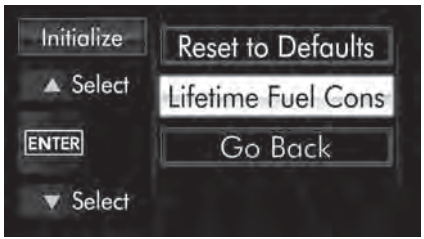

303162

2. היעזר במתגים ▲ או ▼ כדי לבחור באפשרות "Lifetime Fuel Consumption Resetting", ולאחר מכן לחץ על לחצן ENTER.

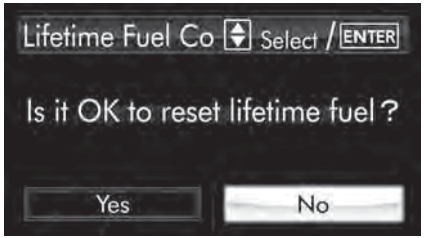

303163

3. המערכת תציג תיבת דו שיח עם האפשרויות Yes (כן) או No (לא). (כברירת מחדל תיבחר האפשרות No). כדי לאפס את הנתונים על צריכת הדלק במהלך חיי המכונית, בחר באפשרות Yes בעזרת מתג ▼.

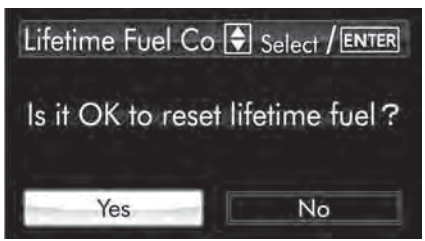

303164

4. אשר את הבחירה בלחיצה על לחצן ENTER.

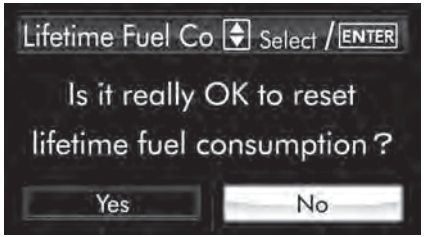

303165

5. תוצג בקשה נוספת לאישור. אם אכן ברצונך להמשיך, בחר באפשרות Yes בעזרת מתג ▼.

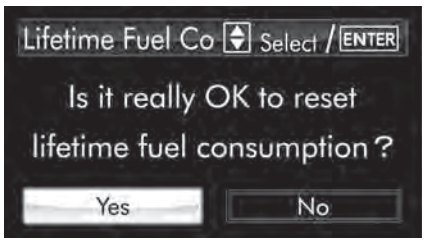

303166

6. אשר את הבחירה פעם נוספת בלחיצה על לחצן ENTER.

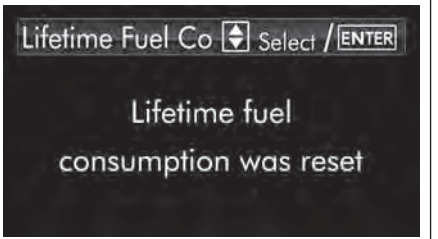

303167

7. המערכת תציג הודעה על השלמת הקביעה.

■ הגדרות שמע (אם קיים)

לחצן MENU	MENU
כפתור בקרה	TUNE/TRACK

ניתן לקבוע את ההגדרות של מערכת השמע בעזרת הצג הרב-תכליתי. כדי להציג את המסך של הגדרות השמע לחץ על לחצן MENU במערכת השמע. התפריטים מפורטים בטבלה הבאה.

רמה ראשונה	רמה שנייה	עמוד
BT Audio Setup (הגדרות שמע Bluetooth)	Pair Audio (צימוד נגן)	3-92
	Select Audio (בחירת נגן)	3-92
	Set Passkey (קביעת סיסמה)	3-92
	Delete Audio (מחיקת נגן)	3-93
Speed Volume (התאמת עצמת הקול למהירות הנסיעה)	—	3-93
*Regional (תחנות אזוריות)	—	3-93
*Volume Adjust (התאמת עצמת הקול)	—	3-93
Beep (צלילים בלחיצה על לחצנים)	—	3-93
Go Back (חזרה)	—	—

*: בדגמים אירופאים בלבד

כדי לעבור לתפריט הבא באותה רמה (ראשי או משני): לחץ על לחצן MENU.

כדי לעבור לתפריט משני: לחץ על כפתור הבקרה כשתפריט BT Audio Setup (הגדרות שמע Bluetooth) נבחר.

כדי לעבור למצב קביעת הגדרות של התפריט שנבחר: לחץ על כפתור הבקרה כשכל תפריט מלבד BT Audio Setup נבחר.

כדי להשלים את הקביעה של הגדרות השמע: בחר בתפריט Go Back ולחץ על כפתור הבקרה. יוצג מסך השמע. לפרטים על מסך השמע עיין בנושא "מסך שמע" ☜3-56.

▼ **הגדרות שמע Bluetooth**

303348

בחר בתפריט BT Audio Setup (הגדרת שמע Bluetooth) לאחר מכן באפשרותך לקבוע את ההגדרות של הפריטים הבאים.

▽ רישום (צימוד) של נגן שמע

303349

1. בחר באפשרות "Pair Audio".
2. בצע את הנוהל המוסבר בנושא "רישום הנגן" ☜5-30.

▽ בחירה של נגן שמע

303350

1. בחר באפשרות "SELECT AUDIO".
2. בצע את הנוהל המוסבר בנושא "בחירת נגן" ☜5-30.

▽ קביעת סיסמה

303351

1. בחר באפשרות "SET PASSKEY".
2. בצע את הנוהל המוסבר בנושא "קביעת סיסמה" ☜5-30.

▽ מחיקה של נגן שמע

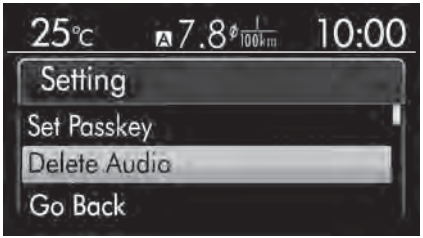

303352

1. בחר באפשרות "DELETE AUDIO".
2. בצע את הנוהל המוסבר בנושא "מחיקת נגן" ☜5-30.

▼ התאמת עצמת הקול למהירות הנסיעה

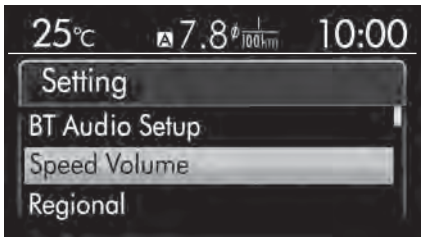

303353

1. בחר בתפריט Speed Volume.
2. היעזר בכפתור הבקרה כדי לקבוע את ההגדרה הרצויה.

▼ הגדרת תחנות אזוריות

הנוהל זהה למוסבר בנושא "התאמת עצמת הקול למהירות הנסיעה" בעמוד זה, אך בצעד 1 עליך לבחור באפשרות Regional.

▼ הגדרת התאמה של עצמת הקול

הנוהל זהה למוסבר בנושא "התאמת עצמת הקול למהירות הנסיעה" בעמוד זה, אך בצעד 1 עליך לבחור באפשרות Volume Adjust.

▼ הגדרת BEEP

הנוהל זהה למוסבר בנושא "התאמת עצמת הקול למהירות הנסיעה" בעמוד זה, אך בצעד 1 עליך לבחור באפשרות Beep.

■ הגדרות צליל (אם קיים)

303354

דוגמה של מסך הגדרות צליל

כפתור בקרה	

כדי להציג את המסך של הגדרות הצליל לחץ על כפתור הבקרה במערכת השמע. בעזרת הצג הרב-תכליתי ניתן להגדיר את הפריטים הבאים.

סוג הכיוון	טווח הגדרה
Bass (צלילים נמוכים)	8- עד 8+
Middle (טווח ביניים)	8- עד 8+
Treble (צלילים גבוהים)	8- עד 8+
Fader (מדעך)	9 מאחור (R9) עד 9 מלפנים (F9)
Balance (איזון)	9 משמאל (L9) עד 9 מימין (R9)
Virtual Bass* (בס וירטואי)	פעיל או מבוטל
Sound Restorer*	פעיל או מבוטל
Vocal Image Conrol*	9 משמאל (L9) עד 9 מימין (R9)

*: אם קיים

כדי לבחור בפריט הבא: לחץ על כפתור הבקרה.

כדי להגדיר פריט שנבחר: סובב את כפתור הבקרה.

לפרטים עיין בנושא "כוונון הצליל והאיזון" ☜5-7.

מתג בקרת אורות

⚠ זהירות

- **שימוש באורות לפרקי זמן ממושכים כשהמנוע אינו פועל עלול לגרום להתרוקנות המצבר.**
- **לפני עזיבת המכונית, ודא שמתג בקרת האורות נמצא במצב OFF. אם משאירים את המכונית ללא השגחה לפרק זמן ממושך כשמתג האורות אינו נמצא במצב OFF, המצבר עלול להתרוקן.**

בדגמים המצוידים במערכת להפעלה ללא מפתח עם לחצן התנעה:

מתג בקרת האורות פועל כאשר מתג לחצן ההתנעה נמצא במצב ACC או ON.

בכל אחד ממצבי מתג בקרת האורות יכבו אורות דולקים כאשר מעבירים את מתג לחצן ההתנעה למצב OFF.

בדגמים ללא מערכת להפעלה ללא מפתח עם לחצן התנעה:

מתג בקרת האורות פועל כאשר מכניסים את המפתח למתג ההתנעה.

בכל אחד ממצבי מתג בקרת האורות יכבו אורות דולקים כאשר שולפים את המפתח ממתג ההתנעה.

הערה

ניתן להפעיל את מתג בקרת האורות גם בתנאים הבאים (למעט בדגמים עם הדלקה/כיבוי אוטומטיים של האורות הראשיים).

- **כשהמפתח אינו במתג ההתנעה (בדגמים ללא מערכת להפעלה ללא מפתח עם לחצן התנעה")**
- **כשמתג לחצן ההתנעה במצב OFF (בדגמים עם מערכת להפעלה ללא מפתח עם לחצן התנעה")**

אם דלת הנהג נפתחת כשהפנסים מאירים בתנאים אלה, יישמע צליל המציין לנהג שהאורות מאירים.

■ אורות ראשיים

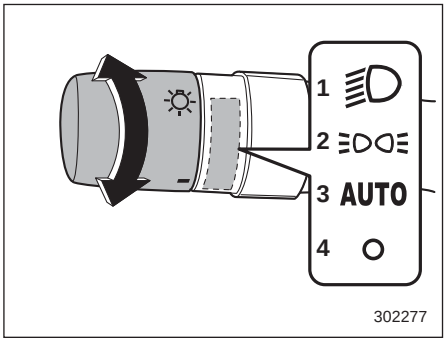

1) מצב שני
2) מצב ראשון
3) מצב AUTO
4) מצב OFF

כדי להדליק את האורות הראשיים, סובב את הכפתור בקצה ידית הפעלת מהבהבי הפנייה.

מצב שני:

אורות ראשיים, אורות חנייה קדמיים, אורות אחוריים ואור לוחית הרישוי דולקים.

מצב ראשון:

אורות חנייה קדמיים, אורות אחוריים ואור לוחית הרישוי דולקים.

מצב AUTO: **הדלקה/כיבוי אוטומטיים של האורות הראשיים (אם קיים)**:

כשמתג ההתנעה נמצא במצב ON, האורות הראשיים, אורות החנייה הקדמיים, האורות האחוריים ואור לוחית הרישוי **נדלקים או כבים באופן אוטומטי** בהתאם לרמת האור החיצוני.

מצב OFF:

כל האורות הראשיים כבויים.

הערה

אפשר לשנות את הרגישות של תפקוד ההדלקה/הכיבוי האוטומטי של האורות הראשיים במוסך. אנו ממליצים לפנות למרכז שרות מורשה סובארו מטעם היבואן לקבלת פרטים.

▼ חיישן הדלקה/כיבוי אוטומטי של האורות הראשיים (חיישן תאורה/גשם) (אם קיים)

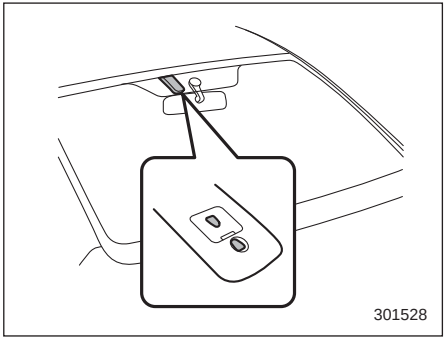

החיישן נמצא על השמשה הקדמית, כמתואר באיור.

⚠ זהירות

אם מחברים חפץ כלשהו על החיישן או בקרבתו, ייתכן שהחיישן לא יזהה בצורה נכונה את רמת האור החיצוני ומערכת ההדלקה/כיבוי האוטומטית של האורות הראשיים לא תפעל כיאות.

■ החלפת אור גבוה/נמוך (עמעם)

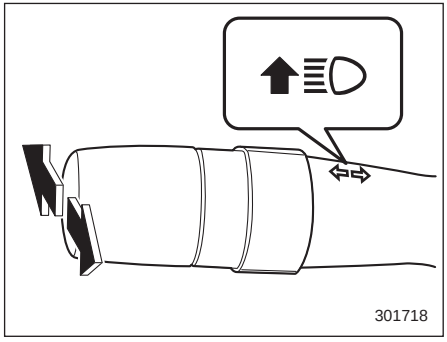

כדי להחליף מאור נמוך לאור גבוה, דחוף את ידית הפעלת מהבהבי הפנייה קדימה. כאשר האורות הראשיים במצב גבוה, מאירה גם נורית חיווי אור גבוה בלוח המחוונים.

כדי לחזור לאור נמוך, משוך את הידית בחזרה למצב המרכזי.

■ הבהוב אורות ראשיים

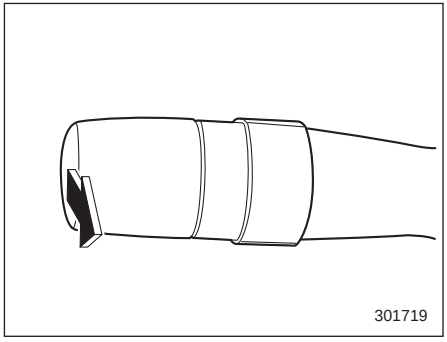

⚠ זהירות

אסור להחזיק את הידית במצב הבהוב ליותר ממספר שניות.

כדי להבהב באורות הראשיים, משוך את הידית כלפיך ושחרר אותה. האור הגבוה ידלוק כל עוד אתה מחזיק בידית. מהבהב האורות פועל אפילו כאשר מתג האורות במצב OFF.

כאשר האורות הראשיים במצב גבוה, מאירה גם נורית חיווי אור גבוה בלוח המחוונים.

■ מערכת תאורת יום (אם קיימת)

⚠אזהרה

בשעות החשיכה יש להקפיד ולהעביר את המתג למצב ⇐.

תאורת היום מאירה באופן אוטומטי בעצמה נמוכה כשמתקיימים התנאים הבאים.

- המנוע פועל.
- מתג בקרת האורות נמצא במצב AUTO (אם קיים) או OFF.

הערה

- **אם בלם החנייה מופעל, בעקבות התנעת המנוע, תחל תאורת היום להאיר לאחר שחרור בלם החנייה.**
- **כשמתג בקרת האורות נמצא במצב ≡DOE≡ או ⇐, מערכת תאורת היום מנותקת.**
- **בדגמים שמצוידים בהדלקה/כיבוי אוטומטיים של האורות הראשיים, כשמתג בקרת התאורה נמצא במצב AUTO והאורות הראשיים מופעלים באופן אוטומטי, תאורת היום מנותקת.**

ידית מהבהבי הפנייה

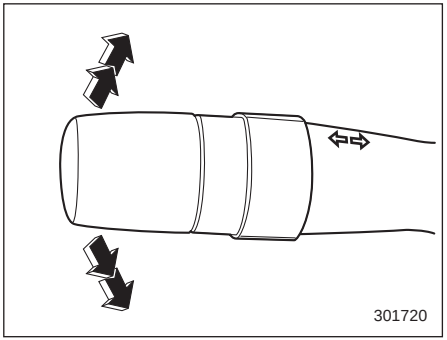

כדי להפעיל איתות לפנייה ימינה, דחוף את הידית כלפי מעלה. כדי להפעיל איתות לפנייה שמאלה, דחוף את הידית כלפי מטה. לאחר סיום הפנייה, הידית חוזרת למצב הביניים באופן אוטומטי. אם הידית אינה חוזרת אוטומטית למקומה לאחר הפנייה, החזר אותה ידנית למצב ביניים.

כדי לאותת על החלפת נתיב, דחוף את הידית מעט למעלה או למטה והחזק בה במשך החלפת הנתיב. אורות האיתות יהבהבו בכיוון הפנייה או החלפת הנתיב. הידית תחזור אוטומטית למצב ביניים כאשר תשחרר אותה.

■ איתות למעבר נתיב בלחיצה בודדת

כדי לאותת על מעבר נתיב בשלושה הבהובים של מהבהבי הפנייה, דחוף את ידית מהבהבי הפנייה דחיפה קלה כלפי מעלה או כלפי מטה והרפה ממנה מיד.

ניתן להפעיל את התפקוד של איתות על מעבר נתיב בלחיצה בודדת או לבטל את פעולתו במוסך. מומלץ לפנות למרכז שירות מורשה סובארו מטעם היבואן.

בקרת עצמת תאורה

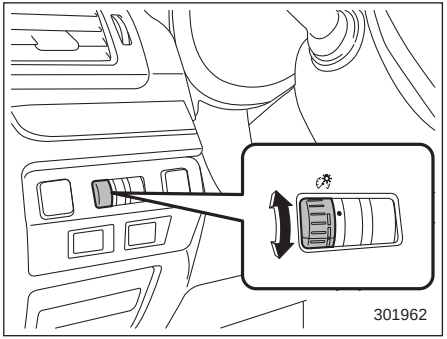

ניתן לכוונן את עצמת התאורה של לוח המכשירים, לוח בקרת האקלים וכו' על-ידי סיבוב כפתור הבקרה.

- כדי להגביר את עצמת התאורה סובב את כפתור הבקרה כלפי מעלה.
- כדי להפחית את עצמת התאורה סובב את כפתור הבקרה כלפי מטה.

הערה

- **בעקבות סיבוב של כפתור הבקרה כלפי מעלה עד תום מהלכה נקבעת עצמת תאורה מרבית, והתאורה של לוח המכשירים אינה מתעמעמת באופן אוטומטי.**
- **עצמת התאורה שנקבעה אינה מתבטלת גם בעקבות סיבוב של מתג ההתנעה למצב LOCK/OFF.**

פילוס אלומת האורות הראשיים (אם קיים)

■ פילוס אוטומטי של אלומת האורות הראשיים (דגמים עם אורות ראשיים LED)

אורות ראשיים מסוג LED מפיקים אלומת אור בעצמה גבוהה יותר מאשר אורות ראשיים רגילים, מסוג הלוגן. לפיכך, אם המכונית נושאת מטען כבד, עלולים הנהגים הבאים ממול להסתנוור מאלומת האורות הראשיים שתהיה מכוונת לגובה רב מדי.

הפילוס האוטומטי של האורות הראשיים מפלס את האורות הראשיים באופן אוטומטי ואופטימלי, בהתאם למטען שנושאת המכונית.

■ כוונון ידני של גובה אלומת האורות הראשיים (בדגמים ללא אורות ראשיים LED)

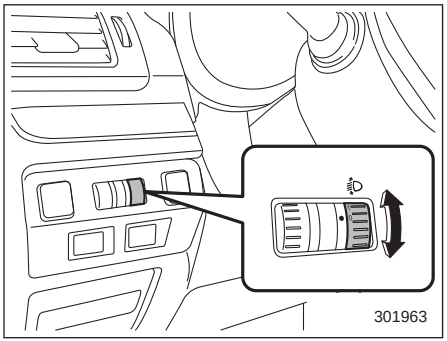

פלס את אלומת האורות הראשיים על-ידי העברת המתג למצב המתאים לפי מספר הנוסעים ותנאי העומס:

מצב המתג	מספר הנוסעים במושב הקדמי	מספר הנוסעים במושב האחורי	עומס באזור המטען
0	1 או 2	0	אין
1	2	3	אין
2	2	3	מלא*
	2	3	מלא*
	1	0	מלא*
	1	0	מלא*
3	לא ישים	לא ישים	לא ישים
4 ו-5	לא ישים	לא ישים	לא ישים

*: עד לעומס המורשה המרבי

מתג פנסי ערפל

■ מתג פנסי ערפל קדמיים (אם קיים)

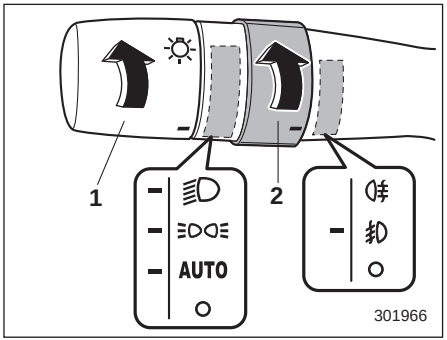

מצב הפעלה של פנסי ערפל קדמיים

1) מתג בקרת האורות
2) מתג פנסי ערפל קדמיים

פנסי הערפל הקדמיים פועלים כשמעבירים את מתג פנסי הערפל למצב "" וביחס לאורות הראשיים מתקיים אחד מבין התנאים הבאים:

- מתג בקרת האורות נמצא במצב "" או ""
- בדגמים עם הדלקה/כיבוי אוטומטיים של האורות הראשיים, מתג בקרת האורות נמצא במצב AUTO והאורות הראשיים מאירים באופן אוטומטי

כדי להפסיק את הפעולה של פנסי הערפל הקדמיים סובב את המתג בחזרה למצב O.

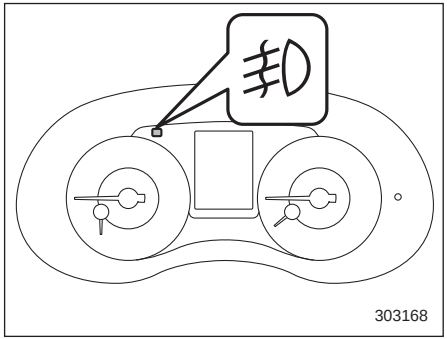

נורית החיווי בלוח המחוונים מאירה כשפנסי הערפל הקדמיים מאירים.

■ מתג אור ערפל אחורי (אם קיים)

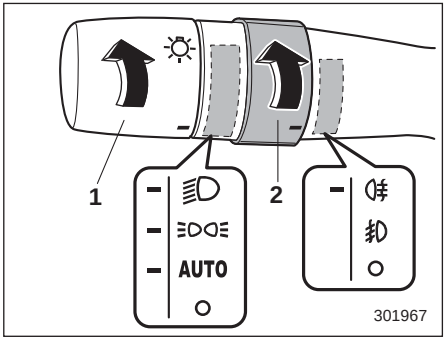

מצב הפעלה של אור ערפל אחורי

1) מתג בקרת האורות
2) מתג פנסי ערפל קדמיים

אור הערפל האחורי פועל כשמעבירים את מתג פנסי הערפל למצב "" וביחס לאורות הראשיים מתקיים אחד מבין התנאים הבאים:

- מתג בקרת האורות נמצא במצב או .
- בדגמים עם הדלקה/כיבוי אוטומטיים של האורות הראשיים, מתג בקרת האורות נמצא במצב AUTO והאורות הראשיים מאירים באופן אוטומטי

כשמרפים מהמתג הוא חוזר למצב הבא:

- מצב "" (בדגמים עם פנסי ערפל קדמיים)
- מצב "O" (בדגמים ללא פנסי ערפל קדמיים)

כדי לכבות את אור הערפל האחורי, בצע אחת מהפעולות הבאות.

- סובב את המתג בחזרה כלפי מעלה למצב ""
- סובב את המתג כלפי מטה למצב "O"

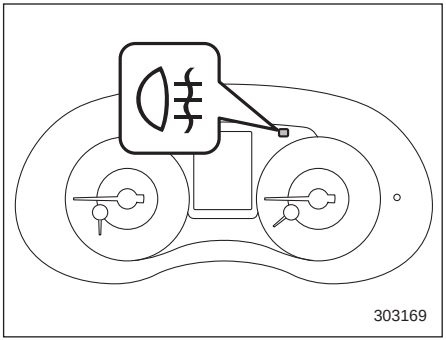

נורית החיווי בלוח המחוונים מאירה כשאור הערפל האחורי דולק.

הערה

כדי שלא תשכח לכבות את אור הערפל האחורי, תוכנן מעגל אור הערפל האחורי כך שהוא יכבה כאשר מבצעים את אחת הפעולות הבאות.

- **כאשר מעבירים את מתג בקרת האורות למצב "" או "O".**
- **כאשר מתג בקרת האורות נמצא במצב AUTO והאורות הראשיים כבים באופן אוטומטי (דגמים עם הדלקה/כיבוי אוטומטיים של האורות הראשיים).**
- **כאשר מוציאים את המפתח ממתג ההתנעה (פרט לדגמים עם הפעלה ללא מפתח עם לחצן התנעה).**
- **כאשר מעבירים את מתג לחצן ההתנעה למצב OFF (דגמים עם מערכת להפעלה ללא מפתח עם לחצן התנעה)**

אולם אין פירוש הדבר שאור הערפל האחורי נדלק מעצמו כאשר מציבים שוב את מתג האורות ל- או את מתג ההתנעה למצב ON. אם תרצה להדליק את אור הערפל האחורי שוב, עליך לסובב שוב את המתג כלפי מעלה למצב .

מגבים ומתז

⚠אזהרה

אין להשתמש במתז השטיפה במזג אוויר מקפיא לפני שהשמשה הקדמית התחממה במידה מספקת על-ידי מפשיר האדים.

נוזל המתז עלול לקפוא על השמשה ולהסתיר את שדה הראייה.

⚠זהירות

- אין להפעיל את מתז השטיפה ברציפות ליותר מעשר שניות, או כאשר מיכל נוזל המתז ריק. הפעלה כזו עלולה לגרום לחימום יתר של מנוע המתז. בדוק את גובה נוזל המתז לעתים קרובות, כגון בעת עצירה לשם תדלוק.
- אין להפעיל את המגבים כאשר השמשה הקדמית או החלון האחורי יבשים. הפעלה כזו עלולה לשרוט את הזכוכית, להזיק ללהבי המגבים ולגרום לשריפת מנוע המגבים. לפני שתפעיל את המגבים על שמשה יבשה או חלון אחורי יבש, השתמש תמיד במתז.
- במזג אוויר מקפיא, לפני הפעלת המגבים ודא כי להבי המגבים לא קפאו לשמשה הקדמית או לחלון האחורי. אם תנסה להפעיל את המגב כאשר הלהבים קפואים לזכוכית של החלונות, הדבר עלול לא רק להזיק ללהבי המגבים, אלא לגרום לשריפת מנוע המגבים. אם להב המגב קפוא לזכוכית החלונות, אל תשכח להפעיל את מפשיר האדים, מערכת הפשרת הקרח ממגבי השמשה הקדמית (אם קיימת), או את מפשיר האדים של החלון האחורי לפני שתפעיל את המגב.
- אם המגבים מפסיקים לעבוד תוך כדי פעולתם בגלל קרח או הפרעה אחרת על החלון, מנוע המגבים עלול להישרף אפילו אם מתג המגבים במצב כבוי. אם הדבר יקרה, עצור את המכונית בהקדם במקום בטוח, העבר את מתג ההתנעה למצב LOCK/OFF ונקה את זכוכית החלון כדי לאפשר פעולה נאותה של המגבים.
- אם נוזל למתז שמשות אינו זמין, השתמש במים נקיים. במקומות בהם המים קופאים בחורף, השתמש בנוזל מתז של סובארו או שווה ערך (עיין בנושא "נוזל מתזי השמשה הקדמית" ☜11-42.

כמו כן, כאשר נוהגים במכונית בתנאי טמפרטורה מקפיאים, השתמש בלהבי מגבים מן הסוג שאינו קופא.

- אסור לנקות את להבי המגבים בבנזין או בחומר ממס, כמו מדלל צבע או בנזן. ניקוי כזה עלול לקלקל את להבי המגבים.

בדגמים עם חיישן גשם ומגבים בעלי הפעלה אוטומטית:

- כאשר מתג מגבי השמשה נמצא במצב AUTO, אסור לגעת בשמשה הקדמית בקרבת חיישן התאורה/גשם או להניח מטלית לחה על השמשה הקדמית או בקרבת חיישן התאורה/גשם. הדבר עלול לגרום להפעלה בלתי צפויה של מגבי השמשות ולגרום לפציעה.
- בעת רחיצת המכונית, הקפד לוודא שמתג מגבי השמשות נמצא במצב OFF. אחרת, המגבים עלולים לפעול באופן בלתי צפוי ולגרום לפציעה.
- בעת רחיצת המכונית במתקן רחיצה אוטומטי, ודא שמתג מגבי השמשה נמצא במצב OFF. אחרת, עלול להיגרם נזק למגבים בעקבות הפעלה בלתי צפויה של המגבים והסתבכות המברשות של מתקן הרחיצה במגבים.

הערה

- מנוע מגבי השמשה מוגן מפני עומס יתר באמצעות מפסק אוטומטי. אם המנוע יעבוד ברציפות בעומס כבד מן הרגיל, המפסק האוטומטי עלול לפעול כדי להפסיק זמנית את פעולת המנוע. אם זה קורה, החנה את מכוניתך במקום בטוח, נתק את מתג המגבים וחכה כ-10 דקות. המפסק האוטומטי יחזור למצב פעולה והמגבים יעבדו שוב כרגיל.
- נקה את להבי המגב ואת זכוכיות החלונות לעתים מזומנות עם תמיסת ניקוי כדי למנוע היווצרות "מריחות", וכדי להרחיק הצטברויות של מלחי כביש ושכבות לכלוך מן הכביש. החזק את כפתור המתז לחוץ לפחות לשנייה אחת כדי שהנוזל יותז על כל השמשה הקדמית או החלון האחורי.
- הימצאותם של גריז, שעווה, חרקים או כל חומר אחר על השמשה או על להבי המגבים תגרום לפעולת ניגוב לא-חלקה ולמריחת החומרים על השמשה. אם לא תוכל לסלק את המריחות לאחר שתפעיל את המתז, או אם פעולת המגב אינה חלקה, נקה את המשטח החיצוני של השמשה הקדמית או החלון האחורי וגם את להבי המגבים באמצעות ספוג או מטלית רכה עם דטרגנט נייטרלי או חומר ניקוי שוחק במידה מתונה. לאחר הניקוי, שטוף את הזכוכית ואת להבי המגבים במים נקיים. אם לא נוצרות טיפות בעת שטיפת השמשה במים, סימן שהיא נקייה.
- אם המריחות אינן נעלמות גם לאחר נקיטת אמצעים אלה, החלף את להבי המגבים בחדשים. להוראות החלפה עיין בנושא "החלפת להבים למגבי השמשות" ☜11-43.

הערה

בדגמים עם חיישן גשם ומגבים בעלי הפעלה אוטומטית:

- כאשר מתג ההתנעה במצב ON ומסובבים את מתג השמשות למצב AUTO, יבצעו מגבי השמשות ניגוב חד-פעמי כדי לציין שמתג מגבי השמשה נמצא במצב AUTO.
- כשמתג מגבי השמשה נמצא במצב AUTO, עלולים להתרחש המצבים הבאים:
  - המגבים עשויים לפעול אם חיישן התאורה/גשם או השמשה הקדמית רועדים או מוסתרים על ידי חרקים, לכלוך, בוץ וכו'. סובב את מתג מגבי השמשה למצב OFF אלא אם יורד גשם או שלג.
  - מגבי השמשות אינם מופעלים אם חיישן התאורה/גשם אינו מזהה גשם או שלג. במידת הצורך הסט את ידית בקרת המגבים כלפי מטה, למצב של מהירות נמוכה או מהירות גבוהה.
  - מגבי השמשות עלולים שלא לפעול כהלכה כשיורד גשם אם חיישן התאורה/גשם אינו מסוגל לזהות את כמות הגשם מכיוון שהשמשה הקדמית מצופה בחומר דוחה מים, או כשיש הצטברות של לכלוך או קרח על החצי העליון של השמשה.
  - אם תדירות הניגוב אינה משתנה בהתאם לעצמת הגשם, ייתכן שיש תקלה בחיישן התאורה/גשם. במקרה של תקלה בחיישן התאורה/גשם, סובב את המתג לאחד ממצבי הפעולה למעט AUTO. מומלץ לפנות למרכז שירות מורשה סובארו מטעם היבואן לבדיקת המערכת.
  - אם הטמפרטורה החיצונית נמוכה מ-15°C המגבים מפסיקים לפעול מכיוון שהמערכת מעריכה כי בתנאים אלה עלול לרדת שלג. כאשר הטמפרטורה החיצונית עולה שוב מעל ל-10°C-, המגבים שבים לפעול. אם פעולת המגבים נחוצה, הסט את ידית בקרת המגבים כלפי מטה, למצב של מהירות נמוכה או מהירות גבוהה.

- **אם הטמפרטורה החיצונית בקרבת חיישן הגשם היא יותר מ-80°C המגבים עשויים שלא לפעול מכיוון שהמערכת אינה מסוגלת להבחין בכמות הטיפות בטמפרטורה זו.**
- **המערכת כוללת גם מנגנון משולב שמתאים את משך ההשהיה במצב של פעולה לסירוגין למהירות הנסיעה. כשהמכונית במצב נייח, ההשהיה ממושכת יותר מאשר כשהמכונית נוסעת.**
- **בסביבה של גלי רדיו חזקים או רעש חזק ייתכן שפעולת המערכת לא תהיה תקינה.**

■ מתגים של מגבי שמשה ומתז

מגבי השמשה יכולים לפעול רק כאשר מתג ההתנעה נמצא במצב ON.

▼ **מגבי שמשה (דגמים עם מגבים בעלי חיישני גשם והפעלה אוטומטית)**

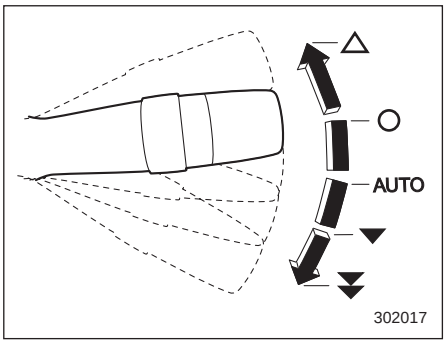

△/MIST: ניגוב חד-פעמי

○/OFF מנותק

AUTO/AUTO: הפעלה אוטומטית

▼/LO: מהירות נמוכה

▼▼/HI: מהירות גבוהה

כדי להפעיל את המגבים, לחץ על ידית בקרת המגבים כלפי מטה. כשמתג מגבי השמשה נמצא במצב AUTO, המגבים פועלים באופן אוטומטי כאשר חיישן התאורה/גשם מבחין שיורד גשם. מהירות הניגוב משתנה באופן אוטומטי בהתאם לכמות הגשם.

להפסקת פעולת המגבים, החזר את הידית למצב ○/OFF.

לניגוב חד-פעמי, דחוף את הידית כלפי מעלה. המגבים יפעלו עד שתשחרר את הידית.

הערה

אפשר לעבור ממצב שבו הוויסות האוטומטי של מהירות הניגוב מתבצע בעזרת חיישן הגשם למצב שבו הוויסות האוטומטי נעשה לפי מהירות הנסיעה (מנגנון משולב). ניתן לבצע את המעבר בין המצבים במוסך. לפרטים נוספים מומלץ לפנות למרכז שירות מורשה סובארו מטעם היבואן.

▽ חיישן תאורה/גשם

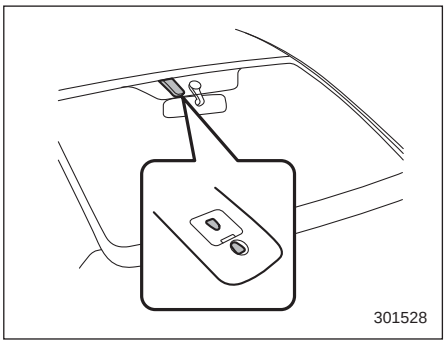

חיישן התאורה/גשם נמצא על זכוכית השמשה הקדמית.

▽ בקרת רגישות החיישן

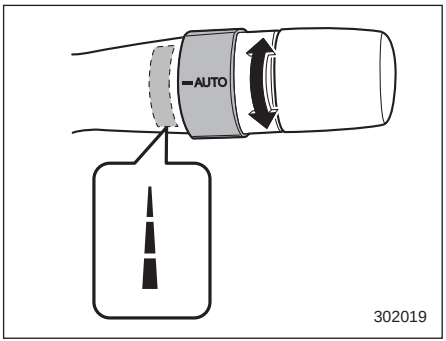

סובב את הכפתור כדי לווסת את הרגישות של חיישן הגשם. סובב את הכפתור כלפי מעלה כדי להגביר את הרגישות. סובב את הכפתור כלפי מטה כדי להפחית את הרגישות.

▼ מגבי שמשות (דגמים ללא מגבים בעלי חיישן גשם והפעלה אוטומטית)

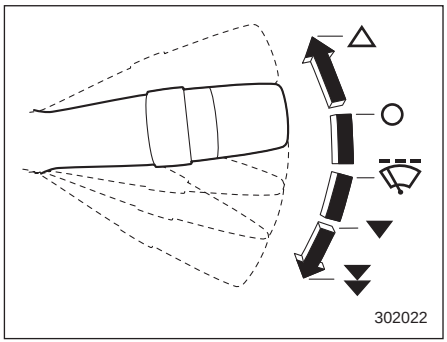

△/MIST: ניגוב חד-פעמי
○/OFF מנותק
INT/: הפעלה לסירוגין
▼/LO: מהירות נמוכה
▼▼/HI: מהירות גבוהה

כדי להפעיל את המגבים, לחץ על ידית בקרת המגבים כלפי מטה.

להפסקת פעולת המגבים, החזר את הידית למצב ○/OFF.

לניגוב חד-פעמי, משוך את הידית כלפי מעלה. המגבים יפעלו עד שתשחרר את הידית.

▽ בקרת זמן פעולת המגב לסירוגין

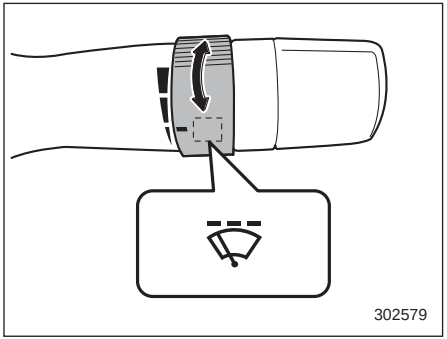

כאשר ידית בקרת המגבים במצב INT/, ניתן לכוונן את מרווח הזמן בין מחזורי הפעולה של המגבים על-ידי סיבוב הכפתור. ניתן לכוון את מרווח הזמן בין מחזורי הפעולה במספר צעדים, מהמרווח הקצר ביותר ועד למרווח הארוך ביותר.

▼ מתג מתז השמשה

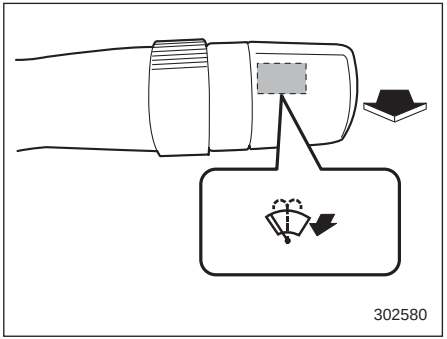

כדי לרחוץ את השמשה, משוך את ידית בקרת המגבים לכיוונך. נוזל שטיפת השמשה יותז עד שתשחרר את הידית. המגבים פועלים בזמן משיכת הידית.

הערה

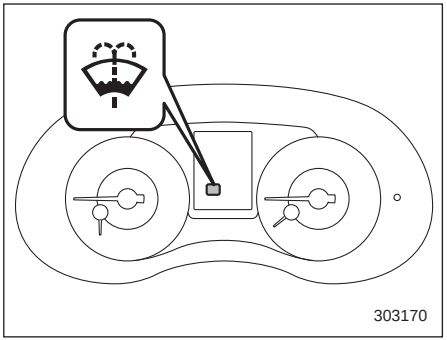

נורית אזהרה למפלס נמוך של נוזל שטיפת השמשה נדלקת כשמפלס נוזל השטיפה ירד לגבול התחתון. אם נורית האזהרה נדלקת, מלא את המיכל בנוזל. לפרטים לגבי נוהל המילוי, עיין בנושא "נוזל מתזי השמשה הקדמית" ☜11-42.

הערה

אם מכוניתך מצוידת בשוטפי פנסים ראשיים, משיכת הידית למשך יותר משנייה אחת מפעילה גם את שוטפי הפנסים הראשיים כאשר מתג האורות הראשיים נמצא במצב "≡D". לפרטים נוספים, עיין בנושא "שוטפי פנסים ראשיים", בעמוד זה.

שוטפי פנסים ראשיים (אם קיימים)

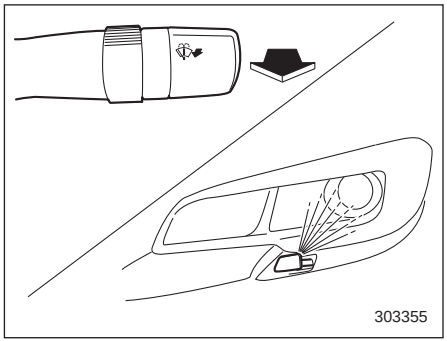

כשמתג ההתנעה במצב ON, בעקבות משיכה של ידית בקרת המגבים כלפיך והחזקתה במצב זה במשך יותר משנייה אחת, יפעלו שוטפי הפנסים הראשיים ביחד עם מתזי השמשה הקדמית בתנאים הבאים.

- כשמתג בקרת האורות נמצא במצב "≡D"
- כשמתג בקרת האורות נמצא במצב AUTO והאורות הראשיים מאירים באופן אוטומטי (דגמים עם הדלקה/כיבוי אוטומטיים של האורות הראשיים)

התזת הנוזל על השמשה הקדמית נפסקת ברגע שמרפים מידית בקרת המגבים. התזת הנוזל על הפנסים הראשיים נמשכת כשנייה אחת ולאחר מכן נפסקת באופן אוטומטי.

⚠ זהירות

למניעת התחממות יתר של מנוע המתז, אין ללחוץ על כפתור המתז כשהמיכל של נוזל המתז ריק. בדוק את מפלס נוזל המתז לעתים תכופות, למשל בכל פעם שמתדלקים את המכונית.

הערה

אם הצטבר קרח סביב נחירי ההתזה של שוטפי הפנסים הראשיים, יש להסיר אותו לפני שמפעילים את שוטפי הפנסים.

מראות

לפני שתתחיל לנהוג, בדוק תמיד אם המראה הפנימית והמראות החיצוניות מכוונות כראוי.

■ מראה פנימית

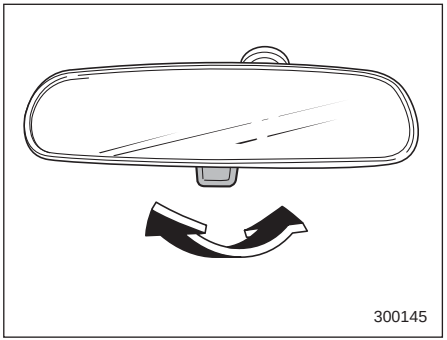

למראה הפנימית מצב יום ומצב לילה. כדי להעביר את המראה למצב לילה, משוך את הלשונית שבתחתית המראה כלפיך. דחוף את הלשונית כדי לקבל מצב יום. מצב לילה מפחית את הסנוור מאורות ראשיים של כלי רכב אחרים.

■ מראות חיצוניות

▼ מראה קמורה (בצד הנוסע)

⚠ אזהרה

במראה קמורה נראים העצמים המשתקפים קטנים יותר ורחוקים יותר מאשר במראה שטוחה. אין להשתמש במראה הקמורה כדי להעריך את המרחק של כלי רכב הנמצאים מאחוריך בעת מעבר נתיב. השתמש במראה הפנימית (או העף מבט חטוף לאחור) כדי להעריך את הגודל והמרחק האמיתיים של עצמים הנראים במראה הקמורה.

▼ מתג בקרת מראות מרחוק

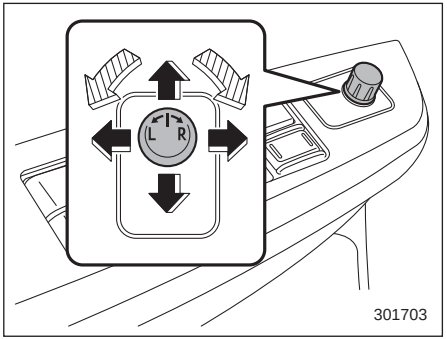

: בחירת מראה לכוונון

: מתג כוונון

בקרת המראות מרחוק אפשרית רק כאשר מתג ההתנעה במצב ON או ACC.

1. סובב לבחירת המראה שברצונך לכוונן, שמאלה למצב "L" וימינה למצב "R".
2. הסט את מתג הכוונון לכיוון שאליו ברצונך להזיז את המראה.
3. החזר את מתג הבורר למצב הנייטרלי כדי למנוע הפעלה לא מכוונת.

ניתן לכוונן את המראות גם באופן ידני.

▼ מתג קיפול חשמלי של המראות (אם קיים)

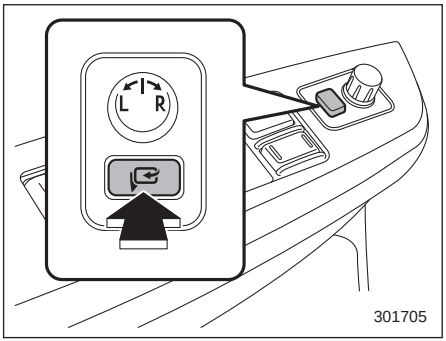

המתג לקיפול חשמלי של המראות יכול לפעול רק כשמתג ההתנעה במצבים ACC או ON.

כדי לקפל את המראות החיצוניות, לחץ על המתג לקיפול חשמלי של המראות החיצוניות. כדי לפתוח את המראות החיצוניות, לחץ על המתג לחיצה נוספת.

הערה

- **כשהטמפרטורה החיצונית נמוכה, ייתכן שהתנועה של המראות החיצוניות תיעצר לפני תום מהלכן. לחץ על המתג לחיצה נוספת. אם לא ניתן להניע את המראות החיצוניות בלחיצה על המתג, הזז אותן מספר פעמים באופן ידני. לאחר מכן ניתן יהיה להניע אותן בלחיצה על המתג.**
- **בעקבות הפעלות עוקבות רצופות ומרובות של המתג לקיפול חשמלי של המראות, הוא יפסיק לפעול. זו אינה תקלה. המתג ישוב לפעול כעבור פרק זמן מסוים.**
- **בעקבות קיפול ידני של המראות, הן עלולות להישאר משוחררות ולהתנדנד. הקפד לפתוח את המראות בלחיצה על המתג. אם המראות מוסיפות להיות משוחררות, קפל אותן פעם נוספת ושוב פתח אותן בלחיצה על המתג.**

מפשיר אדים ומפשיר קרח

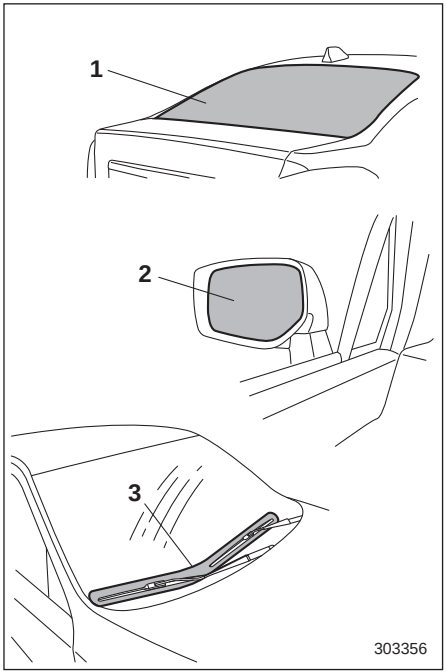

1) מפשיר אדים לחלון האחורי
2) מפשיר אדים למראות החיצוניות (אם קיים)
3) מפשיר קרח ממגבי השמשה הקדמית (אם קיים)

המערכת להפשרת האדים והקרח פועלת רק כאשר מתג ההתנעה במצב ON.

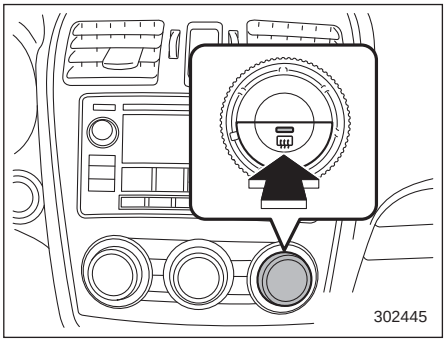

כדי להפעיל את מפשיר האדים ומפשיר הקרח, לחץ על מתג הבקרה הממוקם בלוח בקרת האקלים. מפשיר האדים של החלון האחורי, מפשיר האדים של המראות החיצוניות ומפשיר הקרח של מגבי השמשה הקדמית מופעלים בו-זמנית. נורית החיווי הנמצאת במתג מאירה כאשר המערכת להפשרת האדים והקרח פועלת.

להפסקת פעולתם, לחץ שוב על מתג הבקרה. הם כבים גם כאשר מעבירים את מתג ההתנעה למצב ACC או LOCK/OFF.

מפשיר האדים ומפשיר הקרח יפסיקו לפעול באופן אוטומטי לאחר כ-15 דקות. אם האדים על החלון האחורי והמראות החיצוניות נעלמים לפני פרק זמן זה והקרח על מגבי השמשה הפשיר במלואו, לחץ על המתג כדי להפסיק את פעולת ההפשרה. אם הפשרת הקרח והסרת האדים לא הושלמו, לחץ שוב על המתג כדי להפעיל את ההפשרה מחדש.

ניתן לקבוע במוסך את אופן הפעולה של מפשיר האדים ומפשיר הקרח כך שיפעלו ברציפות. לפרטים נוספים מומלץ לפנות למרכז שירות מורשה סובארו מטעם היבואן. כמו-כן, בדגמים עם צג רב-תכליתי ניתן לקבוע את אופן הפעולה של מפשיר האדים ומפשיר הקרח כך שיפעלו ברציפות. עיין בנושא "הגדרות מאפייני הפעולה של מפשיר האדים" ☞3-86.

אם המתח במצבר יורד מתחת לרמה המותרת, הפעולה הרציפה של מערכת מפשיר האדים ומפשיר הקרח נפסקת, והמערכת מפסיקה לפעול.

⚠ זהירות

- **כדי למנוע את פריקת המצבר, אין להפעיל את מפשיר האדים ומפשיר הקרח ברציפות ליותר מהזמן הדרוש.**
- **אין להשתמש בחפצים חדים או בחומרי ניקוי המכילים רכיבים שוחקים כדי לנקות את המשטח הפנימי של החלון האחורי. חומרים אלו עלולים להזיק למוליכים המודפסים על החלון.**

הערה

- הפעל את מפשיר האדים ומפשיר הקרח אם מגבי השמשה קפואים לשמשה.
- אם השמשה הקדמית מכוסה בשלג, הסר את השלג על מנת שמפשיר הקרח של מגבי השמשה יוכל לפעול באופן יעיל.
- כאשר מפשיר האדים ומפשיר הקרח נמצאים במצב של פעולה רציפה, אם המכונית נוסעת במהירות של 15 קמ"ש או פחות מ-15 דקות, מפשיר הקרח של מגבי השמשה מפסיק לפעול באופן אוטומטי. מפשיר האדים בחלון האחורי ומפשיר האדים במראות החיצוניות ממשיכים בפעולה רציפה במצב זה.

כוונון מרחק/הטיה של גלגל ההגה

אזהרה

- אין לכוונן את ההגה תוך כדי נהיגה. נהיגה כשגלגל ההגה אינו נעול עלולה לגרום לאבדן השליטה במכונית ולהוביל לפציעה.
- אם לא ניתן להרים את הידית למצב נעילה, כוונן מחדש את גלגל ההגה. מסוכן לנהוג כשגלגל ההגה אינו נעול. נהיגה כשגלגל ההגה אינו נעול עלולה לגרום לאבדן השליטה במכונית ולהוביל לפציעה.

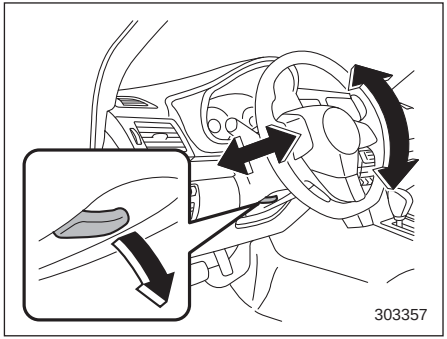

1) כוונון הטיה
2) כוונון מרחק

1. כוונן את מצב המושב (ראה "מושבים קדמיים" ☞1-2.
2. דחוף את ידית נעילת מצב הכוונון כלפי מטה.
3. הזז את גלגל ההגה לגובה הרצוי.
4. משוך את הידית כלפי מעלה כדי לנעול את ההגה במקומו.
5. ודא כי ההגה נעול בצורה בטוחה על-ידי הזזתו מעלה ומטה, קדימה/אחורה.

צופר

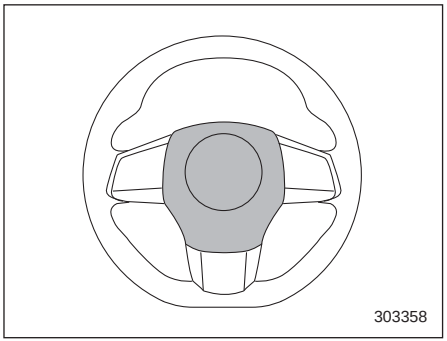

להשמעת הצופר לחץ על כרית הצופר.

בקרת אקלים

פתחי אוורור 4-2
פתחי אוורור מרכזיים וצדיים 4-2
לוח בקרת אקלים 4-3
סוג A 4-3
סוג B 4-4
מערכת בקרת אקלים אוטומטית 4-5
חיישני טמפרטורה 4-6
בקרת אקלים ידנית 4-6
בקרת זרימת האוויר 4-6
בקרת טמפרטורה 4-7
בקרת מהירות המניפה 4-8
מתג המזגן 4-8
בורר כניסת האוויר 4-8
הפשרת אדים 4-9
סוג A 4-9
סוג B 4-9
עצות מעשיות לתפעול המחמם והמזגן 4-10
ניקוי שבכת האוורור 4-10
קירור יעיל לאחר חנייה בשמש 4-10
הזרמת השמן במערכת הקירור 4-10
בדיקת מערכת מיזוג האוויר לפני תחילת הקיץ 4-10
קירור וייבוש לחות בתנאי לחות גבוהה וטמפרטורה נמוכה . 4-10
ניתוק מדחס מזגן האוויר בעת העמסה כבדה של המנוע. 4-10
קרר למערכת בקרת האקלים 4-10
מערכת סינון אוויר 4-11
החלפת המסנן 4-11

פתחי אוורור

■ פתחי אוורור מרכזיים וצדיים

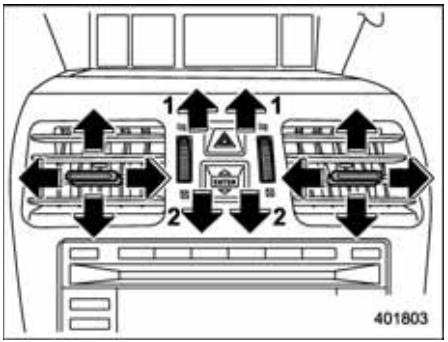

פתחי אוורור מרכזיים

1) פתיחה
2) סגירה

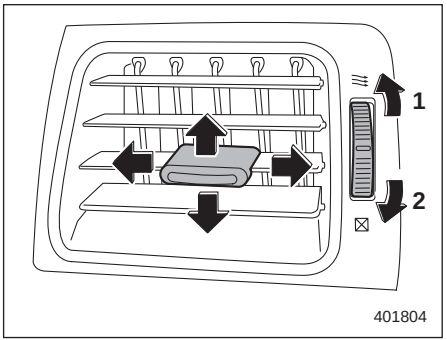

פתחי אוורור צדיים

1) פתיחה
2) סגירה

כדי לשלוט על כיוון הזרימה של האוויר הסט את הלשונית. כדי לפתוח את פתח האוורור או לסגור אותו סובב את הגלגלת כלפי מעלה או כלפי מטה.

לוח בקרת אקלים

■ סוג A

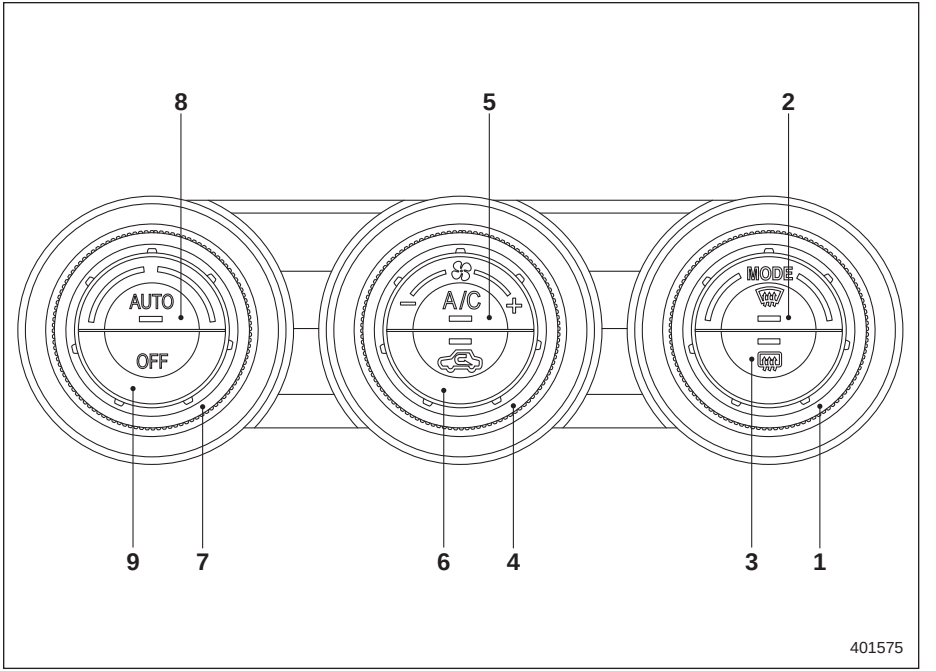

1) כפתור בקרת זרימת האוויר (עיין בנושא "בקרת זרימת האוויר" ☜4-6.)
2) מתג מפשיר אדים (עיין בנושא "בקרת זרימת האוויר" ☜4-6.)
3) מתג מפשיר אדים לשמשה אחורית (עיין בנושא "מפשיר אדים ומפשיר קרח" ☜3-111.)
4) כפתור בקרת מהירות המניפה (עיין בנושא "בקרת מהירות המניפה" ☜4-8.)
5) מתג המזגן (עיין בנושא "מתג המזגן" ☜4-8.)
6) מתג בורר כניסת האוויר (עיין בנושא "בורר כניסת האוויר" ☜4-8.)
7) כפתור בקרת טמפרטורה (עיין בנושא "מערכת בקרת אקלים אוטומטית" ☜4-5 ו/או בנושא "בקרת טמפרטורה" ☜4-7.)
8) מתג AUTO (עיין בנושא "מערכת בקרת אקלים אוטומטית" ☜4-5.)
9) מתג OFF (עיין בנושא "מערכת בקרת אקלים אוטומטית" ☜4-5.)

■ סוג B

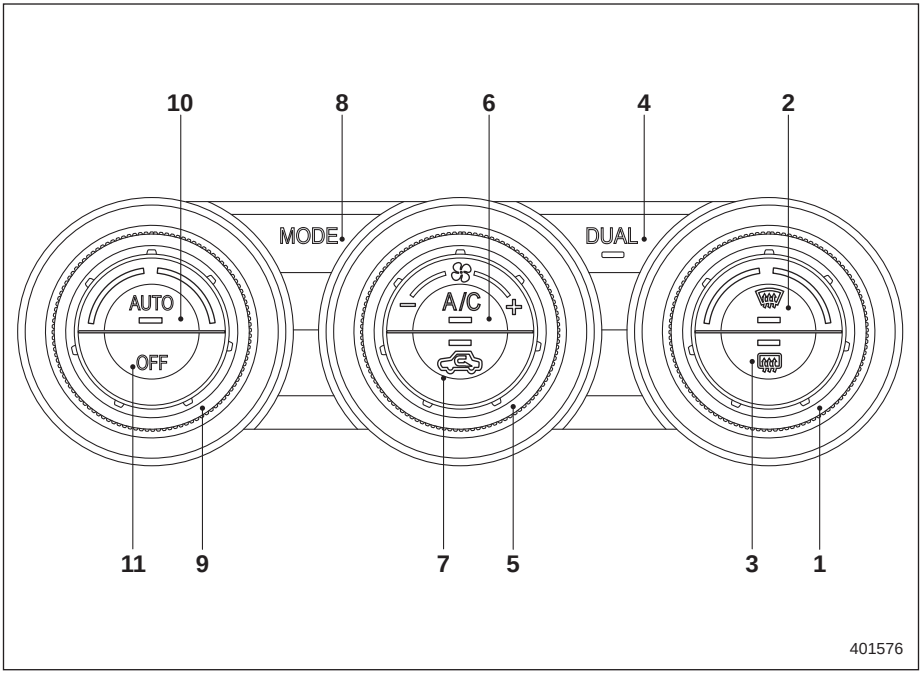

1) כפתור בקרת טמפרטורה (עיין בנושא "מערכת בקרת אקלים אוטומטית" ☜4-5 ו/או בנושא "בקרת טמפרטורה" ☜4-7.)
2) מתג מפשיר אדים (עיין בנושא "בקרת זרימת האוויר" ☜4-6.)
3) מתג מפשיר אדים לשמשה אחורית (עיין בנושא "מפשיר אדים ומפשיר קרח" ☜3-111.)
4) לחצן מצב DUAL (עיין בנושא "מצב DUAL (סוג B)" ☜4-8.)
5) כפתור בקרת מהירות המניפה (עיין בנושא "בקרת מהירות המניפה" ☜4-8.)
6) מתג המזגן (עיין בנושא "מתג המזגן" ☜4-8.)
7) מתג בורר כניסת האוויר (עיין בנושא "בורר כניסת האוויר" ☜4-8.)
8) מתג בקרת זרימת האוויר (עיין בנושא "בקרת זרימת האוויר" ☜4-6.)
9) כפתור בקרת טמפרטורה (עיין בנושא "מערכת בקרת אקלים אוטומטית" ☜4-5 ו/או בנושא "בקרת טמפרטורה" ☜4-7.)
10) מתג AUTO (עיין בנושא "מערכת בקרת אקלים אוטומטית" ☜4-5.)
11) מתג OFF (עיין בנושא "מערכת בקרת אקלים אוטומטית" ☜4-5.)

מערכת בקרת אקלים אוטומטית

כשבוחרים במצב של בקרת אקלים אוטומטית, מבוקרים באופן אוטומטי מהירות המניפה, חלוקת האוויר, מקור האוויר, והפעולה של מדחס המזגן. כדי לבחור במצב זה פעל כמוסבר להלן.

הערה

- **אפילו כאשר אין צורך בקירור, כוונון הטמפרטורה לטמפרטורה הנמוכה בהרבה מהטמפרטורה העכשווית של האוויר בפתחי היציאה, גורם להפעלה אוטומטית של מדחס מזגן האוויר ונורית ה-A/C בלוח הבקרה תידלק.**
- **ייתכן שהמזגן לא יפעל בתנאים הבאים:**
  - **כשהטמפרטורה בתא הנוסעים נמוכה.**
  - **כשהטמפרטורה החיצונית יורדת ומתקרבת ל-0°C.**
- **טווח הטמפרטורות שניתן לקבוע תלוי במפרט של המכוניות הנמכרות באזור.**

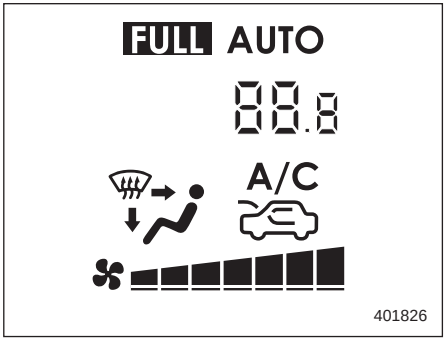

1. לחץ על לחצן AUTO. נורית החיווי FULL AUTO תאיר בצג.
2. בעזרת כפתור בקרת הטמפרטורה קבע את הטמפרטורה המבוקשת.

הערה

- **אם במצב FULL AUTO תלחץ על אחד המתגים והכפתורים בלוח הבקרה, פרט למתג OFF, מתג מפשיר אדים לשמשה אחורית וכפתור(י) בקרת הטמפרטורה, תכבה נורית החיווי FULL בלוח הבקרה, ונורית החיווי AUTO תמשיך להאיר. ניתן לשלוט במערכת באופן ידני כרצונך בעזרת המתג או הכפתור שהפעלת. לחץ על המתג AUTO כדי להחזיר את המערכת למצב FULL AUTO.**
- **כשפעולת מערכת בקרה האקלים מופסקת, המערכת עוברת למצב של כניסת אוויר חיצוני.**

3. כדי להפסיק את הפעולה של מערכת בקרת האקלים לחץ על מתג OFF.

■ חיישני טמפרטורה

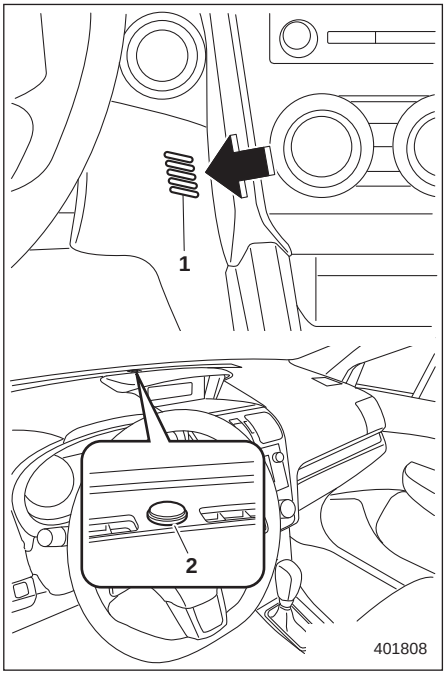

1) חיישן טמפרטורת האוויר הפנימי
2) חיישן השמש

מערכת בקרת האקלים האוטומטית משתמשת במספר חיישנים. חיישנים אלה עדינים. אם יטפלו בהם לא כיאות והם יינזקו, המערכת עלולה שלא לשלוט נכון בטמפרטורה של תא הנוסעים. כדי למנוע נזק לחיישנים, שמור על אמצעי הזהירות הבאים:

— אל תחשוף את החיישנים לחבטות.

— הרחק מים מהחיישנים.

— אל תכסה את החיישנים.

החיישנים ממוקמים במקומות הבאים:

— חיישן השמש: ליד שבכת מפשיר האדים של השמשה הקדמית.

— חיישן טמפרטורת האוויר הפנימי: ליד עמוד ההגה.

— חיישן טמפרטורה חיצונית: סמוך לפתח הפגוש הקדמי.

בקרת אקלים ידנית

■ בקרת זרימת האוויר

כדי לבחור במצב הזרימה של האוויר:

- **סוג A**: סובב את כפתור בקרת זרימת האוויר.
- **סוג B**: לחץ על מתג בקרת זרימת האוויר.

כדי לבחור במצב של הפשרת אדים:

לחץ על מתג מפשיר האדים.

ניתן לבחור בין מצבי זרימת האוויר הבאים:

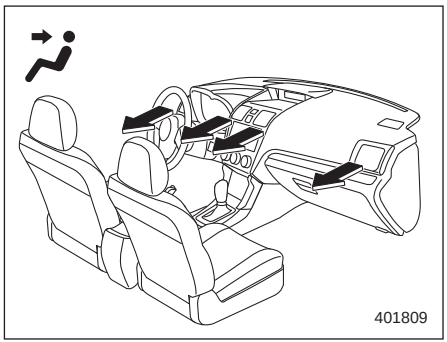

(אוורור): פתחים בלוח המכשירים

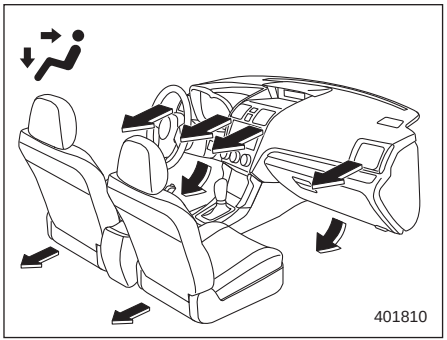

(**דו-מפלסי**): פתחים בלוח המכשירים ופתחים באזור הרגליים.

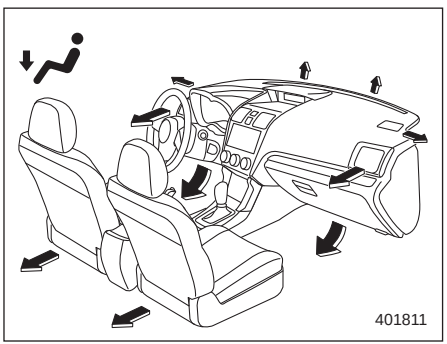

(**חימום**): רוב האוויר מוזרם לפתחים באזור הרגליים ולשני הפתחים הצדיים בלוח המכשירים (חלק מהאוויר מוזרם לעבר השמשה הקדמית וחלונות הצד למניעת הצטברות אדים.)

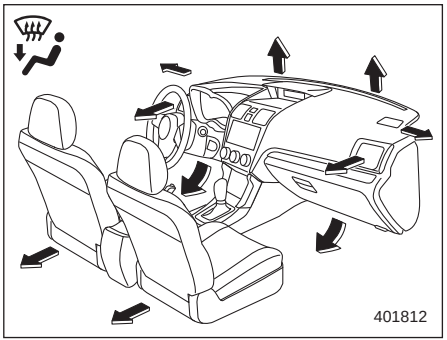

(**חימום והפשרה**): פתחים להפשרת השמשה הקדמית, פתחים באזור הרגליים ושני הפתחים הצדיים בלוח המכשירים.

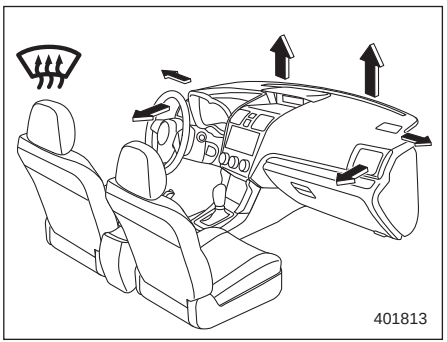

(**הפשרה**): פתחים להפשרת השמשה הקדמית ושני הפתחים הצדיים בלוח המכשירים (עיין בנושא "הפשרת אדים" ☜4-9).

הערה

כשבוחרים במצב ⊞ או במצב ⊞ מופעל מדחס המזגן באופן אוטומטי כדי להחיש את הפשרת השמשה הקדמית. במקביל נבחר באופן אוטומטי מצב של כניסת אוויר חיצוני.

■ בקרת טמפרטורה

הערה

טווח הטמפרטורות שניתן לקבוע תלוי במפרט של המכוניות הנמכרות באזור.

סובב את כפתור בקרת הטמפרטורה כדי לקבוע את הטמפרטורה הרצויה בתא הנוסעים. כאשר הכפתור מכוון לטמפרטורה המבוקשת, המערכת מכוונת אוטומטית את טמפרטורת האוויר היוצא מהפתחים כך שהטמפרטורה הרצויה תושג ותישמר.

אם מסובבים את הכפתור עד הסוף נגד כיוון השעון, המערכת מספקת קירור מרבי. אם מסובבים את הכפתור עד הסוף בכיוון השעון, המערכת מספקת חימום מרבי.

▼ מצב DUAL (סוג B)

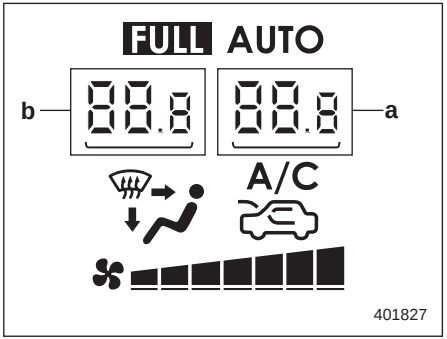

a) הטמפרטורה בצד הנוסע הקדמי.
b) הטמפרטורה בצד הנהג.

ניתן לשנות את קביעת הטמפרטורה בצד הנהג ובצד הנוסע הקדמי באופן נפרד על-ידי בחירה במצב DUAL.

ניתן לבחור במצב DUAL על-ידי ביצוע אחד מהנהלים הבאים:

- לחץ על מתג DUAL
- סובב את כפתור בקרת הטמפרטורה בצד הנוסע

ניתן לבטל את מצב DUAL באמצעות לחיצה על מתג DUAL.

כשבוחרים במצב DUAL:

סובב את הכפתור שבצד הנהג כדי לקבוע את הטמפרטורה בצד הנהג. סובב את הכפתור בצד הנוסע כדי לקבוע את הטמפרטורה בצד הנוסע הקדמי.

כשמבטלים את מצב DUAL:

סובב את הכפתור שבצד הנהג כדי לקבוע את הטמפרטורה הרצויה.

כשמבטלים את מצב DUAL, רק הטמפרטורה בצד הנהג מוצגת.

■ בקרת מהירות המניפה

המניפה יכולה לפעול כשמתג ההתנעה במצב ON. כדי לבחור את המהירות הרצויה סובב את כפתור בקרת מהירות המניפה.

■ מתג המזגן

המזגן יכול לפעול רק כשהמנוע פועל.

כשהמניפה פועלת, כדי להפעיל את מיזוג האוויר לחץ על מתג המזגן. כשהמזגן פועל מאירה נורית החיווי A/C.

כדי להפסיק את פעולת המזגן לחץ על המתג לחיצה נוספת.

הערה

כדי לשפר את הסרת האדים והייבוש במזג אוויר קר יש להפעיל את המזגן. אולם, כשהטמפרטורה החיצונית יורדת ומתקרבת ל-0°C, מדחס המזגן יפסיק לפעול.

■ בורר כניסת האוויר

בעזרת בורר כניסת האוויר בחר את מקור האוויר.

מצב ON (סחרור): האוויר הפנימי מסוחרר בתוך תא הנוסעים. לחץ על מתג בורר כניסת האוויר למצב ON כדי לקרר במהירות את תא הנוסעים בעזרת מזגן האוויר או כאשר נוסעים על דרך מאובקת.

מצב OFF (אוויר חיצוני): אוויר חיצוני נשאב לתוך תא הנוסעים. לחץ על מתג בורר כניסת האוויר למצב OFF כאשר האוויר בתא הנוסעים התקרר לטמפרטורה נוחה ואין נוהגים עוד על דרך מאובקת.

⚠ אזהרה

הפעלה ממושכת במצב ON (סחרור) עלולה לגרום לכיסוי החלונות באדים. ברגע שאוויר הסביבה חוזר להיות נקי, החזר את מתג בורר כניסת האוויר למצב OFF.

הערה

כשהמצבר מנותק או המתח במצבר יורד, נורית החיווי של בורר כניסות האוויר עשויה להבהב. זו תופעה רגילה שאינה בגדר תקלה. אולם, אם נורית החיווי מהבהבת בכל פעם שאתה מתניע את המנוע, ייתכן שקיימת תקלה במעגל החשמלי. מומלץ לפנות למרכז שירות מורשה סובארו מטעם היבואן.

הפשרת אדים

הערה

כשבוחרים במצב ⊞ או במצב ⊞, מופעל מדחס המזגן באופן אוטומטי כדי להחיש את הפשרת השמשה הקדמית. במקביל נבחר באופן אוטומטי מצב של כניסת אוויר חיצוני.

■ סוג A

בחר במצב בלחיצה על מתג מפשיר האדים ⊞, או בחר במצב באמצעות סיבוב כפתור בקרת זרימת האוויר ⊞, כדי להפשיר את השמשה הקדמית וחלונות הצד הקדמיים או להסיר מהם אדים.

אם לוחצים על מתג מפשיר האדים כאשר נבחר מצב ⊞, תשוב המערכת למצב הקודם לפני שייבחר מצב ⊞.

■ סוג B

בחר במצב ⊞ בלחיצה על מתג מפשיר האדים, או בחר במצב ⊞ בלחיצה על מתג בקרת זרימת האוויר, כדי להפשיר את השמשה הקדמית וחלונות הצד הקדמיים או להסיר מהם אדים.

אם לוחצים על מתג מפשיר האדים כאשר נבחר מצב ⊞, תשוב המערכת למצב הקודם לפני שייבחר מצב ⊞.

עצות מעשיות לתפעול המחמם והמזגן

■ ניקוי שבכת האוורור

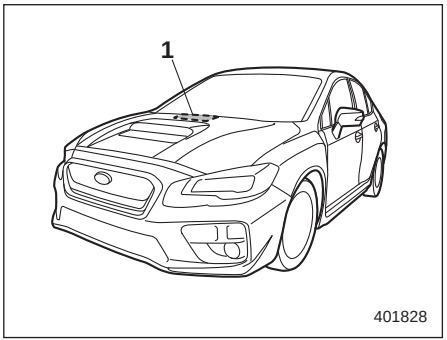

1) שבכת כניסת האוויר הקדמית של מערכת האוורור

כדי להבטיח חימום והסרת אדים ביעילות, יש לדאוג תמיד ששבכת כניסת האוויר הקדמית של מערכת האוורור תהיה חופשית משלג, עלים או עצמים אחרים. מכיוון שמעבה המזגן ממוקם לפני המקרן, חובה לשמור על ניקיון אזור זה כי הצטברות כלשהי של חרקים ועלים על המעבה תפריע לביצועי הקירור.

■ קירור יעיל לאחר חנייה בשמש

לאחר חנייה בשמש, נהג עם החלונות פתוחים למשך מספר דקות כדי לאפשר לאוויר חיצוני לזרום לתוך פנים המכונית המחוממת. כניסת אוויר זו תאפשר קירור מהיר יותר על ידי מזגן האוויר. לשם יעילות קירור מרבית, שמור על חלונות סגורים במהלך הפעלתו של המזגן.

■ הזרמת השמן במערכת הקירור

בעונת החורף יש להפעיל את מדחס המזגן למספר דקות בכל חודש במהירויות מנוע נמוכות (במהירות סרק או במהירויות נסיעה נמוכות) כדי להבטיח את שימונו.

■ בדיקת מערכת מיזוג האוויר לפני תחילת הקיץ

מדי אביב בדוק את יחידת מזגן האוויר לגילוי נזילות של הקרר, לבדיקת מצב הצנרת ולפעולה תקינה של המערכת. דאג שבדיקה זו תתבצע במוסך. מומלץ לערוך את הבדיקה במרכז שירות מורשה סובארו מטעם היבואן.

■ קירור וייבוש לחות בתנאי לחות גבוהה וטמפרטורה נמוכה

בתנאי מזג אוויר מסוימים (לחות יחסית גבוהה, טמפרטורות נמוכות, וכו') עשויה להיפלט כמות קטנה של אדי מים מפתחי האוורור. מצב זה תקין ואינו מעיד על בעיה כלשהי במערכת מיזוג האוויר.

■ ניתוק מדחס מזגן האוויר בעת העמסה כבדה של המנוע

כדי לשפר את כושר ההאצה ותצרוכת הדלק, מתוכנן מדחס המזגן להפסיק את פעולתו באופן זמני במהלך הפעולה של מיזוג האוויר, כל אימת שדוושת ההאצה נלחצת עד סוף מהלכה, כגון בעת האצה מאומצת או כאשר נוסעים במעלה תלול.

■ קרר למערכת בקרת האקלים

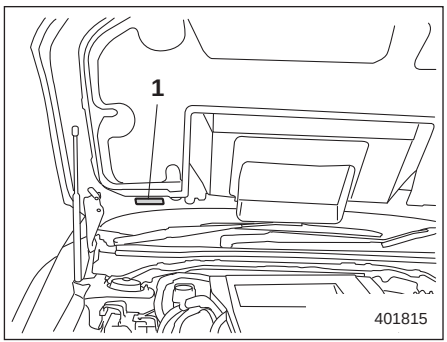

1) תווית מיזוג האוויר

מזגן האוויר במכוניתך משתמש בקרר ידידותי לסביבה מסוג HFO-1234yf או HFC134a. לכן, שיטת הוספתו, החלפתו ובדיקתו של הקרר שונה מאשר השיטה עבור CFC12 (פריאון). כמו כן, שיטות הוספתו, החלפתו ובדיקתו של הקרר HFO-1234yf

שונה מאשר השיטות עבור HFC134a. לפני הוספת הקרר, החלפתו או בדיקתו, עיין בתווית מיזוג האוויר שמיקומה מתואר באיור, כדי לבדוק מהו סוג הקרר במכוניתך. יש לפנות למוסך לצורך שירות. מומלץ לפנות למרכז שירות מורשה סובארו מטעם היבואן. תיקונים שיידרשו כתוצאה משימוש בקרר הלא נכון אינם מכוסים בכתב האחריות.

מערכת סינון אוויר

החלף את יחידת המסנן לפי תכנית התחזוקה. עיין בנושא "תוכנית תחזוקה" ☞11-3. יש להקפיד על לוח זמנים כדי לשמור על כושר סינונו של מסנן האבק. בתנאי אבק קיצוניים, יש להחליף את המסנן לעתים קרובות יותר. מומלץ לבדוק או להחליף את המסנן במוסך. כאשר מחליפים, מומלץ להשתמש רק בחלק מקורי או בערכת סינון אוויר העומדת בדרישות איכות והתאמה כמוגדר בכתב האחריות למכונית.

⚠ זהירות

התייעץ עם המוסך אם התופעות הבאות קורות, אפילו אם עדיין לא הגיע הזמן להחליף את המסנן:

- **ירידה בזרימת האוויר דרך הפתחים.**
- **השמשה הקדמית מתכסה באדים בקלות.**

הערה

המסנן עלול להשפיע על ביצועי המזגן, המחמם ומפשיר האדים אם אינו מתוחזק כיאות.

■ החלפת המסנן

1. הסר את תא הכפפות.

(1) פתח את תא הכפפות.

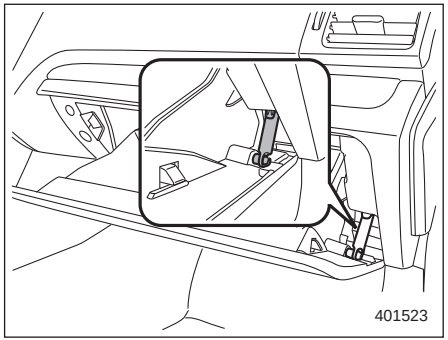

(2) הסר את גל התריס מתא הכפפות.

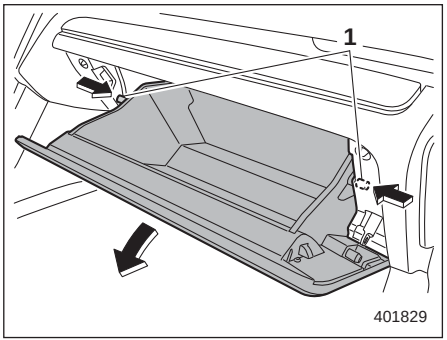

1) מעצור

(3) דחוף כלפי פנים את התפסים משני צדי תא הכפפות כדי לשחרר את המעצורים ולאחר מכן משוך את תא הכפפות כלפי מטה ככל האפשר.

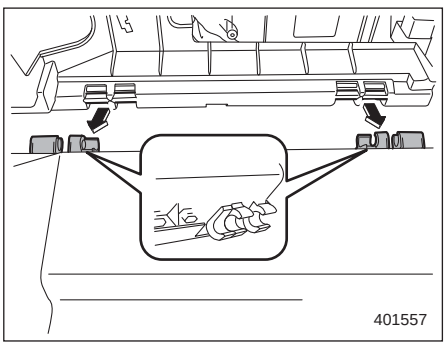

(4) משוך את תא הכפפות החוצה בכיוון אופקי והוצא אותו מהצירים. היזהר שלא לגרום נזק לצירים.

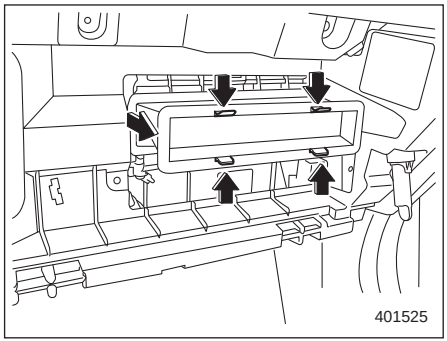

2. הסר את מסנן האוויר. משוך את מסנן האוויר בזהירות החוצה והטה אותו לאט כלפי מעלה כדי למנוע התפזרות של האבק שהצטבר.

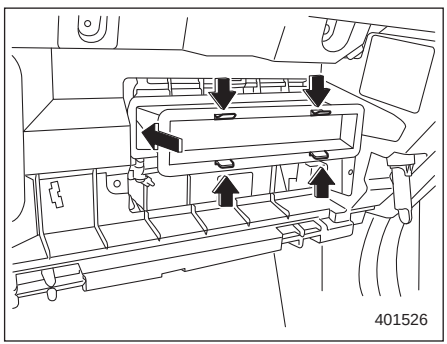

3. החלף את קרב הסינון של המסנן בקרב סינון חדש.

⚠ זהירות

החץ שמסומן על המסנן חייב להצביע כלפי מעלה.

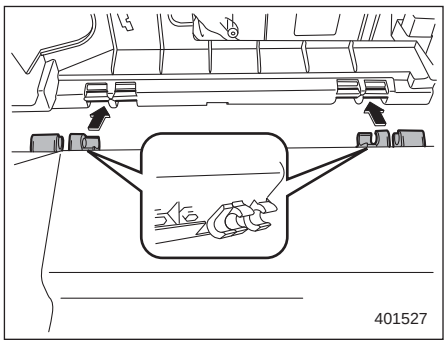

4. שוב והתקן את תא הכפפות וחבר את גל התריס.
5. סגור את תא הכפפות.
6. הדבק את תווית השירות לעמוד הדלת בצד הנהג.

מערכת השמע

מערכת אנטנה 5-3
אנטנת גג 5-3
קליטת FM 5-3
התקנת אביזרים 5-4
מערכת שמע (אם קיימת) 5-4
מערכת שמע מסוג A (אם קיימת) 5-5
מערכת שמע מסוג B (אם קיימת) 5-6
בקרות הפעלה וצליל 5-7
מתג הפעלה ובקרת עצמת הקול 5-7
בקרת הצליל 5-7
אפשרויות כוונון מצבי הבקרה 5-9
הפעלת הרדיו FM/AM 5-10
בחירת תחומי תדרים FM או AM (במערכות שמע מסוג A) 5-10
בחירת תחומי תדרים FM (במערכות שמע מסוג B) 5-10
בחירת תחומי תדרים AM (במערכות שמע מסוג B) 5-10
חיפוש תחנות 5-10
מערכת מידע רדיו (RDS) בתדר FM (במערכות שמע מסוג A) 5-11
הצגת שם התחנה (PS, במערכות שמע מסוג A) 5-12
קביעת תחנות בזיכרון 5-13
הפעלת נגן תקליטורים 5-14
קבצים נתמכים 5-14
כיצד לטעון תקליטור 5-15
כיצד להפעיל תקליטור 5-15
כדי לבחור קטע מתחילתו 5-15
קידום מהיר והחזרה 5-16
השמעה חוזרת 5-16
השמעה אקראית 5-17
סריקה (SCAN) 5-17
בחירת התצוגה 5-18
בחירת תיקייה 5-18
הוצאת תקליטור מנגן התקליטורים 5-18
כשההודעות הבאות מוצגות 5-19
שקע עזר לציוד חיצוני (AUX) 5-19
אמצעי זהירות שיש לנקוט בעת טיפול בתקליטור 5-20
שימוש בזיכרון USB/נגן iPod® 5-22
קבצים נתמכים 5-22
חיבור זיכרונות USB 5-22
דגמי iPod® נתמכים 5-23
חיבור זיכרון USB/נגן iPod® (אם קיים) 5-23
כיצד להשמיע תכנים 5-24
כדי לבחור קטע מתחילתו 5-25
כיצד לבחור תחילת פרק מנגן iPod® המחובר למערכת 5-25
קידום מהיר והחזרה 5-25
השמעה חוזרת 5-25
השמעה אקראית 5-26
סריקה (SCAN) (רק כשמחובר למערכת זיכרון USB) 5-26
בחירת קטגוריה (רק כשמחובר למערכת נגן iPod®) 5-26
בחירת התצוגה 5-27
בחירת תיקייה (רק כשמחובר למערכת זיכרון USB) 5-27
אם מופיעה ההודעה CHECK DEVICE 5-27

לחצני בקרת מערכת השמע 5-27
לחצן מצב (MODE) 5-28
לחצני ∧ ו-∨ 5-28
מתג בקרת עצמת הקול..... 5-29
מערכת השמע Bluetooth 5-29
תצורות מדיה 5-29
התקנת שמע Bluetooth®..... 5-30
הפעלת שמע Bluetooth®..... 5-31
מערכת דיבורית..... 5-32
אמצעי זהירות..... 5-33
שימוש בדיבורית 5-34
הגדרות Bluetooth®..... 5-42
עצות להפעלת מערכת הדיבורית..... 5-44
אישורים למערכת הדיבורית..... 5-45

מערכת אנטנה

■ אנטנת גג

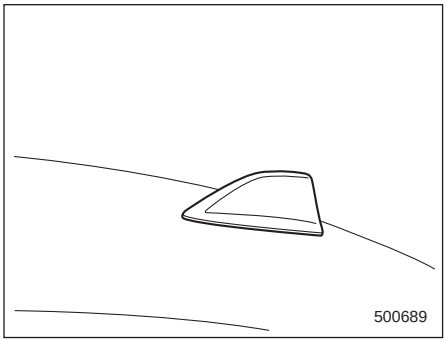

האנטנה מותקנת על הגג, במרכז החלק האחורי של המכונית.

■ קליטת FM

למרות שתדר FM נקי בדרך כלל מרעשים, הקליטה עלולה להיות מושפעת מהסביבה הקרובה, מתנאים אטמוספריים, מעצמת השידור ומהמרחק מן המשדר. בניינים או מכשולים אחרים עלולים לגרום באופן זמני לרעשים, רעידה בקליטה או הפרעות של תחנות אחרות. אם הקליטה ממשיכה להיות גרועה, עבור לתחנה חזקה יותר.

התקנת אביזרים

יש להתייעץ עם מוסך לפני התקנת מכשיר קשר או התקן שידור אחר במכוניתך. מכשירים כאלה עלולים לגרום לתקלה במערכת הבקרה האלקטרונית במידה והם מותקנים בצורה לא נכונה או שאינם מתאימים למכונית.

מערכת שמע (אם קיימת)

באם המכונית מצויידת במערכת שמע מקורית מאת היצרן, מותקנת בה אחת מבין המערכות הבאות. הוראות ההפעלה של מערכת השמע מפורטות בעמודים הבאים.

הערה

- **כשטלפון סלולרי נמצא בקרבת מערכת השמע, הוא עלול לגרום למערכת השמע להשמיע רעשים שונים כאשר הטלפון מקבל שיחות. רעשים אלה אינם מצביעים על תקלה כלשהי במערכת השמע. יש להציב את הטלפון הסלולרי הרחק ככל האפשר ממערכת השמע.**
- **מראה המערכת עשוי להיות שונה במעט מהמתואר באיור, בהתאם לדגם.**

■ מערכת שמע מסוג A (אם קיימת)

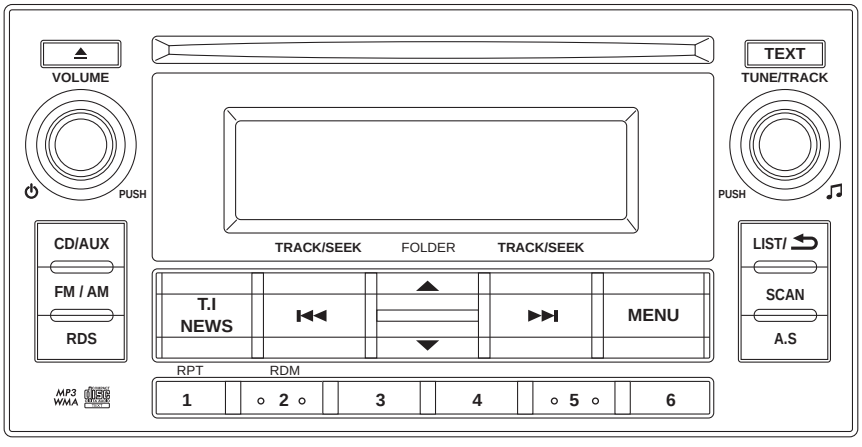

500649

מערכת השמע פועלת רק כאשר מתג ההתנעה נמצא במצב ACC או במצב ON.

- בקרות הפעלה וצליל: עיין בעמוד 5-7
- הפעלת הרדיו: עיין בעמוד 5-10
- הפעלת נגן התקליטורים: עיין בעמוד 5-14
- הפעלת יחידת עזר AUX: עיין בעמוד 5-19
- הפעלת התקן זיכרון USB/נגן iPod®: עיין בעמוד 5-22
- מערכת השמע Bluetooth®: עיין בעמוד 5-29
- מערכת דיבורית: עיין בעמוד 5-32

■ מערכת שמע מסוג B (אם קיימת)

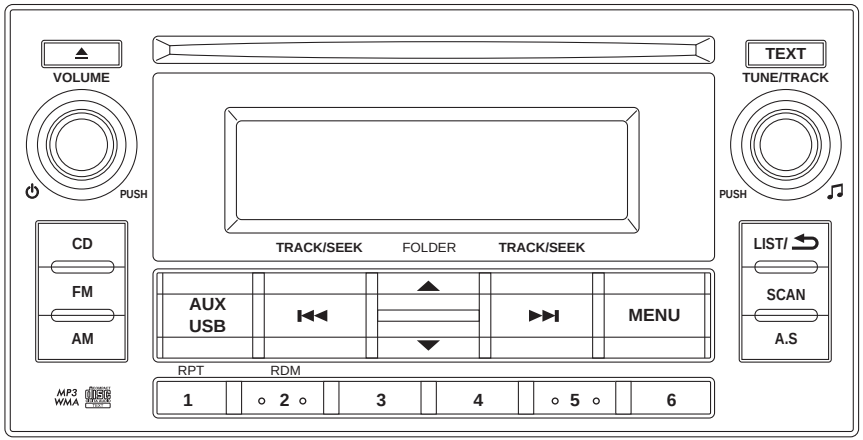

500650

מערכת השמע פועלת רק כאשר מתג ההתנעה נמצא במצב ACC או במצב ON.

- בקרות הפעלה וצליל: עיין בעמוד 5-7
- הפעלת הרדיו: עיין בעמוד 5-10
- הפעלת נגן התקליטורים: עיין בעמוד 5-14
- הפעלת יחידת עזר AUX: עיין בעמוד 5-19
- הפעלת התקן זיכרון USB/נגן iPod®: עיין בעמוד 5-22
- מערכת השמע Bluetooth®: עיין בעמוד 5-29
- מערכת דיבורית: עיין בעמוד 5-32

בקרות הפעלה וצליל

■ מתג הפעלה ובקרת עצמת הקול

כפתור הפעלה ובקרת עצמת הקול	

הכפתור משמש גם לבקרת הפעלה (הפעלה/הפסקת פעולה) וגם לבקרת עצמת הקול. מקלט הרדיו מופעל או מכובה בלחיצה על הכפתור. עצמת הקול נשלטת על-ידי סיבוב הכפתור.

■ בקרת הצליל

הערה

ניתן לכוונן תפקוד זה באמצעות הצג הרב-תכליתי. לפרטים עיין בנושא "הגדרות צליל" ☞3-93.

▼ כוונון הצליל והאיזון

כפתור בקרת הצליל	

כל לחיצה קצרה על כפתור בקרת הצליל משנה את מצבי הבקרה לפי הסדר המפורט להלן.

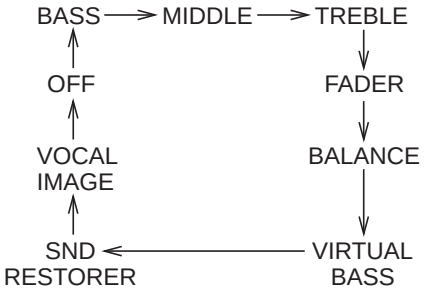

לאחר הבחירה במצב הבקרה המבוקש, בחר את הרמה הרצויה על-ידי סיבוב כפתור בקרת הצליל.

לאחר כשמונה שניות כפתור הבקרה יחזור למצב חיפוש תחנות/קטעים מוזיקליים.

הערה

- **תפקוד VIRTUAL BASS מתקן שיאים נמוכים.**
- **תפקוד SND RESTORER מתקן שיאים גבוהים.**
- **תפקוד VOCAL IMAGE מבקר את ההתאמה המקומית של תמונת הצליל.**

▼ בקרת קביעות אחרות של מערכת השמע

לחצן MENU	

כל לחיצה קצרה על לחצן "MENU" משנה את מצבי הבקרה לפי הסדר המפורט להלן.

מערכת שמע מסוג A:

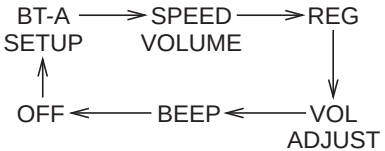

מערכת שמע מסוג B:

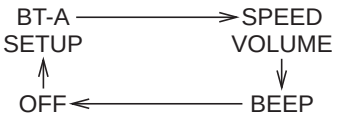

לאחר הבחירה במצב הבקרה המבוקש, בחר את הרמה הרצויה על-ידי סיבוב כפתור בקרת הצליל.

לאחר כשמונה שניות כפתור הבקרה יחזור למצב חיפוש תחנות/קטעים מוזיקליים.

▽ **הגדרת SVC**

תפקוד התאמת עצמת הקול למהירות הנסיעה (SVC - Speed Volume Control) מכוונן את עצמת הקול בהתאם למהירות הנסיעה. כשמהירות הנסיעה עולה, עצמת הקול מוגברת באופן אוטומטי כדי להתאים אותה למהירות הנסיעה ולשמור על סביבת האזנה נעימה גם כשרעשי הנהיגה מתגברים. ניתן לקבוע את רמת הפעולה של תפקוד זה בטווח של OFF (התפקוד אינו פעיל) עד 2. כברירת מחדל התפקוד אינו פעיל (OFF).

▽ **הגדרת BEEP**

ניתן לקבוע שיושמעו (ON) צלילים בעקבות הפעלת המתגים של מערכת השמע או לבטל את השמעתם (OFF). כברירת מחדל הצלילים מושמעים (ON).

▽ **הגדרת REG**
(במערכות שמע מסוג A)

תפקוד זה מונע בחירה בתחנות רדיו מקומיות במהלך חיפוש אחר תדר חלופי (AF). אפשר להפעיל את התפקוד (ON) או לבטל את פעולתו (OFF) על-ידי בחירה באפשרות REG. ניתן לשנות את ההגדרה רק כשמערכת מידע רדיו (RDS) פעילה. לפרטים על מערכת מידע רדיו עיין בנושא "מערכת מידע רדיו (RDS) בתדר FM (במערכות שמע מסוג A)" ☜5-11.

▽ **הגדרת VOL ADJUST**
(במערכות שמע מסוג A)

אפשר לכוונן מראש את עצמת הקול שבה יושמעו הודעות מתפרצות - הודעות תעבורה, מבזקי חדשות והודעות חירום.

כדי לכוונן מראש את עצמת הקול של ההודעות המתפרצות בחר באפשרות VOL ADJUST.

הערה

- **אם עצמת הקול שכוננה עבור ההודעות המתפרצות נמוכה מעצמת הקול הנוכחית במערכת השמע, לא תשתנה עצמת הקול כשמושמעות ההודעות המתפרצות (הן יושמעו בעצמת הקול הנוכחית).**
- **בתום השמעת ההודעות המתפרצות חוזרת עצמת הקול לרמה המקורית.**

■ אפשרויות כוונון מצבי הבקרה

מצב בקרה		טווח הכוונון (כפי שמוצג)	קביעה ראשונית	סובב נגד כיוון השעון	סובב בכיוון השעון
עצמה	בקרת עצמה	0 עד 40	15	להפחית את עצמת הקול	להגביר את עצמת הקול
	בקרת עצמה AUX*	0 עד 40	15	להפחית את עצמת הקול	להגביר את עצמת הקול
צליל ואיזון	בקרת צלילים נמוכים (Bass)	8- עד 8+	0	להפחית את הצלילים הנמוכים	להגביר את הצלילים הנמוכים
	בקרת צלילים בטווח הביניים (Midrange)	8- עד 8+	0	להפחית את הצלילים בטווח הביניים	להגביר את הצלילים בטווח הביניים
	בקרת צלילים גבוהים (Treble)	8- עד 8+	0	להפחית את הצלילים הגבוהים	להגביר את הצלילים הגבוהים
	Balance (איזון)	9 משמאל (L9) עד 9 מימין (R9)	0	להחליש את הערוץ הימני	להחליש את הערוץ השמאלי
	Fader (מדעך)	9 מאחור (R9) עד 9 מלפנים (F9)	0	להחליש את הרמקולים הקדמיים	להחליש את הרמקולים האחוריים
	בקרת Virtual bass	פעיל או מבוטל	פעיל	לכבות	להפעיל
	בקרת Sound restorer	פעיל או מבוטל	פעיל	לכבות	להפעיל
	Vocal Image Conrol	9 משמאל (L9) עד 9 מימין (R9)	0	להחליש את הרמקולים הימניים	להחליש את הרמקולים השמאליים
קביעות אחרות	REG (מניעת בחירת תחנות מקומיות) (במערכות שמע מסוג A)	OFF ו-ON	כבוי	לכבות	להפעיל
	VOL ADJUST (עצמת קול להודעות מתפרצות) (במערכות שמע מסוג A)	0 עד 40	17	להפחית את עצמת הקול	להגביר את עצמת הקול
	SPEED VOLUME (התאמת עצמת הקול למהירות הנסיעה)	OFF עד 2	כבוי	להפחית את ההתאמה האוטומטית למהירות	להגביר את ההתאמה האוטומטית למהירות
	BEEP (השמעת צלילים בעקבות לחיצה על מתגים)	פעיל או מבוטל	פעיל	לכבות	להפעיל

הפעלת הרדיו FM/AM

הערה

- **כשטלפון סלולרי נמצא סמוך לרדיו, עשויים להישמע רעשים מהרדיו כשמתקבלת שיחת טלפון. זו אינה תקלה ברדיו.**
- **תחום התדרים שנבחר ותדר התחנה מוצגים בעקבות לחיצה על לחצן FM/AM (במערכות שמע מסוג A), או על לחצן FM או על לחצן AM (במערכות שמע מסוג B). כשנקלטת תחנה ייתכן שיוצג גם שמה. לפרטים עיין בנושא "מסך שמע" ☜3-56.**

■ בחירת תחומי תדרים FM או AM (במערכות שמע מסוג A)

לחצן FM/AM	FM / AM

כשמקלט הרדיו כבוי, לחץ על לחצן FM/AM כדי להפעיל את הרדיו.

כשמקלט הרדיו פועל, לחץ על לחצן FM/AM כדי לבחור בתחום התדרים המבוקש.

בכל פעם שלוחצים לחיצה קצרה על לחצן FM/AM הרדיו עובר בין המצבים לפי הסדר הבא, כשהוא מתחיל בתחום התדרים האחרון שנבחר.

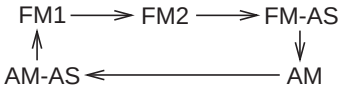

■ בחירת תחומי תדרים FM (במערכות שמע מסוג B)

לחצן FM	FM

כשמקלט הרדיו כבוי, לחץ על לחצן FM כדי להפעיל את הרדיו.

כשמקלט הרדיו פועל, לחץ על לחצן FM כדי לבחור בתחום התדרים FM.

בכל לחיצה קצרה על לחצן FM, תחום התדרים ברדיו ישתנה ברצף, החל מתחום התדרים האחרון שבחרת.

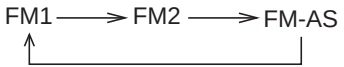

■ בחירת תחומי תדרים AM (במערכות שמע מסוג B)

לחצן AM	AM

כשמקלט הרדיו כבוי, לחץ על לחצן AM כדי להפעיל את הרדיו.

בכל פעם שלוחצים לחיצה קצרה על לחצן AM הרדיו עובר בין המצבים לפי הסדר הבא, כשהוא מתחיל בתחום התדרים האחרון שנבחר.

■ חיפוש תחנות

▼ חיפוש תחנות ידני

כפתור TUNE	TUNE/TRACK

סובב את כפתור TUNE בכיוון השעון כדי לחפש תחנות במעלה התדר, או נגד כיוון השעון כדי לחפש תחנות במורד התדר.

בכל פעם שמסובבים את הכפתור מוחלף התדר במרווחים של 9 kHz (10 khz*[1]) בתחום התדרים AM או 0.05 MHz בתחום התדרים FM.

*[1]: במערכות שמע מסוג B: אפשר לקבוע מרווח של 9 kHz או 10 khz, בהתאם לאזור בו נמצאים.

▽ **שינוי מרווחי התדרים בתחום התדרים AM (במערכות שמע מסוג B)**

בחר במרווח התדרים (9 khz או 10 khz) המתאים לאזור השידור בו אתה נמצא.

לחצן שינוי מרווחי התדרים	▲

לבחירת מרווח תדרים של 9 khz , לחץ בו-זמנית על לחצן שינוי מרווחי התדרים 1 ועל לחצן התחנה הקבועה מראש. בתצוגה יופיע החיווי "9 khz STEP".

לבחירת מרווח תדרים של 10 khz, לחץ בו-זמנית על לחצן שינוי מרווחי התדרים 2 ועל לחצן התחנה הקבועה מראש בתצוגה יופיע החיווי "10 khz STEP".

▼ **מחוון סטריאו**

הסימול ST לחיווי קליטת שידור סטריאופוני, יואר כאשר מקלט הרדיו קולט שידור FM סטריאופוני.

▼ **חיפוש תחנה (SEEK)**

חיפוש במעלה התדר	▶▶
חיפוש במורד התדר	◀◀

אם תלחץ לחיצה קצרה על צד ⏮ או על צד ⏭ של לחצן SEEK, מקלט הרדיו יחפש באופן אוטומטי תחנה שניתנת לקליטה ויעצור בתחנה הראשונה הנקלטת.

ייתכן כי פעולה זו לא תפעל אם אותות הרדיו נקלטים בעצמה חלשה מדי. במקרה כזה, בצע חיפוש תחנות ידני כדי לבחור את התחנה המבוקשת.

▼ **סריקת תדרים (SCAN)**

לחצן SCAN	SCAN

בעקבות לחיצה קצרה על לחצן SCAN יעבור מקלט הרדיו למצב סריקת התחנות הקבועות מראש. במצב זה ייסרקו התחנות הקבועות מראש עד למציאת תחנה. התחנה מושמעת במשך פרק זמן קצר, תדר השידור שלה מוצג ולאחר מכן נמשכת הסריקה של כל התחנות הקבועות מראש.

החיפוש האוטומטי עשוי שלא לפעול היטב אם הקליטה נחלשת בשל המרחק מאנטנת השידור, כתוצאה מקרבה לבניינים גבוהים או כשנוסעים באזור הררי.

▼ **תפקוד חיפוש תחנות מקומיות (במערכות שמע מסוג A)**

לחצן RDS	RDS

כדי להפעיל או לבטל את תפקוד החיפוש של תחנות מקומיות, בהאזנה לערוצים FM או AM, לחץ לחיצה ממושכת על לחצן RDS.

■ מערכת מידע רדיו (RDS) בתדר FM (במערכות שמע מסוג A)

RDS היא מערכת שבה מידע דיגיטלי בלתי נשמע משודר בנוסף לשידור רדיו FM הרגיל. הרדיו במכוניתך משתמש במידע RDS זה כדי להעניק לך יתרונות רבים.

▼ **תדרים חלופיים (AF)**

אם המכונית יוצאת מחוץ לטווח השידור של התחנה הנקלטת, ועוברת לאזור בו שידורי תחנה זו נקלטים בתדר אחר, הרדיו בוחר באופן אוטומטי בתדר החלופי. לחץ לחיצה ממושכת על לחצן RDS כדי לעבור בין מצבי ON (מופעל) ו-OFF (כבוי) של תפקוד חיפוש תדרים חלופיים (AF). קביעת ברירת המחדל היא ON.

▼ מידע תעבורה (T.I.)

לחצן T.I	T.I NEWS

כאשר תחנה מתחילה לשדר מידע תעבורה לגבי מצב התנועה בכבישים, פונקציה זו גורמת למערכת לקלוט אותו באופן אוטומטי, כדי שהנהג יוכל לשמוע אותו. אם הנהג מאזין למקור שמע אחר, המערכת "פורצת לשידור" ומשמיעה את המידע לגבי מצב התנועה.

ניתן להפעיל או לבטל פעולה זו על ידי לחיצה קצרה על לחצן T.I. כשהפעולה מופעלת מואר בצג החיווי TI.

כשמערכת השמע כבויה, בעקבות לחיצה על לחצן T.I מופעלת מערכת השמע ומופעל גם תפקוד ה-"פריצה לשידור" והשמעת המידע לגבי מצב התנועה.

כשנקלט בפועל מידע תעבורה מואר בצג החיווי TA ("הודעות תעבורה").

▼ מבזקי חדשות

לחצן T.I	T.I NEWS

תפקוד זה מבטיח שכאשר משודרות חדשות, הן ייקלטו באופן אוטומטי וניתן יהיה להאזין להן. אם מאזינים למקור שמע אחר, תיקטע השמעתו ויושמע מבזק החדשות.

בלחיצה ממושכת על לחצן T.I ניתן להפעיל או לבטל את תפקוד הפריצה לשידור של מבזקי החדשות.

כשמערכת השמע כבויה, בעקבות לחיצה ממושכת על לחצן T.I מופעלת מערכת השמע ומופעל גם תפקוד ה-"פריצה לשידור" והשמעת מבזקי החדשות.

הערה

- **הקביעה הראשונית של תפקוד "פריצה לשידור" היא OFF (מבוטל).**
- **כשהתפקוד של מבזקי החדשות פעיל, מואר בצג החיווי NEWS.**

▼ הודעות חירום (ALARM)

כאשר תחנה משדרת הודעות חירום, הן ייקלטו באופן אוטומטי וניתן יהיה להאזין להן. אם מאזינים למקור שמע אחר, תיקטע השמעתו ותושמע הודעת החירום. תפקוד זה פעיל באופן קבוע.

■ הצגת שם התחנה (PS, במערכות שמע מסוג A)

לחצן TEXT	TEXT

אם תפקוד PS (שם התחנה) זמין, בעקבות לחיצה על לחצן TEXT מתבצע מעבר בין שם התחנה לבין תדר השידור. הקביעה הבסיסית היא שם התחנה.

הערה

מספר התווים המרבי שניתן להציג במצב PS הוא 8.

■ קביעת תחנות בזיכרון

▼ שמירת תחנות קבועות מראש

1. בחר בתחום התדרים המבוקש.
2. בחר בתחנה המבוקשת.
3. לחץ לחיצה ממושכת על אחד מלחצני התחנות הקבועות מראש (מ- 1 עד 6) כדי לאחסן את התחנה. אם הלחיצה הינה קצרה מדי, הקביעה הקודמת תישאר בתוקף.

הערה

- **ניתן לקבוע מראש עד שש תחנות בכל אחד מתחומי התדרים.**
- **אם החיבור בין מכשיר הרדיו למצבר המכונית מתנתק מסיבה כלשהי, כגון טיפול במכונית או הסרת מכשיר הרדיו, יימחקו כל התחנות השמורות בזיכרון של לחצני התחנות הקבועות. אם דבר זה קורה, יש לקבוע מחדש את התחנות הקבועות מראש.**

▼ בחירת תחנות שנקבעו מראש

1. בחר בתחום התדרים המבוקש.
2. לחץ לחיצה קצרה על הלחצן בו נקבעה התחנה המבוקשת (מ- 1 עד 6).

▼ שמירה אוטומטית

לחצן A.S	A.S

באמצעות תפקוד השמירה האוטומטית, ניתן לשמור באופן אוטומטי שש תחנות בתחום התדרים הנוכחי באמצעות לחיצה ממושכת על לחצן השמירה האוטומטית. השתמש בתפקוד השמירה האוטומטית כדי למצוא במהירות את שש התחנות בעלות אותות השידור החזקים ביותר, למשל בעת נסיעה באזורי קליטה שונים.

הערה

- **כשמבצעים שמירה אוטומטית, מחליפות התחנות החדשות את התחנות הקודמות שנשמרו באותו ערוץ.**
- **הפסקת השמירה האוטומטית: אם לוחצים בטעות על לחצן השמירה האוטומטית, ניתן לעצור את השמירה האוטומטית לפני סיומה על ידי אחת מהפעולות הבאות.**
  - **מעבר למקור שמע אחר**
  - **מעבר לתחום תדרים אחר**
  - **סיבוב כפתור TUNE/TRACK**
  - **לחיצה על לחצן SEEK**

▼ הצגת התחנות שנקבעו מראש ובחירת אחת מהן

הערה

ניתן להציג את רשימת התחנות שנקבעו מראש בלחיצה קצרה על לחצן LIST בזמן שמאזינים לשידורי FM/AM. לפרטים עיין בנושא "מסך שמע" ☞3-56.

לחצן LIST	LIST/
כפתור TUNE	TUNE/TRACK

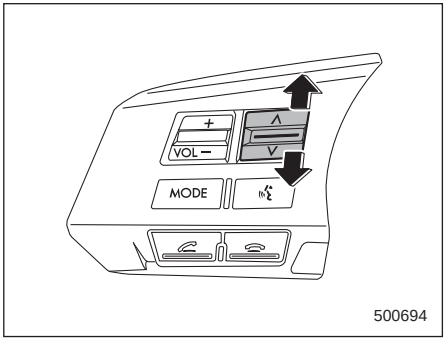

לחצן SEEK

1. לחץ לחיצה קצרה על לחצן LIST בזמן שמאזינים לשידורי FM/AM כדי להציג את מסך הרדיו.
2. כדי להציג את התחנה הרצויה שנקבעה מראש בצע אחת מהפעולות הבאות:
   - סובב את כפתור TUNE
   - לחץ לחיצה קצרה על לחצן SEEK בכיוון ∨ או ∧ בכיוון
3. לחץ על כפתור TUNE כדי לבחור בתחנה המוצגת.

הפעלת נגן תקליטורים

הערה

- **הקפד להכניס את התקליטורים כאשר התווית פונה כלפי מעלה. אם תכניס תקליטור כאשר התווית פונה כלפי מטה, תופיע בתצוגה ההודעה "CHECK DISC".**
  עיין בנושא "כשההודעות הבאות מוצגות" ☜5-19.
- **אם מכניסים תקליטור בעת שידור רדיו, התקליטור יקטע את שידור הרדיו.**
- **לאחר סיום הקטע האחרון, תחל באופן אוטומטי השמעת הקטע הראשון בתקליטור הנוכחי.**
- **נגן התקליטורים תוכנן להשמיע תקליטורים מסוגים שונים כגון תקליטורי מוזיקה CD-R ותקליטורי מוזיקה CD-RW, אבל ייתכן שהוא לא יצליח להשמיע חלק מהם.**
- **לא ניתן להשמיע תקליטור בקוטר חריג (למשל תקליטור בקוטר 8 ס"מ), והוא ייפלט מיד לאחר הכנסתו.**
- **ניתן להשמיע תקליטורים שעומדים בהנחיות הבאות.**
  – **מספר תיקיות מרבי: 255**
  – **מספר קבצים מרבי בתיקייה: 255**
  – **מספר קבצים מרבי בתקליטור: 510**

■ קבצים נתמכים

הערה

- **המערכת לא תשמיע קבצי MP3/WMA/ AAC המוגנים על-ידי זכויות יוצרים. המערכת תעבור באופן אוטומטי לקובץ (הקטע המוזיקלי) הבא.**
- **לא ניתן להשמיע קבצים בתצורות WMA9 Lossless, WMA9 Professional, או WMA9 Voice.**

MP3:

- בתצורות MPEG1, 2, ו-2.5 Layer 3
- שיעור דגימה (ב-kHz): 48, 44.1, 32, 24, 22.05, 16, 12, 11.025, 8
- שיעור סיביות (ב-kbps): 8 עד 320
- תמיכה בשיעור סיביות משתנה

WMA:

- בתצורת Windows Media Audio 9
- שיעור דגימה (ב-kHz): 48, 44.1, 32
- שיעור סיביות (ב-kbps): 32 עד 192

AAC:

- בתצורות MPEG4 AAC
- שיעור דגימה (ב-kHz): 48, 44.1, 32, 24, 22.05, 16, 12, 11.025, 8
- שיעור סיביות (ב-kbps): 8 עד 320
- מספר ערוצים: 1 עד 2 ערוצים

■ כיצד לטעון תקליטור

אחוז בתקליטור עם אצבע אחת בחור המרכזי ושאר האצבעות בשולי התקליטור והכנס אותו לפתח כאשר הצד עם התווית פונה כלפי מעלה. התקליטור יימשך באופן אוטומטי פנימה.

הערה

אסור להכניס לפתח שני תקליטורים בו-זמנית.

■ כיצד להפעיל תקליטור

הערה

בדגמים המצוידים בצג רב-תכליתי, ניתן להציג את פרטי המידע הבאים בזמן השמעה של תקליטור.

- **שם האלבום (מלבד בהשמעה של קובץ MP3/WMA/AAC)**
- **שם התיקייה (בהשמעה של קובץ MP3/WMA/AAC)**
- **שם האמן**
- **שם השיר**

לפרטים עיין בנושא "מסך שמע" ☞3-56.

▼ כשאין תקליטור בנגן

הכנס תקליטור בהתאם להנחיות המופיעות בנושא "כיצד לטעון תקליטור" בעמוד זה. לאחר שטוענים תקליטור תחל ההשמעה של הקטע הראשון.

▼ כשיש תקליטור בנגן (מערכות שמע מסוג A)

כל לחיצה קצרה על לחצן CD/AUX משנה את מצבי הבקרה לפי הסדר המפורט להלן.

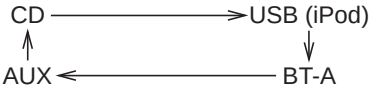

לאחר שבוחרים בנגן התקליטורים כמקור שמע מתחילה השמעת התקליטור.

▼ כשיש תקליטור בנגן (מערכות שמע מסוג B)

בעקבות לחיצה על הלחצן CD מתחילה השמעת התקליטור.

■ כדי לבחור קטע מתחילתו

כפתור TRACK	TUNE/TRACK
דילוג לתחילת הקטע הבא	▶▶
דילוג לתחילת הקטע הנוכחי	◀◀

בצע אחת מהפעולות הבאות כדי לדלג לתחילת הקטע המוזיקלי הבא. בכל פעם שמבצעים אחת מהפעולות, מספר הקטע המוזיקלי יעלה.

- סובב את כפתור TRACK בכיוון השעון.
- לחץ לחיצה קצרה על הלחצן ▶▶|.

בצע אחת מהפעולות הבאות כדי לדלג לתחילת הקטע המוזיקלי הבא. בכל פעם שמבצעים אחת מהפעולות, מספר הקטע המוזיקלי ירד.

- סובב את כפתור TRACK נגד כיוון השעון.
- לחץ לחיצה קצרה על הלחצן |◀◀.

הערה

בתיקיית MP3, WMA, או AAC:

- **דילוג מעבר לקטע המוזיקלי האחרון יעביר אותך שוב אל הקטע המוזיקלי הראשון שבתיקייה.**
- **דילוג מעבר לקטע המוזיקלי הראשון יעביר אותך שוב אל הקטע המוזיקלי האחרון שבתיקייה.**

■ קידום מהיר והחזרה

קידום מהיר	▶▶
החזרה	◀◀

לחץ ברציפות על לחצן ▶▶| כדי לקדם במהירות את הקטע המוזיקלי. כדי לעצור את הקידום המהיר הרפה מהלחצן.

לחץ ברציפות על לחצן |◀◀ כדי לחזור לאחור. כדי לעצור את ההחזרה, הרפה מהלחצן.

הערה

- **אם אתה מקדם במהירות את הקטעים המוזיקליים עד לקטע המוזיקלי האחרון, הקידום המהיר ייפסק והנגן יתחיל להשמיע את ההתחלה של הקטע המוזיקלי הראשון.**

בתיקיית MP3, WMA או AAC הנגן יתחיל להשמיע את הקטע המוזיקלי הראשון שבתיקייה הבאה.

- **אם אתה מחזיר את הקטעים המוזיקליים עד לתחילת הקטע המוזיקלי הראשון, ההחזרה תיפסק והנגן יתחיל בהשמעה. בתיקיית MP3, WMA או AAC הנגן יתחיל להשמיע את הקטע המוזיקלי הראשון שבתיקייה הנוכחית.**

■ השמעה חוזרת

כדי להשמיע קטע מוזיקלי בהשמעה חוזרת, תוך כדי השמעתו של הקטע לחץ לחיצה קצרה על הלחצן RPT (לחצן השמעה חוזרת).

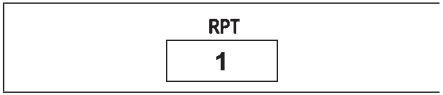

בכל פעם שאתה לוחץ על הלחצן לחיצה קצרה, המצב יתחלף על פי הסדר המופיע להלן.

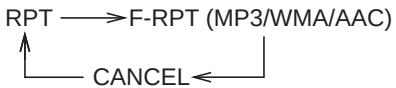

הערה

- **החיווי RPT מציין השמעה חוזרת של קטע מוזיקלי בודד. הקטע המושמע כעת יושמע בהשמעה חוזרת.**
- **החיווי F-RPT מציין השמעה חוזרת של תיקייה. נגן התקליטורים חוזר על השמעת כל הקטעים המוזיקליים בתיקייה. ניתן לבחור בתפקוד זה בעת השמעת תקליטור מסוג MP3/WMA/AAC.**

כדי לבטל את מצב ההשמעה החוזרת של קטע מוזיקלי, לחץ לחיצה קצרה על לחצן RPT ובחר CANCEL. חיווי RPT ייעלם, ונגן התקליטורים יחזור למצב ההשמעה הרגיל.

הערה

מצב ההשמעה החוזרת יבוטל אם תבצע אחד מהצעדים הבאים:

- **לחיצה על לחצן ההשמעה החוזרת ובחירת CANCEL.**
- **לחיצה על לחצן ההשמעה האקראית.**
- **לחיצה על לחצן ⏏**
- **לחיצה על לחצן SCAN.**

■ השמעה אקראית

כדי להשמיע קטעים מוזיקליים בהשמעה אקראית, תוך כדי השמעה לחץ לחיצה קצרה על הלחצן RDM (לחצן השמעה אקראית).

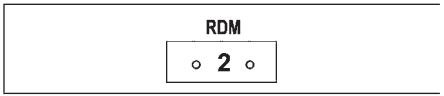

בכל פעם שאתה לוחץ על הלחצן לחיצה קצרה, המצב יתחלף על פי הסדר המופיע להלן.

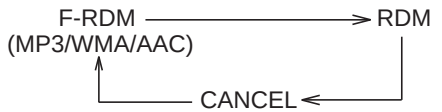

הערה

- **החיווי RDM מציין השמעה אקראית של הקטעים המוזיקליים. נגן התקליטורים משמיע את כל הקטעים בתקליטור בסדר אקראי. ניתן לבחור בתפקוד זה בעת השמעת תקליטור שאינו בפורמט MP3/WMA/AAC.**
- **החיווי F-RDM מציין השמעה אקראית של התיקייה. נגן התקליטורים משמיע את כל הקטעים בתיקייה בסדר אקראי. ניתן לבחור בתפקוד זה בעת השמעת קטע מוזיקלי בפורמט MP3/WMA/AAC.**

כדי להפסיק את ההשמעה האקראית לחץ על לחצן ההשמעה האקראית לחיצה ממושכת ובחר CANCEL. חיווי RDM ייעלם, ונגן התקליטורים יחזור למצב ההשמעה הרגיל.

הערה

מצב ההשמעה האקראית יבוטל אם תבצע אחד מהצעדים הבאים:

- **לחיצה קצרה על לחצן RDM ובחירה באפשרות CANCEL.**
- **לחיצה על לחצן ההשמעה החוזרת.**
- **לחיצה על צד "▼" או "▲" של לחצן בחירת התיקייה (רק בהשמעה של קובץ MP3/WMA/AAC).**
- **לחיצה על לחצן ⏏.**
- **לחיצה על לחצן SCAN.**

■ סריקה (SCAN)

לחצן SCAN	SCAN

מצב SCAN מאפשר להאזין ל-10 השניות הראשונות של כל קטע מוזיקלי לפי הסדר.

לחץ על לחצן SCAN כדי להתחיל לסרוק ולהשמיע את הקטעים המוזיקליים לפי הסדר כלפי מעלה, החל מהקטע המוזיקלי שלאחר הקטע המוזיקלי הנוכחי.

לאחר שכל הקטעים המוזיקליים שבתקליטור או בתיקייה נסרקו, הנגן חוזר למצב השמעה רגילה. לביטול מצב הסריקה, לחץ שוב על לחצן SCAN.

הערה

- **מצב הסריקה יבוטל אם תבצע אחד מהצעדים הבאים.**
  - **לחיצה על לחצן ההשמעה החוזרת.**
  - **לחיצה על לחצן ההשמעה האקראית.**
  - **סיבוב כפתור TUNE/TRACK**
  - **לחיצה על צד "▼" או "▲" של לחצן בחירת התיקייה (רק בהשמעה של קובץ MP3/WMA/AAC).**
  - **לחיצה על צד ⏮ או על צד ⏭ של כפתור TRACK/SEEK.**
  - **לחיצה על לחצן SCAN.**
  - **בחירה ברדיו או במצב AUX.**
  - **כיבוי מערכת השמע.**
  - **העברת מתג ההתנעה למצב LOCK/OFF.**
- **בעקבות לחיצה על לחצן SCAN תוך כדי האזנה לתכנים בפורמט MP3/WMA/AAC, מבוצעת סריקה בתיקייה הנוכחית.**
- **בעקבות לחיצה על לחצן SCAN תוך כדי האזנה לתכנים (למעט תכנים בפורמט MP3/WMA/AAC), מבוצעת סריקה בתקליטור.**

■ בחירת התצוגה

לחצן TEXT	TEXT

במהלך השמעה, בעקבות לחיצה על לחצן TEXT יוחלפו פריטי המידע המוצגים בסדר הבא.

בתקליטור CD-DA:

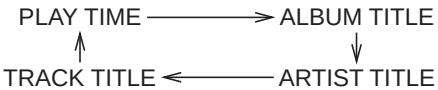

בתקליטור MP3/WMA/ACC:

בנגן iPod® (בהאזנה למוזיקה):

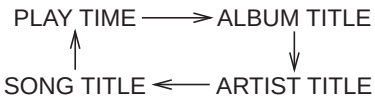

בנגן iPod® (בהאזנה לספר שמע):

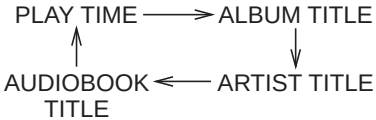

בנגן iPod® (בהאזנה לתשדיר Podcast):

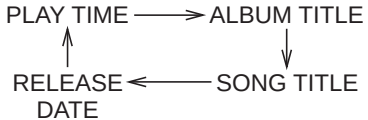

▼ גלילת דף (שם קטע מוזיקלי/תיקייה)

אם לוחצים על לחצן TEXT לחיצה נוספת וממושכת, השם ייגלל על גבי הצג כדי שתוכל לראות את כולו.

הערה

- **הצג יכול להציג שמות בעלי 24 תווים לכל היותר.**
- **אם לא מבצעים שום פעולה במשך 10 שניות, ישוב להופיע המסך שהוצג לפני הלחיצה הממושכת על לחצן TEXT.**

■ בחירת תיקייה

לחץ לחיצה קצרה על אחד מבין הלחצנים הבאים:

כדי לבחור בתיקייה הבאה	▲
כדי לשוב לתיקייה הקודמת	▼

הערה

רק קבצי MP3/WMA/AAC ניתנים לזיהוי בזמן שמנסים לבחור את התיקייה הבאה או את התיקייה הקודמת. אם לא קיימת תיקייה מתאימה בתקליטור, בעקבות לחיצה על צד "▼" או "▲" של לחצן בחירת התיקייה תחל ההשמעה של הקטע המוזיקלי הראשון.

■ הוצאת תקליטור מנגן התקליטורים

כשמושמע תקליטור, או כשיש תקליטור בנגן, לחץ על לחצן ⏏ כדי להוציא את התקליטור. התקליטור ייפלט.

הערה

- **הימנע מנסיעה במכונית כשהתקליטור בולט החוצה מתוך הנגן מכיוון שהרעידות עלולות לגרום לו ליפול.**
- **אם אינך מוציא את התקליטור מהפתח בתוך 15 שניות, יופעל מנגנון להגנה על התקליטור, שימשוך חזרה את התקליטור לתוך מחליף התקליטורים באופן אוטומטי. במצב זה, התקליטור לא יושמע.**

■ כשההודעות הבאות מוצגות

אם אחת מההודעות הבאות מוצגת במהלך הפעלת נגן התקליטורים, נסה לקבוע את הסיבה לכך תוך התבססות על המידע שיפורט להלן. אם אינך מצליח למחוק את ההודעה מהצג, פנה למוסך לקבלת סיוע.

▼ כשמוצגת ההודעה "PUSH EJECT"

לחץ על לחצן ⏏ כדי להוציא את התקליטור. בדוק את התקליטור לגילוי סימני נזק או עיוות וכן בדוק שתקליטור מתאים הוכנס לנגן. אל תנסה לשלוף בכוח את התקליטור. נגן זה אינו תומך בתקליטורים בעלי קוטר של 8 ס"מ. אם מנסים להכניס תקליטור מסוג זה לנגן, הוא יישלף מיד. אם לא ניתן להוציא את התקליטור מהנגן או אם ההודעה נשארת על הצג, מומלץ לפנות למרכז שירות מורשה סובארו מטעם היבואן לקבלת סיוע.

▼ כשמוצגת ההודעה "CHECK DISC"

לחץ על לחצן ⏏ כדי להוציא את התקליטור. בדוק שלא נגרם נזק לתקליטור ושהוא אינו שרוט. כמו-כן בדוק שהתקליטור מוכנס בצורה נכונה. ייתכן כי סוגים מסוימים של תקליטורי CD-RW יגרמו להופעת הודעה זו.

בדוק אם סוג התקליטור מתאים (אין תמיכה בתקליטורי 8 ס"מ) וכן אם פורמט התקליטור מתאים. נגן תקליטורים זה יכול לקרוא ולנגן רק פורמט נתונים מסוג MP3, WMA או AAC. אם לא ניתן להוציא את התקליטור מהנגן או אם ההודעה נשארת על הצג, מומלץ לפנות למרכז שירות מורשה סובארו מטעם היבואן לקבלת סיוע.

שקע עזר לציוד חיצוני (AUX)

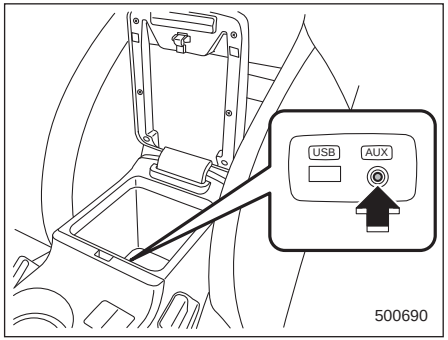

על-ידי חיבור של נגני שמע ניידים אל מערכת השמע של המכונית, תוכל לשמוע את התכנים דרך הרמקולים של המכונית.

בקונסולה המרכזית של המכונית מותקן שקע עזר AUX. לצורך חיבור הנגן החיצוני יש להשתמש בתקע סטריאופוני זעיר (בקוטר 3.5 מ"מ). כבל מתאים אפשר להשיג בחנויות האלקטרוניקה.

כדי להשתמש בשקע העזר:

1. חבר את הנגן החיצוני לשקע העזר AUX.

לחצן בחירת מקור שמע AUX:

במערכות שמע מסוג A	CD/AUX
במערכות שמע מסוג B	AUX USB

2. לחץ על לחצן בחירת מקור שמע AUX בלוח הבקרה של מערכת השמע כדי לבחור במצב AUX. במערכות שמע מסוג A פעל כמוסבר בנושא "כשיש תקליטור בנגן (מערכות שמע מסוג A)" ☞5-15.
3. הפעל את נגן השמע הנייד. עיין בחוברת ההדרכה של נגן השמע הנייד.

הערה

- **עצמת הקול של אות המוצא של נגן נייד חיצוני אינה גדולה ועצמת הקול הנשמעת דרך הרמקולים של המכונית המחוברים אל מערכת השמע היא נמוכה מאוד. אם תעלה את עצמת ההשמעה של מערכת השמע, עצמת הקול תגדל אבל כאשר תרצה להחליף למקור השמעה אחר, ייתכן שעצמת הקול תהיה פתאום גבוהה מאוד. הפחת את עצמת ההשמעה כאשר אתה מחליף בין מקורות שמע.**
- **במקרים מסוימים, כשעצמת הקול של הנגן היא נמוכה, איכות הצליל יורדת כשאתה מעלה את העצמה של מערכת השמע של המכונית. במקרה זה, כוונן את עצמת הקול של הנגן הנייד.**
- **במקרים מסוימים עלול להופיע פתאום רעש חריג שמקורו בחיבור גרוע בין נגן השמע הנייד לבין מערכת השמע של המכונית. נסה לנקות את שקע העזר ואת התקע של כבל השמע.**
- **אם עדיין נשמעים רעשים בדוק אם הכבל אינו מנותק או אם לא אירעה תקלה בנגן הנייד.**

אמצעי זהירות שיש לנקוט בעת טיפול בתקליטור

השתמש רק בתקליטורים (CD, CD-R ו-CD-RW) המזוהים בסימון מבין אלו המופיעים להלן. כמו כן, לא ניתן לנגן תקליטורים מסוימים.

500090

500396

- לא ניתן להשתמש בתקליטור מסוג DualDisc בנגן התקליטורים שלך. אם תכניס תקליטור מסוג זה לנגן, ייתכן שהתקליטור ייתקע בנגן, לא ייצא יותר ואף עלול לגרום לתקלה בנגן.
- במזג אוויר קר ו/או גשום, לחות יכולה להצטבר בתוך נגן התקליטורים ולמנוע פעולה רגילה. במידה ודבר זה קורה, יש להוציא את התקליטור ולהמתין עד שנגן התקליטורים יתייבש.
- ייתכנו דילוגים כאשר נגן התקליטורים סובל מרעידות קשות (לדוגמה, כאשר המכונית נוסעת בדרכים משובשות).
- כדי להוציא תקליטור מאריזתו, לחץ על מרכז האריזה ואחוז בשולי התקליטור משני צדדיו. במקרה של מגע ישיר עם פני התקליטור, הזיהום יכול לגרום לאיכות צליל גרועה. אין לגעת בפני התקליטור.
- במידת האפשר, השתמש רק בתקליטור נקי. אם יש משקעים, נגב את פני התקליטור מהמרכז כלפי חוץ עם מטלית יבשה ורכה. ודא שאינך משתמש במטלית קשה, מדללים, בנזין, אלכוהול וכו.
- אין להשתמש בתקליטור שהוא שרוט, מעוות או סדוק. כמו כן, אין להשתמש בתקליטור שצורתו אינה סטנדרטית (לדוגמה, בצורת לב). הדבר עלול לגרום לתקלות או בעיות.
- תקליטורים הם רגישים לחום. אסור בהחלט לשמור אותם במקום החשוף לקרינת שמש ישירה, ליד תנורי חימום או במכונית החונה בשמש בימים חמים.

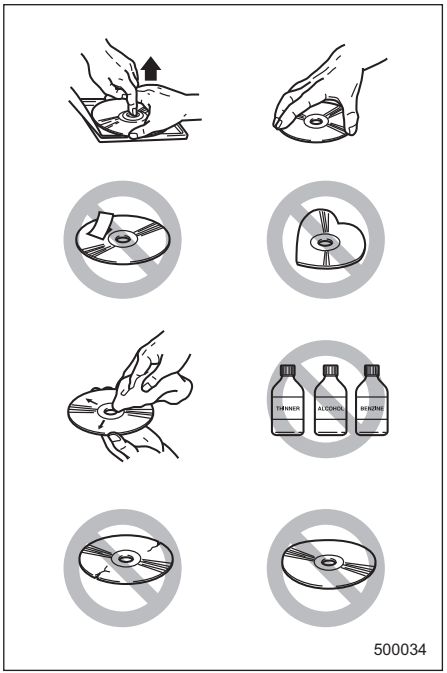

שימוש בזיכרון USB/נגן iPod®

■ קבצים נתמכים

עיין בנושא "קבצים נתמכים" ☞5-14.

■ חיבור זיכרונות USB

ניתן לחבר למערכת זיכרונות USB. ניתן להשמיע התקני אחסון USB שעומדים בהנחיות הבאות iPod.

- מספר מרבי של שכבות בספרייה: 8 רמות שכבות (כולל רמת השורש)
- מספר מרבי של קבצים בתיקייה: 255
- מספר מרבי של תיקיות: 512
- מספר מרבי של קבצים בהתקן: 130,560 (כולל רמת השורש)

הערה

- **לא ניתן להשמיע קבצים מזיכרונות USB מסוג רכזת (HUB).**
- **לא ניתן להשמיע קבצים מזיכרונות USB מסוג ATAPI.**
- **לא ניתן להשמיע קבצים מזיכרונות בתצורת High Speed USB 2.0.**
- **לא ניתן להפעיל זיכרונות USB שזקוקים למקור מתח נוסף (דוגמת מתאם כוח AC) מלבד אספקת הכוח דרך שקע USB.**
- **לא ניתן להפעיל זיכרון USB שמותקן בקורא כרטיס זיכרון או קורא כרטיסי זיכרון.**
- **כשמחברים זיכרונות USB שכוללים שני כוננים או יותר, מזהה המערכת רק אחד מבין הכוננים.**
- **התכנים שבזיכרונות USB אינם מושמעים בהכרח בסדר שבו הם מוצגים במחשב האישי.**
- **לא ניתן להשתמש במחשב אישי שמחובר למערכת בכבל USB.**
- **לא ניתן להשמיע במערכת תכנים שמאוחסנים בזיכרון USB הכולל מנגנוני אבטחה.**
- **לא ניתן לחבר למערכת בו זמנית זיכרון USB ונגן iPod®.**

■ דגמי iPod® נתמכים

דגם		גרסת קושחה
iPod®	עם וידיאו	1.3
	classic	2.0.4
	Nano 1G	1.3.1
	Nano 2G	1.1.3
	Nano 3G	1.1.3
	Nano 4G	1.0.4
	Nano 5G	1.0.2
	Nano 6G	1.0
	Touch 1G	3.1.3
	Touch 2G	3.1.3
	Touch 3G	4.1
	Touch 4G	4.1
iPhone®	1G	3.1.3
	3G	3.1.3
	3G S	3.1.3
	4	4.1
	4S	IOS 5.0

⚠ זהירות

אין לנסות להשתמש בנגני iPod® מדגמים שלא צוינו לעיל. הניסיון עלול להסתיים בתקלה ובתנאים מסוימים אף בהתלקחות שריפה.

הערה

- iPod® הוא סימן מסחרי רשום של חברת Apple.
- מותר להעתיק לשימוש אישי ולהשמיע בנגני iPod® ותוכנת iTunes תכנים שאינם מוגנים בזכויות יוצרים, או תכנים שהחוק מתיר להעתיק ולהשמיע באמצעים אלה. הפרה של זכויות יוצרים היא עבירה.
- כדי לבדוק באיזו גרסת קושחה מצויד נגן iPod® שברשותך חבר אותו למחשב ובדוק במנהל ההתקנים. לפרטים נוספים עיין במדריך למשתמש של נגן iPod®.
- לעדכון גרסת הקושחה של נגן iPod® בקר באתר האינטרנט של חברת Apple.
- נגני iPod® מדגמים מסוימים ובעלי גרסאות קושחה מסוימות עשויים שלא לפעול היטב, או לא לפעול כלל.

■ חיבור זיכרון USB/נגן iPod® (אם קיים)

⚠ אזהרה

אסור להפעיל נגן iPod® בזמן הנהיגה. ההפעלה עלולה להסיח את דעתך מהנהיגה ולגרום לתאונה.

⚠ זהירות

- לא ניתן לשחזר נתונים שנמחקו מנגן iPod® כאשר היה מחובר למערכת השמע של המכונית.
- אסור להשאיר את נגן iPod® במכונית. בשל הטמפרטורות הגבוהות, נגן iPod® שהושאר במכונית למשך פרק זמן ארוך עלול להתעוות, לדהות או להינזק בדרך אחרת.

הערה

- לאחר שמחברים זיכרון USB או נגן iPod®, כדי להאזין לתכנים יש לבחור במצב USB/iPod®.
- לא ניתן להציג סרטים מזיכרון USB או נגן iPod® המחוברים למערכת השמע.

- **לא ניתן להפעיל את נגן ®iPod המחובר למערכת בעזרת הגלגלת של נגן ®iPod (למעט דגמים מסוימים).**
- **ייתכן שהתכנים שבנגן ®iPod יוצגו במערכת השמע של המכונית בסדר שונה מזה שבו הם מוצגים בנגן ®iPod עצמו. זו תופעה רגילה שאינה מעידה על תקלה.**
- **כשמתג ההתנעה במצב ACC או ON נטענת הסוללה של נגן ®iPod המחובר למערכת השמע של המכונית. אולם, ייתכן שההפעלה של נגן ®iPod תתעכב אם הסוללה של נגן ®iPod עומדת להתרוקן.**
- **אם נגן ®iPod אינו פועל לאחר שמפעילים אותו נתק את כבל החיבור מהנגן ואתחל אותו. נוהל האתחול מוסבר במדריך למשתמש של נגן ®iPod.**
- **אם לא מחברים בצורה נכונה את נגן ®iPod ואת כבל החיבור ייתכן שנגן ®iPod לא יוזן במתח או לא יזוהה על ידי מערכת השמע של המכונית. במקרה זה נתק את כבל החיבור של נגן ®iPod וחבר אותו פעם נוספת.**
- **בדגמים מסוימים של נגן ®iPod עשוי להאיר החיווי RPT ללא קשר להגדרות שקובע המשתמש. זוהי תופעה טבעית ואינה מצביעה על תקלה.**

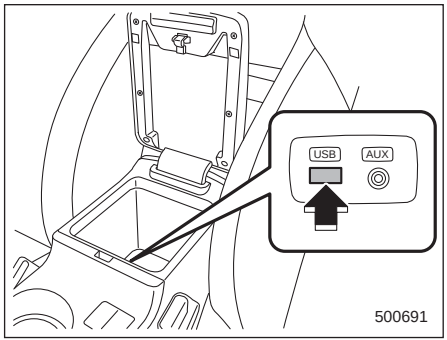

בקונסולה המרכזית מותקן שקע USB. חבר לשקע זיכרון USB או נגן ®iPod.

■ כיצד להשמיע תכנים

הערה

ניתן להציג את פרטי המידע הבאים בזמן השמעה של זיכרון USB או נגן ®iPod.

- **שם התיקייה (בהשמעה של זיכרון USB)**
- **שם האלבום (בהשמעה של נגן ®iPod)**
- **שם האמן**
- **שם השיר (בהשמעה של זיכרון USB או בהשמעת מוזיקה מנגן ®iPod)**
- **שם ספר שמע (בהשמעה של ספר שמע מנגן ®iPod)**
- **תאריך של תשדיר Podcast (בהשמעה של תשדיר Podcast מנגן ®iPod)**

לפרטים עיין בנושא "מסך שמע" ☞3-56.

1. חבר זיכרון USB או נגן ®iPod.

לחצן השמעה:

במערכות שמע מסוג A	CD/AUX
במערכות שמע מסוג B	AUX USB

2. לחץ על לחצן ההשמעה. בעקבות כל לחיצה קצרה על הלחצן יוחלף אופן ההשמעה לפי הסדר הבא.

מערכת שמע מסוג A:

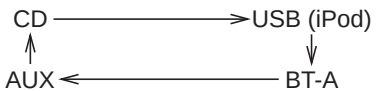

מערכת שמע מסוג B:

השמעת התכנים מזיכרון USB או נגן iPod® מתחילה לאחר שבוחרים במצב USB/iPod®.

הערה

- **לאחר ההפעלה, ייתכן שנגני iPod® שאוחסן בהם מספר מסוים של קטעים או בעלי גרסאות קושחה מסוימות לא יפעלו בצורה חלקה או לא יפעלו היטב.**
- **כאשר נגן iPod® פועל אסור לנתק את כבל החיבור מנגן iPod®.**

■ כדי לבחור קטע מתחילתו

קטע מוזיקלי בוחרים כפי שבוחרים מתקליטור. לפרטים עיין בנושא "כדי לבחור קטע מתחילתו" ☜5-15.

■ כיצד לבחור תחילת פרק מנגן iPod® המחובר למערכת

בהשמעה של תשדירי Podcast או ספרי שמע אפשר לבחור פרק כפי שבוחרים מתקליטור. לפרטים עיין בנושא "כדי לבחור קטע מתחילתו" ☜5-15.

■ קידום מהיר והחזרה

קידום מהיר והחזרה מתבצעים כמו בהשמעה מתקליטור. לפרטים עיין בנושא "קידום מהיר והחזרה" ☜5-16.

הערה

כשמחובר למערכת נגן iPod®:

- **בקידום מהיר, כאשר מגיעים לסוף קטע מוזיקלי, הקידום המהיר נעצר וההשמעה מתחדשת מתחילת הקטע המוזיקלי הבא.**
- **כשמגיעים במהלך החזרה לתחילת קטע מוזיקלי, החזרה נעצרת וההשמעה מתחדשת מתחילת הקטע המוזיקלי.**

■ השמעה חוזרת

RPT
1

▼ כשמחובר למערכת זיכרון USB

ההשמעה החוזרת מתבצעת כמו בתקליטור. לפרטים עיין בנושא "השמעה חוזרת" ☜5-16

▼ כשמחובר למערכת נגן iPod®

בעקבות כל לחיצה קצרה על לחצן ההשמעה החוזרת מוחלף המצב לפי הסדר הבא.

ALL RPT ⟷ SONG RPT

הערה

- **החיווי All RPT מציין השמעה חוזרת של כל הקטעים שבנגן iPod®.**
- **החיווי SONG RPT מציין השמעה חוזרת של קטע מוזיקלי בודד. הקטע המושמע כעת יושמע בהשמעה חוזרת.**
- **בהשמעה של ספר שמע לא משתנה אופן ההשמעה אפילו אם לוחצים על לחצן ההשמעה החוזרת, RPT.**

■ השמעה אקראית

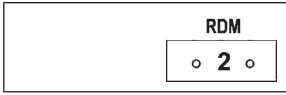

כדי להשמיע קטעים מוזיקליים בהשמעה אקראית, תוך כדי השמעה לחץ לחיצה ממושכת על הלחצן RDM (לחצן השמעה אקראית).

בעקבות כל לחיצה קצרה על הלחצן יוחלף אופן ההשמעה לפי הסדר הבא.

כשמחובר למערכת זיכרון USB:

כשמחובר למערכת נגן iPod®:

הערה

- **החיווי FOLDER RDM מציין השמעה אקראית של כל התיקיות. כל הקטעים המוזיקליים שבתיקייה יושמעו בהשמעה אקראית.**
- **החיווי ALL RDM מציין השמעה אקראית של כל הקטעים המוזיקליים בזיכרון USB. כל הקטעים המוזיקליים שבזיכרון USB יושמעו בהשמעה אקראית.**
- **החיווי ALBUM RDM מציין השמעה אקראית של האלבום. כל הקטעים באלבום יושמעו בהשמעה אקראית.**
- **החיווי SONG RDM מציין השמעה אקראית של כל התכנים שבנגן iPod®. כל הקטעים שבנגן iPod® יושמעו בהשמעה אקראית.**
- **כשמחובר למערכת נגן iPod® מתבצעת ההשמעה האקראית באמצעות מנגנון Shuffle של נגן iPod®. כשמחובר למערכת נגן iPod® מתבצעת ההשמעה האקראית באמצעות מנגנון Shuffle של נגן iPod®.**
- **כאשר משמיעים תשדיר Podcast או ספר שמע, אופן ההשמעה אינו משתנה אפילו אם לוחצים על לחצן ההשמעה האקראית לחיצה קצרה.**

כדי להפסיק את ההשמעה האקראית לחץ על לחצן ההשמעה האקראית לחיצה ממושכת ובחר CANCEL. החיווי RDM ייעלם וההשמעה הרגילה תחודש.

■ סריקה (SCAN) (רק כשמחובר למערכת זיכרון USB)

הסריקה מתבצעת באופן דומה לסריקת תקליטור. לפרטים עיין בנושא "סריקה (SCAN)" ☞5-17.

הערה

הסריקה מתבצעת באופן דומה לסריקת תקליטור.

■ בחירת קטגוריה (רק כשמחובר למערכת נגן iPod®)

בעקבות לחיצה קצרה על לחצן LIST/ מוצג התפריט של נגן iPod®.

בכל פעם שמסובבים את כפתור TUNE/TRACK בכיוון השעון, מוחלפת הקטגוריה המוצגת לפי הסדר הבא. בכל פעם שמסובבים את כפתור TUNE/TRACK נגד כיוון השעון מוחלפת הקטגוריה בסדר הפוך.

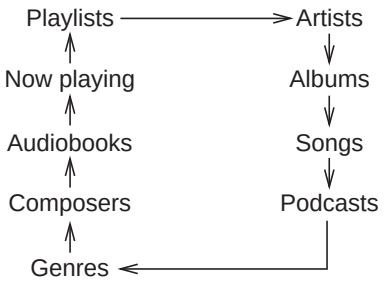

בכל פעם שמסובבים את כפתור TUNE/TRACK נגד כיוון השעון מוחלפת הקטגוריה בסדר הפוך. כדי לסגור את התפריט של נגן iPod® לחץ על לחצן LIST/ לחיצה ממושכת. כדי לשוב למסך הקודם לחץ על לחצן LIST/ לחיצה קצרה.

■ בחירת התצוגה

עיין בנושא "בחירת התצוגה" ☜5-18.

▼ גלילת דף

עיין בנושא "גלילת דף (שם קטע מוזיקלי/ תיקייה)" ☜5-18.

■ בחירת תיקייה (רק כשמחובר למערכת זיכרון USB)

עיין בנושא "בחירת תיקייה" ☜5-18.

הערה

כשמחובר למערכת נגן iPod® לא ניתן לבחור תיקייה.

■ אם מופיעה ההודעה CHECK DEVICE

ההודעה מופיעה במקרים הבאים.

- קצר באפיק USB
- ההתקן שחובר למערכת (למשל עכבר USB) אינו נתמך
- הדגם של נגן iPod® שחובר למערכת אינו נתמך
- נגן iPod® שחובר קרס
- אירעה בעיית תקשורת
- אירעה תקלת אישור נגן iPod®
- זיכרון USB שחובר למערכת הוא מסוג רכזת (HUB)

נתק את זיכרון USB או נגן iPod® ובדוק אותו.

לחצני בקרת מערכת השמע

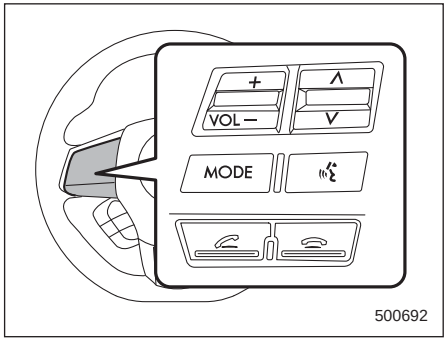

לחצנים אלה ממוקמים על חישורי גלגל ההגה. הם מאפשרים לנהג לשלוט בתפקודי מערכת השמע מבלי להסיר את ידיו מגלגל ההגה.

■ לחצן מצב (MODE)

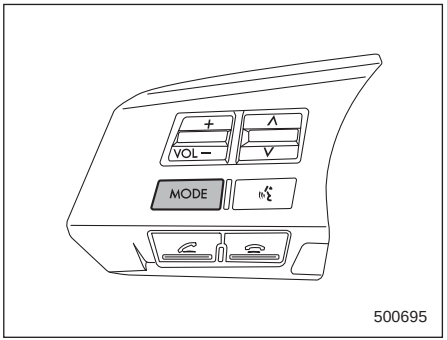

לחצן זה משמש לבחירת מצב מערכת השמע הרצוי. כל לחיצה על הלחצן משנה את מצב מערכת השמע על פי הסדר הבא:

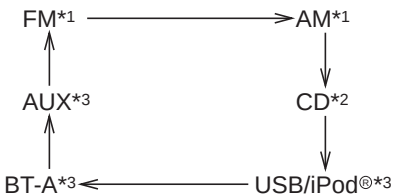

*1: יוצג התדר האחרון שהושמע בתחום התדרים שנבחר.

*2: רק כשקיים תקליטור בנגן התקליטורים.

*3: רק כשמחובר התקן חיצוני.

לחץ על הלחצן לחיצה ממושכת כדי להפחית מיד את עצמת הקול לאפס.

על צג מערכת השמע יופיע החיווי "MUTE".

בעקבות לחיצה ממושכת נוספת מחודשת ההשמעה בעצמת הקול המקורית. החיווי MUTE נעלם.

■ לחצני ∧ ו-∨

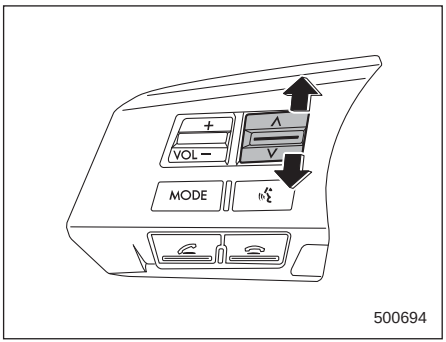

▼ כאשר בוחרים במצב רדיו

לחץ על הלחצן לחיצה קצרה בכיוון "∧" או בכיוון "∨" כדי לבחור תחנה קבועה מראש. לחץ על הלחצן לחיצה ממושכת בכיוון "∧" או בכיוון "∨" כדי לחפש את התחנה הבאה הנקלטת ולעצור בה.

תדר התחנה יופיע על הצג של מערכת השמע.

▼ כאשר בוחרים במצב CD (נגן תקליטורים)

לחץ על הלחצן בכיוון ∧ כדי לדלג קדימה בסדר הקטעים המוזיקליים. לחץ על הלחצן לחיצה קצרה בכיוון ∨ כדי לדלג אחורה בסדר הקטעים המוזיקליים.

מספר הקטע המוזיקלי יופיע על הצג של מערכת השמע.

כשמושמע קובץ בתצורת MP3/WMA/AAC לחץ על הלחצן לחיצה ממושכת בכיוון ∧ כדי לבחור בתיקייה הבאה. לחץ על הלחצן לחיצה ממושכת בכיוון ∨ כדי לשוב לתיקייה הקודמת.

▼ כאשר בוחרים במצב USB/iPod®/ Bluetooth®

לחץ על הלחצן בכיוון ∧ כדי לדלג קדימה בסדר הקטעים המוזיקליים. לחץ על הלחצן בכיוון ∨ כדי לדלג אחורה בסדר הקטעים המוזיקליים. מספר הקטע המוזיקלי יופיע על הצג של מערכת השמע.

כשבוחרים במצב שמע USB/Bluetooth®, לחץ על הלחצן לחיצה ממושכת בכיוון ∧ כדי לבחור בתיקייה הבאה. לחץ על הלחצן לחיצה ממושכת בכיוון ∨ כדי לשוב לתיקייה הקודמת.

■ מתג בקרת עצמת הקול

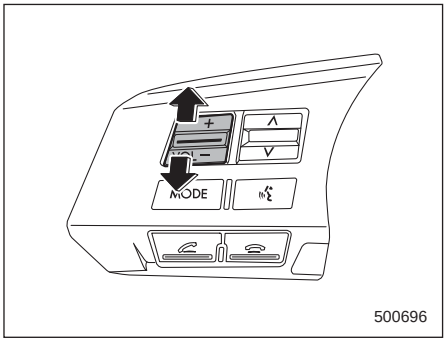

לחץ על הלחצן בכיוון "+" כדי להגביר את עצמת הקול. לחץ על הלחצן בכיוון "-" כדי להפחית את עצמת הקול.

מספר המציין את עצמת הקול יופיע על תצוגת מערכת השמע.

מערכת השמע BLUETOOTH

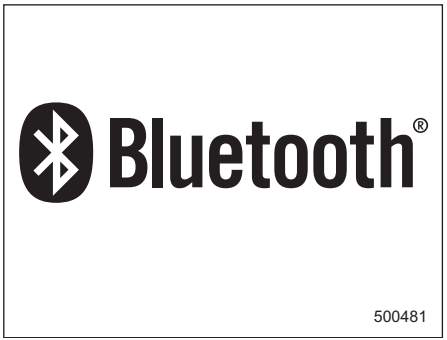

הערה

השם והסמל Bluetooth® הם סימנים מסחריים רשומים של Bluetooth® SIG, Inc.

התפקוד מאפשר להשמיע תכנים מנגני שמע שתומכים בתקשורת **Bluetooth®**. לפני השימוש יש לרשום את נגן השמע שתומך בתקשורת **Bluetooth®** למערכת השמע של המכונית.

הערה

- **תפקוד שמע Bluetooth® עלול שלא לפעול כהלכה במצבים הבאים.**
  - **נגן השמע כבוי.**
  - **הסוללה של נגן השמע התרוקנה.**
  - **נגן השמע אינו מקושר למערכת הדיבורית.**
  - **נגן השמע נמצא מאחורי המושב או בתא הכפפות.**
  - **חומר מתכתי מכסה את נגן השמע או נמצא במגע אתו.**
- **בנגני שמע מסוימים, התפעול ועצמת הקול עשויים להיות שונים מאלה שלהם מורגלים.**
- **איכות הצליל עלולה להתדרדר עקב השפעת מכשירים שמחוברים למערכת או בגלל תנאי רשת Bluetooth.**
- **כאשר מכשיר Bluetooth® אחר מחובר במקביל, ייתכן שיישמעו רעשים.**

■ תצורות מדיה

ניתן לחבר אך ורק נגני שמע **Bluetooth®** שתומכים בפרופילי **Bluetooth®** הבאים:

- A2DP (פרופיל מתקדם לשידורי אודיו)
- AVRCP (פרופיל שלט רחוק לאודיו/וידאו)

■ התקנת שמע Bluetooth®

הערה

ניתן לכוונן את הגדרות שמע Bluetooth® באמצעות הצג הרב-תכליתי. לפרטים עיין בנושא "הגדרות שמע Bluetooth®" ☞3-91.

לחצן "MENU"	

1. לחץ על לחצן MENU ובחר באפשרות "BT-A SETUP".

כפתור TUNE/TRACK	

2. כאשר מוצגת האפשרות "BT-A" היעזר בכפתור TUNE/TRACK כדי לבצע את הנוהל הבא.

הערה

לא ניתן להתקין שמע Bluetooth® בזמן הנהיגה.

▼ **רישום הנגן**

הערה

ניתן לרשום רק מכשיר אחד.

1. בחר באפשרות PAIR AUDIO.
   - אם נרשם כבר נגן אחר מופיעה ההודעה "MEMORY FULL" והמערכת שבה למצב ההתקנה של שמע **Bluetooth®**.
2. על הצג תופיע סיסמה, הזן אותה למכשיר.
   - לאחר שמזינים את הסיסמה הנכונה מופיעה ההודעה "PAIRED" כדי לציין שהרישום הושלם.
   - אם מזינים סיסמה לא נכונה מופיעה ההודעה "FAILED" כדי לציין שהרישום נכשל והמערכת שבה למצב ההתקנה של שמע **Bluetooth®**.

הערה

לאחר שמעבירים את מתג ההתנעה למצב "LOCK/OFF", בפעם הבאה ששבים ומעבירים אותו למצב "ACC" או "ON" הנגן הרשום אינו מקושר למערכת השמע באופן אוטומטי.

▼ **בחירת נגן**

1. בחר באפשרות "SELECT AUDIO"
   - אם לא זוהה נגן מחובר, ההודעה "EMPTY" מופיעה והמערכת שבה למצב ההתקנה של שמע **Bluetooth®**.
2. בחר באפשרות "CONFIRM".
   - אם המכשיר חובר בהצלחה מופיעה ההודעה "SELECTED" כדי לציין שהבחירה הושלמה.
   - אם לא ניתן לחבר את המכשיר מופיעה ההודעה "FAILED" כדי לציין שהבחירה נכשלה.

▼ **קביעת סיסמה**

1. בחר באפשרות "SET PASSKEY".
   - לאחר שמוצגת הסיסמה הנוכחית ניתן להזין סיסמה חדשה.
2. הזן את הסיסמה החדשה בעזרת כפתור TUNE/TRACK.
3. בחר באפשרות "CONFIRM".
   - שינוי הסיסמה יבוצע ותוצג הסיסמה החדשה; המערכת תשוב למצב ההתקנה של שמע **Bluetooth®**.

▼ **מחיקת נגן**

1. בחר באפשרות "DELETE AUDIO"
   - אם לא זוהה נגן מחובר, ההודעה "EMPTY" מופיעה והמערכת שבה למצב ההתקנה של שמע **Bluetooth®**.

2. בחר באפשרות "CONFIRM"
- "ההודעה "DELETED" מוצגת והמערכת שבה למצב ההתקנה של שמע **Bluetooth®**.

■ הפעלת שמע Bluetooth®

הערה

ייתכן שנגנים מסוימים לא יפעלו כמתואר להלן, או לא יפעלו בצורה חלקה.

▼ כיצד להשמיע תכנים

הערה

ניתן להציג את פרטי המידע הבאים בזמן השמעה של שמע Bluetooth®.

- **שם האלבום**
- **שם האמן**
- **שם השיר**

לפרטים עיין בנושא "מסך שמע" ☜3-56.

בצע אחת מהפעולות הבאות ובחר במצב BT-A.

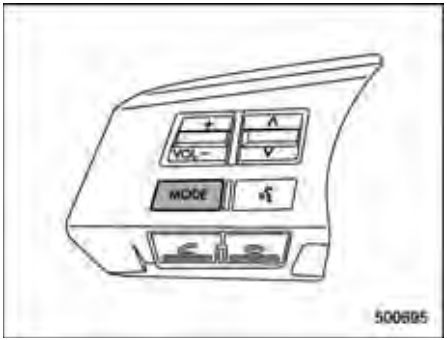

- לחץ על לחצן מצב (MODE) בגלגל ההגה. לפרטים עיין בנושא "לחצן מצב (MODE)" ☜5-28.
- לחץ על לחצן CD/AUX (במערכות שמע מסוג A).
- לחץ על לחצן AUX/USB (במערכות שמע מסוג B).

▼ כדי לבחור קטע מתחילתו

קטע מוזיקלי בוחרים כפי שבוחרים מתקליטור. לפרטים עיין בנושא "כדי לבחור קטע מתחילתו" ☜5-15.

▼ השמעה חוזרת

ההשמעה החוזרת מתבצעת כמו בתקליטור. לפרטים עיין בנושא "השמעה חוזרת" ☜5-16. בעקבות כל לחיצה קצרה על לחצן ההשמעה החוזרת מוחלף המצב לפי הסדר הבא.

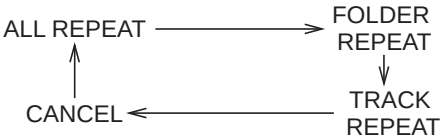

▼ השמעה אקראית

ההשמעה האקראית מתבצעת כמו בתקליטור. עיין בנושא "השמעה אקראית" ☜5-17. בכל פעם שלוחצים על לחצן ההשמעה האקראית לחיצה ממושכת מוחלף המצב לפי הסדר הבא.

▼ בחירת התצוגה

בחירת פריטים מתבצעת כמו בתקליטור. עיין בנושא "בחירת התצוגה" ☜5-18. בכל פעם שלוחצים לחיצה קצרה על לחצן TEXT מוחלפת התצוגה לפי הסדר הבא.

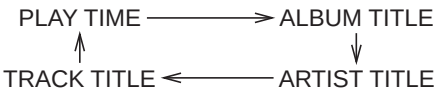

▼ **בחירת תיקייה**

בחירת תיקייה מתבצעת כמו בתקליטור. עיין בנושא "בחירת תיקייה" ☜5-18.

מערכת דיבורית

הערה

- **בדגמים המצוידים במערכת ניווט מקורית של סובארו, לקבלת פרטים נוספים עיין בחוברת הנפרדת של מערכת הניווט.**
- **כשאתה מוכר את מכוניתך, הקפד לאתחל את מערכת הדיבורית כדי למנוע גישה לא רצויה לנתונים האישיים שלך. לפרטים נוספים עיין בנושא "אתחול הנתונים הרשומים" ☜5-43.**

מערכת הדיבורית פועלת כאשר מתג ההתנעה נמצא במצב ACC או ON.

בעזרת מערכת הדיבורית אפשר להשתמש בטלפון הסלולרי מבלי לגעת בו. כדי להשתמש במערכת הדיבורית חבר טלפון סלולרי כמוסבר להלן.

כשלא רשום אף טלפון סלולרי:

רשום טלפון סלולרי למערכת שבמכונית. לפרטים עיין בנושא "כשלא רשום אף טלפון סלולרי" ☜5-37. לאחר רישום הטלפון הוא יחובר באופן אוטומטי למערכת שבמכונית.

אם רשום כבר טלפון סלולרי:

הטלפון הרשום יחובר באופן אוטומטי למערכת שבמכונית כשמעבירים את מתג ההתנעה למצב ACC או ON ונושאים את הטלפון הסלולרי.

אם רשומים שני טלפונים סלולריים או יותר:

אם המערכת מזהה בתא הנוסעים טלפון סלולרי שהיה מחובר למערכת שבמכונית בפעם האחרונה שבה מתג ההתנעה הועבר למצב ACC או ON, המערכת תחבר את הטלפון הסלולרי באופן אוטומטי למערכת שבמכונית. ניתן לבחור את הטלפון הסלולרי שיחובר בעזרת המערכת שבמכונית. לפרטים עיין בנושא "בחירת מכשיר" ☜5-37.

לאחר שהטלפון הסלולרי מחובר אפשר להשתמש בתפקודים הבאים.

תפקוד	עמוד
ביצוע שיחת טלפון	5-38
קבלת שיחה ודחיית שיחה	5-38
עדכון נתונים בספר הטלפונים	5-39
שימוש בנתונים מספר הטלפונים	5-40
מחיקת נתונים	5-41

אפילו אם לא מחובר אף טלפון סלולרי, ניתן להגדיר את הפריטים הבאים

סוג הכיוון	עמוד
הגדרות אבטחה	5-42
הגדרות הטלפון	5-42
הגדרות מערכת	5-43

■ אמצעי זהירות

⚠אזהרה

- **משיקולי בטיחות יש להימנע מהפעלת הטלפון הנייד בשעת הנהיגה.**
- **כשאתה נוהג, אל תבצע שיחות טלפון. אם מגיעה שיחה נכנסת, עצור את המכונית במקום בטוח לפני קבלת השיחה הנכנסת.**

אם אתה ממש חייב לקבל שיחה נכנסת, אמור למתקשר "אני אחזור אליך". ואז התקשר חזרה למתקשר לאחר עצירת המכונית במקום בטוח.

⚠זהירות

- **אל תשאיר את הטלפון הסלולרי במכונית. הטמפרטורה בתוך המכונית עלולה להגיע לרמה מאוד גבוהה ולגרום לתקלה בטלפון הסלולרי.**
- **בעת השימוש בטלפון הסלולרי, הקפד שלא לקרב אותו יתר על המידה לציוד השמע במכונית. הדבר עלול לגרום לפגיעה באיכות הקול או לתנאי קישוריות גרועים.**
- **קיימים סוגים רבים של ציוד הפועלים בתחום התדרים של מכשיר זה. הם כוללים ציוד תעשייתי, מדעי ורפואי כגון תנור מיקרוגל, תחנות רדיו (הזקוקות לרישיון) המשמשות בקווי ייצור במפעלים לזיהוי גופים נעים, תחנות רדיו בעלות עצמה נמוכה (אין צורך ברישיון), ותחנות רדיו חובבים (דרוש רישיון).**

(שלושת סוגי תחנות רדיו אלה ייקראו להלן "תחנות רדיו אחרות"). לפני הפעלת ציוד זה, בדוק אם "תחנות רדיו אחרות" פועלות בקרבת מקום. אם מכשיר זה גורם הפרעה לשידורים של "תחנות רדיו אחרות", העבר את המכשיר למיקום אחר בהקדם האפשרי כדי למנוע הפרעה לשידורים. תחום התדרים בו משתמש מכשיר זה הוא בסביבת 2.4 GHz. האפנון נעשה בשיטת FH-SS. המרחק בו צפויות הפרעות הוא פחות מ-10 מטר. ציוד זה משתמש ברוחב פס מלא ויכול להימנע מפס שבו משתמש ציוד זיהוי של גוף נע.

■ שימוש בדיבורית

▼ הפעלה/כיבוי של מצב דיבורית

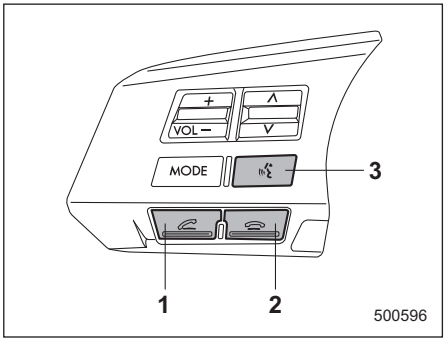

1) לחצן חיוג

2) לחצן ניתוק

3) לחצן הדיבור

כדי להפעיל את מערכת הדיבורית, לחץ על לחצן החיוג. לביטול פעולת מערכת הדיבורית, לחץ על לחצן הניתוק.

▼ האפשרויות בתפריטים של מערכת הדיבורית

כפתור TUNE/TRACK	

1. לחץ על לחצן החיוג כדי להפעיל את מערכת הדיבורית.
2. כדי לעבור בין האפשרויות סובב את כפתור TUNE/TRACK וכדי לבחור אפשרות לחץ עליו.

רמה ראשונה	רמה שנייה	רמה שלישית	פרטים	עמוד
*PHONE BOOK	ADD ENTRY	BY PHONE	הוספת מספר חדש באמצעות טלפון סלולרי	5-39
		MANUAL INPUT	הוספת מספר חדש באמצעות הזנה ידנית	5-39
		CALL HISTORY	הוספת מספר חדש מרשימת השיחות	5-40
		GO BACK		
	LIST NAMES	—	הצגת רשימת השמות הרשומים בספר הטלפונים	5-40
	CHANGE NAME	—	שינוי שם הרשום בספר הטלפונים	5-41
	SET SPD DIAL	—	רישום מספר לחיוג מהיר	5-41
	DELETE ENTRY	—	מחיקת נתון מספר הטלפונים	5-41
	DEL SPD DIAL	—	מחיקת מספר חיוג מהיר רשום	5-41
	GO BACK	—		
REDIAL	DIAL	—	חיוג חוזר	5-38
	STORE	—	הוספת מספר חדש מרשימת השיחות היוצאות	5-40
	DELETE	—	מחיקת מספר מרשימת השיחות היוצאות	5-41
	GO BACK	—		
CALL BACK	DIAL	—	חיוג מספר מרשימת השיחות הנכנסות	5-38
	STORE	—	הוספת מספר חדש מרשימת השיחות הנכנסות	5-40
	DELETE	—	מחיקת מספר מרשימת השיחות הנכנסות	5-42
	GO BACK	—		

תפריט זה אינו מופיע אם לא נרשם טלפון סלולרי.

רמה ראשונה	רמה שנייה	רמה שלישית	פרטים	עמוד
SETUP	SECURITY	SET PIN	קביעת קוד PIN	5-42
		PHBK LOCK	חסימת הגישה לספר הטלפונים	5-42
		PHBK UNLOCK	שחרור הגישה לספר הטלפונים	5-42
		GO BACK		
	PHONE SETUP	PAIR PHONE	רישום טלפון סלולרי חדש	5-37
		SELECT PHONE	בחירה בטלפון הסלולרי	5-37
		CHANGE NAME	שינוי השם הרשום של הטלפון הסלולרי	5-42
		LIST PHONES	הצגת רשימת הטלפונים הסלולריים הרשומים	5-43
		SET PASSKEY	שינוי הסיסמה	5-43
		DELETE	מחיקת הטלפון הסלולרי הרשום	5-43
		GO BACK		
	SYSTEM SETUP	GUIDANCE VOL	קביעת עצמת הקול של ההנחיות הקוליות	5-43
		INITIALIZE	אתחול	5-43
		GO BACK		
	GO BACK	—		

▼ הכנות לשימוש במערכת הדיבורית

▽ כשלא רשום אף טלפון סלולרי

לפני השימוש במערכת הדיבורית, יש לרשום טלפון סלולרי למערכת. כדי לרשום טלפון סלולרי למערכת, בצע את הנוהל הבא.

1. לחץ על לחצן החיוג.
   - תוצג ההודעה WELCOME.
2. לחץ על כפתור TUNE/TRACK או על לחצן הדיבור.
3. בצע אחת מהפעולות הבאות.
   - בחר באפשרות "RECORD NAME".
   - בלחיצה על לחצן הדיבור.
4. אמור את השם (תגית קול) שברצונך להזין.
5. בעזרת כפתור "TUNE/TRACK" בחר באפשרות CONFIRM.
   - לאחר שמוצגת ההודעה "CAR M_MEDIA" מופיעה סיסמה.
6. כאשר על הצג מופיעה ההודעה "PKY:****" הזן את הסיסמה לטלפון הסלולרי.
   - אם הזנת את הסיסמה הנכונה, תופיע ההודעה "PAIRED" כדי לציין שתהליך הרישום הושלם בהצלחה.
   - אם הוזנה סיסמה שגויה, תופיע ההודעה "FAILED" כדי לציין שתהליך הרישום נכשל.

▽ רישום טלפון סלולרי

כדי לרשום טלפון סלולרי במערכת שבמכונית, בצע את הפעולות הבאות.

1. בחר באפשרות "SETUP".
2. בחר באפשרות "PHONE SETUP".
3. בחר באפשרות "PAIR PHONE".
4. בצע אחת מהפעולות הבאות.
   - בחר באפשרות "RECORD NAME".
   - בלחיצה על לחצן הדיבור.
5. אמור את השם (תגית קול) שברצונך להזין.
6. בעזרת כפתור "TUNE/TRACK" בחר באפשרות "CONFIRM".
   - לאחר שמוצגת ההודעה "CAR M_MEDIA" מופיעה סיסמה.
7. כאשר על הצג מופיעה ההודעה "PKY:****" הזן את הסיסמה לטלפון הסלולרי.
   - אם הזנת את הסיסמה הנכונה, תופיע ההודעה "PAIRED" כדי לציין שתהליך הרישום הושלם בהצלחה.
   - אם הוזנה סיסמה שגויה, תופיע ההודעה "FAILED" כדי לציין שתהליך הרישום נכשל.

▽ בחירת מכשיר

כדי לבחור במכשיר טלפון רשום ולקשר אותו למערכת הדיבורית שבמכונית פעל באופן הבא.

1. בחר באפשרות "SETUP".
2. בחר באפשרות "PHONE SETUP".
3. בחר באפשרות "SELECT PHONE".
   - אם לא נרשם אף מכשיר טלפון תופיע ההודעה "EMPTY" והמערכת תעבור לתפריט "PHONE SETUP".
4. כדי לבחור במכשיר הטלפון המבוקש פעל באחת מבין הדרכים הבאות:
   - הפעל את הכפתור TUNE/TRACK
   - בלחיצה על לחצן הדיבור ואמירת תגית השם.
5. בחר באפשרות "CONFIRM"
   - תוצג ההודעה "SELECTED", המכשיר שנבחר יקושר למערכת הדיבורית של המכונית והמערכת תעבור לתפריט "PHONE SETUP".
   - אם לא ניתן לבחור במכשיר הטלפון המבוקש תוצג ההודעה "FAILED" והמערכת תעבור לתפריט "PHONE SETUP".

▼ **ביצוע שיחת טלפון**

▽ **ביצוע שיחת טלפון באמצעות אמירת שם**

1. בלחיצה על לחצן הדיבור .
2. אמור את השם (תגית קול) של האדם שאליו ברצונך לחייג.
   - יוצגו השם (תגית קול) או מספר הטלפון שאליו מתבצע החיוג.
3. בחר באפשרות "DIAL" או לחץ על לחצן החיוג .

▽ **שימוש בחיוג מהיר**

ניתן לחייג למספרי טלפון שנשמרו בלחצני התחנות הקבועות מראש שבמערכת השמע של המכונית.

1. לחץ על לחצן התחנה הקבועה מראש (1 עד 6) שאליו שויך מספר הטלפון המבוקש.
2. לחץ על לחצן החיוג .

הערה

כאשר לוחצים על לחצן תחנה קבועה מראש שבו לא שמור מספר כלשהו, מופיעה הודעת שגיאה על צג מערכת השמע.

▽ **חיוג חוזר REDIAL**

1. בחר באפשרות "REDIAL".
2. בחר במספר הטלפון המבוקש בעזרת כפתור "TUNE/TRACK".
3. בחר באפשרות "DIAL" או לחץ על לחצן החיוג .

▽ **השבת שיחה**

1. בחר באפשרות "CALL BACK".
2. בחר במספר הטלפון המבוקש בעזרת כפתור "TUNE/TRACK".
3. בחר באפשרות "DIAL" או לחץ על לחצן החיוג .

▽ **חיוג באמצעות תפקוד רשימת שמות LIST NAMES**

ניתן לבחור מספר טלפון מבין הרשומות שיוקראו במסגרת תפקוד LIST NAMES של מערכת הדיבורית ולחייג אליו. לפרטים עיין בנושא "תפקוד רשימת שמות" ☞5-40.

▼ **חיוג חוזר מהרמה העליונה של התפריט**

1. לחץ על לחצן החיוג והצג את רשימת השיחות היוצאות.
2. בחר באפשרות "DIAL" או לחץ על לחצן החיוג.

▼ **קבלת שיחה ודחיית שיחה**

כדי לקבל שיחה נכנסת: לחץ על לחצן החיוג .

כדי להעביר שיחה נכנסת למצב המתנה (רק אם מכשיר הטלפון תומך בתפקוד זה): לחץ קצרות על לחצן הניתוק .

כדי לדחות שיחה נכנסת (רק אם מכשיר הטלפון תומך בתפקוד זה): לחץ על לחצן הניתוק לחיצה ממושכת .

▼ **סיום שיחה**

לחץ על לחצן הניתוק .

▼ **בקרת עצמה**

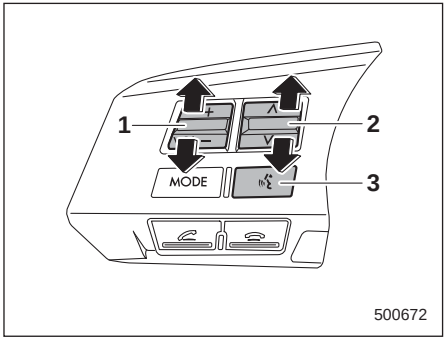

1) לחצן עצמת הקול
2) לחצן בקרת עצמת הקול בדיבור
3) לחצן הדיבור

לחץ על צד "+" של לחצן עצמת הקול כדי להגביר את עצמת הקול של שיחת הטלפון, עצמת הקול בדיבור ועצמת הקול של ההנחיות הקוליות. לחץ על צד "-" של הלחצן כדי להפחית את עצמת הקול.

לחץ על צד ⋀ של לחצן בקרת עצמת הקול בדיבור כדי להגביר את עצמת הקול. לחץ על צד ⋁ של הלחצן כדי להפחית את עצמת הקול.

במהלך שיחה לחץ על מתג הדיבור כדי להשתיק את המיקרופון. לחץ על מתג הדיבור לחיצה נוספת כדי לשוב ולהפעיל את המיקרופון.

▽ **טווחי כוונון העצמה**

עצמה	טווח	קביעה ראשונית
צלצול	0 עד 14	7
קול	0 עד 14	7
הנחיות קוליות	0 עד 6	3

▼ **עדכון נתונים בספר הטלפונים**

▽ **הזנת רשומה באמצעות מכשיר הטלפון**

1. בחר באפשרות "PHONE BOOK".
2. בחר באפשרות "ADD ENTRY".
3 בחר באפשרות "BY PHONE.
4 בחר באפשרות "CONFIRM"
- תוצג ההודעה "TRANSFER".
5. העבר את הנתונים ממכשיר הטלפון. לפרטים על העברת הנתונים עיין במדריך למשתמש של הטלפון הסלולרי שברשותך.
6. בחר באפשרות "CONFIRM"
7. בצע אחת מהפעולות הבאות.
- בחר באפשרות "RECORD NAME".
- בלחיצה על לחצן הדיבור .
8. אמור את השם (תגית קול) שברצונך להזין.
9. בחר באפשרות "CONFIRM"
- תוצג ההודעה "STORED" והמערכת תעבור למצב הזנה לחיוג מהיר. עיין בנושא "הזנה לחיוג מהיר" ☞5-40.

▽ **הזנה ידנית של רשומה**

1. בחר באפשרות "PHONE BOOK.
2. בחר באפשרות "ADD ENTRY".
3. בחר באפשרות "MANUAL INPUT".
4. הזן את מספר הטלפון המבוקש.
5. בצע אחת מהפעולות הבאות.
- בחר באפשרות "RECORD NAME".
- בלחיצה על לחצן הדיבור .
6. אמור את השם (תגית קול) שברצונך להזין.
7 בחר באפשרות "CONFIRM"
- תוצג ההודעה "STORED" והמערכת תעבור למצב הזנה לחיוג מהיר. עיין בנושא "הזנה לחיוג מהיר" ☞5-40.

הערה

בעת הזנת מספרי הטלפון, ניתן למחוק את התו האחרון שהוכנס על-ידי בחירה באפשרות "Go Back" תוך שימוש בכפתור TUNE/TRACK.

▽ **הזנת רשומה מהיסטוריית השיחות**

1. בחר באפשרות "PHONE BOOK".
2. בחר באפשרות "ADD ENTRY.
3. בחר באפשרות "CALL HISTORY".
4. בעזרת כפתור TUNE/TRACK בחר באפשרות "OUTGOING" או "INCOMING".
5. בעזרת כפתור TUNE/TRACK בחר במספר הטלפון המבוקש.
6. בצע אחת מהפעולות הבאות.
   - בחר באפשרות "RECORD NAME".
   - בלחיצה על לחצן הדיבור.
7. אמור את השם (תגית קול) שברצונך להזין.
8. בחר באפשרות "CONFIRM"
   - תוצג ההודעה "STORED" והמערכת תעבור למצב הזנה לחיוג מהיר. עיין בנושא "הזנה לחיוג מהיר" ☜5-40.

▽ **הזנה מרשימת השיחות היוצאות (REDIAL)**

1. בחר באפשרות "REDIAL".
2. בעזרת כפתור TUNE/TRACK בחר במספר הטלפון המבוקש.
3. בחר באפשרות "STORE".
4. בחר באפשרות "CONFIRM"
5. בצע אחת מהפעולות הבאות.
   - בחר באפשרות "RECORD NAME".
   - בלחיצה על לחצן הדיבור.
6. אמור את השם (תגית קול) שברצונך להזין.
7. בחר באפשרות "CONFIRM"
   - תוצג ההודעה "STORED" והמערכת תעבור למצב הזנה לחיוג מהיר. עיין בנושא "הזנה לחיוג מהיר" ☜5-40.

▽ **הזנה מרשימת השיחות הנכנסות (CALL BACK)**

1. בחר באפשרות "CALL BACK".
2. בעזרת כפתור TUNE/TRACK בחר במספר הטלפון המבוקש.
3. בחר באפשרות "STORE".
4. בחר באפשרות "CONFIRM"
5. בצע אחת מהפעולות הבאות.
   - בחר באפשרות "RECORD NAME".
   - בלחיצה על לחצן הדיבור.
6. אמור את השם (תגית קול) שברצונך להזין.
7. בחר באפשרות "CONFIRM"
   - תוצג ההודעה "STORED" והמערכת תעבור למצב הזנה לחיוג מהיר. עיין בנושא "הזנה לחיוג מהיר" ☜5-40.

▽ **הזנה לחיוג מהיר**

1. לאחר הזנת הרשומה לספר הטלפונים בחר באפשרות "SPEED DIAL".
2. לחץ על לחצן התחנה הקבועה מראש (מ- 1 עד 6) שאליו ברצונך לשייך את מספר הטלפון.

הערה

אם הלחצן שבחרת משויך כבר למספר טלפון בחיוג מהיר, תופיע השאלה "OVERWRITE?" (האם לשייך את הלחצן למספר שהוזן כעת במקום למספר הקודם?).

▼ **שימוש בנתונים מספר הטלפונים**

▽ **תפקוד רשימת שמות LIST NAMES**

תגיות הקול שהוזנו לספר הטלפונים מוקראות בקול במסגרת תפקוד LIST NAMES. כדי להשתמש בתפקוד זה פעל באופן הבא.

1. בחר באפשרות "PHONE BOOK".
2. בחר באפשרות "LIST NAMES".
3. כדי לבחור ברשומה המבוקשת בצע אחת מהפעולות הבאות.
   - בלחיצה על לחצן הדיבור.
   - היעזר בכפתור TUNE/TRACK.
4. מוצגת ההודעה "SELECTED" והאפשרויות הבאות מוצעות לבחירה.

- "DIAL" - חיוג למספר שנבחר
- "CHANGE NAME" - כדי להחליף את תגית השם)

- "SET SPD DIAL/SET SPEED DIAL" - שיוך לחיוג מהיר
- "DELETE ENTRY" - מחיקת השם (תגית הקול) מספר הטלפונים
- "GO BACK" - חזרה לרמה הקודמת של התפריטים

הערה

- **לאחר שבוחרים בשם מרשימת "LIST NAMES" ולוחצים על לחצן החיוג מתבצע חיוג למספר שנבחר.**
- **אם לא מבצעים שום פעולה לאחר שבוחרים באפשרות "LIST NAMES" מוצגות הרשומות ומוקראים השמות. לאחר שהוצגו כל הרשומות והוקראו כל השמות, מופיעה ההודעה "END OF LIST" והמערכת חוזרת למצב התפריט של "PHONE BOOK".**

▽ **החלפת תגית קול**

1. בחר באפשרות "PHONE BOOK".
2. בחר באפשרות "CHANGE NAME".
3. כדי לבחור במספר הטלפון המבוקש פעל באחת מבין הדרכים הבאות:
   - היעזר בכפתור TUNE/TRACK.
   - בלחיצה על לחצן הדיבור ואמירת תגית השם.
4. בחר באפשרות "CONFIRM"
   - מספר הטלפון שנבחר יוצג.
5. בצע אחת מהפעולות הבאות.
   - בחר באפשרות "RECORD NAME".
   - בלחיצה על לחצן הדיבור .
6. אמור את תגית הקול החדשה.
7. בחר באפשרות "CONFIRM"
   - ההודעה "CHANGED" תוצג.

▽ **קביעת חיוג מהיר**

1. בחר באפשרות "PHONE BOOK".
2. בחר באפשרות "SET SPD DIAL".
3. כדי לבחור במספר הטלפון המבוקש פעל באחת מבין הדרכים הבאות:
   - היעזר בכפתור TUNE/TRACK.
   - בלחיצה על לחצן הדיבור ואמירת תגית השם.
4. בחר באפשרות "CONFIRM".
5. לחץ על לחצן התחנה הקבועה מראש (מ- 1 עד 6) שאליו ברצונך לשייך את מספר הטלפון.

הערה

אם הלחצן שבחרת משויך כבר למספר טלפון בחיוג מהיר, תופיע השאלה "OVERWRITE?" (האם לשייך את הלחצן למספר שהוזן כעת במקום למספר הקודם?).

▼ **מחיקת נתונים**

▽ **מחיקת רשומות מספר הטלפונים**

1. בחר באפשרות "PHONE BOOK".
2. בחר באפשרות "DELETE ENTRY".
3. כדי לבחור במספר הטלפון המבוקש פעל באחת מבין הדרכים הבאות:
   - היעזר בכפתור TUNE/TRACK.
   - בלחיצה על לחצן הדיבור ואמירת תגית השם.
4. בחר באפשרות "CONFIRM"
   - ההודעה "DELETED" תוצג והנתונים שנבחרו יימחקו מספר הטלפונים.

▽ **ביטול שיוך של לחצן לחיוג מהיר**

1. בחר באפשרות "PHONE BOOK".
2. בחר באפשרות "DEL SPD DIAL".
3. לחץ על לחצן התחנה הקבועה מראש (מ- 1 עד 6) שברצונך לבטל את השיוך שלו למספר הטלפון.
4. בחר באפשרות "CONFIRM"
   - ההודעה "DELETED" תוצג והשיוך יבוטל.

▽ **מחיקת רשומות מרשימת השיחות היוצאות**

1. בחר באפשרות "REDIAL".
2. בעזרת כפתור TUNE/TRACK בחר במספר הטלפון המבוקש.
3. בחר באפשרות "DELETE".
4. בחר באפשרות "CONFIRM"
   - ההודעה "DELETED" תוצג והנתונים שנבחרו יימחקו מרשימת השיחות היוצאות.

▽ **מחיקת רשומות מרשימת השיחות הנכנסות**

1. בחר באפשרות "CALL BACK".
2. בעזרת כפתור TUNE/TRACK בחר במספר הטלפון המבוקש.
3. בחר באפשרות "DELETE".
4. בחר באפשרות "CONFIRM"
   - ההודעה "DELETED" תוצג והנתונים שנבחרו יימחקו מרשימת השיחות הנכנסות.

■ הגדרות Bluetooth®

▼ הגדרות אבטחה

▽ **קביעת קוד סודי**

כדי לחסום את הגישה לספר הטלפונים ניתן לקבוע קוד סודי בן 4 ספרות.

1. בחר באפשרות "SETUP".
2. בחר באפשרות "SECURITY".
3. בחר באפשרות "SET PIN".
   - תוצג ההודעה "CURRENT PIN?".
4. הזן את הקוד הסודי הנוכחי בעזרת כפתור TUNE/TRACK.
5. בחר באפשרות "CONFIRM"
6. הזן את הקוד הסודי החדש בעזרת כפתור TUNE/TRACK.
7. בחר באפשרות "CONFIRM"

▽ **חסימת הגישה לספר הטלפונים**

1. בחר באפשרות "SETUP".
2. בחר באפשרות "SECURITY".
3. בחר באפשרות "PHBK LOCK".
   - תוצג ההודעה "CURRENT PIN?".
4. הזן את הקוד הסודי בעזרת כפתור TUNE/TRACK.
5. בחר באפשרות "CONFIRM"
   - אם הקוד הסודי שהוזן נכון תוצג ההודעה "LOCKED" והגישה לספר הטלפונים תיחסם.

הערה

כשהגישה לספר הטלפונים חסומה, אם בוחרים בפעולה שמחייבת גישה לספר הטלפונים מוצגת ההודעה "PHBK LOCK".

▽ **שחרור הגישה לספר הטלפונים**

1. בחר באפשרות "SETUP".
2. בחר באפשרות "SECURITY".
3. בחר באפשרות "PHBK UNLOCK".
   - תוצג ההודעה "CURRENT PIN".

הערה

אם הגישה לספר הטלפונים אינה חסומה תוצג ההודעה "UNLOCK" והמערכת תעבור לתפריט של הגדרות האבטחה.

4. הזן את הקוד הסודי בעזרת כפתור TUNE/TRACK.
5. בחר באפשרות "CONFIRM"
   - אם הוזן הקוד הסודי הנכון תופיע ההודעה "UNLOCKED" והגישה לספר הטלפונים תשוחרר.

▼ הגדרות הטלפון

▽ **רישום המכשיר**

עיין בנושא "הכנות לשימוש במערכת הדיבורית" ☞5-37.

▽ **בחירת מכשיר**

עיין בנושא "בחירת מכשיר" ☞5-37.

▽ **החלפת תגית הקול של מכשיר הטלפון**

1. בחר באפשרות "SETUP".
2. בחר באפשרות "PHONE SETUP".
3. בחר באפשרות "CHANGE NAME".
   - אם לא נרשם אף מכשיר טלפון תופיע ההודעה "EMPTY" והמערכת תעבור לתפריט "PHONE SETUP".
4. כדי לבחור במכשיר הטלפון המבוקש פעל באחת מבין הדרכים הבאות:
   - היעזר בכפתור TUNE/TRACK.
   - בלחיצה על לחצן הדיבור ואמירת תגית השם.
5. בצע אחת מהפעולות הבאות.
   - בחר באפשרות "RECORD NAME".

- בלחיצה על לחצן הדיבור .

6. הזן את תגית הקול. לפרטים עיין בנושא "הכנות לשימוש במערכת הדיבורית" ☜5-37.

▽ **תפקוד List phones**

תגיות השם של מכשירי הטלפון הרשומים מוקראות בקול במסגרת תפקוד List phones.

1. בחר באפשרות "SETUP".
2. בחר באפשרות "PHONE SETUP".
3. בחר באפשרות "LIST PHONES".
   - אם לא נרשם אף מכשיר טלפון תופיע ההודעה "EMPTY" והמערכת תעבור לתפריט "PHONE SETUP".
4. מכשירי הטלפון הרשומים מוצגים לפי הסדר בו נשמרו. כאשר מוצגים המכשירים, סובב את כפתור TUNE/TRACK כדי להציג את המכשיר הבא. כדי לסגור את תפריט הדיבורית לחץ על לחצן הניתוק .
5. בחר ברשומה המבוקשת באחת הדרכים הבאות.
   - היעזר בכפתור TUNE/TRACK.
   - בלחיצה על לחצן הדיבור .
6. מוצגת ההודעה "SELECTED" והאפשרויות הבאות מוצעות לבחירה.

• "SELECT PHONE" - כדי לקשר את מכשיר הטלפון שנבחר
• "CHANGE NAME" - כדי להחליף את תגית השם)
• "DELETE" - כדי למחוק את מכשיר הטלפון שנבחר מהרשימה
• "GO BACK" - כדי לשוב לצעד 4.

▽ **קביעת סיסמה**

1. בחר באפשרות "SETUP".
2. בחר באפשרות "PHONE SETUP".
3. בחר באפשרות "SET PASSKEY".
   - לאחר שמוצגת הסיסמה הנוכחית ניתן להזין סיסמה חדשה.
4. הזן את הסיסמה החדשה בעזרת כפתור TUNE/TRACK.
5. בחר באפשרות "CONFIRM"
   - כדי לאשר את הסיסמה החדשה. הסיסמה החדשה מוצגת והמערכת שבה לתפריט "PHONE SETUP".

▽ **מחיקת טלפון רשום מהרשימה**

1. בחר באפשרות "SETUP".
2. בחר באפשרות "PHONE SETUP".
3. בחר באפשרות "DELETE".
4. בחר בטלפון שברצונך למחוק באחת הדרכים הבאות.
   - היעזר בכפתור TUNE/TRACK.
   - בלחיצה על לחצן הדיבור ואמירת תגית השם.
5. בחר באפשרות "CONFIRM".
   - ההודעה "DELETED" מוצגת, הנתונים נמחקים והמערכת שבה לתפריט "PHONE SETUP".

▼ **הגדרות מערכת**

▽ **קביעת עצמת הקול של ההנחיות הקוליות**

כדי לקבוע את עצמת הקול של ההנחיות הקוליות פעל באופן הבא.

1. בחר באפשרות "SETUP".
2. בחר באפשרות "SYSTEM SETUP".
3. בחר באפשרות "GUIDANCE VOL".
4. בעזרת כפתור "TUNE/TRACK" קבע את עצמת הקול המבוקשת.

▽ **אתחול הנתונים הרשומים**

כדי לאתחל את הנתונים הרשומים פעל באופן הבא.

1. בחר באפשרות "SETUP".
2. בחר באפשרות "SYSTEM SETUP".
3. בחר באפשרות "INITIALIZE".
4. בחר באפשרות "CONFIRM".
   - תחילה תוצג ההודעה "PLEASE WAIT" ולאחר מכן "INITIALIZED". הנתונים הרשומים יאותחלו והמערכת תשוב למצב הקודם.

■ עצות להפעלת מערכת הדיבורית

▼ Bluetooth®

ניתן לחבר טלפון סלולרי לציוד השמע שבמכונית באמצעות פורמט Bluetooth® (אלחוטי) כדי לבצע או לקבל שיחת טלפון באמצעות ציוד השמע של המכונית.

מכיוון שפורמט Bluetooth® הוא אלחוטי, ניתן לבצע את החיבור בין ציוד השמע במכונית לבין הטלפון הסלולרי מבלי למקם אותם זה בסמוך לזה. ניתן להשתמש בטלפון הסלולרי גם כשהוא בכיס החולצה או בתיק.

הערה

- **מערכת הדיבורית עלולה לא לפעול כהלכה במצבים הבאים.**
  - **הטלפון הסלולרי כבוי.**
  - **הטלפון הסלולרי אינו נמצא באזור המאפשר קליטת שיחות.**
  - **הסוללה של הטלפון הסלולרי התרוקנה.**
  - **הטלפון הסלולרי אינו מקושר למערכת הדיבורית.**
  - **הטלפון הסלולרי נמצא מאחורי המושב או בתא הכפפות.**
  - **חומר מתכתי מכסה את הטלפון הסלולרי או נמצא במגע אתו.**
- **בטלפונים סלולריים מסוימים צג הטלפון עשוי להמשיך להאיר כשמתג ההתנעה נמצא במצב ON. אם זה המצב, כבה את תאורת הצג על-ידי התאמת הגדרות הטלפון הסלולרי.**
- **בהתאם להגדרות הטלפון הסלולרי, נעילת המקשים עלולה לפעול אחרי ביצוע שיחה. בטל את תפקוד נעילת המקשים האוטומטית של הטלפון הסלולרי לפני שימוש בדיבורית.**
- **בטלפונים סלולריים מסוימים, התפעול ועצמת הקול עשויים להיות שונים מאלה של טלפונים סלולריים בהם מורגלים.**
- **כאשר מעבירים את מתג ההתנעה למצב LOCK/OFF במהלך שיחת טלפון, ייתכן שהשיחה תנותק או תעבור לטלפון הסלולרי, בהתאם לסוג המכשיר. לתשומת לבך, אם השיחה עוברת לטלפון הסלולרי יהיה צורך לתפעל אותו.**
- **במהלך שיחה, אל תדבר בו-זמנית עם הצד השני. אם שניכם מדברים בו-זמנית, ייתכן שהצד השני יתקשה לשמוע אותך, ולהיפך. זהו מצב רגיל.**
- **יש לכוון את עצמת הקול של המערכת לרמה הנמוכה ביותר. אחרת, הצד השני עלול להבחין בהד בלתי רצוי.**
- **דבר ברור ובקול רם.**
- **ייתכן שהצד השני יתקשה לשמוע את קולך במצבים הבאים.**
  - **נסיעה בכבישים משובשים.**
  - **נסיעה במהירות גבוהה.**
  - **נסיעה עם חלון פתוח.**
  - **כשאוויר מהמניפה זורם ישירות לכיוון המיקרופון.**
  - **כאשר המניפה משמיעה רעש חזק.**
  - **כאשר הטלפון הסלולרי נמצא קרוב מדי למיקרופון.**
- **איכות הצליל עלולה להתדרדר עקב השפעת הטלפון הסלולרי שמחובר למערכת או בגלל תנאי רשת Bluetooth®.**
- **כאשר מכשיר Bluetooth® אחר מחובר במקביל, ייתכן שיישמעו רעשים בקול המגיע מהדיבורית.**

▼ **פרופילים מתאימים לשימוש בטלפון הסלולרי**

- HFP (Hands Free Profile): Ver. 1.5
- OPP (Object Push Profile): Ver. 1.1

■ אישורים למערכת הדיבורית

▼ **הצהרת תאימות לפי הנחיה 1999/5/EC לציוד מסוף רדיו ותקשורת**

חברת Clarion Co., Ltd. מצהירה בזה שהתקני PF-3632, PF-3633, PF-3634 ו-PF-3635 עומדים בדרישות החיוניות ובתנאים הישימים האחרים של הנחיה 1999/5/EC.

תאורה פנימית 6-2
תאורת תא נוסעים 6-2
תאורת מפות 6-2
קוצב זמן ההשהיה לפני הכיבוי 6-3
סוككי שמש 6-3
מראת איפור עם תאורה 6-4
תא אחסון 6-4
תא כפפות 6-4
קונסולה מרכזית 6-5
מחזיקי כוסות 6-5
מחזיק כוסות של נוסע קדמי 6-5
מחזיקי כוסות לנוסעים מאחור 6-6
מחזיקי בקבוקים 6-7
שקעי חשמל לאביזרים 6-7
מצית סיגריות (אם קיים) 6-8
מאפרה (אם קיימת) 6-9
שטיח רצפה (אם קיים) 6-10
וו לתליית מעילים 6-11
תא אחסון מתחת לרצפה 6-11
מצלמה אחורית (אם קיימת) 6-12
כיצד להשתמש במצלמה האחורית 6-13
טווח הצילום של המצלמה האחורית 6-14
קווי העזר 6-15

תאורה פנימית

⚠ זהירות

בעזיבתך את המכונית, דאג לכך שהתאורה כבויה כדי למנוע את פריקת המצבר.

■ תאורת תא נוסעים

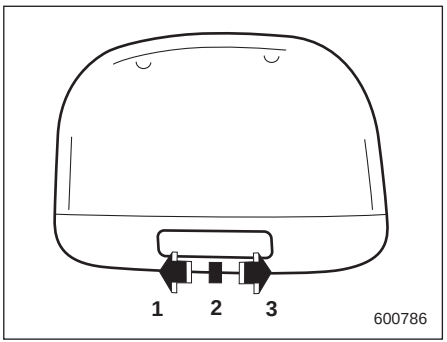

1) מצב ON
2) מצב DOOR
3) מצב OFF

למתג תאורת התקרה המצבים הבאים.

ON: התאורה דולקת באופן רצוף.
OFF: התאורה נשארת כבויה.

DOOR: התאורה נדלקת אוטומטית באחד מהמצבים הבאים.

- כאשר אחת מהדלתות נפתחת.
- כאשר משחררים את נעילת הדלתות באמצעות המערכת להפעלה ללא מפתח (אם קיימת). עיין בנושא "נעילה ושחרור באמצעות המערכת להפעלה ללא מפתח" ☜2-11.
- כאשר משחררים את נעילת הדלתות באמצעות השלט-רחוק. עיין בנושא "מערכת נעילה מרכזית באמצעות שלט-רחוק" ☜2-16.
- כאשר מעבירים את מתג ההתנעה למצב LOCK/OFF.

■ תאורת מפות

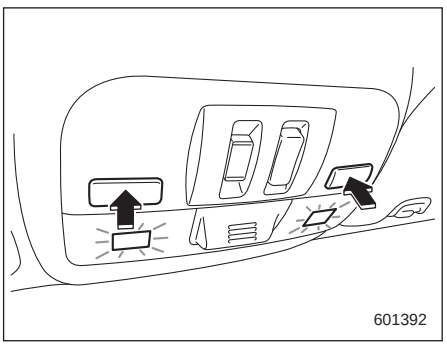

סוג A

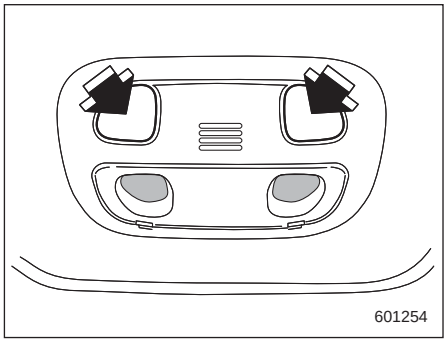

סוג B

כדי להדליק את תאורת המפות, לחץ על המתג. לכיבוי, לחץ על המתג לחיצה נוספת.

בעת עזיבתך את המכונית, ודא כי האור כבוי כדי למנוע את פריקת המצבר.

▼ תאורה אוטומטית (תאורת מפות מסוג A)

תאורת המפות נדלקת באופן אוטומטי במצבים הבאים.

- כאשר אחת מהדלתות נפתחת.
- כאשר משחררים את נעילת הדלתות באמצעות המערכת להפעלה ללא מפתח (אם קיימת). עיין בנושא "נעילה ושחרור באמצעות המערכת להפעלה ללא מפתח" ☜2-11.

- כאשר משחררים את נעילת הדלתות באמצעות השלט-רחוק. עיין בנושא "מערכת נעילה מרכזית באמצעות שלט-רחוק" ☜2-16.
- כאשר מעבירים את מתג ההתנעה ממצב ACC למצב LOCK/OFF.

■ קוצב זמן ההשהיה לפני הכיבוי

הפנסים הבאים מצוידים במנגנון של תאורה אוטומטית.

- תאורת תא הנוסעים (כשמתג תאורת תא הנוסעים נמצא במצב DOOR)
- תאורת מפה (סוג A)

הפנסים שהופעלו באופן אוטומטי ממשיכים לדלוק מספר שניות וכבים בהדרגה אחרי שכל הדלתות נסגרות.

כאשר התאורה דולקת, היא תכבה באופן מידי לאחר ביצוע אחת הפעולות הבאות.

- כאשר מעבירים את מתג ההתנעה ממצב LOCK/OFF למצב ACC או ON.
- כאשר נועלים את כל הדלתות באמצעות המערכת להפעלה ללא מפתח (אם קיימת).
- כאשר נועלים את כל הדלתות באמצעות מערכת נעילה מרכזית בשלט-רחוק.

ניתן לשנות את פרק הזמן בו ממשיכה תאורת המפות להאיר (קוצב זמן ההשהיה לפני הכיבוי). לפרטים ניתן לפנות למוסך. מומלץ לפנות למרכז שירות מורשה סובארו מטעם היבואן. בנוסף, ניתן לשנות את הקביעות באמצעות הצג הרב-תכליתי. לפרטים עיין בנושא "קביעת משך ההשהיה לפני הכיבוי של התאורה הפנימית" ☜3-87.

סוככי שמש

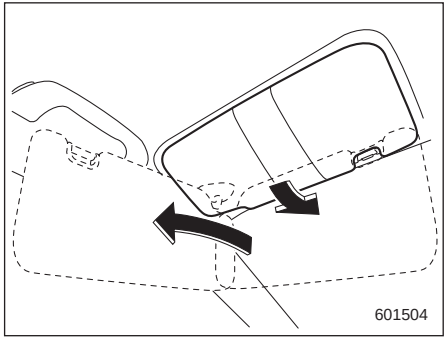

למניעת סנוור, סובב כלפי מטה את סוככי השמש. לשימוש בסוכך השמש עבור חלון צד, סובב את הסוכך כלפי מטה וסובב אותו לצד.

■ מראת איפור עם תאורה

⚠ זהירות

שמור את מכסה מראת האיפור סגור בזמן נהיגה על מנת למנוע סנוור על-ידי אור מוחזר.

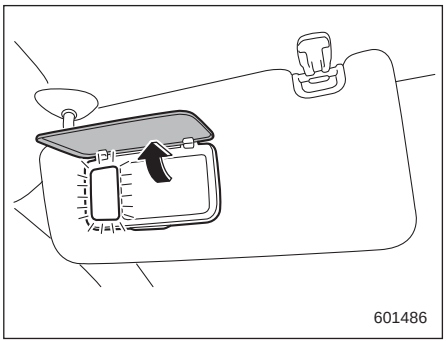

לשימוש במראת האיפור, סובב את סוכך השמש כלפי מטה ופתח את מכסה מראת האיפור. התאורה שליד מראת האיפור נדלקת כאשר מכסה מראת האיפור פתוח.

הערה

השימוש במראת האיפור לפרק זמן ממושך כאשר המנוע אינו פועל עלול לגרום להתרוקנות המצבר.

תא אחסון

⚠ זהירות

- **שמור תמיד את תא האחסון סגור בזמן נהיגה על מנת להפחית את סכנת הפציעה בעת עצירת פתע או תאונה.**
- **אין לאחסן בתא האחסון מיכלים המכילים תרסיסים, נוזלים דליקים או גורמי שיתוך, או חפצים מסוכנים מכל סוג שהוא.**

■ תא כפפות

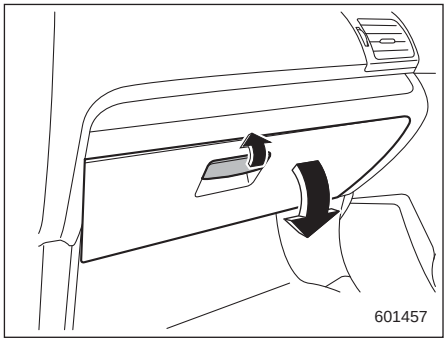

כדי לפתוח את תא הכפפות, משוך בידית. כדי לסגור את תא הכפפות, דחוף את המכסה כלפי מעלה וטרוק אותו. תאורת תא הכפפות תאיר עם פתיחת המכסה כאשר מתג בקרת האורות נמצא במצב "O" או "≡DOG" (או כאשר נורית חיווי הפנסים הראשיים בלוח המחוונים ≡DOG מאירה כשמתג בקרת האורות נמצא במצב AUTO).

בדגמים מסוימים:

כדי לנעול את תא הכפפות, הכנס את המפתח וסובב אותו בכיוון השעון. כדי לשחרר את נעילת תא הכפפות, הכנס את המפתח וסובב אותו נגד כיוון השעון.

■ קונסולה מרכזית

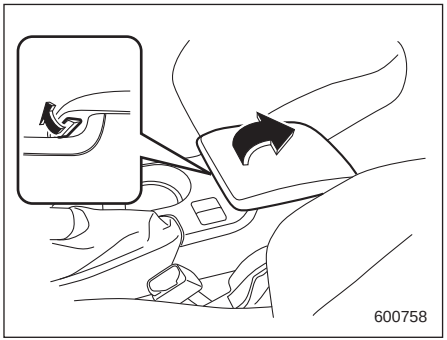

לפתיחת המכסה, משוך את כפתור שחרור הנעילה כלפי מעלה.

מחזיקי כוסות

⚠ זהירות

היזהר שמשקאות לא יישפכו. משקה חם שנשפך עלול לגרום לכווייה לך ולנוסעים. משקה שנשפך עלול לגרום נזק לריפוד, לשטיחים או למערכת השמע.

■ מחזיק כוסות של נוסע קדמי

⚠ זהירות

בזמן נהיגה, אל תוציא כוס מתוך מחזיק הכוסות ואל תכניס כוס לתוכו מכיוון שפעולה זו עלולה להסיח את דעתך ולגרום לתאונה.

▼ **למעט STI**

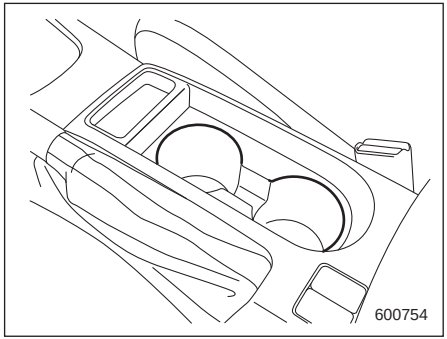

שני מחזיקי כוסות מותקנים בקונסולה המרכזית, ליד ידית בלם החניה.

▼ **STI**

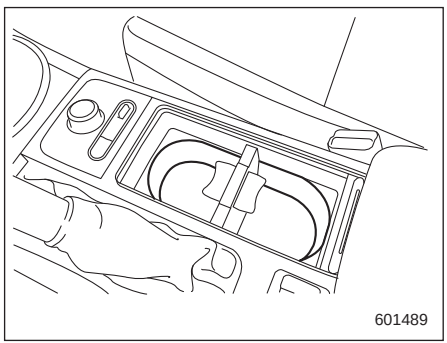

מחזיק הכוסות הכפול מותקן בקונסולה המרכזית, ליד ידית בלם החניה.

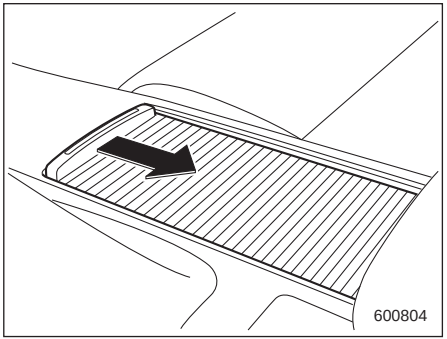
600804

כדי להשתמש במחזיק הכוסות משוך את המכסה לאחור.

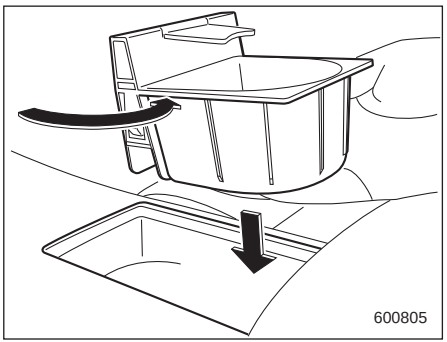
600805

את המחיצה של מחזיק הכוסות אפשר למשוך החוצה ולשוב ולהכניס במקום אחר (מעט לפנים או מעט לאחור), כדי לאפשר הכנסת כוסות בעלות ממדים שונים.

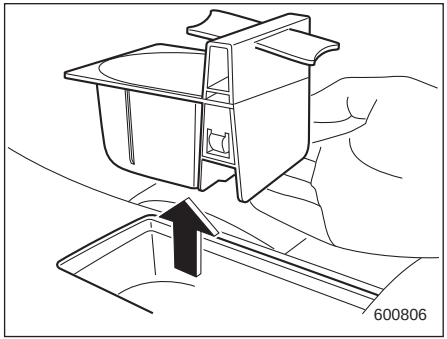
600806

הערה

אם שולפים את המחיצה החוצה אפשר להשתמש במחזיק הכוסות כבתא אחסון.

■ מחזיקי כוסות לנוסעים מאחור

⚠ זהירות

בזמן נהיגה, הקפד תמיד לאחסן את מחזיק הכוסות אם הוא אינו נמצא בשימוש, כדי להפחית את הסכנה של פציעה במקרה של עצירה פתאומית או תאונה.

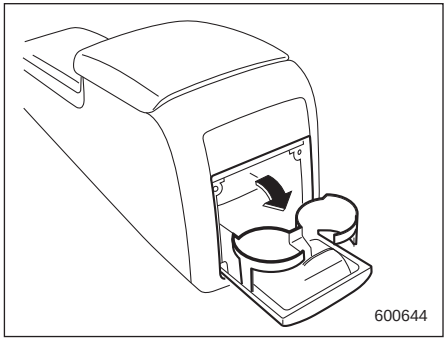
600644

מחזיק כוסות כפול מותקן בחלק האחורי של הקונסולה המרכזית. כדי להשתמש במחזיק הכוסות, פתח את המכסה על-ידי משיכה בקצהו העליון.

מחזיקי בקבוקים

⚠ זהירות

- **בזמן נהיגה, אל תוציא בקבוק מתוך מחזיק הבקבוקים ואל תכניס בקבוק לתוכו מכיוון שפעולה זו עלולה להסיח את דעתך ולגרום לתאונה.**
- **כשמניחים בקבוק משקה או כוס בכיס הדלת עליך להקפיד ולוודא שהם סגורים היטב. אחרת, המשקה עלול להישפך בעקבות פתיחה או סגירה של הדלת או במהלך הנסיעה. אם המשקה חם הוא עלול לגרום לכוויות.**

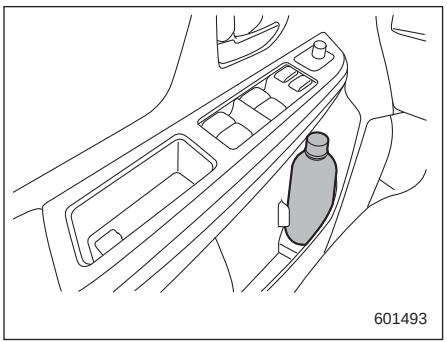

מחזיקי הבקבוקים הנמצאים בכל דלת יכולים לשמש לאחסנת בקבוקי משקאות קלים ופריטים אחרים.

שקעי חשמל לאביזרים

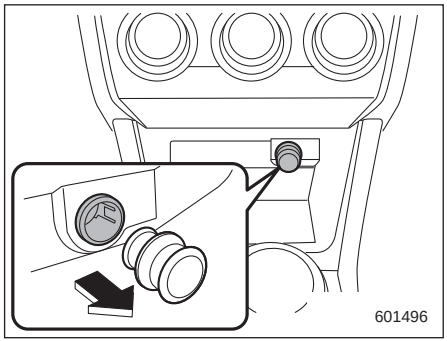

שקע חשמל מתחת לכפתורי בקרת האקלים

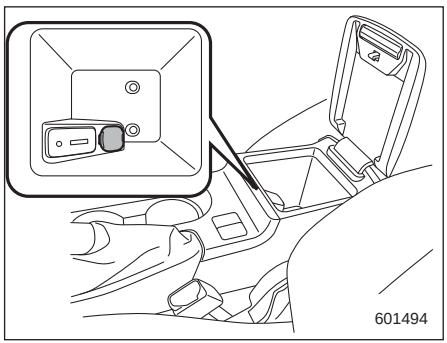

שקע חשמל בקונסולה המרכזית (למעט STI)

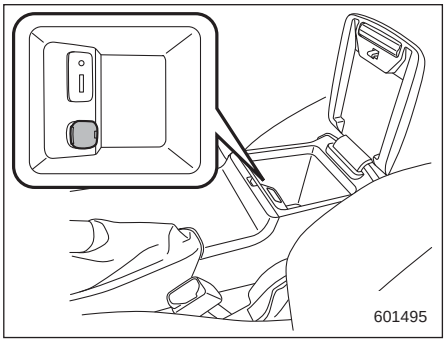

שקע חשמל בקונסולה המרכזית (STI)

שקעי חשמל לאביזרים נמצאים מתחת לכפתורי בקרת האקלים ובקונסולה המרכזית. מתח חשמלי (12V DC) מהמצבר זמין בכל אחד מהשקעים כשמתג ההתנעה במצב ACC או ON.

ניתן להשתמש במכשירי חשמל המיועדים לשימוש במכונית על ידי חיבורם לשקע. צריכת החשמל המרבית של המכשירים שניתן לחבר לכל אחד מהשקעים היא 120 וואט. אסור לחבר לאף שקע מכשיר שצריכת החשמל שלו עולה על הערך המצוין ביחס לאותו שקע.

כשמחברים מכשירים לשני שקעים בעת ובעונה אחת, צריכת החשמל הכוללת שלהם חייבת להיות 120 וואט לכל היותר.

⚠ זהירות

- **אסור לחבר מצית סיגריות לשקעי החשמל.**
- **אין לשים חפצים, במיוחד פריטי מתכת כגון מטבעות או רדידי אלומיניום, בתוך שקעי החשמל. הדבר עלול לגרום לקצר. החזר תמיד את המכסים של שקעי החשמל כאשר הם אינם בשימוש.**
- **השתמש אך ורק במכשירי חשמל המיועדים ל-12V DC.**

צריכת החשמל המרבית של המכשירים שניתן לחבר לכל אחד מהשקעים היא 120 וואט. אסור לחבר לאף שקע מכשיר שצריכת החשמל שלו עולה על הערך המצוין ביחס לאותו שקע.

אם משתמשים במקביל במכשירים המחוברים לשני שקעים או יותר, אסור שצריכת החשמל הכוללת שלהם תעלה על 120 וואט. עומס יתר על שקעי החשמל לאביזרים עלול לגרום לקצר. אסור להשתמש במתאמים כפולים או ביותר ממכשיר חשמל אחד באותו שקע.

- **אם התקע של מכשיר החשמל רופף מדי או הדוק מדי בשקע החשמל לאביזרים, הדבר עלול לגרום למגע גרוע או לתקע להיתקע. השתמש רק בתקעים שנכנסים כיאות.**
- **שימוש במכשיר חשמל המחובר אל שקע החשמל לאביזרים לפרק זמן ממושך כאשר המנוע אינו פועל עלול לגרום להתרוקנות המצבר.**
- **לפני שתנהג במכונית, ודא שהתקע והכבל החשמלי של המכשיר אינם מפריעים להחליף הילוכים ולהשתמש בדוושת ההאצה ובדוושת הבלם. אם קיים חשש להפרעה אסור להשתמש במכשיר החשמלי בזמן הנהיגה.**

■ מצית סיגריות (אם קיים)

ניתן להתקין מצית סיגריות במקום שקע חשמל לאביזרים. מכלול מצית הסיגריות זמין במרכז שירות מורשה סובארו מטעם היבואן.

מצית הסיגריות יכול לפעול רק כשמתג ההתנעה במצב ACC או ON.

כדי להשתמש במצית הסיגריות, לחץ את הכפתור פנימה וחכה מספר רגעים. המצית יקפוץ החוצה אוטומטית כשיהיה מוכן לשימוש.

⚠אזהרה

כדי להימנע מכווייה, אל תאחז לעולם את המצית בקצה גוף החימום. אחיזה כזו עלולה לגרום לפציעה וגם לנזק לגוף החימום.

⚠זהירות

- אסור להחזיק את כפתור המצית לחוץ פנימה, אחרת הוא עלול להתחמם יתר על המידה.
- אסור להכניס לתקע מצית סיגריות שאינו אביזר מקורי. התוצאה עלולה להיות קצר, התחממות יתר ושריפה.
- אם משתמשים בשקע כבשקע חשמל לאביזרים דוגמת טלפון סלולרי, עלול להיגרם נזק למנגנון הפנימי שגורם למצית לקפוץ החוצה באופן אוטומטי כשהוא מוכן לשימוש. לפיכך, אסור להכניס את תקע מצית הסיגריות לשקע ששימש אפילו פעם אחת כשקע חשמל לאביזרים. התקע עלול להילכד, להתחמם יתר על המידה ואף לגרום לשריפה.

מאפרה (אם קיימת)

⚠זהירות

- אין להשתמש במאפרות כבפחי-אשפה ואין להשאיר סיגריה בוערת בתוך מאפרה. פעולה זו עלולה לגרום לשריפה.
- הקפד לכבות גפרורים וסיגריות לפני השלכתם למאפרה, ולאחר מכן סגור את המאפרה היטב. אם משאירים את המאפרה פתוחה עלולה האש מהסיגריה הבוערת להתפשט לבדל סיגריה נוסף ולגרום לשריפה.
- אסור להשליך למאפרה חומרים דליקים.
- אסור להשאיר במאפרה בדלי סיגריות רבים.

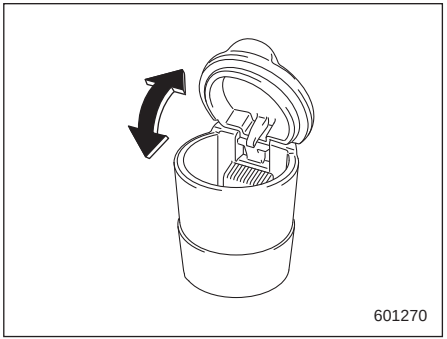

את המאפרה הניידת אפשר להתקין בכל אחד ממחזיקי הכוסות או מחזיקי הבקבוקים. המקומות שבהם מותקנים מחזיקי כוסות מפורטים בנושא "מחזיקי כוסות" ☜6-5. המקומות שבהם מותקנים מחזיקי בקבוקים מפורטים בנושא "מחזיקי בקבוקים" ☜6-7.

כדי להשתמש במאפרה פתח את המכסה. לאחר השימוש במאפרה הקפד לסגור היטב את המכסה כדי לצמצם את התפשטות העשן.

הערה

חלקיקי אפר וטבק מצטברים סביב הצירים של המכסה הפנימי של המאפרה. נקה אותם בעזרת מברשת שיניים או כלי אחר בעל קצה דק.

שטיח רצפה (אם קיים)

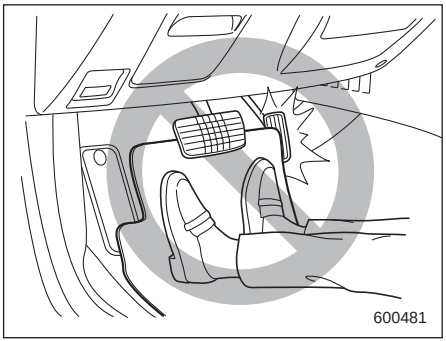

⚠ זהירות

אם השטיח מחליק לפנים ומפריע לתנועה החופשית של הדוושות במהלך הנסיעה, הוא עלול לגרום לתאונה. כדי למנוע החלקה של השטיח לפנים הקפד לפעול בהתאם לאמצעי הזהירות הבאים.

- **השתמש אך ורק בשטיח מקורי של סובארו או שווה ערך עם לולאות במקומות המתאימים.**
- **הצמד את השטיח של הנהג למקום המתאים ואבטח אותו היטב בפיני האחיזה.**
- **אסור להשתמש ביותר משטיח אחד.**

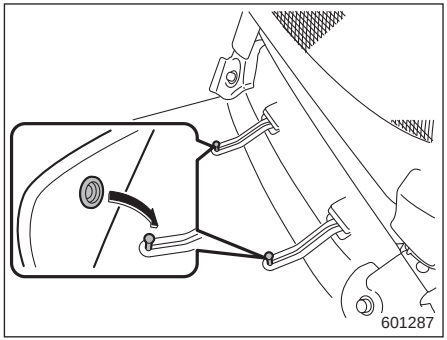

פיני אחיזה ממוקמים בצד הנהג, על רצפת המכונית.

יש לאבטח היטב את שטיח הרצפה של הנהג באמצעות הלולאות המצויות בו. הנח את הלולאות על פיני האחיזה ולחץ עליהן כלפי מטה.

וו לתליית מעילים

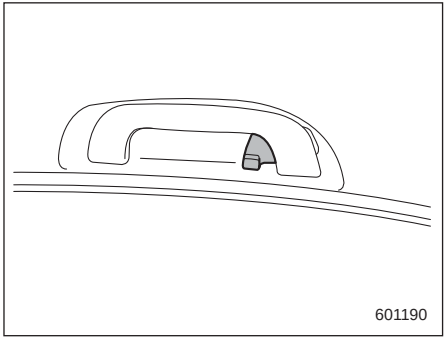

ווים לתליית מעילים מותקנים בידיות האחיזה של הנוסעים מאחור.

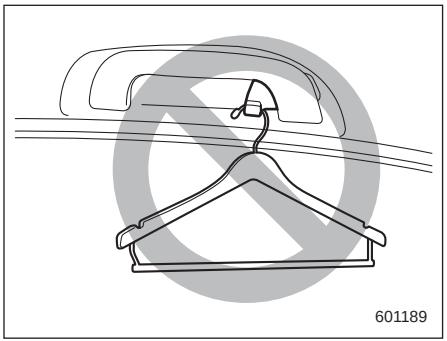

⚠אזהרה

תלה את הבגדים ישירות על וו התלייה, ללא קולבים. אין לתלות קולבים או חפצים חדים אחרים על ווי התלייה. אם פריטים כגון אלה יהיו תלויים על ווי התלייה בעת הפעלת וילונות הצד המתנפחים, הם עלולים לגרום לפגיעות חמורות בעקבות ניתוקם מווי התלייה והשלכתם לחלל תא הנוסעים או על ידי מניעת הפריסה של הווילונות המתנפחים. לפני תליית בגדים על ווי התלייה, ודא שאין חפצים חדים בכיסים.

⚠זהירות

אסור בהחלט לתלות על הוו לתליית מעילים חפץ העלול להפריע לשדה הראייה של הנהג, או לגרום לפציעה במקרה של עצירת פתע או התנגשות.

תא אחסון מתחת לרצפה

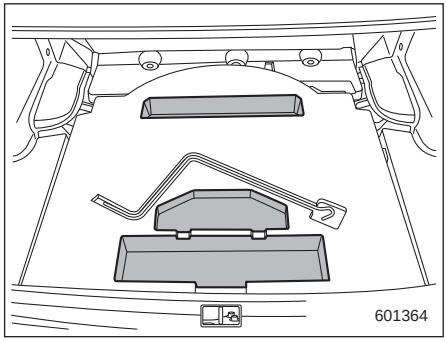

תא אחסון ממוקם מתחת לרצפת אזור המטען ויכול לשמש לאחסון חפצים קטנים. משוך ברצועה כדי לפתוח את לוח הרצפה של אזור המטען, ולאחר מכן הסר את הלוח.

הערה

- **צורת תא האחסון עשויה להשתנות בהתאם לדגם.**
- **כשמאחסנים גלגל נקור, הנח את מגש האחסון בתוך תא המטען**

⚠זהירות

- **בעת נהיגה, שמור תמיד את מכסה תא האחסון סגור כדי להפחית את סכנת הפציעה במקרה של עצירת פתע או תאונה.**

• אין לאחסן בתא האחסון מיכלים המכילים תרסיסים, נוזלים דליקים או גורמי שיתוך, או חפצים מסוכנים מכל סוג שהוא.

מצלמה אחורית (אם קיימת)

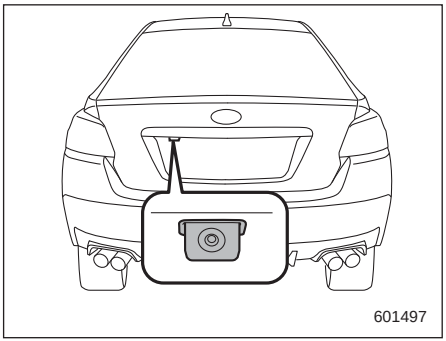

מצלמה אחורית מותקנת על מכסה תא המטען. כשמתג ההתנעה במצב ON, ומוט ההילוכים נמצא בהילוך האחורי (מכוניות עם תיבת הילוכים ידנית) או ידית בורר ההילוכים (במכונית בעלת תיבת הילוכים רציפה) נמצאת במצב "R", המצלמה האחורית מציגה באופן אוטומטי את המראה לאחור בצג של מערכת הניווט (אם קיימת) או בצג הרב-תכליתי (אם קיים).

⚠אזהרה

• מכיוון שהמצלמה האחורית משתמשת בעדשה רחבת-זווית, התמונה המתקבלת על הצג שונה מהמבט בפועל מבחינת המרחק מהמכונית.

• מכיוון שהערכת טווח הדמות או החפץ על הצג מוגבלת, חובה עליך תמיד לבדוק את הנעשה מאחורי המכונית בבדיקה חזותית ובאמצעות המראות ולנסוע לאחור במהירות אטית ובזהירות רבה. נסיעה לאחור תוך הסתמכות על הצג בלבד עלולה לגרום לתאונה.

• אל תבצע פעולות פירוק או שינוי כלשהן במצלמה, במתג ההפעלה שלה או בחיווט. אם עולה עשן או ניתן להריח ריח חריג, הפסק מיד להשתמש במצלמה האחורית ופנה למוסך לבדיקה ותיקון הבעיה. מומלץ לפנות למוסך מורשה סובארו מטעם היבואן. המשך השימוש במצלמה עלול לגרום לתאונה, התלקחות אש או התחשמלות.

⚠זהירות

• אם רוחצים את מכוניתך בעזרת מתקן שטיפה בלחץ גבוה, אל תאפשר לסילון המים לפגוע ישירות במצלמה. חדירת מים לעדשת המצלמה עלולה לגרום להתעבות טיפות, תקלה, התלקחות אש או התחשמלות.

• מכיוון שהמצלמה היא ציוד עדין ומדויק, אסור בהחלט לחשוף אותה לזעזועים חזקים או חבטות. פגיעה מכנית במצלמה עלולה לגרום לתקלה, התלקחות אש או התחשמלות.

⚠ זהירות

- **אם בוץ או שלג דבקו במצלמה, עליך לפעול בזהירות רבה כדי להסיר אותם. הפעלת כוח עלולה לגרום נזק למצלמה, התלקחות אש או התחשמלות. שפוך בזהירות מים פושרים על המצלמה כדי להסיר בוץ או קרח, ונגב בזהירות באמצעות מטלית רכה ויבשה.**
- **אל תקרב להבה אל המצלמה או אל החיווט. אי-ציות לאזהרה זו עלול לגרום נזק או התלקחות אש.**
- **כשמחליפים נתיך, הקפד להשתמש בנתיך בעל ערך זהה לזה שנשרף. שימוש בנתיך בעל ערך שונה עלול לגרום לתקלה.**
- **הפעלת המצלמה האחורית למשך פרק זמן ממושך כשהמנוע אינו פועל עלולה לגרום להתרוקנות מוחלטת של המצבר.**

הערה

- **אל תנגב את המצלמה בכוהל, בנזין או במדלל לצבע. חומרים אלה עלולים לפגום בחלקי הפלסטיק של המצלמה. להסרת זיהומים נקה את המצלמה במטלית לחה שהורטבה בתמיסת דלילה של דטרגנט ניטרלי ואז נגב אותה במטלית רכה ויבשה.**
- **בשעת הטיפול במרכב המכונית במשחת הברקה (ווקס) עליך להיזהר שלא למרוח את משחת ההברקה על המצלמה. אם משחת ההברקה באה במגע עם המצלמה, הרטב מטלית נקייה בתמיסה דלילה של מים ודטרגנט ניטרלי והשתמש בה כדי להסיר את משחת ההברקה.**
- **עדשת המצלמה מצופה בציפוי קשה כדי למנוע שריטות. עם זאת, בזמן רחיצת המכונית או ניקוי עדשת המצלמה יש לנהוג בזהירות שלא לגרום לשריטות. אל תשתמש במברשת רחיצה ישירות על עדשת המצלמה. שריטת העדשה עלולה להשפיע לרעה על התמונה המוצגת על הצג.**
- **הקרנת אור בעצמה גדולה על עדשת המצלמה עלולה לגרום לפסים לבנים סביב מקור האור. תופעה זו אינה מצביעה על תקלה.**
- **תחת אור פלואורסצנטי התמונה עלולה להבהב. זוהי תופעה טבעית ואינה מצביעה על תקלה.**
- **הצבע המוצג על-ידי המצלמה האחורית עלול להיות שונה במקצת מהצבע במציאות.**

■ כיצד להשתמש במצלמה האחורית

כשתיבת ההילוכים נמצאת במצב "R", המצלמה האחורית מציגה באופן אוטומטי את המראה לאחור מהמכונית.

כאשר תיבת ההילוכים מועברת למצב אחר, מופיע על הצג החיווי שהוצג לפני העברת תיבת ההילוכים למצב "R".

1. העבר את מתג ההתנעה למצב ON.
2. העבר את מוט ההילוכים להילוך אחורי או את ידית בורר ההילוכים למצב "R".

ניתן לקבוע את המראה לאחור כך שיוצג למשך פרק זמן מסוים אם ידית ההילוכים/ידית בורר ההילוכים אינה נמצאת במצב R. עיין בנושא "הגדרות תפקוד השהיית הכיבוי של תצוגת התמונה המתקבלת מהמצלמה האחורית" ☞3-77.

הערה

- **המצלמה האחורית מציגה תמונה הפוכה בציר האופקי, כמו התמונה המתקבלת מהמראה הפנימית או ממראות הצד.**
- **במקרים הבאים יהיה קשה להבחין בפרטי התמונה המתקבלת מהמצלמה האחורית. הדבר אינו נובע מתקלה במצלמה.**
  - **אם המכונית נמצאת במקום חשוך (בלילה, במנהרה וכו')**
  - **אם המכונית נמצאת במקום חם מאוד או קר מאוד.**

–אם נדבק לעדשת המצלמה דבר-מה (כגון טיפות גשם, שלג, לכלוך וכו') הפוגע בשדה הראייה של המצלמה.

-אם אור בעצמה חזקה מאיר ישירות על עדשת המצלמה (הדבר עלול לגרום לעתים לפסי אור לבנים על הצג).

■ טווח הצילום של המצלמה האחורית

⚠ זהירות

טווח הצילום של המצלמה האחורית הוא מוגבל. הקפד תמיד לוודא בבדיקה חזותית שהדרך פנויה כאשר עליך לנסוע לאחור, וסע לאחור לאט ובזהירות.

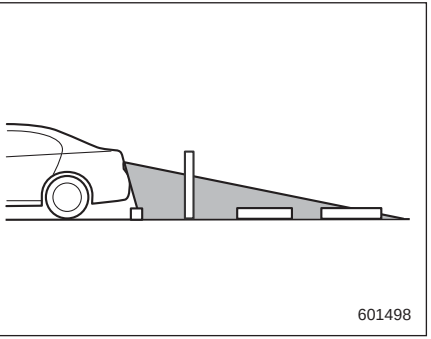

טווח הצילום

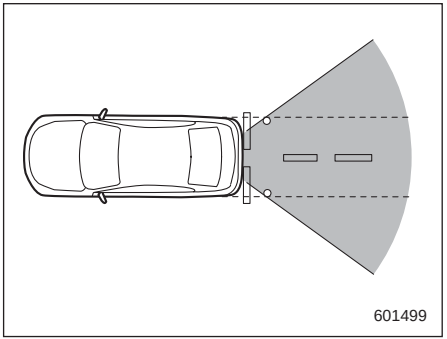

טווח הצילום

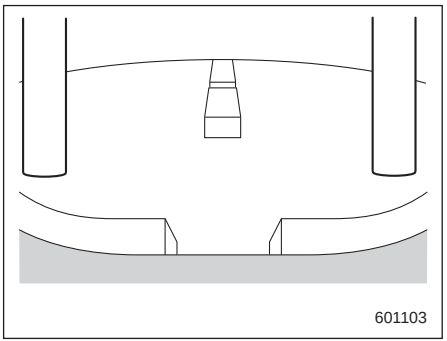

התמונה שמציגה המצלמה האחורית

ניתן לראות את האזור הנמצא אחרי החלק האחורי של הפגוש. לא ניתן לראות את האזורים שמשני צדי קצות הפגוש או ממש מתחת לפגוש.

בנוסף, המרחק אל הדמות המתקבל מהמצלמה האחורית נראה קצר יותר מאשר המרחק בפועל.

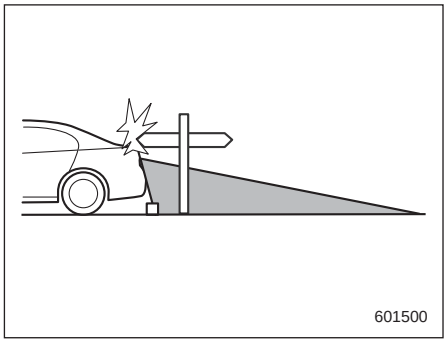

טווח הצילום

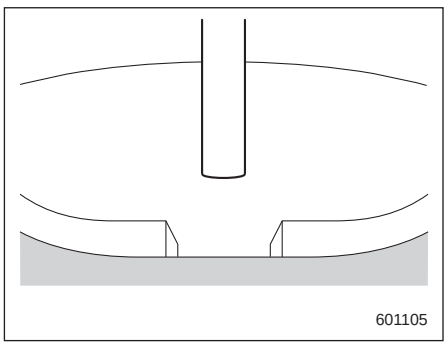

התמונה שמציגה המצלמה האחורית

האזור שמעל המצלמה לא מצולם. אם נמצא מאחורי המכונית עצם כלשהו שיש לו בליטה רחבה בחלקו העליון, כגון שלט, החלק הבולט לא יוצג.

■ קווי העזר

קווי העזר (סמני המרחק וקו רוחב המכונית) מסייעים להערכת המרחק בפועל באמצעות הצג.

1) קו רוחב המכונית (קו אנכי אלכסוני)
2) 3 מטר בערך מהפגוש (קו אופקי ירוק)
3) 2 מטר בערך מהפגוש (קו אופקי ירוק)
4) 1 מטר בערך מהפגוש (קו אופקי צהוב)
5) 0.5 מטר בערך מהפגוש (קו אופקי אדום)
6) קו האמצע של המכונית

כשמוט ההילוכים נמצא בהילוך אחורי או ידית בורר ההילוכים נמצאת במצב "R", מסך הצג מראה את קווי העזר ביחד עם התמונה המתקבלת מהמצלמה האחורית.

⚠ זהירות

- **בעת נסיעה לאחור, בדוק תמיד את הצד האחורי של המכונית בבדיקה חזותית ואל תסתמך על קווי הסיוע שבצג.**
- **המיקום בפועל של המכונית עלול להיות שונה מהחיווי של קווי הסיוע.**
- **עלולים להיות הבדלים עקב מספר הנוסעים או משקל המטען הנישא.**
- **כשהמכונית נמצאת על מדרון או כשהמכונית נוטה ביחס לדרך, החיווי יהיה שונה מהמצב בפועל.**

▼ ההבדל בין תצוגת המסך לבין הדרך בפועל

סימוני המרחק מציגים את המרחק כאשר הדרך ישרה ואופקית ועבור מכונית שאינה עמוסה. המרחק יכול להיות שונה מהמרחק בפועל על-פי תנאי העמסת המכונית או תנאי הדרך.

▽ כאשר מאחורי המכונית קיים מעלה

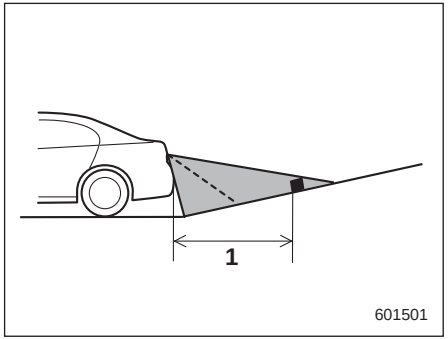

1) 1 מטר

המרחק על המסך נראה גדול יותר מאשר המרחק בפועל.

▽ כאשר מאחורי המכונית קיים מורד

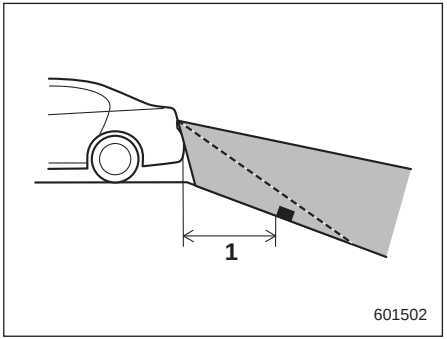

1) 1 מטר

המרחק על המסך נראה קטן יותר מאשר המרחק בפועל.

הערה

כאשר המכונית נושאת מטען, המרחק המוצג על המסך נראה גדול יותר מאשר המרחק בפועל, כמו במקרה של מעלה מאחורי המכונית.

▼ מאפייני סמני המרחק

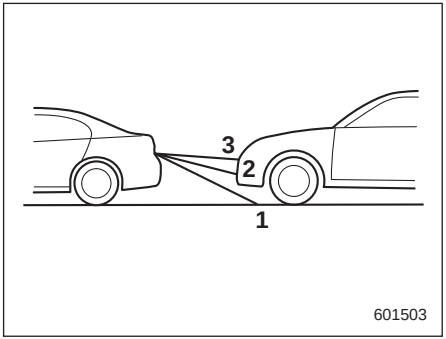

1) קו 1 מטר
2) קו 2 מטר
3) קו 3 מטר

סמן המרחק מראה את המרחק על הדרך. אם מכונית אחרת או גוף אחר נמצאים סמוך לחלק האחורי של המכונית, לא ניתן להציג את המרחק בצורה מדויקת.

דלק 7-3
דרישות דלק 7-3
דלת פתח מילוי הדלק והמכסה 7-3
הכנה לנהיגה 7-6
התנעת המנוע והדממתו (בדגמים ללא לחצן התנעה). 7-6
התנעת המנוע 7-6
הדממת המנוע 7-8
התנעת המנוע והדממתו (בדגמים עם לחצן התנעה) 7-9
אמצעי בטיחות 7-9
טווח הפעולה של מערכת לחצן ההתנעה 7-9
התנעת המנוע 7-9
הדממת המנוע 7-11
כשהמפתח החכם אינו פועל היטב 7-12
תיבת הילוכים ידנית 7-12
מהירויות להעברת הילוכים 7-13
עצות לנהיגה 7-14
דיפרנציאל מרכזי מבוקר על-ידי הנהג
(C.DIFF/DCCD) (STI) 7-15
לשינוי מצב דיפרנציאל מרכזי מבוקר על-ידי הנהג 7-16
מצב אוטומטי 7-16
מצב ידני 7-17
שחרור זמני 7-19
תיבת הילוכים רציפה 7-19
ידית בורר הילוכים 7-20
בחירת מצב ידני 7-21
מנגנון נעילת ידית בורר ההילוכים 7-23
עצות לנהיגה 7-24
SI-DRIVE (STI) 7-25
מצב חכם (I) 7-25
מצב ספורטיבי (S) 7-25
מצב ספורטיבי נמרץ (S#) 7-26
בורר SI-DRIVE 7-26
מערכת SI-DRIVE (למעט STI) (אם קיימת) 7-27
מצב חכם (I) 7-27
מצב ספורטיבי (S) 7-27
מצב ספורטיבי נמרץ (S#) 7-28
המתגים של מערכת SI-DRIVE 7-28
דיפרנציאל בעל החלקה מוגבלת (LSD)
(אם קיים) 7-29
הגה כוח 7-29
STI 7-29
למעט STI 7-30
בלימה 7-31
עצות לבלימה 7-31
מערכת בלמים 7-31
מחווני אזהרה לבלאי של רפידות בלמי דיסק 7-32
מערכת למניעת נעילת הגלגלים (ABS) 7-32
בדיקה עצמית של ABS 7-33
נורית אזהרה מערכת ABS 7-33

מערכת אלקטרונית לחלוקת כוח בלימה (EBD) ... 7-33
צעדים שיש לנקוט במקרה שמערכת ה-EBD אינה פועלת ... 7-34
מערכת הבקרה הדינמית של המכונית ... 7-35
פיקוח על מערכת הבקרה הדינמית של המכונית ... 7-37
מתג ניתוק (OFF) מערכת הבקרה הדינמית של המכונית ... 7-37
מערכת ניטור לחץ אוויר בצמיגים (TPMS) (אם קיימת) ... 7-38
הגדרת מצב מערכת TPMS ... 7-39
חניית המכונית ... 7-41
בלם חנייה ... 7-41
עצות לחנייה ... 7-41
מערכת סיוע לתחילת נסיעה במעלה ... 7-42
ניתוק/הפעלה מחדש של מערכת הסיוע לתחילת נסיעה במעלה ... 7-43
נורית אזהרה לסיוע בתחילת נסיעה במעלה/נורית חיווי לניתוק סיוע לתחילת נסיעה במעלה ... 7-45
בקרת שיוט ... 7-45
קביעת בקרת שיוט ... 7-45
ביטול זמני של בקרת השיוט ... 7-46
הפסקת פעולת בקרת נסיעת השיוט ... 7-47
שינוי מהירות השיוט ... 7-47
נורית חיווי לבקרת שיוט ... 7-48
נורית חיווי לקביעת מהירות שיוט ... 7-48

דלק

■ דרישות דלק

⚠ זהירות

- **כתוצאה משימוש בדלק באיכות נמוכה או בתוסף דלק לא מתאים עלול להיגרם נזק למנוע.**
- **מנע טפטוף של דלק על משטחי הצבע של מרכב המכונית. דלק שנשפך עלול לגרום נזק לצבע ויש לנגב אותו מיד. נזק שנגרם לצבע כתוצאה מטפטוף של דלק אינו מכוסה באחריות.**
- **צוואר מיכל הדלק מתוכנן עבור פיית מילוי של דלק נטול-עופרת בלבד. אסור בהחלט להשתמש בדלק אחר, שכן הוא עלול לגרום נזק למערכת בקרת הפליטה ולהפחית מיעילות הנהיגה ותצרוכת הדלק. עלויות התחזוקה עלולות אף הן לגדול.**

▼ דגם STI

מנוע מכוניתך מתוכנן להפיק ביצועים מספקים באמצעות שימוש בדלק נטול-עופרת בלבד, בעל מספר אוקטן 98 ומעלה. מספר האוקטן נקבע לפי "מספר אוקטן מעבדתי" (RON).

שימוש בדלק בעל מספר אוקטן נמוך יותר מ-98 יפגע בביצועי המנוע ובנהיגות.

▼ למעט STI

המנוע מיועד לפעול בדלק נטול-עופרת בלבד, בעל מספר אוקטן 95 ומעלה. מספר האוקטן נקבע לפי "מספר אוקטן מעבדתי" (RON).

■ דלת פתח מילוי הדלק והמכסה

▼ תדלוק

תדלוק המכונית חייב להיעשות על-ידי אדם אחד בלבד. אסור לאפשר לאחרים להתקרב לחלק המכונית הקרוב לפתח מילוי הדלק כאשר מתבצע תדלוק.

הקפד לפעול בהתאם לנוהלי זהירות אחרים המופיעים על-גבי השילוט בתחנת הדלק.

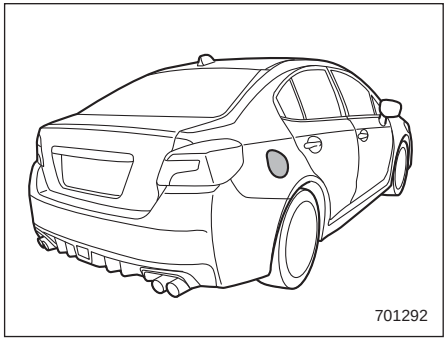

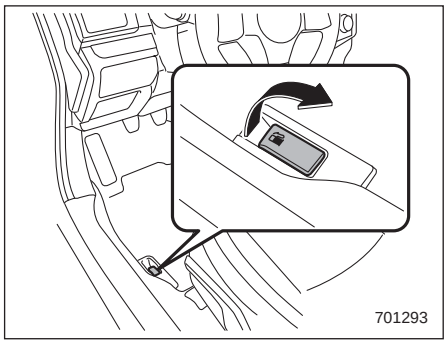

1. לפתיחת דלת פתח מילוי הדלק, משוך את ידית שחרור נעילת הדלת כלפי מעלה. הידית נמצאת על רצפת המכונית, סמוך למושב הנהג.

⚠אזהרה

לפני שפותחים את המכסה של פתח מילוי הדלק יש לגעת במרכב המכונית, בחלק מתכתי של משאבת התדלוק או בחפץ דומה כדי לפרוק חשמל סטטי שאולי נאגר בגוף. ניצוץ שייווצר כתוצאה ממטען של חשמל סטטי עלול להצית את הדלק ולגרום לכוויות. כדי למנוע התפתחות מטענים נוספים של חשמל סטטי אין לשוב ולהיכנס למכונית לפני תום התדלוק.

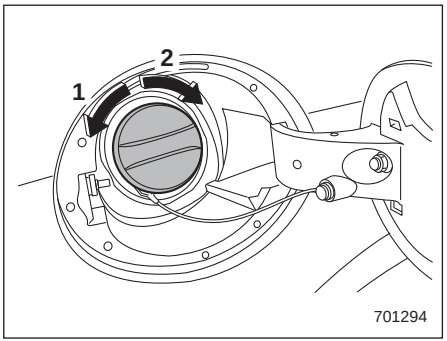

1) פתח
2) סגירה

2. הסר את מכסה פתח התדלוק על-ידי סיבוב אטי נגד כיוון השעון.

⚠אזהרה

- **אדי הדלק דליקים ביותר. לפני התדלוק הקפד לדומם את המנוע ולסגור את הדלתות והחלונות של המכונית. ודא כי אין בסביבה סיגריות בוערות, להבות גלויות או ניצוצות חשמליים. יש לטפל בדלק במקומות פתוחים בלבד. נגב מיד דלק שנשפך.**
- **אחוז היטב במכסה פתח מילוי הדלק וסובב אותו בתנועה אטית כנגד כיוון השעון. אין להסיר את המכסה בתנועה מהירה. הדלק במערכת עלול להימצא תחת לחץ ולהתיז החוצה מתוך צוואר המילוי, במיוחד במזג אוויר חם. במהלך הפתיחה של המכסה, אם נשמע קול נשיפה של שחרור לחץ, המתן עד שהוא ייפסק ולאחר מכן המשך לפתוח את המכסה בתנועה אטית, כדי למנוע התזה של דלק וסכנה של התלקחות שריפה.**

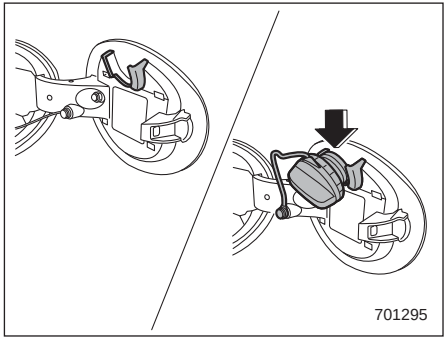

3. תלה את מכסה פתח התדלוק על הוו הנמצא בחלק הפנימי של דלת פתח התדלוק.

⚠אזהרה

- **בעת תדלוק הכנס את פיית המילוי היטב לצוואר מיכל הדלק. כשהפייה מונחת גבוה מדי או לא מוכנסת עד תום מהלכה, ייתכן שמשאבת התדלוק לא תפסיק לפעול באופן אוטומטי, הדלק יגלוש מהמיכל ותיווצר סכנה להתלקחות שריפה.**
- **הפסק למלא את המיכל כאשר משאבת התדלוק נעצרת באופן אוטומטי. אם תוסיף עוד דלק, הוא עלול לגלוש מהמיכל בשל שינויי טמפרטורה או תנאים אחרים ותיווצר סכנה להתלקחות שריפה.**

4. הפסק למלא את המיכל כאשר משאבת התדלוק נעצרת באופן אוטומטי. הימנע מהוספת דלק.
5. החזר למקומו את מכסה פתח התדלוק וסובב אותו בכיוון השעון עד שיישמע קול נקישה. הקפד שכבל אבטחת המכסה לא ייתפס מתחת למכסה בשעת ההידוק.
6. סגור את דלת פתח התדלוק לגמרי. אם נשפך במקרה דלק על משטחים צבועים של המכונית, שטוף את האזור מיד במים נקיים. דלק שנשפך עלול לגרום נזק למשטחים צבועים.

הערה

- **הסימון ▶⛽ מופיע במד הדלק. הוא מציין שמכסה פתח התדלוק נמצא בצד ימין של המכונית.**

⚠ זהירות

- **אל תוסיף לעולם תכשירי ניקוי למיכל הדלק. הוספה של תכשיר ניקוי עלולה להזיק למערכת הדלק.**
- **בתום התדלוק סובב את המכסה בכיוון השעון עד שיישמעו נקישות, וודא שהוא מהודק היטב. אם המכסה אינו מהודק היטב, עלול דלק לגלוש מהמיכל בזמן הנסיעה או לדלוף בעקבות תאונה, ותיווצר סכנה להתלקחות שריפה.**
- **מנע טפטוף של דלק על משטחי הצבע של מרכב המכונית. דלק שנשפך עלול לגרום נזק לצבע ויש לנגב אותו מיד. נזק שנגרם לצבע כתוצאה מטפטוף של דלק אינו מכוסה באחריות.**
- **מומלץ להשתמש רק במכסה מקורי של סובארו לפתח מילוי הדלק או במכסה העומד בדרישות איכות והתאמה כמוגדר בכתב האחריות למכונית. מכסה אחר עלול לא להתאים, לפגוע באוורור התקין של המיכל ולגרום נזק למערכת בקרת הפליטה של המכונית. כן תיתכן סכנה של דליפת דלק והתלקחות שריפה.**
- **ברגע שנורית האזהרה למחסור בדלק מאירה יש למלא מיד דלק במיכל. כתוצאה מהתרוקנות של מיכל הדלק עלול המנוע לזייף ולהינזק.**

הכנה לנהיגה

עליך לבצע את הבדיקות והכוונונים הבאים כל יום לפני הנהיגה:

1. בדוק כי כל החלונות, המראות והפנסים נקיים וגלויים.
2. בדוק את המראה והמצב של הצמיגים, וודא כי לחץ האוויר תקין בכל הגלגלים.
3. הסתכל מתחת למכונית על מנת לגלות סימנים של נזילות.
4. ודא כי מכסה תא המנוע ומכסה תא המטען סגורים היטב.
5. בדוק את כוונון המושב.
6. בדוק את כוונון המראה הפנימית והמראות החיצוניות.
7. הדק את חגורת הבטיחות. ודא כי הנוסעים במכונית הידקו אף הם את חגורות הבטיחות.
8. בדוק את פעולת נוריות האזהרה והחיווי כאשר הנך מעביר את מתג ההתנעה למצב ON.
9. בדוק מדים, נוריות חיווי ונוריות אזהרה לאחר התנעת המנוע.

הערה

- **יש לבדוק את מפלס שמן המנוע, נוזל קירור המנוע, נוזל הבלמים, נוזל המתזים וכן כל נוזל אחר, מדי יום, אחת לשבוע או בכל הפסקת תדלוק.**
- **בדוק שאין בעלי חיים קטנים כגון חתולים או עכברים בתא המנוע או מתחת למכונית. בעלי חיים אלה עלולים להילכד על-ידי מניפת הקירור או הרצועות, דבר שעלול לגרום תקלה במכונית וכן לפציעת או הריגת בעל החיים עצמו.**

התנעת המנוע והדממתו (בדגמים ללא לחצן התנעה)

■ התנעת המנוע

⚠ זהירות

אין להפעיל ברציפות את המתנע למשך יותר מ-10 שניות. אם המנוע לא הותנע לאחר ניסיון בן 5 עד 10 שניות, המתן לפחות 10 שניות לפני ביצוע ניסיון התנעה חוזר.

הערה

ייתכן שתתקשה להתניע את המנוע לאחר שהמצבר נותק וחובר מחדש (לצרכי תחזוקה או מסיבה אחרת). קושי זה נובע מתפקוד האבחון העצמי של המצערת בעלת הבקרה האלקטרונית. לפני התנעת המנוע השאר את מתג ההתנעה במצב ON במשך כ-10 שניות כדי למנוע קושי זה.

▼ הנחיות זהירות כלליות בהתנעת המנוע

⚠אזהרה

- **אסור להתניע את המנוע כשנמצאים מחוץ למכונית. הדבר עלול לגרום לתאונה.**
- **אסור להשאיר את המנוע פועל במקומות בעלי אוורור גרוע, דוגמת חניון מקורה או מבנה סגור. גזי הפליטה עלולים לחדור למכונית או לחלל המבנה ולגרום להרעלה של חד-תחמוצת הפחמן.**
- **אסור להתניע את המנוע סמוך לעלים יבשים, ניירות או חומרים דליקים אחרים. צינור הפליטה והממיר הקטליטי עלולים להתחמם לטמפרטורות גבוהות ולגרום להתלקחות שריפה.**

⚠זהירות

- **הדממת המנוע בזמן הנהיגה עלולה לגרום להתחממות יתר ושריפה של הממיר הקטליטי.**
- **הקפד לשבת במושב הנהג בזמן ההתנעה של המנוע.**

הערה

- **מיד לאחר ההתנעה אין להפעיל את המנוע בסל"ד גבוה או להאיץ במהירות.**
- **מיד לאחר ההתנעה, במשך פרק זמן קצר, פועל המנוע בסל"ד גבוה. לאחר שהמנוע יתחמם יירד הסל"ד באופן אוטומטי.**
- **ייתכן שבמקרים נדירים יתגלו קשיים בהתנעה, לפי סוג הדלק ותנאי השימוש (נסיעות חוזרות ונשנות למרחק שבו המנוע אינו מספיק להתחמם די הצורך). במקרים אלה מומלץ לעבור לדלק ממותג אחר.**
- **במקרים נדירים ולמשך פרק זמן קצר המנוע עלול "לצלצל" כאשר המכונית מאיצה במהירות או עוברת בפתאומיות לנסיעה ממצב של עמידה. זו אינה תקלה.**
- **קל יותר להתניע את המנוע כשהפנסים הראשיים, מיזוג האוויר ומפשיר החלון האחורי כבויים.**
- **לאחר התנעת המנוע יפעל המנוע בסל"ד גבוה יחסית עד שהוא יתחמם די הצורך.**

▼ **דגמים עם תיבת הילוכים ידנית**

1. הפעל את בלם החנייה.
2. כבה אורות שאין בהם צורך והפסק פעולת אביזרים שאינם דרושים.
3. לחץ על דוושת המצמד עד הרצפה והעבר את מוט ההילוכים למצב סרק (ניוטרל). החזק את דוושת המצמד לחוצה בשעת התנעת המנוע.

   המתנע יפעל רק כאשר דוושת המצמד לחוצה במלואה עד לרצפה.
4. העבר את מתג ההתנעה למצב ON ובדוק את פעולת נוריות האזהרה והחיווי. עיין בפרק "נוריות אזהרה וחיווי" ☜3-13.
5. העבר את מתג ההתנעה למצב START **מבלי** ללחוץ על דוושת ההאצה. שחרר את המפתח מיד לאחר התנעת המנוע.

   אם המנוע לא הותנע, נסה לפעול באופן המתואר להלן.

   (1) העבר את מתג ההתנעה למצב LOCK והמתן במשך 10 שניות לפחות. לאחר מכן ודא שבלם החנייה מופעל והעבר פעם נוספת את מתג ההתנעה למצב START תוך לחיצה קלה על דוושת ההאצה (כרבע ממלוא מהלכה). ברגע שהמנוע מותנע הרפה מדוושת ההאצה.

(2) אם המנוע עדיין לא הותנע, העבר פעם נוספת את מתג ההתנעה למצב LOCK והמתן במשך 10 שניות לפחות. לאחר מכן לחץ על דוושת ההאצה עד תום מהלכה והעבר שוב את מתג ההתנעה למצב START. אם המנוע הותנע הרפה מיד מדוושת ההאצה.

(3) אם המנוע עדיין לא הותנע, העבר שוב את מתג ההתנעה למצב LOCK והמתן במשך 10 שניות לפחות. לאחר מכן העבר פעם נוספת את מתג ההתנעה למצב START מבלי ללחוץ על דוושת ההאצה.

(4) אם המנוע עדיין לא הותנע, פנה למוסך לקבלת סיוע. מומלץ לפנות למרכז שירות מורשה סובארו מטעם היבואן.

6. ודא כי כל נוריות החיווי והאזהרה כבו לאחר שהמנוע הותנע. לאחר שהמנוע יתחמם תפחית מערכת הזרקת הדלק באופן אוטומטי את סל"ד המנוע בסיבובי סרק.

▼ **תיבת הילוכים רציפה**

1. הפעל את בלם החנייה.
2. כבה אורות שאין בהם צורך והפסק פעולת אביזרים שאינם דרושים.
3. העבר את ידית בורר ההילוכים למצב "P" או "N" (עדיף למצב "P").
4. העבר את מתג ההתנעה למצב ON ובדוק את פעולת נוריות האזהרה והחיווי. עיין בפרק "נוריות אזהרה וחיווי" ☞3-13.
5. העבר את מתג ההתנעה למצב START **מבלי** ללחוץ על דוושת ההאצה. שחרר את המפתח מיד לאחר התנעת המנוע.

אם המנוע לא הותנע, נסה לפעול באופן המתואר להלן.

(1) העבר את מתג ההתנעה למצב LOCK והמתן במשך 10 שניות לפחות. לאחר מכן ודא שבלם החנייה מופעל והעבר פעם נוספת את מתג ההתנעה למצב START תוך לחיצה קלה על דוושת ההאצה (כרבע ממלוא מהלכה). ברגע שהמנוע מותנע הרפה מדוושת ההאצה.

(2) אם המנוע עדיין לא הותנע, העבר פעם נוספת את מתג ההתנעה למצב LOCK והמתן במשך 10 שניות לפחות. לאחר מכן לחץ על דוושת ההאצה עד תום מהלכה והעבר שוב את מתג ההתנעה למצב START. אם המנוע הותנע הרפה מיד מדוושת ההאצה.

(3) אם המנוע עדיין לא הותנע, העבר שוב את מתג ההתנעה למצב LOCK. לאחר המתנה של 10 שניות או יותר, העבר פעם נוספת את מתג ההתנעה למצב START מבלי ללחוץ על דוושת ההאצה.

(4) אם המנוע עדיין לא הותנע, פנה למוסך לקבלת סיוע. מומלץ לפנות למרכז שירות מורשה סובארו מטעם היבואן.

6. ודא כי כל נוריות החיווי והאזהרה כבו לאחר שהמנוע הותנע. לאחר שהמנוע יתחמם תפחית מערכת הזרקת הדלק באופן אוטומטי את סל"ד המנוע בסיבובי סרק.

בזמן חימום המנוע, ודא כי ידית ההילוכים מצויה במצב "P" או "N" וכי בלם החנייה מופעל.

⚠ זהירות

אם עליך להתניע מחדש את המנוע בשעה שהמכונית בתנועה, העבר את ידית בורר ההילוכים למצב "N". אסור בהחלט לנסות ולהעביר את ידית בורר ההילוכים של מכונית הנמצאת בתנועה למצב "P".

■ הדממת המנוע

יש להעביר את מתג ההתנעה למצב OFF רק כאשר המכונית במצב נייח והמנוע פועל בסיבובי סרק.

⚠אזהרה

אסור לדומם את המנוע כאשר המכונית בתנועה. הדממת המנוע תגרום לאבדן אספקת כוח למערכות ההיגוי ולמגבר הבלימה, ותגרום לקושי בהפעלת ההיגוי והבלימה. כמו כן, יכול מצב LOCK של מתג ההתנעה להיות מופעל בטעות ולגרום לנעילת גלגל ההגה.

התנעת המנוע והדממתו (בדגמים עם לחצן התנעה)

לאחר שנכנסים למכונית עם המפתח החכם, אפשר להעביר את מתג ההתנעה למצב ON ולהתניע את המנוע.

■ אמצעי בטיחות

עיין בנושא "אמצעי בטיחות" ☞2-8.

■ טווח הפעולה של מערכת לחצן ההתנעה

עיין בנושא "טווח הפעולה של מערכת לחצן ההתנעה" ☞3-6.

■ התנעת המנוע

⚠אזהרה

- **הקפד לפעול על פי הנחיות הזהירות הכלליות להתנעת המנוע. קרא בעיון את הנחיות הזהירות הכלליות המפורטות בנושא "הנחיות זהירות כלליות בהתנעת המנוע" ☞7-7 והקפד לפעול כמוסבר בהן.**
- **אם נורית הפעולה שבלחצן ההתנעה מהבהבת בצבע ירוק לאחר התנעת המנוע אסור בהחלט לנסוע במכונית. ההגה נותר נעול והדבר עלול לגרום לתאונה.**

⚠זהירות

- **כשנורית הפעולה שבלחצן ההתנעה מהבהבת בצבע כתום, ייתכן שאירעה תקלה במכונית. פנה מיד למוסך. מומלץ לפנות למרכז שירות מורשה סובארו מטעם היבואן.**
- **אם נורית הפעולה שבלחצן ההתנעה מהבהבת בצבע ירוק לאחר התנעת המנוע היא מציינת שההגה נותר נעול. לחץ על דוושת הבלם תוך סיבוב גלגל ההגה לימין ולשמאל, ולחץ על לחצן ההתנעה.**
- **אין ללחוץ על לחצן ההתנעה במשך יותר מ-10 שניות ברציפות. הדבר עלול לגרום לתקלה. אם המנוע לא הותנע, הפסק ללחוץ על לחצן ההתנעה והעבר את מתג ההתנעה למצב מנותק. המתן 10 שניות ולחץ פעם נוספת על לחצן ההתנעה כדי להתניע את המנוע.**

הערה

- כשלוחצים על לחצן ההתנעה תוך כדי לחיצה על דוושת המצמד (בדגמים עם תיבת הילוכים ידנית) או על דוושת הבלם (בדגמים עם תיבת הילוכים רציפה), פועל המתנע במשך 10 שניות לכל היותר ומפסיק לפעול באופן אוטומטי לאחר התנעת המנוע.
- כשלוחצים על לחצן ההתנעה תוך כדי לחיצה על דוושת המצמד (בדגמים עם תיבת הילוכים ידנית) או על דוושת הבלם (בדגמים עם תיבת הילוכים רציפה) מותנע המנוע ללא תלות במצב של מתג ההתנעה.
- אם נורית החיווי של משבת המנוע מאירה במהלך ניסיון ההתנעה אך המנוע לא מותנע, העבר את מתג ההתנעה למצב OFF ונסה להתניע פעם נוספת.
- אם לא ניתן להתניע את המנוע, לחץ על לחצן ההתנעה מבלי ללחוץ על דוושת המצמד (בדגמים עם תיבת הילוכים ידנית) או על דוושת הבלם (בדגמים עם תיבת הילוכים רציפה) כדי להעביר את מתג ההתנעה למצב "OFF". לאחר מכן לחץ על לחצן ההתנעה תוך כדי לחיצה חזקה יותר על דוושת המצמד (בדגמים עם תיבת הילוכים ידנית) או על דוושת הבלם (בדגמים עם תיבת הילוכים רציפה).
- במקרים מסוימים, בשל תנאים חריגים של קליטת רדיו בסביבת המכונית, ייתכן שלא ניתן יהיה להתניע את המנוע בנוהל הרגיל.

במקרים אלה התנע את המכונית כמוסבר בנושא "התנעת המנוע" ☞9-17.

- כשהמצבר פרוק לא ניתן לשחרר את הנעילה של ההגה. טען את המצבר.
- לאחר התנעת המנוע יפעל המנוע בסל"ד גבוה יחסית עד שהוא יתחמם די הצורך.

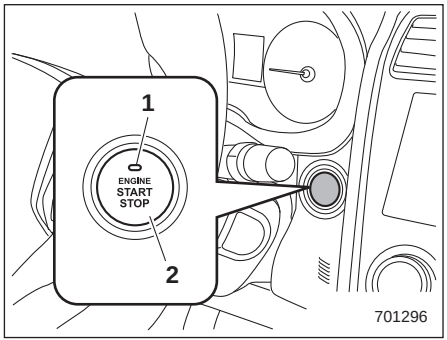

1) נורית חיווי פעולה
2) מתג לחצן התנעה

כשלוחצים על לחצן ההתנעה תוך כדי לחיצה על דוושת המצמד (מכונית בעלת תיבת הילוכים ידנית) או על דוושת הבלם (מכונית בעלת תיבת הילוכים רציפה), המנוע מותנע. תהליך התנעת המנוע הוא כדלקמן.

▼ דגמים עם תיבת הילוכים ידנית

1. שב במושב הנהג כשהמפתח החכם עמך.
2. הפעל את בלם החנייה.
3. ודא שמוט ההילוכים במצב סרק (N).
4. לחץ על דוושת הבלם.
5. לחץ על דוושת המצמד עד שנורית הפעולה שבלחצן ההתנעה תאיר בצבע ירוק.
6. תוך כדי לחיצה על דוושת המצמד, לחץ על לחצן ההתנעה.

הערה

- **אם ביצעת את נוהל ההתנעה הרגיל והמנוע לא הותנע, העבר את מוט ההילוכים למצב סרק (N) ואת מתג ההתנעה למצב "ACC". תוך לחיצה על דוושת המצמד לחץ על לחצן ההתנעה במשך 15 שניות לפחות. ייתכן שכך ניתן יהיה להתניע את המנוע. השתמש בנוהל זה רק במקרה חירום.**
- **בדגמים עם מנוע דיזל, המנוע לא יותנע כל עוד נורית חיווי חימום-קדם אינה כבית.**

▼ **דגמים עם תיבת הילוכים רציפה**

1. שב במושב הנהג כשהמפתח החכם עמך.
2. הפעל את בלם החנייה.
3. ודא שידית בורר ההילוכים נמצאת במצב "P". ניתן אמנם להתניע את המנוע גם כשידית בורר ההילוכים נמצאת במצב "N", אך משיקולי בטיחות יש להתניע את המנוע כשידית בורר ההילוכים נמצאת במצב "P".
4. לחץ על דוושת הבלם עד שנורית הפעולה שמותקנת בלחצן ההתנעה תאיר בצבע ירוק. בהתנעה, כשידית בורר ההילוכים נמצאת במצב "N", הנורית אינה מאירה בצבע ירוק.
5. תוך כדי לחיצה על דוושת המצמד, לחץ על לחצן ההתנעה.

הערה

- **כשלוחצים על הכפתור שבידית בורר ההילוכים, הנורית שבלחצן ההתנעה אינה מאירה אפילו אם ידית בורר ההילוכים נמצאת במצב "P".**
- **אם לא ניתן להתניע את המנוע בנוהל הרגיל, העבר את ידית בורר ההילוכים למצב "P" והעבר את מתג ההתנעה למצב "ACC". תוך כדי לחיצה על דוושת הבלם לחץ על מתג ההתנעה במשך 15 שניות לפחות. ייתכן שכך ניתן יהיה להתניע את המנוע. השתמש בנוהל זה רק במקרה חירום.**
- **לפני התנעת המנוע ייתכן שהתחושה בלחיצה על דוושת הבלם תהיה נוקשה מהרגיל. במקרה זה יש ללחוץ על דוושת הבלם לחיצה חזקה מהרגיל. ודא שנורית הפעולה שבלחצן ההתנעה מאירה בצבע ירוק, ולחץ על לחצן ההתנעה כדי להתניע את המנוע.**

■ הדממת המנוע

1. עצור את המכונית עצירה מוחלטת.
2. העבר את ידית בורר ההילוכים למצב חנייה (P) (במכונית עם תיבת הילוכים רציפה).
3. לחץ על לחצן ההתנעה. המנוע ידמום ומתג ההתנעה יעבור למצב "OFF".

⚠אזהרה

- **אסור לגעת בלחצן ההתנעה במהלך הנסיעה.**
  בעקבות הפעלה של לחצן ההתנעה כמוסבר להלן, המנוע יודמם.
  -לחיצה ממושכת של 3 שניות לפחות על המתג.
  -לפחות 3 לחיצות קצרות על המתג, בזו אחר זו.
  מגבר הבלם אינו פועל כשהמנוע דומם. יש ללחוץ בכוח רב יותר על דוושת הבלם.
  גם סיוע הכוח להגה אינו פועל. יש להפעיל כוח רב יותר כדי לסובב את גלגל ההגה, והתוצאה עלולה להיות תאונה.
- **אם המנוע דמם במהלך הנסיעה, יש לעצור את המכונית במקום בטוח ואין ללחוץ על לחצן ההתנעה או לפתוח דלת לפני עצירת המכונית. המצב מסוכן משום שייתכן שההגה ננעל. עצור את המכונית במקום בטוח. פנה מיד למוסך. מומלץ לפנות למרכז שירות מורשה סובארו מטעם היבואן.**

⚠ זהירות

בדגמים בעלי תיבת הילוכים רציפה:

- **יש לדומם את המנוע אך ורק כשידית בורר ההילוכים נמצאת במצב "P".**
- **אם מדוממים את המנוע כשידית בורר ההילוכים אינה במצב "P", נותר מתג ההתנעה במצב "ACC". הותרת המכונית במצב זה עלולה לגרום לפריקת המצבר.**

הערה

למרות שניתן לדומם את המנוע בהפעלה של מתג ההתנעה, אין לעשות זאת במהלך הנסיעה אלא אם מדובר במקרה חירום.

■ כשהמפתח החכם אינו פועל היטב

עיין בנושא "מפתח חכם - כאשר המערכת אינה תקינה" ☜9-16.

תיבת הילוכים ידנית

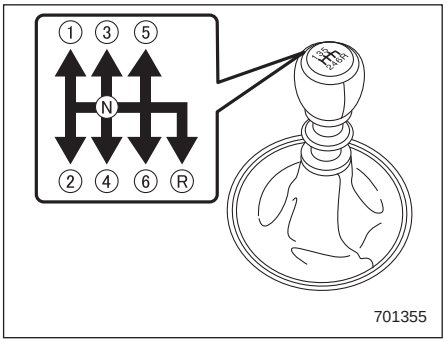

תיבת ההילוכים הידנית הינה בעלת סנכרון מלא, עם שישה הילוכים לנסיעה לפנים והילוך אחד לנסיעה לאחור.

תרשים העברת ההילוכים מצויר על מוט ההילוכים.

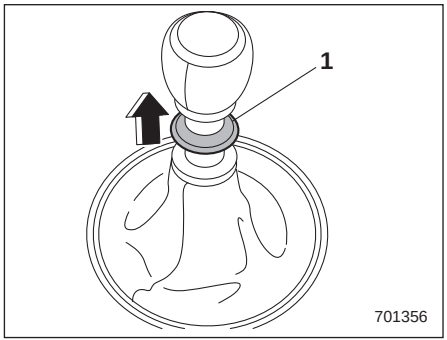

1) טבעת ביטחון

לפני הזזת המוט לשילוב הילוך אחורי, יש להרים את טבעת הביטחון ולהחזיק אותה במצב מורם.

להחלפת הילוך, לחץ עד הסוף על דוושת המצמד, העבר את מוט ההילוכים למצב המבוקש, ושחרר בהדרגה את דוושת המצמד.

אם הכניסה להילוך שנבחר קשה, העבר את מוט ההילוכים להילוך סרק, שחרר לרגע את דוושת המצמד, ונסה שוב.

■ מהירויות להעברת הילוכים

▼ מהירויות מומלצות להעלאת הילוכים

הפשרה הטובה ביותר בין חיסכון בדלק לביצועי המכונית תוך נהיגה רגילה תושג על-ידי העלאת הילוך לפי הטבלה להלן.

העלאת הילוך	קמ"ש
מהילוך ראשון לשני	24
מהילוך שני לשלישי	40
מהילוך שלישי לרביעי	64
מהילוך רביעי לחמישי	72
מהילוך חמישי לשישי	80

▼ חיווי החלפת הילוכים (אם קיים)

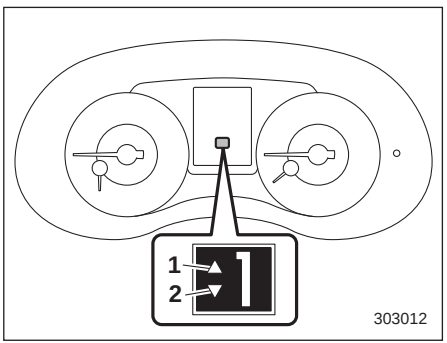

1) חיווי העלאת הילוך
2) חיווי הורדת הילוך

כאשר מומלץ להעלות הילוך כדי לקבל צריכת דלק טובה, חיווי העלאת הילוך מהבהב. כשמומלץ להוריד הילוך, חיווי הורדת הילוך מהבהב.

הערה

לא ניתן לבטל את פעולת חיווי החלפת הילוכים.

▼ נורית חיווי להעלאת הילוך (דגמי STI ללא מחוון החלפת הילוכים)

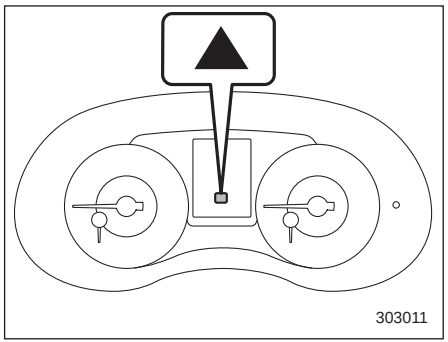

נורית החיווי להעלאת הילוך מאירה כדי לציין לנהג כי זה הזמן המתאים להעלות הילוך.

אפשר לקבוע שנורית החיווי להעלאת הילוך תפעל או לבטל את פעולתה. לפרטים נוספים עיין בנושא "נורית חיווי להעלאת הילוך (דגמי STI ללא מחוון החלפת הילוכים)" ☞3-33.

⚠ אזהרה

- **אין לנהוג במכונית כאשר המצמד משוחרר (כלומר, כאשר דוושת המצמד לחוצה), או כאשר מוט ההילוכים נמצא במצב סרק. במצבים אלה אין כל בלימת מנוע, והסיכון לגרימת תאונה גבוה יותר.**
- **אסור לשלב את המצמד (כלומר להרפות מדוושת המצמד) בצורה פתאומית בתחילת הנסיעה. המכונית עלולה לזנק פתאום ולתיבת ההילוכים עלולה להיגרם תקלה.**

⚠ זהירות

שלב הילוך אחורי רק כאשר המכונית נמצאת בעצירה מלאה. ניסיון של בחירת הילוך אחורי כאשר המכונית נמצאת בתנועה עלול לגרום נזק לתיבת ההילוכים.

▼ **מהירויות מרביות מותרות**

בטבלה הבאה מצוינות המהירויות המרביות המותרות בכל אחד מההילוכים. בחריגה מהמהירות המותרת, יעבור המחוג של מד סיבובי המנוע לתחום האדום.

פרט למקרים שבהם דרושה האצה פתאומית מיוחדת, אין לגרום למכונית לנסוע במצב של סל"ד מנוע בתחום האדום. חריגה מסיבובי המנוע המותרים תגרום לבלאי ניכר של המנוע ולצריכת דלק גבוהה.

הילוך	STI קמ"ש	למעט STI קמ"ש
ראשון	50	46
שני	82	81
שלישי	116	116
רביעי	163	155
חמישי	208	193
שישי	262	239

הערה

אסור בהחלט לחרוג ממהירויות אלה.

⚠אזהרה

בזמן הורדת הילוך, ודא כי מהירות המכונית אינה עולה על המהירות המרבית המותרת עבור ההילוך אותו הנך מתכוון לשלב. אי הקפדה על כלל זה עלולה לגרום למהירות-יתר של סיבובי המנוע וכתוצאה מכך לנזק במנוע. בנוסף, הפעלה פתאומית של בלימת מנוע כאשר המכונית נוסעת על כביש חלק עלולה לגרום לנעילת גלגלים ובכך לאבדן השליטה במכונית ואף להגברת סיכוני תאונה.

■ עצות לנהיגה

אל תנהג כשרגלך נחה על דוושת המצמד ואל תשתמש במצמד על מנת "להחזיק" את המכונית במצב של עמידה על מדרון. פעולות אלה עלולות לגרום נזק למצמד.

אל תנהג כשידך על מוט ההילוכים. לחץ היד עלול לגרום לשחיקה ברכיבי תיבת ההילוכים.

כאשר יש להקטין את מהירות הנסיעה בגלל עומס תנועה על הכביש, פניות, או עלייה במעלה תלול, בחר בהילוך נמוך יותר לפני שהמנוע יתחיל להתאמץ.

במורדות תלולים, הורד הילוך להילוך חמישי, רביעי, שלישי או שני לפי הצורך. בכך תסייע לשמור על מהירות בטוחה ולהארכת חיי רפידות הבלמים.

בדרך זו, מספק גם המנוע בלימה יעילה. זכור, אם הנך משתמש יותר מדי בבלמים תוך ירידה במורד, הם עלולים להתחמם ויעילות הבלימה תפחת.

המנוע עלול, במקרים נדירים, לצלצל כאשר המכונית מאיצה במהירות או עוברת בפתאומיות לנסיעה ממצב של עמידה. תופעה זו אינה מציינת תקלה.

דיפרנציאל מרכזי מבוקר על-ידי הנהג (C.DIFF/DCCD) (STI)

אזהרה

הקפד לנהוג בזהירות רבה. ביטחון מופרז בשל העובדה שאתה נוהג במכונית המצוידת בדיפרנציאל מרכזי מבוקר על-ידי הנהג עלול בקלות להוביל לתאונה קשה.

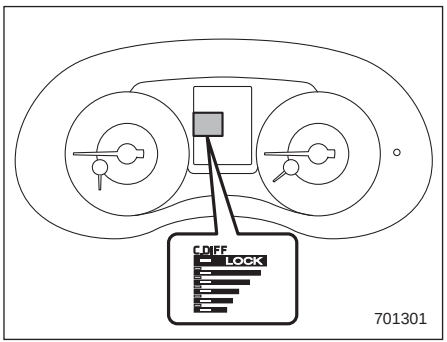

אזהירות

- **במקרה של תקלה בדיפרנציאל מרכזי מבוקר על-ידי הנהג, כל המחוונים יהבהבו. מומלץ להביא את המכונית לבדיקה במרכז שירות מורשה סובארו מטעם היבואן.**
- **כשקורית תקלה - נורית אזהרה לטמפרטורת שמן דיפרנציאל אחורי מאירה או נורית אזהרה ל-AWD (הינע לכל הגלגלים) מהבהבת - ייתכן שכל המחוונים ייעלמו וערך המומנט ההתחלתי של הדיפרנציאל בעל החלקה מוגבלת (LSD) שנקבע כעת יבוטל (יחזור למומנט המינימלי). הדבר אינו מהווה תקלה במערכת דיפרנציאל מרכזי מבוקר על-ידי הנהג.**

הדיפרנציאל המרכזי המבוקר על-ידי הנהג מאפשר לך לשנות באופן חופשי את מידת ההגבלה של פעולת הדיפרנציאל (דיפרנציאל בעל החלקה מוגבלת - LSD) של הדיפרנציאל המרכזי של מכוניתך.

על-ידי שימוש במתג בקרת הדיפרנציאל המרכזי אתה יכול לקבוע מומנט התחלתי של ה-LSD כדי להתאים אותו לתנאי הדרך, אופי המשטח, תנאי הנהיגה וסגנון הנהיגה שלך.

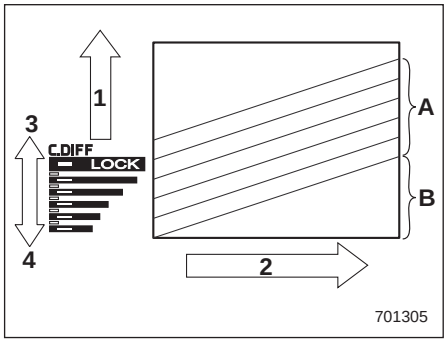

1) מומנט ה-LSD
2) מומנט אחיזה
3) מומנט התחלתי של ה-LSD (מקסימום)
4) מומנט התחלתי של ה-LSD (מינימום)
A) מומנט התחלתי של ה-LSD (ניתן להתאמה)
B) מומנט מכני של ה-LSD

הדיפרנציאל המרכזי המבוקר על-ידי הנהג הוא בעל מצב אוטומטי ומצב ידני. במצב האוטומטי, המערכת קובעת באופן אוטומטי את המומנט ההתחלתי של ה-LSD. במצב הידני, ניתן לעבור למצב הרצוי באופן ידני באמצעות מתג בקרת הדיפרנציאל המרכזי.

הערה

אם אתה לוחץ ומשחרר במהירות את דוושת ההאצה בעת נהיגה במהירות נמוכה, אתה עשוי לשמוע קול נקישה מאזור הדיפרנציאל המרכזי והדיפרנציאל האחורי. מקורו של קול זה הוא במבנה של הדיפרנציאל המרכזי. הדבר אינו מציין תקלה.

■ לשינוי מצב דיפרנציאל מרכזי מבוקר על-ידי הנהג

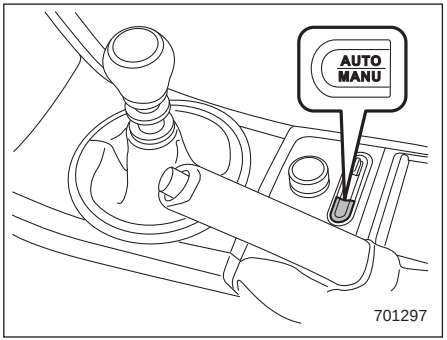

לחץ על מתג AUTO-MANU בקונסולה המרכזית כדי לעבור ממצב אוטומטי למצב ידני או להיפך. כאשר בוחרים במצב אוטומטי, מופיע החיווי AUTO. כאשר בוחרים במצב ידני, החיווי AUTO נעלם.

■ מצב אוטומטי

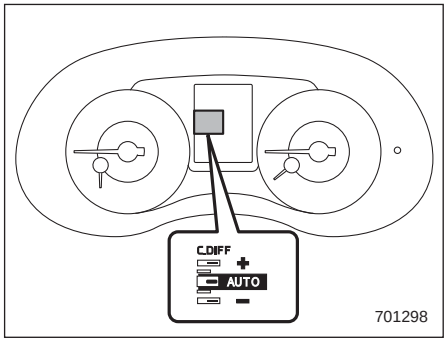

במצב אוטומטי, המערכת מעריכה את תנאי הנהיגה והכביש באמצעות אותות מחיישני מהירות הגלגלים, חיישן מצב המצערת, חיישן זווית ההיגוי, מתג הבלמים וכו'. בהתאם לתוצאה, היא מבקרת באופן אלקטרוני ואוטומטי את זווית ההגבלה של פעולת הדיפרנציאל (מומנט ה-LSD) כדי להשיג את אופטימיזציה של פעולת הדיפרנציאל המרכזי. כשמעבירים את מתג ההתנעה למצב ON, החיווי AUTO מופיע בלוח המחוונים.

המצב האוטומטי כולל שלושה מצבי בקרה, כדלקמן:

מצב בקרה	תפקוד
AUTO [+]	מצב זה מדגיש את בקרת האחיזה ומחזק את ההגבלה של פעולת הדיפרנציאל שמתאימה לנהיגה על כבישים חלקלקים לשמירה על יציבות המכונית.
AUTO	מצב זה מתאים למרבית מצבי הנהיגה.
AUTO [–]	מצב זה מתאים כשאתה רוצה תגובה מהירה מגלגל ההגה ונהיגה חלקה.

▼ שיטת הגדרת המצבים

במרבית המצבים, מומלץ לבחור במצב AUTO.

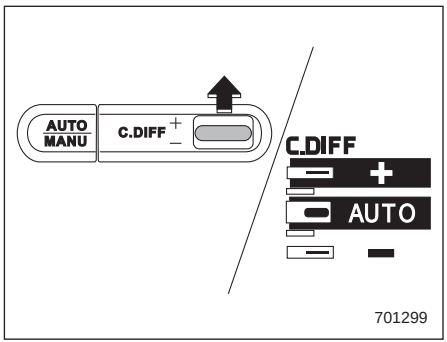

דחוף את מתג הבקרה לפנים לבחירה במצב AUTO [+]. לאחר הגדרת מצב הבקרה, החיווי AUTO [+] מופיע.

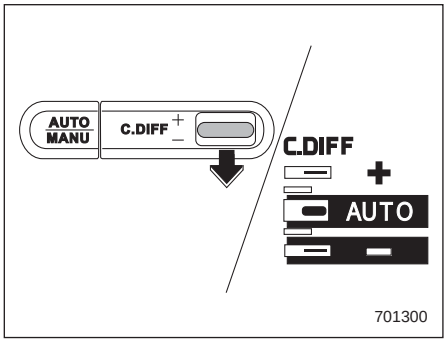

משוך את מתג הבקרה לאחור לבחירה במצב [-] AUTO. לאחר הגדרת מצב הבקרה, החיווי [-] AUTO מופיע.

כשבוחרים במצב [+] AUTO, משוך את מתג הבקרה לאחור כדי לעבור למצב AUTO. כשבוחרים במצב [-] AUTO, דחוף את מתג הבקרה לפנים כדי לעבור למצב AUTO.

■ מצב ידני

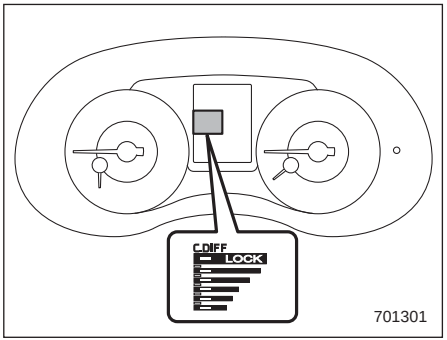

במצב ידני, אתה יכול להשתמש במתג בקרת הדיפרנציאל המרכזי כדי לכוונן את המומנט ההתחלתי של ה-LSD בהתאם לצורך. כשבוחרים במצב זה, החיווי AUTO נעלם.

▼ מתג בקרה ונורית חיווי של הדיפרנציאל המרכזי.

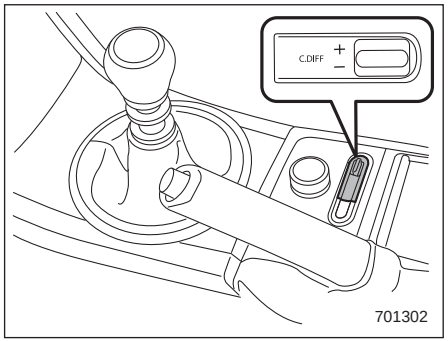

מתג הבקרה ממוקם ליד ידית בלם החנייה. על-ידי דחיפת המתג לפנים או משיכתו לאחור, ניתן לשנות את המומנט ההתחלתי של ה-LSD.

מחוון הדיפרנציאל המרכזי בלוח המכשירים מעניק חיווי בעל שש דרגות. המחוון ומתג הבקרה מחוברים ביניהם: כשדוחפים או מושכים את מתג הבקרה כדי לשנות את המומנט ההתחלתי של ה-LSD, החיווי משתנה בהתאם.

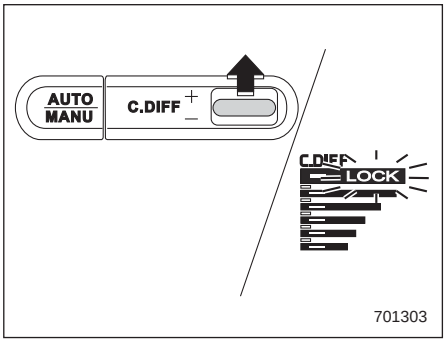

דחוף את המתג לפנים כדי להגביר את המומנט ההתחלתי של ה-LSD. כשהחיווי LOCK מופיע, המומנט ההתחלתי של ה-LSD הוא ברמה הגבוהה ביותר. במצב זה הדיפרנציאל המרכזי כמעט נעול לגמרי.

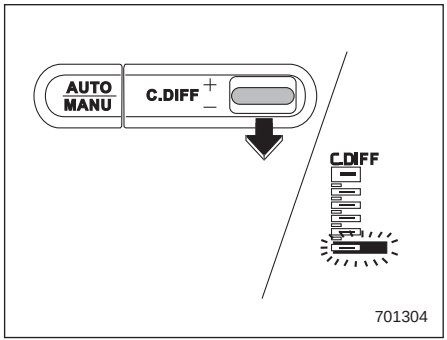

משוך את המתג לאחור כדי להקטין את המומנט ההתחלתי של ה-LSD. כשמחוון הדיפרנציאל המרכזי המבוקר על-ידי הנהג מציג את המצב הנמוך ביותר, המומנט ההתחלתי של ה-LSD הוא ברמה הנמוכה ביותר. במצב זה, רק המומנט המכני של ה-LSD יגביל את פעולת הדיפרנציאל.

⚠ זהירות

- **אסור להפעיל את מתג הבקרה כשהגלגלים מסתחררים. חכה עד שסחרור הגלגלים נמצא בשליטה.**
- **בכל אחד מהמצבים הבאים, לאחר בחירה במצב ידני, משוך את מתג הבקרה של הדיפרנציאל המרכזי כדי להקטין ככל האפשר את המומנט ההתחלתי של ה-LSD:**
  - **כאשר מותקן גלגל חילוף זמני**
  - **כאשר מכוניתך נגררת**
  - **כשהמכונית נמצאת במצב של עצירה מוחלטת והמצב הידני נבחר**

הערה

- **הגדרה גבוהה יותר של המומנט ההתחלתי של ה-LSD מעניקה למכונית אחיזה טובה יותר בנסיעה בקו ישר אך מקשה על הנסיעה בפניות. עליך לזכור זאת בעת הגדרת המומנט ההתחלתי של ה-LSD. באופן כללי, הגדרה גבוהה יותר של המומנט ההתחלתי של ה-LSD מסייעת לנהיגה בכבישים חלקלקים, והגדרה נמוכה יותר בכבישים לא חלקלקים. כשהמכונית תקועה בבוץ או בשלג, הגדרת המומנט ההתחלתי של ה-LSD למצב הגבוה ביותר תסייע להשתחררות המכונית.**
- **ההגדרה של המומנט ההתחלתי של ה-LSD תישמר גם כאשר נבחר מצב AUTO או שמסובבים את מתג ההתנעה למצב LOCK/OFF. לעומת זאת, כאשר מנתקים את המצבר ומחברים אותו שוב, ההגדרה של המומנט ההתחלתי של ה-LSD תיקבע במצב הנמוך ביותר.**
- **בשעת נסיעה בעיקול או ביצוע פנייה (במיוחד בכניסה לחנייה) ההבדל במהירויות הסיבוב של הגלגלים הקדמיים והאחוריים עלול לגרום לתופעה של בלימה מלווה ברעידות ורעש.**

הדבר אינו מציין תקלה. התופעה תחלוף כשהמומנט ההתחלתי של ה-LSD נקבע לרמה הנמוכה ביותר.

במצב אוטומטי, המומנט ההתחלתי של ה-LSD נשלט באופן אוטומטי. במצב האוטומטי, תופעה זו מתרחשת לפעמים, בהתאם לתנאי הנהיגה, אך היא אינה מציינת תקלה.

- **חיווי הדיפרנציאל המרכזי יכול לשמש רק כחיווי מקורב של המומנט ההתחלתי של ה-LSD.**
- **אם מפעילים את מתג הבקרה של הדיפרנציאל המרכזי בשעת האצה מהירה או בפנייה חדה, ייתכן שיורגשו זעזועים קלים. דבר זה נובע מאופי פעולת הדיפרנציאל המרכזי ואינו מציין תקלה.**

■ שחרור זמני

כשהנהג עוצר את המכונית ומושך את בלם החנייה לאחר קביעת המומנט ההתחלתי של ה-LSD, המומנט של ה-LSD עובר לרמה הנמוכה ביותר. עם זאת, החיווי בלוח המחוונים ממשיך להציג את המומנט ההתחלתי של ה-LSD שנקבע על-ידי הנהג. כשהנהג משחרר את ידית בלם החנייה, המערכת חוזרת למומנט ההתחלתי של ה-LSD שנקבע על-ידי הנהג.

תיבת הילוכים רציפה

תיבת ההילוכים הרציפה מצוידת בבקרה אלקטרונית והיא מספקת מספר אינסופי של הילוכים לנסיעה לפנים והילוך אחד לנסיעה לאחור. היא מצוידת גם במצב ידני.

⚠אזהרה

אין להעביר ממצבי "P" או "N" למצבי "D" או "R" תוך לחיצה על דוושת ההאצה. פעולה זו עלולה לגרום למכונית לזנק קדימה או אחורה.

⚠זהירות

- **העבר ל-"P" או "R" רק לאחר עצירה מלאה של המכונית. שילוב למצב "P" או "R" תוך כדי תנועה של המכונית עלול לגרום נזק לתיבת ההילוכים.**
- **אין להאיץ את המנוע למשך יותר מחמש שניות בכל מצב שהוא פרט ל-"N" או "P" כשהבלמים פועלים או כשהגלגלים חסומים בסדים. האצה כזו עלולה לגרום להתחממות נוזל תיבת ההילוכים.**
- **הימנע מהעברה מהילוך קדמי כל שהוא אל "R" או להפך, לפני שהמכונית הגיעה למצב של עצירה מוחלטת. העברה כזו עלולה לגרום נזק לתיבת ההילוכים.**
- **כשמחנים את המכונית, יש להפעיל היטב את בלם החנייה ולאחר מכן להעביר את בורר ההילוכים למצב "P". כדי למנוע פריקה של המצבר, אין לחנות במשך פרק זמן ממושך כשבורר ההילוכים במצב אחר.**

הערה

- **מיד לאחר החלפה של נוזל תיבת ההילוכים, ייתכן שתרגיש בפעולה חריגה במקצת של תיבת ההילוכים. חריגה זו נובעת ממחיקה או ביטול נתונים אשר נאספו ונשמרו במחשב המערכת, ואשר פקדו על החלפת הילוכים בזמנים המתאימים ביותר למצבה הנוכחי של המכונית. העברת הילוכים אופטימלית תוחזר למערכת בהמשך הנסיעה במכונית.**
- **בעת נהיגה במכונית עם תיבת הילוכים רציפה בתנאי עומס ממושכים כגון טיפוס במעלה ארוך או תלול, מהירות המנוע או מהירות הנסיעה עשויה להיות מופחתת באופן אוטומטי. זו אינה תקלה. התופעה נובעת ממערכת בקרת המנוע, השומרת על ביצועי הקירור של המכונית. מהירות המנוע ומהירות המכונית יחזרו למצב הרגיל כאשר המכונית תהיה מסוגלת שוב לשמור על ביצועי קירור אופטימליים לאחר ירידת העומס. בעת נהיגה בעומס כבד יש לנהוג בזהירות רבה.**

• תיבת ההילוכים הרציפה היא מערכת מטיפוס שרשרת המעניקה יעילות העברה מעולה לקבלת חיסכון מרבי בדלק. לעתים, בהתאם לתנאי הנהיגה השונים, עלול להישמע רעש של פעולת שרשרת האופייני למערכות מסוג זה.

■ ידית בורר הילוכים

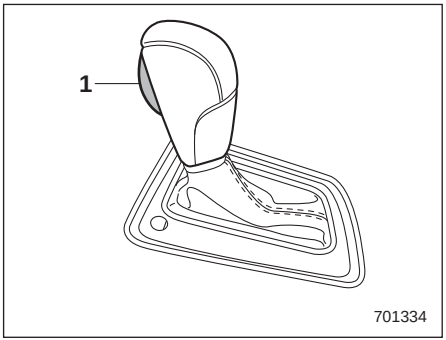

1) כפתור בידית בורר ההילוכים

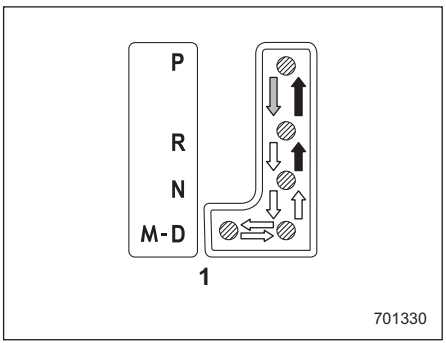

⇦: לחץ על דוושת הבלם והעבר את ידית בורר ההילוכים תוך כדי לחיצה על הכפתור שבידית בורר ההילוכים.

⬅: החלף הילוך תוך כדי לחיצה על הכפתור שבידית בורר ההילוכים.

⇨: אפשר להחליף הילוך ללא לחיצה על הכפתור שבידית בורר ההילוכים.

בורר ההילוכים הוא בעל ארבעה מצבים אנכיים: "P", "R", "N" ו-"D" ובנוסף מצב אופקי "M".

▼ "P" (חנייה)

מצב זה נועד לחניית המכונית ולהתנעת המנוע. במצב זה, תיבת ההילוכים נעולה באופן מכני על מנת למנוע תזוזה של המכונית.

בשעת החנייה של המכונית, שלב תחילה את בלם החנייה באופן מלא, ואז בחר את מצב "P". אין להחזיק את המכונית במקומה רק בעזרת החיכוך המכני של תיבת ההילוכים.

כדי להוציא את בורר ההילוכים ממצב "P" לכל מצב אחר, יש ללחוץ לחיצה חזקה על דוושת הבלם ואז להזיז את בורר ההילוכים. דבר זה מונע מהמכונית לקפוץ בעת תחילת הנסיעה.

▼ "R" (הילוך אחורי)

מצב זה נועד להסעת המכונית לאחור. על מנת לעבור ממצב "N" למצב "R", תחילה עצור לגמרי את המכונית ואז העבר את הידית למצב "R" תוך כדי לחיצה על הכפתור שבידית בורר ההילוכים.

לאחר שמעבירים את מתג ההתנעה למצב LOCK/OFF, יהיה פרק זמן מוגבל שבו ניתן יהיה להעביר את בורר ההילוכים ממצב "N" למצב "R" תוך לחיצה על דוושת הבלם, ולאחר פרק זמן זה ההעברה לא תהיה אפשרית. לפרטים נוספים, עיין להלן בנושא "מנגנון נעילת ידית בורר ההילוכים" ☞7-23.

▼ "N" (הילוך סרק – ניוטרל)

מצב זה נועד לאפשר התנעה מחדש של מנוע שדמם. במצב זה הגלגלים אינם משולבים אל תיבת ההילוכים, ותיבת ההילוכים במצב סרק. המכונית תתחיל לנוע אפילו בשיפוע קל, אלא אם בלם החנייה או בלם הרגל מופעלים.

יש להימנע מנסיעה כאשר תיבת ההילוכים נמצאת במצב "N". במצב זה, אין בלימת מנוע.

⚠אזהרה

אסור להסיע את המכונית כאשר בורר ההילוכים במצב "N" (ניוטרל). בלימת מנוע אינה מופעלת במצב זה והסיכון לגרימת תאונה עולה כתוצאה מכך.

הערה

אם ידית בורר ההילוכים נמצאת במצב "N" כאשר אתה מכבה את המנוע לשם חנייה, ייתכן שלא ניתן יהיה להעביר אותה לאחר מכן למצבים "R" ו"P". במקרה כזה, יש להעביר את מתג ההתנעה למצב ON. במצב זה תוכל להזיז את ידית בורר ההילוכים למצב "P".

▼ "D" (נסיעה)

מצב זה נועד לנסיעה רגילה. תיבת ההילוכים מחליפה הילוכים באופן אוטומטי ורציף עד למציאת ההילוך המתאים, על פי מהירות הנסיעה הרצויה וההאצה הדרושה. במהלך נסיעה במעלה או במורד מסייעת תיבת ההילוכים לבקר את ביצועי הנסיעה ובלימת המנוע בהתאם לשיפוע המדרון.

כאשר דרושה האצה נוספת במצב "D", לחץ על דוושת ההאצה עד תום מהלכה והחזק במצב זה. תיבת ההילוכים תוריד הילוכים באופן אוטומטי. אם נבחר המצב החכם (I) או מצב ספורט (S), תיבת הילוכים תפעל כמו תיבת הילוכים אוטומטית רגילה. כאשר תשחרר את הדוושה, תחזור תיבת ההילוכים אל ההילוך המקורי.

אם מפעילים אחת מידיות השילוב שמאחורי גלגל ההגה תוך כדי נסיעה במצב "D", עוברת תיבת ההילוכים באופן זמני למצב ידני. במצב זה אפשר לעבור לכל הילוך בעזרת ידיות השילוב.

לפרטים נוספים על המצב הידני עיין בנושא "בחירת מצב ידני" בעמוד זה. לאחר שמהירות הנסיעה מתייצבת, חוזרת תיבת ההילוכים מהמצב הידני למצב "D" כדי להמשיך בנסיעה רגילה.

■ בחירת מצב ידני

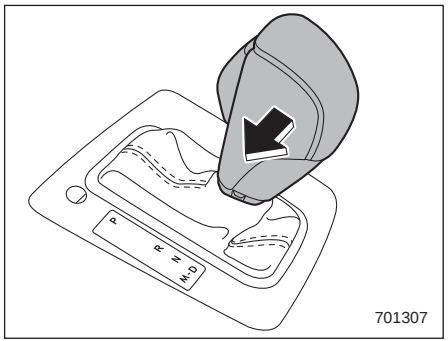

כאשר המכונית עומדת או נמצאת בתנועה, יש להעביר את ידית בורר ההילוכים ממצב "D" למצב "M" כדי לבחור במצב ידני.

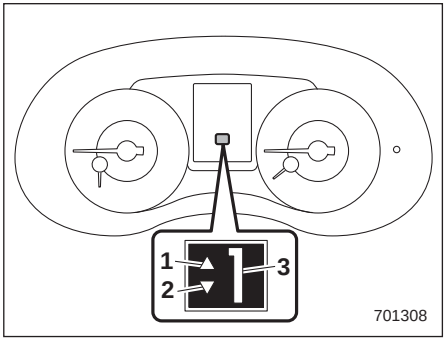

1) חיווי העלאת הילוך
2) חיווי הורדת הילוך
3) מחוון חיווי ההילוך המשולב

כאשר בוחרים במצב הידני, נדלקים בלוח המחוונים מחוון חיווי ההילוך המשולב וחיווי העלאת ו/או הורדת הילוך.

מחוון חיווי ההילוך המשולב מראה את ההילוך הנוכחי המשולב בתחומים הבאים.

- הילוך ראשון (1) עד הילוך שמיני (8) - כשבוחרים במצב ספורטיבי-נמרץ (#S) (אם קיים)
- הילוך ראשון (1) עד הילוך שישי (6) - בכל שאר המצבים

חיווי העלאת הילוך והורדת הילוך מופיעים כאשר יש אפשרות להחליף הילוך. כאשר חיווי העלאת הילוך "▲" מאיר, אפשר להעלות הילוך. כאשר חיווי הורדת הילוך "▼" מאיר, אפשר להוריד הילוך.

כאשר שני החיוויים דולקים, ניתן להעלות הילוך או להוריד הילוך. כשהמכונית עוצרת (למשל ברמזור) כבה חיווי הורדת הילוך.

▼ חיווי החלפת הילוכים (אם קיים)

כשמומלץ להעלות הילוך כדי לקבל צריכת דלק טובה, חיווי העלאת הילוך מהבהב. כשמומלץ להוריד הילוך, חיווי הורדת הילוך מהבהב.

▼ העלאת/הורדת הילוך

כדי להחליף הילוכים מפעילים את ידיות השילוב המותקנות מאחורי גלגל ההגה.

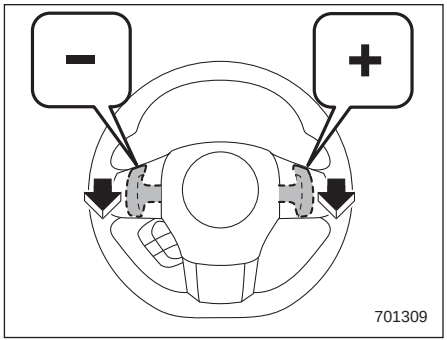

כדי להעלות הילוך משוך בידית השילוב שעליה סימן "+". כדי להוריד הילוך משוך בידית השילוב שעליה סימן "-".

▼ **כדי לצאת ממצב ידני**

כדי לצאת ממצב ידני, החזר את ידית בורר ההילוכים ממצב "M" למצב "D".

⚠ זהירות

אין לתלות אביזרים או פריטים שונים על ידיות השילוב. הדבר עלול לגרום להחלפה בלתי מכוונת של הילוכים.

הערה

יש לקרוא את הנקודות הבאות בעיון, ולזכור אותן בזמן שימוש במצב הידני.

- **אם תנסה להוריד הילוך כאשר מהירות המנוע גבוהה מדי, כלומר כאשר הורדת ההילוך תגרום למחוג מד סיבובי המנוע לעבור לתחום האדום, יישמעו צפצופים כדי להזהירך שהחלפת הילוך אינה אפשרית.**
- **אם תנסה להחליף הילוך כלפי מעלה כאשר מהירות הנסיעה נמוכה מדי, תיבת ההילוכים לא תגיב.**
- **ניתן להחליף הילוך תוך דילוג על הילוך (למשל, מהילוך רביעי להילוך שני) על-ידי הפעלת ידית השילוב פעמיים זו אחר זו במהירות.**
- **תיבת ההילוכים משתלבת בהילוך ראשון באופן אוטומטי ברגע שהמכונית מפסיקה לנוע.**
- **אם טמפרטורת נוזל תיבת ההילוכים האוטומטית גבוהה מדי, מאירה נורית אזהרה של "AT OIL TEMP" בלוח המחוונים. עצור מיד את המכונית במקום בטוח והנח למנוע לעבוד בסיבובי סרק עד שנורית האזהרה תכבה.**
- **בחירה במצב ספורטיבי נמרץ (#S) מונעת העלאת הילוכים אוטומטית: החלף הילוך באופן ידני בהתאם לתנאי הדרך, כך שמחוג מד הסל"ד לא ייכנס לתחום האדום. בנוסף, אם מהירות המנוע תגיע לערך הנקוב, תופסק אספקת הדלק. במקרה זה יש להעלות הילוך.**

■ מנגנון נעילת ידית בורר ההילוכים

מנגנון זה מסייע למנוע פעולה לא נכונה של ידית בורר ההילוכים.

- ניתן להפעיל את ידית בורר ההילוכים רק כאשר מתג ההתנעה במצב ON ודוושת הבלם לחוצה.
- לא ניתן להוציא את ידית בורר ההילוכים ממצב "P" ולהעבירה למצב אחר לפני לחיצה על דוושת הבלם. לחץ תחילה על דוושת הבלם ואז הפעל את ידית בורר ההילוכים.
- רק במצב "P" ניתן להעביר את מתג ההתנעה ממצב ACC למצב LOCK/OFF ולהוציא את המפתח ממתג ההתנעה.
- כאשר מסובבים את מתג ההתנעה למצב LOCK/OFF כשידית בורר ההילוכים נמצאת במצב "N", לאחר פרק זמן מסוים לא ניתן יותר להעביר את ידית בורר ההילוכים למצב "P". לפיכך, העבר את ידית בורר ההילוכים למצב "P" כשדוושת הבלם לחוצה מיד לאחר העברת מתג ההתנעה למצב LOCK/OFF.

▼ **שחרור מנגנון נעילת ידית בורר ההילוכים**

אם לא ניתן להפעיל את ידית בורר ההילוכים, העבר את מתג ההתנעה בחזרה למצב ON ואז העבר את ידית בורר ההילוכים למצב "P" תוך לחיצה על הכפתור שעל ידית בורר ההילוכים ועל דוושת הבלם.

אם לא ניתן להזיז את ידית בורר ההילוכים על-פי הנוהל המפורט לעיל, בצע את הצעדים הבאים.

- **כאשר לא ניתן להזיז את ידית בורר ההילוכים ממצב "P" למצב "N":**

עיין בנושא "שחרור נעילת ידית בורר ההילוכים באמצעות לחצן שחרור נעילת ידית בורר ההילוכים" ☞7-24.

- **כאשר לא ניתן להזיז את ידית בורר ההילוכים ממצב "N" למצב "R" או "P":**

תוך 60 שניות מרגע העברת מתג ההתנעה למצב Acc, הזז את ידית בורר ההילוכים למצב "P" תוך לחיצה על הכפתור שעל ידית בורר ההילוכים ועל דוושת הבלם.

אם יש צורך לבצע את הנהלים הללו, ייתכן שקיימת תקלה במנגנון נעילת ידית בורר ההילוכים (או במערכת הבקרה של המכונית). יש לפנות בהקדם האפשרי למוסך לבדיקת המערכת. מומלץ לפנות למרכז שירות מורשה סובארו מטעם היבואן.

אם לאחר ביצוע נוהל זה לא ניתן להזיז את ידית בורר ההילוכים, עיין בנושא "שחרור נעילת ידית בורר ההילוכים באמצעות לחצן שחרור נעילת ידית בורר ההילוכים" בעמוד זה.

▼ שחרור נעילת ידית בורר ההילוכים באמצעות לחצן שחרור נעילת ידית בורר ההילוכים

כדי לשחרר את נעילת ידית בורר ההילוכים בצע את הפעולות הבאות.

1. הפעל את בלם החנייה ודומם את המנוע.

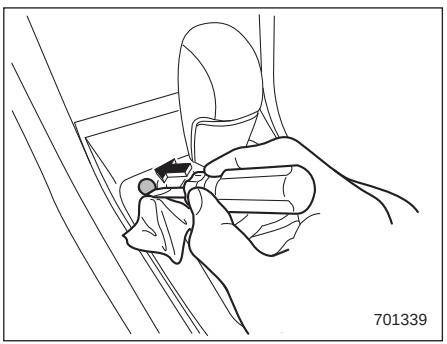

2. עטוף מברג שטוח במטלית או סרט דביק והסר בעזרתו את מכסה מנגנון נעילת ידית בורר ההילוכים. לחצן שחרור נעילת ידית בורר ההילוכים מותקן מתחת למכסה מנגנון נעילת ידית בורר ההילוכים.

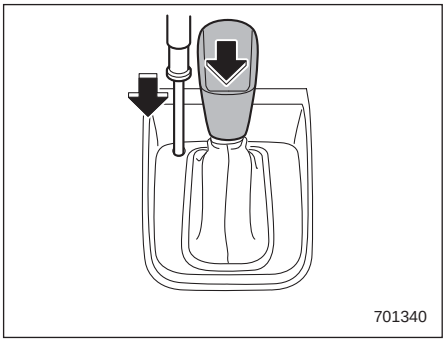

3. תוך לחיצה על דוושת הבלם, הכנס את המברג לחור, לחץ באמצעותו על לחצן שחרור נעילת ידית בורר ההילוכים, ואז הזז את ידית בורר ההילוכים.

אם לאחר ביצוע נוהל זה לא ניתן להזיז את ידית בורר ההילוכים, ייתכן שקיימת תקלה במנגנון נעילת ידית בורר ההילוכים. יש לפנות בהקדם האפשרי למוסך לבדיקת המערכת. מומלץ לפנות למרכז שירות מורשה סובארו מטעם היבואן.

■ עצות לנהיגה

- הפעל תמיד את בלם הרגל או את בלם החנייה כאשר המכונית נייחת ומשולב מצב "D" או "R".
- הפעל תמיד את בלם החנייה בשעת חניית המכונית. אין להחזיק את המכונית במקומה רק בעזרת החיכוך המכני של תיבת ההילוכים.
- הימנע מהחזקת המכונית במצב עמידה בעלייה תוך שימוש במצב "D". השתמש בבלמים לשם כך.
- במקרים נדירים, המנוע עלול "לצלצל" כאשר המכונית מאיצה במהירות או עוברת בפתאומיות לנסיעה ממצב של עמידה. תופעה זו לא מציינת תקלה.

SI-DRIVE (STI)

מערכת SI-DRIVE (SUBARU Intelligent Drive - נהיגה חכמה של סובארו) פועלת להעניק רמות מרביות של ביצועי מנוע, שליטה וחיסכון.

המערכת כוללת שלושה מצבים: מצב חכם (I), מצב ספורטיבי (S) ומצב ספורטיבי נמרץ (S#). בעזרת הבורר של מערכת SI-DRIVE אפשר לשנות את אופי הפעולה של יחידת הכוח.

■ מצב חכם (I)

▼ לנהיגה חלקה וביצועים חסכוניים

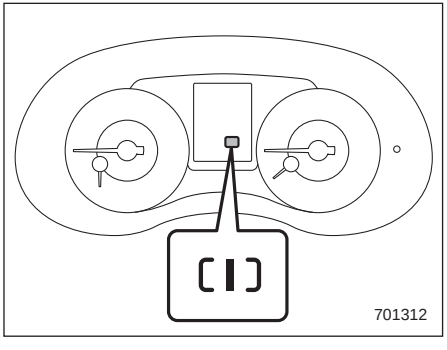

המצב החכם (I) מספק ביצועים מאוזנים היטב בשילוב עם חיסכון רב יותר בדלק ונהיגה חלקה ללא מאמץ. אספקת הכוח מתאפיינת בהאצה מתונה לחיסכון מרבי בדלק.

מצב זה אידיאלי לנהיגה בסביבה עירונית ובתנאים שבהם אין צורך במלוא ההספק של המנוע. הוא מספק שליטה טובה יותר בתנאי נהיגה קשים, דוגמת כבישים חלקלקים או משטחים לא מהודקים, הודות לתגובה העדינה יותר ללחיצה על דוושת ההאצה.

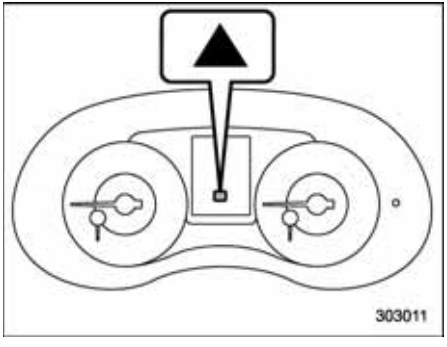

בדגמים עם תיבת הילוכים ידנית, כשבוחרים במצב החכם (I) מהבהבת נורית חיווי להעלאת הילוך "▲" בלוח המחוונים כדי לציין את המועד המתאים ביותר להחלפת הילוך לחיסכון מרבי בדלק.

■ מצב ספורטיבי (S)

▼ לביצועי נהיגה מאוזנים היטב

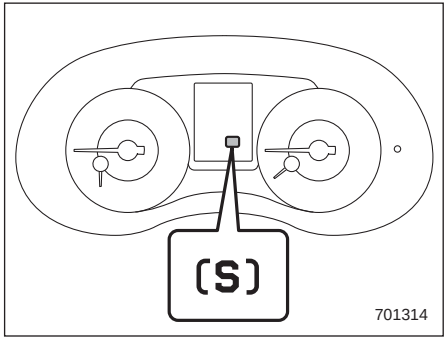

המצב הספורטיבי מעניק את הספק המנוע הנחוץ למי שמבקשים להפוך את חוויית הנהיגה להרפתקה אישית.

האופי הליניארי של ההאצה במצב גמיש זה הופכת אותו למצב האידיאלי לשימוש יום יומי רגיל.

■ מצב ספורטיבי נמרץ (#S)

▼ **לביצועי נהיגה מרביים**

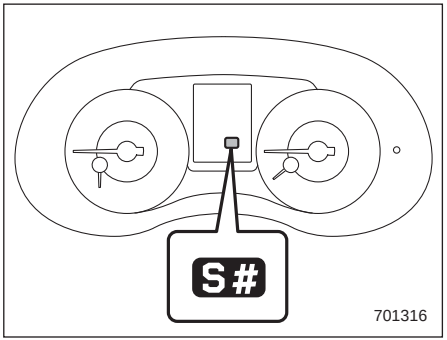

לנהגים שחובבים נהיגה ספורטיבית, מעניק המצב הספורטיבי הנמרץ (#S) רמה מלהיבה של ביצועי מנוע ושליטה. התגובה ללחיצה על דוושת ההאצה נענית יותר, בכל מהירויות המנוע. מצב זה מעניק הנאה מרבית מהנהיגה והוא אידיאלי להתמודדות עם כבישים מפותלים, להשתלבות בטוחה בתנועה או עקיפה של כלי רכב אחרים בדרכים מהירות.

■ בורר SI-DRIVE

כדי לבחור במצב ספורטיבי (S) סובב את בורר SI-DRIVE שמאלה; כדי לבחור במצב ספורטיבי נמרץ (#S) סובב את בורר SI-DRIVE ימינה; וכדי לבחור במצב חכם (I) לחץ על הבורר. לאחר הבחירה ישוב הבורר למצבו המקורי.

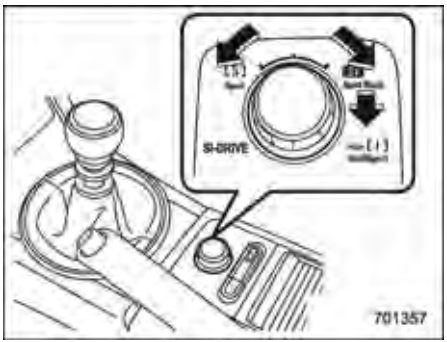

הערה

- **לאחר שמדוממים את המנוע במצב הספורטיבי הנמרץ (#S), בפעם הבאה שמתניעים את המנוע, מוחלף המצב של מערכת SI-DRIVE לספורטיבי (S).**
- **לאחר שמדוממים את המנוע במצב הספורטיבי (S) או במצב החכם (I), בפעם הבאה שמתניעים את המנוע נותרת מערכת SI-DRIVE במצב שבו הייתה כשהודמם המנוע.**
- **אם נורית חיווי תקלה (נורית בדוק מנוע) מאירה כשהמנוע פועל, עוברת מערכת SI-DRIVE למצב ספורטיבי (S). במקרה זה לא ניתן לעבור למצב הספורטיבי הנמרץ (#S) או למצב החכם (I).**
- **אם מתעורר חשש להתחממות יתר של המנוע עקב עליית הטמפרטורה של נוזל הקירור של המנוע, לא ניתן לעבור למצב הספורטיבי הנמרץ (#S). אם המכונית נמצאת במצב הספורטיבי הנמרץ (#S) כשהטמפרטורה של נוזל הקירור של המנוע עולה, היא עוברת למצב הספורטיבי (S).**
- **אם אחת מנוריות החיווי של מערכת SI-DRIVE מהבהבת, ייתכן שאירעה תקלה במערכת SI-DRIVE. יש לפנות למוסך. מומלץ לפנות למרכז שירות מורשה סובארו מטעם היבואן.**

מערכת SI-DRIVE (למעט STI) (אם קיימת)

מערכת SI-DRIVE (SUBARU Intelligent Drive - נהיגה חכמה של סובארו) פועלת להעניק רמות מרביות של ביצועי מנוע, שליטה וחיסכון.

המערכת כוללת שניים או שלושה מצבים: מצב חכם (I), מצב ספורטיבי (S) ומצב ספורטיבי נמרץ (#S - אם קיים). בעזרת המתגים של מערכת SI-DRIVE אפשר לשנות את אופי הפעולה של יחידת הכוח.

■ מצב חכם (I)

▼ **לנהיגה חלקה וביצועים חסכוניים**

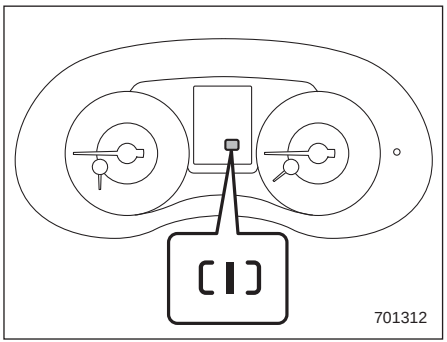

ההאצה הליניארית הופכת את המצב החכם (I) למצב האידיאלי לשימוש יום יומי רגיל.

המצב החכם (I) מספק ביצועים מאוזנים היטב בשילוב עם חיסכון רב יותר בדלק ונהיגה חלקה ללא מאמץ. אספקת הכוח מתאפיינת בהאצה מתונה לחיסכון מרבי בדלק.

מצב זה אידיאלי לנהיגה בסביבה עירונית ובתנאים שבהם אין צורך במלוא ההספק של המנוע. הוא מספק שליטה טובה יותר בתנאי נהיגה קשים, דוגמת כבישים חלקלקים או משטחים לא מהודקים, הודות לתגובה העדינה יותר ללחיצה על דוושת ההאצה.

■ מצב ספורטיבי (S)

▼ **לביצועי נהיגה מאוזנים היטב**

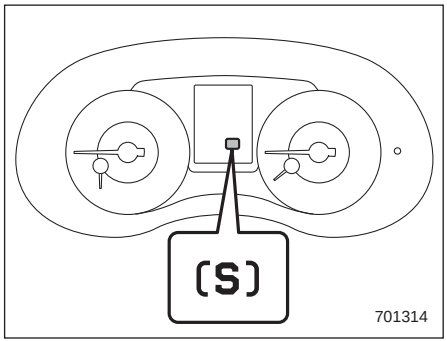

המצב הספורטיבי מעניק את הספק המנוע הנחוץ למי שמבקשים להפוך את חוויית הנהיגה להרפתקה אישית.

■ מצב ספורטיבי נמרץ (#S)

▼ **לביצועי נהיגה מרביים**

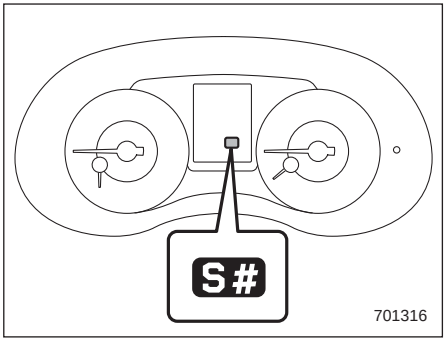

לנהגים שחובבים נהיגה ספורטיבית, מעניק המצב הספורטיבי הנמרץ (#S) רמה מלהיבה של ביצועי מנוע ושליטה. התגובה ללחיצה על דוושת ההאצה נענית יותר, בכל מהירויות המנוע. מצב זה מעניק הנאה מרבית מהנהיגה והוא אידיאלי להתמודדות עם כבישים מפותלים, להשתלבות בטוחה בתנועה או עקיפה של כלי רכב אחרים בדרכים מהירות. כשידית בורר ההילוכים נמצאת במצב "D" ובוחרים במצב ספורטיבי נמרץ (#S), תיבת ההילוכים תעבור ממצב של הילוכים רציפים למצב של 8 הילוכים. מחוון ידית בורר ההילוכים/חיווי ההילוך המשולב יתחלף מ-"D" להילוך המשולב.

בעת בחירה במצב ספורטיבי נמרץ (#S), יופעלו הבקרות הבאות:

מערכת בקרת נסיעה במעלה: מונעת העלאה או הורדה בלתי רצויה של ההילוכים בעת נסיעה במעלה.

בקרת פנייה: בעת פנייה, אם קיים כוח צנטריפוגלי גדול, לא תתבצע העלאת הילוך במהלך האצה.

בקרת בלימה: בכניסה לפניות וכו', הפעלה חזקה של דוושת הבלם תביא להורדת הילוך אוטומטית (האטה מתונה).

בקרת הפסקת האצה פתאומית: במהלך האצה, אם מרפים באופן פתאומי מדוושת ההאצה (לדוגמה בנסיעה בפנייה וכו'), לא תתבצע העלאת הילוך.

■ המתגים של מערכת SI-DRIVE

הערה

אם אחת מנוריות החיווי של מערכת SI-DRIVE מהבהבת, ייתכן שאירעה תקלה במערכת SI-DRIVE. יש לפנות למוסך. מומלץ לפנות למרכז שירות מורשה סובארו מטעם היבואן.

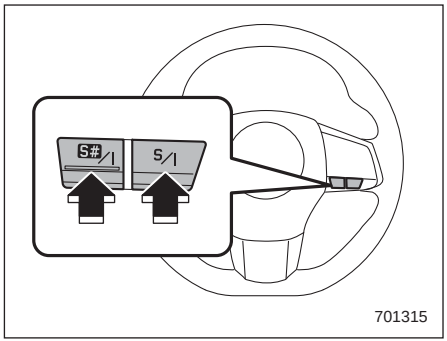

המתגים של מערכת SI-DRIVE

כדי לבחור במצב החכם (I), בצע אחת מהפעולות הבאות.

- כשהמצב הספורטיבי (S) נבחר, לחץ על מתג "S/I"
- כשהמצב הספורטיבי הנמרץ (#S) נבחר, לחץ על מתג "S#/I"

כדי לבחור במצב הספורטיבי (S), בכל מצב מלבד כשנבחר המצב הספורטיבי (S), לחץ על מתג "S/I".

כדי לבחור במצב הספורטיבי הנמרץ (#S), בכל מצב מלבד כשנבחר המצב הספורטיבי (#S), לחץ על מתג "S#/I".

הערה

- **לאחר שמדוממים את המנוע במצב הספורטיבי (S) או ספורטיבי נמרץ (#S), בפעם הבאה שמתניעים את המנוע, עוברת מערכת SI-DRIVE למצב חכם (I).**
- **אם נורית חיווי תקלה/נורית אזהרה בדוק מנוע מאירה כשהמנוע פועל, עוברת מערכת SI-DRIVE למצב ספורטיבי (S). במקרה זה לא ניתן לעבור למצב הספורטיבי הנמרץ (#S) או למצב החכם (I).**
- **אם מתעורר חשש להתחממות יתר של המנוע עקב עליית הטמפרטורה של נוזל הקירור של המנוע, לא ניתן לעבור למצב הספורטיבי הנמרץ (#S). אם המכונית נמצאת במצב הספורטיבי הנמרץ (#S) כשהטמפרטורה של נוזל הקירור של המנוע עולה, היא עוברת למצב הספורטיבי (S).**

דיפרנציאל בעל החלקה מוגבלת (LSD) (אם קיים)

הדיפרנציאל בעל ההחלקה המוגבלת מעניק חלוקת כוח אופטימלית בהתאם להבדל במהירות הסיבוב בין הגלגלים הימניים לגלגלים השמאליים שעשוי להיגרם על-ידי מצבי נהיגה מסוימים, וכך משפר את יציבות הנהיגה בכבישים מושלגים, בוציים או חלקלקים או בנסיעה במהירות גבוהה.

⚠ זהירות

- **אסור בשום אופן להתניע את המנוע כשגלגל באחד הצדדים מוגבה באמצעות מגבה, מכיוון שהמכונית עלולה להתחיל לנוע.**
- **אם אחד הגלגלים מסתחרר בבוץ, הימנע מסחרור ממושך במהירות גבוהה מכיוון שהדבר עלול להזיק ל-LSD.**
- **אם נעשה שימוש בגלגל חילוף זמני להחלפת צמיג שיצא ממנו האוויר, חובה להשתמש בגלגל החילוף המקורי שמצוי במכונית. שימוש בגלגלים בעלי מידות אחרות ישפיע לרעה על ה-LSD.**

הגה כוח

■ STI

המכונית מצוידת בהגה כוח הידראולי. מערכת הגה הכוח פועלת רק כאשר המנוע פועל. אם סיוע הגה הכוח אבד בגלל הפסקת פעולת המנוע או תקלה במערכת, ניתן עדיין לבצע היגוי, אך יידרש מאמץ רב יותר.

⚠ זהירות

אין להחזיק את ההגה כשהוא מסובב לצד שמאל עד הסוף או לצד ימין עד הסוף למשך יותר מחמש שניות. מצבים אלה עלולים לגרום נזק למשאבת הגה הכוח.

הערה

מיד לאחר התנעת המנוע ועוד לפני שהוא הספיק להתחמם, ייתכן שיישמע רעש מאזורים הסמוכים למשאבת הגה הכוח, שנמצאת בקדמת תא המנוע בצד ימין. רעש זה הוא תופעה נורמלית ואינו מציין תקלה במערכת הגה הכוח.

■ למעט STI

המכונית מצוידת בהגה כוח חשמלי. מערכת הגה הכוח פועלת רק כאשר המנוע פועל.

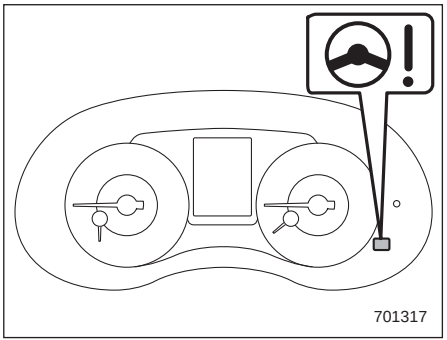

נורית אזהרה להגה כוח

כשמעבירים את מתג ההתנעה למצב ON, מאירה נורית האזהרה להגה כוח בלוח המחוונים כדי לציין לנהג שמערכת ההתראה פועלת היטב. לאחר התנעת המנוע כבית נורית האזהרה כדי לציין לנהג שסיוע הכוח להגה פעיל.

⚠ זהירות

כשנורית האזהרה להגה כוח מאירה, ייתכן שיהיה עליך להפעיל כוח רב יותר כדי לסובב את גלגל ההגה. מומלץ לנסוע מיד ובזהירות למוסך, מומלץ למרכז שירות מורשה סובארו מטעם היבואן, כדי שהמכונית תיבדק.

הערה

אם מפעילים את גלגל ההגה באופנים המתוארים להלן, ייתכן שמערכת הבקרה של הגה הכוח תגביל באופן זמני את סיוע הכוח על מנת למנוע התחממות יתר של רכיבים דוגמת מחשב הבקרה ומנוע ההינע.

- **כאשר מסובבים את גלגל ההגה מצד לצד מספר רב של פעמים ולמהלכי סיבוב ארוכים כשהמכונית נוסעת במהירויות נמוכות מאוד, כמו למשל בעת תמרוני חנייה.**
- **כאשר משאירים את גלגל ההגה פרק זמן ממושך כשהוא מסובב עד קצה מהלכו.**

במצב זה יהיה עליך להפעיל כוח רב יותר כדי לסובב את גלגל ההגה. אולם, אין מדובר בתקלה. לאחר פרק זמן מסוים שבו לא מסובבים את גלגל ההגה תתקרר מערכת הבקרה של הגה הכוח ושוב יופעל סיוע הכוח כרגיל. אולם, אם מרבים להפעיל את גלגל ההגה בצורה לא נכונה שגורמת להגבלה תכופה של סיוע הכוח, עלולה להתגלות תקלה במערכת הבקרה של הגה הכוח.

בלימה

■ עצות לבלימה

⚠אזהרה

הימנע מהנחת רגלך על דוושת הבלם תוך כדי נסיעה. הלחץ על דוושת הבלם יגרום להתחממות יתר מסוכנת של הבלמים ולשחיקה מיותרת של כריות ורפידות הבלימה.

▼ במקרה של הירטבות הבלמים

בשעת נסיעה בגשם או אחרי רחיצת המכונית, הבלמים עלולים להירטב. עקב כך, יתארך מרחק הבלימה. על מנת לייבש את הבלמים, נהג את המכונית במהירות בטוחה, תוך נגיעות קלות בדוושת הבלם. הבלמים יתחממו ויתייבשו.

▼ השימוש בבלימת מנוע

זכור להשתמש בבלימת מנוע בנוסף לשימוש בבלמי המכונית. תוך נסיעה במורד, אם תופעל רק דוושת הבלם, עלולה להיגרם התחממות יתר של נוזל הבלמים ושל כריות הבלימה, אשר תגרום לפעולה בלתי תקינה של מערכת הבלימה. על מנת למנוע תופעות אלו, עבור להילוך נמוך יותר על מנת להפעיל בלימת מנוע חזקה יותר.

▼ בלימה בשעת נקר בגלגל

אין ללחוץ בפתאומיות על דוושת הבלם במקרה של נקר בגלגל. בלימה פתאומית עלולה לגרום לאבדן השליטה על המכונית. המשך בנהיגה הישר לפנים, תוך האטה הדרגתית של מהירות הנסיעה. לאחר מכן רד לאט מהכביש אל מקום בטוח.

■ מערכת בלמים

▼ שני מעגלים נפרדים

המכונית מצוידת בשני מעגלי בלימה נפרדים. כל מעגל פועל באופן אלכסוני לרוחב המכונית. במקרה של כשל במערכת אחת, ימשיך החצי השני לתפקד. במקרה של כשל במעגל אחד, תרד דוושת הבלם נמוך הרבה יותר לעבר הרצפה מהרגיל, ותצטרך להפעיל כוח רב הרבה יותר. כמו כן יידרש מרחק עצירה ארוך הרבה יותר על מנת לעצור את המכונית.

▼ מגבר בלמים

מגבר הבלם משתמש בסעפת הריק (ואקום) של המנוע על מנת להגביר את לחץ הבלימה. אל תכבה את המנוע בשעת נסיעה שכן פעולה זו תפסיק את פעולת מגבר הבלימה ותפחית את יעילות הבלימה.

הבלמים ימשיכו לפעול גם אם מגבר הבלם הפסיק את תפקודו לגמרי.

במקרה זה יהיה עליך ללחוץ על דוושת הבלם חזק יותר מהרגיל ומרחק הבלימה יגדל.

▼ מערכת לסיוע בבלימה

⚠אזהרה

אין לשגות בביטחון מופרז בשל העובדה שבמכונית מותקנת מערכת לסיוע בבלימה. המערכת אינה מגבירה את ביצועי הבלימה של המכונית מעבר ליכולותיה של מערכת הבלמים עצמה. הקפד לנהוג בזהירות רבה, סע לאט ושמור על מרחק ביטחון.

⚠זהירות

בבלימת חירום, על מנת להפעיל את המערכת לסיוע בבלימה, לחץ על דוושת הבלם לחיצה חזקה וממושכת.

המערכת לסיוע בבלימה נועדה לסייע לנהג. המערכת מגבירה את כוח הבלימה כשהנהג אינו לוחץ די בחוזקה על דוושת הבלם וכוח הבלימה אינו מספיק.

המערכת לסיוע בבלימה מפיקה את כוח הבלימה בהתאם למהירות בה לוחץ הנהג על דוושת הבלם.

הערה

בעקבות לחיצה חזקה או פתאומית על דוושת הבלם ייתכן שתחוש בתופעות הבאות. אלו תופעות רגילות שמצביעות על פעולה תקינה של המערכת לסיוע בבלימה ואינן מציינות תקלה.

- **ייתכן שתחוש שלחיצה קלה על דוושת הבלם מעניקה כוח בלימה רב יותר.**
- **ייתכן שתשמע את רעשי פעולת מערכת ה-ABS מכיוון תא המנוע.**

■ מחווני אזהרה לבלאי של רפידות בלמי דיסק

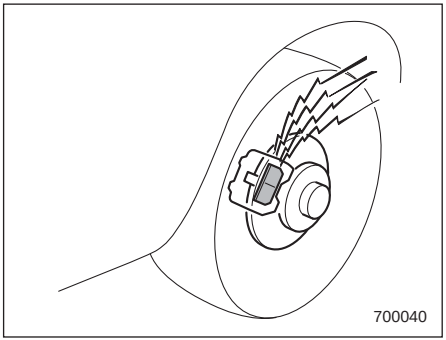

מחווני האזהרה לבלאי של רפידות בלמי הדיסק מספקים התראה קולית כשרפידות הבלמים שחוקות.

אם הנך שומע רעשי חריקה מבלמי הדיסק בזמן הבלימה, גש מיד לבדיקה במוסך. מומלץ לפנות למרכז שירות מורשה סובארו מטעם היבואן.

מערכת למניעת נעילת הגלגלים (ABS)

מערכת ABS מונעת את תופעת נעילת הגלגלים, אשר עלולה להתרחש תוך בלימה פתאומית או תוך בלימה על כביש חלקלק. מערכת זו עוזרת למניעת איבוד יכולת ההיגוי והיציבות הכיוונית הנגרמת עקב נעילת הגלגלים.

בשעת פעולה של מערכת ה-ABS, אתה עשוי לשמוע רעשים או להרגיש רטט קל בדוושת הבלם. זהו מצב נורמלי בעת פעולת מערכת ה-ABS.

מערכת ABS אינה פועלת במהירות נסיעה של פחות מ-10 קמ"ש בקירוב.

⚠אזהרה

עליך להקפיד תמיד על נהיגה זהירה – ביטחון מופרז המסתמך על הימצאות מערכת ABS במכונית עלול בקלות לגרום לתאונה חמורה.

⚠זהירות

- **מערכת ABS אינה מקטינה תמיד את מרחק הבלימה. לכן עליך לשמור תמיד על מרחק בטוח מהמכונית שלפניך.**

- **בזמן נהיגה על כבישים משובשים ופגומים, בדרכי חצץ, בדרכים מכוסות קרח או שלג עמוק וטרי, מרחקי הבלימה עשויים להיות ארוכים יותר במכונית המצוידת במערכת ABS מאשר בלעדיה. לכן, בשעת נסיעה במצבים אלו, הקטן את מהירות נסיעתך ושמור על מרחק בטוח מכלי רכב אחרים.**
- **כשמתקינים על הצמיגים שרשרות שלג, מרחקי העצירה עשויים להיות ארוכים יותר בהשוואה למכונית ללא מערכת ABS. האט את מהירות הנסיעה ושמור על מרחק בטוח מהרכב שמלפנים.**
- **כאשר תרגיש כי מערכת ה-ABS פועלת, שמור על לחיצה רצופה על דוושת הבלם. אין "לפמפם" בדוושת הבלימה, כלומר אין ללחוץ ולהרפות שוב ושוב, מאחר ופעולה זו עלולה לבטל את פעולת ה-ABS.**

■ בדיקה עצמית של ABS

מיד לאחר התנעת המכונית ייתכן שתרגיש זעזוע קל בדוושת הבלם, הדומה לזה המורגש כשמערכת ה-ABS פועלת וכן ייתכן שתשמע את רעש הפעולה של מערכת ABS מתא המנוע. תופעות אלה נגרמות על-ידי בדיקה תפקודית אוטומטית של מערכת ה-ABS ואינן מצביעות על מצב חריג.

■ נורית אזהרה מערכת ABS

עיין בנושא "נורית אזהרה מערכת ABS" ☜3-21.

מערכת אלקטרונית לחלוקת כוח בלימה (EBD)

מערכת ה-EBD מגדילה ככל האפשר את יעילותם של הבלמים על-ידי כך שהיא מאפשרת לבלמים האחוריים לספק חלק גדול יותר מכוח הבלימה. היא מתפקדת בהכוונת חלוקת כוח הבלימה לגלגלים האחוריים בתיאום עם תנאי העומס וההאטה של המכונית.

מערכת ה-EBD הינה חלק אינטגרלי ממערכת ה-ABS ועושה שימוש בחלק ממרכיבי מערכת ה-ABS להשגת חלוקה מיטבית של כוח הבלימה. במקרה של כשל של רכיב במערכת ABS שמשמש בתפקודה של מערכת ה-EBD, גם מערכת ה-EBD מפסיקה לפעול.

כשמערכת ה-EBD פועלת, ייתכן שתשמע רעשי נקישות או תחוש בתנודה חלושה בדוושת הבלם. דבר זה נורמלי ואינו מציין תקלה.

■ צעדים שיש לנקוט במקרה שמערכת ה-EBD אינה פועלת

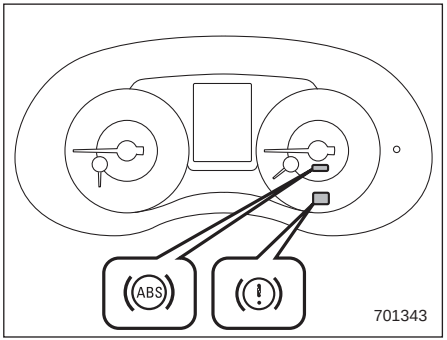

במקרה של תקלה במערכת ה-EBD, היא מפסיקה לפעול ונורית האזהרה של מערכת הבלימה ונורית האזהרה של מערכת ה-ABS נדלקות בו זמנית.

מערכת ה-EBD עלולה להיות לקויה אם נורית האזהרה של מערכת הבלימה ונורית האזהרה של מערכת ה-ABS נדלקות בו זמנית בזמן נהיגה.

גם בעת כשל של מערכת ה-EBD, מערכת הבלימה הרגילה של המכונית ממשיכה לתפקד כרגיל. אולם, הגלגלים האחוריים יהיו מועדים יותר להינעל כאשר הבלמים מופעלים בעצמה חזקה מהרגיל ולפיכך ייתכן שיהיה קשה יותר לשלוט על תנועת המכונית.

אם נורית האזהרה למערכת הבלמים ונורית האזהרה למערכת ABS נדלקות בו-זמנית, נקוט בצעדים הבאים.

1. עצור את מכוניתך במקום הבטוח והישר הקרוב ביותר.
2. הדמם את המנוע, הפעל את בלם החנייה והתנע את המנוע שנית.
3. שחרר את בלם החנייה. אם שתי נוריות האזהרה נכבות ייתכן שמערכת EBD אינה תקינה. סע בזהירות למוסך לבדיקת המערכת ולתיקון. מומלץ לפנות למרכז שירות מורשה סובארו מטעם היבואן.
4. אם שתי נורות האזהרה נדלקות שוב, וממשיכות להאיר אחרי שהמנוע הותנע מחדש, כבה שוב את המנוע, הפעל את בלם החנייה ובדוק את מפלס נוזל הבלמים. עיין בנושא "נוזל בלמים" ☞11-29.
5. אם מפלס הנוזל אינו מתחת לסימן MIN, ייתכן ומערכת ה-EBD אינה תקינה. סע בזהירות למוסך לבדיקת המערכת ולתיקון. מומלץ לפנות למרכז שירות מורשה סובארו מטעם היבואן.
6. אם מפלס נוזל הבלמים מתחת לסימן MIN, אסור להמשיך בנסיעה. יש לגרור את המכונית למוסך לשם תיקון. מומלץ לפנות למרכז שירות מורשה סובארו מטעם היבואן.

⚠ אזהרה

- **נהיגה בזמן שנורית האזהרה של מערכת הבלימה דולקת הינה מסוכנת. הנורית מציינת כי ייתכן שמערכת הבלמים אינה פועלת כיאות. אם הנורית ממשיכה לדלוק, בדוק את הבלמים מידית במוסך. מומלץ לפנות למרכז שירות מורשה סובארו מטעם היבואן.**
- **אם יש לך ספק כלשהו לגבי תקינות פעולת הבלמים, אל תנהג במכונית. גרור את המכונית לתיקון למוסך. מומלץ לפנות למרכז שירות מורשה סובארו מטעם היבואן.**

מערכת הבקרה הדינמית של המכונית

⚠אזהרה

נהג תמיד במירב הזהירות – ביטחון מופרז עקב נהיגה במכונית בעלת מערכת בקרה דינמית עלול להוביל לתאונה חמורה.

⚠זהירות

- **גם אם מכוניתך מצוידת במערכת בקרה דינמית, יש להרכיב צמיגי שלג או שרשרות בזמן נהיגה על כבישים מכוסים בשלג או בקרח; בנוסף, יש להפחית משמעותית את מהירות המכונית. העובדה שבמכונית קיימת מערכת בקרה דינמית אינה מבטיחה שהמכונית תוכל להימנע מתאונה בכל מצב.**
- **כשמורכבות במכונית שרשרות שלג פוחתת יעילות פעולתה של מערכת הבקרה הדינמית ויש לקחת זאת בחשבון כאשר נוהגים במכונית בתנאים אלה.**
- **הפעלת מערכת הבקרה הדינמית מצביעה על כך שהכביש בו נוסעים הוא בעל משטח חלקלק; מכיוון שהעובדה שהמכונית מצוידת במערכת בקרה דינמית אינה מהווה ערובה לכך שהשליטה המלאה על המכונית תישמר בכל עת ובכל התנאים, יש לראות את כניסתה לפעולה כסימן לכך שיש להפחית משמעותית את מהירות המכונית.**
- **כאשר מפרקים מהמכונית רכיבים של מערכת המתלים או של מערכת ההיגוי, או סרן, יש לפנות למוסך לבדיקת הרכיבים. מומלץ לבצע את הבדיקה במרכז שירות מורשה סובארו מטעם היבואן.**
- **יש לנקוט באמצעי הזהירות הבאים על מנת להבטיח שמערכת הבקרה הדינמית של המכונית פועלת כראוי:**
  - **על כל ארבעת הגלגלים יש להרכיב צמיגים זהים מבחינת הגודל, הסוג והיצרן. יתר על כן, גם על מידת הבלאי של כל ארבעת הצמיגים להיות זהה.**
  - **יש לשמור על לחץ האוויר ברמה הנאותה, כמצוין בתווית המוצמדת לעמוד הדלת של המכונית.**
  - **החלף גלגל נקור רק בגלגל החילוף הזמני המיוחד של המכונית. במהלך הנהיגה יש לקחת בחשבון שהיעילות של מערכת הבקרה הדינמית נפגעת כשבמכונית מותקן גלגל חילוף זמני.**
- **אם משתמשים בצמיגים שאינם תואמים ייתכן שמערכת הבקרה הדינמית לא תפעל כפי שהיא אמורה לפעול.**
- **מערכת הבקרה הדינמית של המכונית מסייעת למנוע החלקה של המכונית ולייצב אותה באמצעות שליטה בבלמים ובהספק המנוע. אין לנתק את מערכת הבקרה הדינמית אלא אם אין שום ברירה אחרת. אם חייבים לנתק את מערכת הבקרה הדינמית יש לנסוע בזהירות רבה, בהתאם לתנאי הדרך ואופי המשטח.**

במקרה של סחרור גלגלים ו/או החלקה על כביש חלקלק ו/או בזמן פנייה ו/או בזמן תמרון התחמקות, מערכת הבקרה הדינמית של המכונית מווסתת את הספק המנוע ואת כוחות הבלימה המתאימים של הגלגלים כדי לשמור על אחיזת הקרקע ועל שליטה כיוונית.

• פונקציית בקרת אחיזת הקרקע

פונקציית בקרת אחיזת הקרקע מתוכננת למנוע את סחרור הגלגלים המונעים על כבישים בעלי משטחים חלקלקים, ובכך לסייע בשמירה על אחיזה ויציבות כיוונית. כניסתה לפעולה של פונקציה זו מצוינת על-ידי הבהוב של נורית החיווי של פעולת מערכת הבקרה הדינמית של המכונית.

• פונקציית ריסון החלקה

פונקציית ריסון ההחלקה מיועדת לסייע בשמירה על יציבות כיוונית על-ידי ריסון הנטייה של הגלגלים להחליק הצידה בעת פעולת ההיגוי. כניסתה לפעולה של פונקציה זו מצוינת על-ידי הבהוב של נורית החיווי של פעולת מערכת הבקרה הדינמית של המכונית.

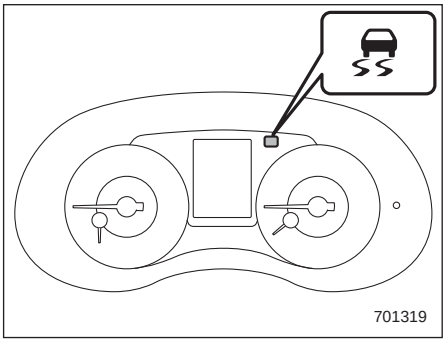

נורית חיווי פעולה למערכת הבקרה הדינמית של המכונית

הערה

• כשמערכת הבקרה הדינמית של המכונית פועלת ייתכן ותחוש בתופעות הבאות - כולן נחשבות לרגילות ואינן מציינות תקלה.
– ייתכן ויורגש רטט קל של דוושת הבלם.
- ייתכן ותורגש גם רעידה קלה של המכונית או של גלגל ההגה.
- בעת התחלת נסיעה מיד לאחר התנעת המנוע, עלול להישמע רעש פעולה קצר מכיוון תא המנוע.
- ייתכן ויורגשו רעידות וזעזועים של דוושת הבלם בתחילת נסיעה, לאחר התנעת המנוע.

• במצבים המתוארים להלן, המכונית עלולה להיות פחות יציבה מכפי שהנהג מרגיש. מערכת הבקרה הדינמית במכונית יכולה להיכנס לפעולה. פעולה זו אינה מציינת תקלה במערכת.
- בכבישים מכוסי חצץ או כבישים מחורצים
- בכבישים בלתי סלולים
- כאשר המכונית מצוידת בשרשרות שלג או בצמיגי שלג

• הפעלת מערכת הבקרה הדינמית של המכונית תגרום לכך שתחושת הפעולה של ההגה תהיה מעט שונה בהשוואה לתנאים רגילים.

• חשוב תמיד להפחית את המהירות בעת התקרבות לפנייה, גם אם המכונית מצוידת במערכת בקרה דינמית.

■ פיקוח על מערכת הבקרה הדינמית של המכונית

עיין בנושאים "נורית אזהרה למערכת הבקרה הדינמית של המכונית/נורית חיווי לפעולת מערכת הבקרה הדינמית של המכונית" ☜3-22 ו-"נורית חיווי לניתוק מערכת הבקרה הדינמית של המכונית" ☜3-24.

■ מתג ניתוק (OFF) מערכת הבקרה הדינמית של המכונית

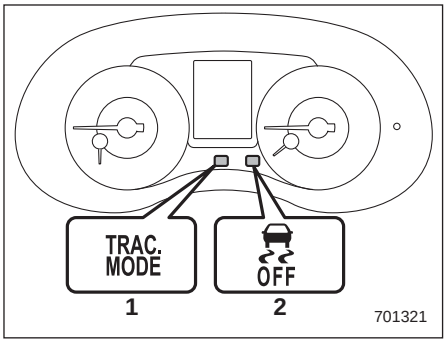

1) נורית חיווי למצב בקרת אחיזה
2) נורית חיווי לניתוק מערכת הבקרה הדינמית של המכונית

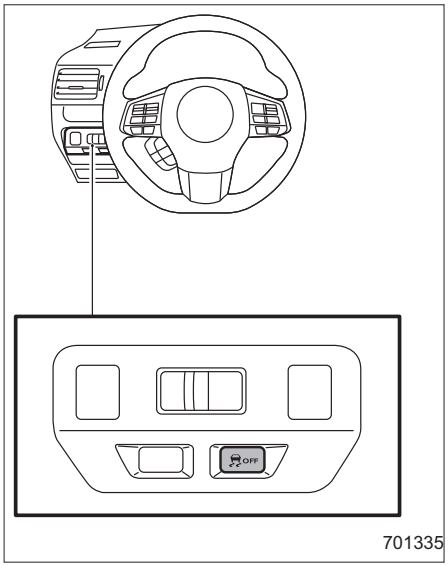

מתג ניתוק (OFF) מערכת הבקרה הדינמית של המכונית

כשהמנוע פועל, בעקבות לחיצה קצרה או לחיצה במשך יותר מ-2 שניות בקירוב על המתג, מצב מערכת הבקרה הדינמית של המכונית יתחלף.

▼ מצב בקרה דינמית של המכונית

כשמתג ההתנעה נמצא במצב ON, נבחר מצב זה.

מצב זה מאפשר את פעולת מערכת ה-ABS, מערכת בקרת האחיזה ומערכת הבקרה הדינמית של המכונית. בחר במצב זה עבור מרבית מצבי הנסיעה. כשמצב זה נבחר, שתי נוריות החיווי בלוח המחוונים כבות.

▼ מצב אחיזה

מצב זה מגביל את תפקוד מערכת בקרת האחיזה ומערכת הבקרה הדינמית של המכונית וכך מעכב את ניצול התפקודים שלהם כתגובה להתנהגות המכונית בהשוואה למצב בקרה דינמית של הרכב. יש להשתמש במצב זה במצבי נהיגה שבהם הביצועים הדינמיים של המכונית ישתפרו מבלי להפחית את בקרת המומנט של המנוע.

כשהמנוע פועל, בעקבות לחיצה קצרה על המתג, נורית חיווי למצב בקרת אחיזה ונורית חיווי לניתוק מערכת הבקרה הדינמית של המכונית מאירות. כשלוחצים שוב על המתג כדי להפעיל מחדש את המערכת לבקרה דינמית של המכונית, נורית החיווי של בקרת האחיזה ונורית החיווי לניתוק מערכת הבקרה הדינמית של המכונית כבות.

▼ **מתג ניתוק (OFF) מערכת הבקרה הדינמית של המכונית**

מצב זה מאפשר רק בקרת ABS. יש להשתמש במצב זה במצבי חירום, כגון היחלצות משלג או מבוץ.

כשהמנוע פועל, אם לוחצים על המתג למשך יותר משני שניות בקירוב, נורית החיווי לניתוק מערכת הבקרה הדינמית של המכונית בלוח המחוונים מאירה. לחיצה נוספת על המתג להפעלה מחדש של מערכת הבקרה הדינמית של המכונית תגרום לכיבוי נורית החיווי לניתוק מערכת הבקרה הדינמית של המכונית.

הערה

- **מערכת הבקרה הדינמית של המכונית מופעלת באופן אוטומטי עם התנעת המנוע.**
- **אם המתג נלחץ למשך 30 שניות או יותר, נורית חיווי לניתוק מערכת הבקרה הדינמית של המכונית כבית, מערכת הבקרה הדינמית של המכונית מופעלת, והמערכת מתעלמת מכל לחיצה נוספת על המתג. על מנת להחזיר את המתג למצב פעולה, יש להעביר את מתג ההתנעה למצב LOCK/OFF ולהתניע שוב את המנוע.**
- **כשבוחרים במצב ניתוק (OFF) של מערכת הבקרה הדינמית של המכונית, ביצועי הנהיגה של המכונית דומים לאלה של מכונית שאינה מצוידת במערכת בקרה דינמית של המכונית. מותר לנתק את מערכת הבקרה הדינמית של המכונית אך ורק כשהדבר הכרחי.**
- **גם כאשר מערכת הבקרה הדינמית של המכונית מנותקת, רכיבים של מערכת בקרת הבלמים עשויים עדיין לפעול. כאשר מערכת בקרת הבלמים מופעלת, נורית חיווי לפעולת מערכת הבקרה הדינמית של המכונית מאירה.**

מערכת ניטור לחץ אוויר בצמיגים (TPMS) (אם קיימת)

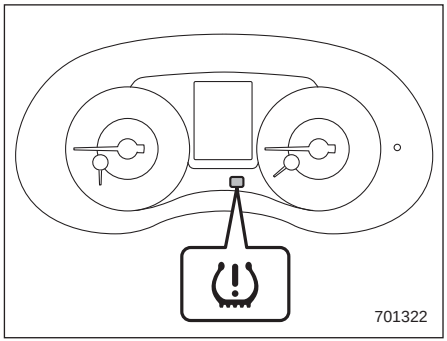

מערכת ניטור לחץ אוויר בצמיגים מעניקה לנהג הודעת אזהרה, באמצעות אות שנשלח מחיישן שמותקן בכל גלגל, כאשר לחץ האוויר בגלגל נמוך מאוד ביחס למצב TPMS שנקבע.

מערכת ניטור לחץ אוויר בצמיגים פועלת רק כשמהירות הנסיעה עולה על 40 קמ"ש. בנוסף, ייתכן שהמערכת לא תגיב באופן מידי במקרה של ירידה פתאומית בלחץ האוויר (לדוגמה, במקרה של פיצוץ בצמיג כתוצאה מפגיעה בחפץ חד).

⚠אזהרה

אם נורית התראת לחץ אוויר נמוך בצמיגים מאירה בעת הנהיגה, אסור בהחלט לבלום בפתאומיות, ויש להמשיך בנסיעה בקו ישר תוך הפחתה הדרגתית של המהירות. לאחר מכן יש לרדת לאט מהכביש אל מקום בטוח. אחרת עלולה להיגרם תאונה הכוללת נזק חמור למכונית ופציעה חמורה.

בדוק את לחץ האוויר בכל ארבעת הצמיגים בהתאם לערך לחץ הניפוח הקר המתאים ביותר למצב המכונית (רגיל או עמוס), המופיע על-גבי מדבקת לחצי הצמיגים המותקנת על עמוד הדלת, בצד הנהג.

כל נהיגה, אפילו למרחק קצר, מחממת את הצמיגים ומעלה עקב כך את לחצי האוויר בצמיגים. אפשר לצמיגים להתקרר באופן מוחלט לפני כוונון לחץ האוויר לערכים הנקובים במדבקת לחצי הצמיגים. עיין בנושא "צמיגים וגלגלים" ☞11-35. מערכת ניטור לחץ אוויר בצמיגים אינה פועלת כשהמכונית במצב נייח. לאחר כוונון לחץ הניפוח לערך הנקוב, האץ את המכונית למהירות של 40 קמ"ש לפחות כדי שמערכת TPMS תבדוק שוב את לחץ האוויר בצמיגים.

אם לחצי האוויר בצמיגים הם כעת מעל לסף תת-ניפוח חמור, נורית אזהרת לחץ אוויר בצמיגים אמורה לכבות כעבור מספר דקות.

אם נורית זו ממשיכה להאיר בזמן הנסיעה לאחר כוונון לחץ הניפוח לערך הנקוב, ייתכן שלאחד הצמיגים נגרם נזק חמור הגורם לו לאבד לחץ אוויר במהירות. אם אחד הצמיגים במכוניתך נקור, החלף אותו בצמיג חילוף בהקדם האפשרי.

כאשר מותקן צמיג חילוף או מוחלף חישוק מבלי להעביר את חיישן/משדר לחץ אוויר המקורי, נורית אזהרת לחץ אוויר נמוך בצמיגים תאיר באופן קבוע לאחר שהבהבה במשך דקה אחת בקירוב. הדבר מציין שמערכת TPMS אינה יכולה לנטר את כל ארבעת הגלגלים המותקנים במכונית. מומלץ לפנות בהקדם האפשרי למוסך להחלפת צמיג וחיישן ו/או אתחול של המערכת. מומלץ לפנות למרכז שירות מורשה סובארו מטעם היבואן.

כאשר מתקנים צמיג באמצעות חומר אטום נוזלי, ייתכן שהשסתום והמשדר של התראת לחץ האוויר לא יפעלו כהלכה. אם נעשה שימוש בחומר אטום נוזלי, מומלץ לפנות בהקדם האפשרי למרכז שירות מורשה סובארו מטעם היבואן או למוסך מוסמך אחר. הקפד לוודא שהשסתום והמשדר של התראת לחץ האוויר מוחלפים בעת החלפת הצמיג. ניתן להשתמש שוב בגלגל אם לא נגרם לו נזק וכי שאריות חומר האטום נוקו כהלכה. אם הנורית מאירה באופן קבוע לאחר שהבהבה במשך דקה אחת בקירוב, מומלץ לפנות מיד למוסך לבדיקת המערכת. מומלץ לפנות למרכז שירות מורשה סובארו מטעם היבואן.

⚠זהירות

אסור להניח רדיד מתכת או פריטים ממתכת בתא המטען. הדבר עלול לפגוע בקליטת האותות המגיעים מחיישני לחץ האוויר, ומערכת ניטור לחץ אוויר בצמיגים לא תפעל כראוי.

■ הגדרת מצב מערכת TPMS

לפני תחילת נסיעה במכוניתך, וודא שמערכת TPMS מכוונת למצב המתאים ביותר, בהתאם לתנאי ההעמסה של המכונית.

הגדר את המצב בתנאים הבאים.

- כשהמכונית במצב של עצירה מוחלטת
- כאשר מסובבים את מתג ההתנעה למצב ON

ניתן להגדיר שני מצבים של מערכת TPMS.

TPMS1:	מצב רגיל	
TPMS2:	מצב עומס	

▼ **בחירת מצב מערכת TPMS**

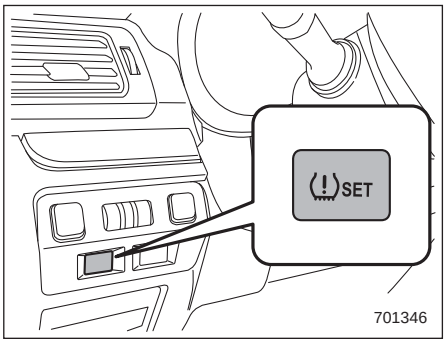

1) מתג הגדרת מערכת TPMS

1. לחץ על מתג הגדרת מערכת TPMS (למשך 3 שניות בקירוב). מצב מערכת TPMS הנוכחי יוצג בתצוגת מד מרחק הנסיעה, וניתן אז לשנות את מצב מערכת TPMS.

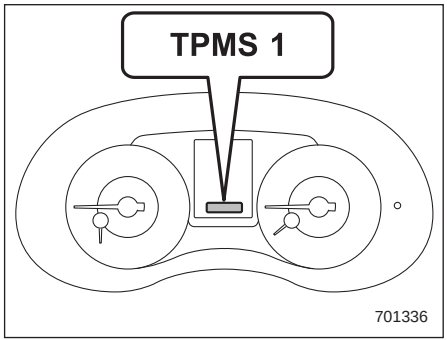

2. כדי לשנות את המצב, לחץ לחיצה קצרה על מתג הגדרת מערכת TPMS. המצב יתחלף על פי הסדר הבא.

TPMS1 ⇄ TPMS2

3. כאשר המצב הרצוי מוצג, לחץ לחיצה ארוכה על המתג (למשך 3 שניות בקירוב) כדי לאשר את ההגדרה. לאחר השלמת ההגדרה, תוצג הודעת אישור (לדוגמה, אם נבחר מצב TPMS2, תופיע ההודעה "TPMS2 SET").

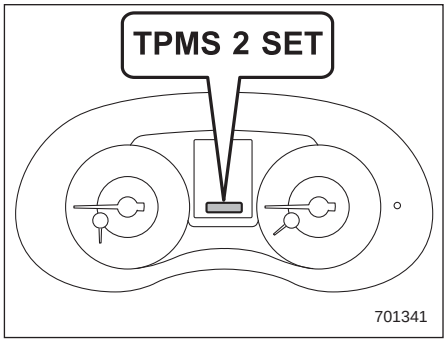

לאחר שמצב מערכת TPMS הוצג, יופיע שוב מד מרחק הנסיעה.

הערה

אם כאשר מצב הגדרת TPMS מופעל לא מבוצעת כל פעולה, התצוגה תחזור למצב מד מרחק נסיעה כעבור 10 שניות בקירוב.

הקפד לשנות את מצב מערכת TPMS בהתאם ללחץ הנקוב בתווית לחצי אוויר בגלגלים.

חניית המכונית

■ בלם חנייה

כדי להפעיל את בלם החנייה לחץ היטב על דוושת הבלם והוסף ללחוץ עליה תוך משיכה של ידית בלם החנייה כלפי מעלה עד תום מהלכה.

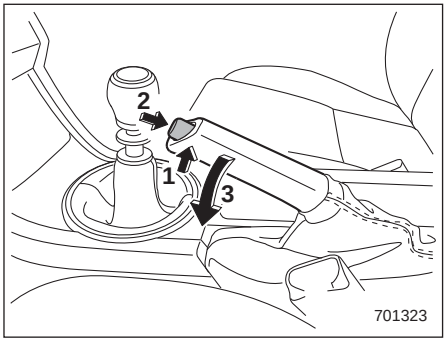

כדי לשחרר את בלם החנייה בצע את הפעולות הבאות.

1. משוך את הידית משיכה קלה כלפי מעלה.
2. לחץ על כפתור השחרור.
3. הוסף ללחוץ עליו תוך הנמכת הידית כלפי מטה.

כשבלם החנייה מופעל והמנוע פועל מאירה נורית האזהרה של מערכת הבלמים. לאחר התנעת המנוע ולפני תחילת הנסיעה יש לוודא שנורית האזהרה כבתה. עיין בנושא "נורית אזהרה למערכת הבלמים (אדומה)" ☜3-25.

⚠ אזהרות

אסור בשום אופן לנהוג במכונית כשבלם החנייה מופעל משום שהדבר גורם בלאי מיותר לרפידות הבלמים. לפני תחילת הנסיעה יש לוודא שבלם החנייה שוחרר היטב.

■ עצות לחנייה

כשמחנים את המכונית יש להקפיד ולפעול באופן הבא.

- הפעל את בלם החנייה.
- במכונית עם תיבת הילוכים ידנית, שלב את מוט ההילוכים להילוך ראשון (1) בחניה במעלה המדרון ולהילוך אחורי (R) בחנייה במורד המדרון.
- במכונית עם תיבת הילוכים רציפה שלב את ידית בורר ההילוכים במצב חנייה (P).

אין להחנות את המכונית ולאבטח אותה באמצעות תיבת ההילוכים בלבד.

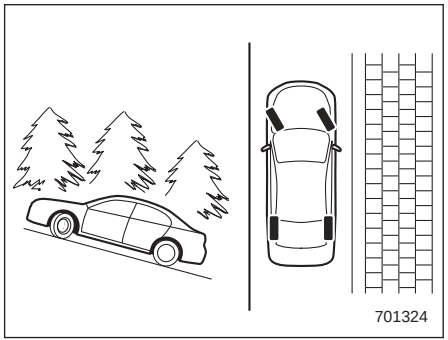

בחנייה במדרון הקפד לסובב את גלגל ההגה. כשהמכונית חונה במעלה המדרון יש לסובב את הגלגלים הקדמיים כלפי מרכז הכביש.

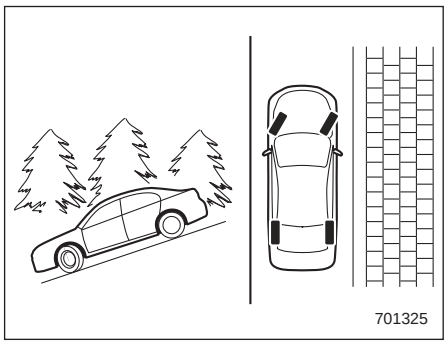

כשהמכונית חונה במורד המדרון יש לסובב את הגלגלים הקדמיים כלפי אבן השפה.

אזהרה

- **אסור בהחלט להשאיר ילדים או בעלי חיים ללא השגחה במכונית. הם עלולים בטעות לפגוע בעצמם או באחרים בגלל הפעלה מקרית של המכונית. כמו כן, בימים חמים או בהירים, הטמפרטורה במכונית הסגורה יכולה לעלות במהירות לרמה גבוהה, שתגרום להם נזק חמור עד כדי מוות.**
- **לעולם אל תחנה את מכוניתך מעל עצמים דליקים כגון דשא יבש, ניירות או סמרטוטים, מכיוון שהם עלולים להתלקח בקלות אם הם מגיעים לקרבת המנוע או חלקים לוהטים של מערכת הפליטה.**
- **עליך להקפיד על הדממת המנוע אם בכוונתך לנמנם במכונית. אם אדי פליטה של המנוע ייכנסו לתא הנוסעים, עלולים היושבים במכונית למות מהרעלת גז חד-תחמוצת הפחמן (CO) הנמצא בגזי הפליטה.**

מערכת סיוע לתחילת נסיעה במעלה

זהירות

מערכת הסיוע לתחילת נסיעה במעלה נועדה לסייע לנהג להתחיל בנסיעה במעלה מדרון. כדי למנוע תאונות כשהמכונית חונה במדרון, הקפד להפעיל היטב את בלם החנייה. בעת הפעלת בלם החנייה, וודא שהמכונית נשארת במצב נייח כאשר אתה משחרר את דוושת המצמד (מכונית עם תיבת הילוכים ידנית) ודוושת הבלם (במכונית עם תיבת הילוכים ידנית או רציפה).

מערכת הסיוע לתחילת נסיעה במעלה נועדה להקל על ביצוע הפעולות הבאות.

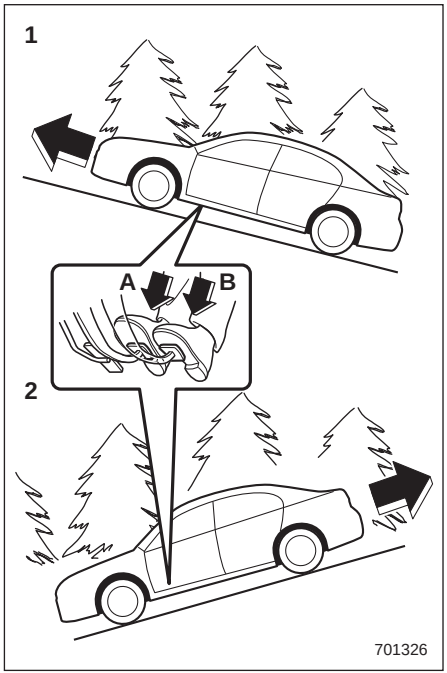

1) תחילת נסיעה לפנים כשהמכונית חונה במעלה המדרון
2) תחילת נסיעה לאחור כשהמכונית חונה במורד המדרון
A) דוושת בלם (הן בדגמים עם תיבת הילוכים ידנית והן בדגמים עם תיבת הילוכים רציפה)
B) דוושת מצמד (בדגמים עם תיבת הילוכים ידנית בלבד)

בשני המקרים שצוינו לעיל פועלת מערכת הסיוע לתחילת נסיעה במעלה בתנאים הבאים.

- כשלוחצים על דוושת המצמד תוך כדי לחיצה על דוושת הבלם (בדגמים עם תיבת הילוכים ידנית)
- כשהמכונית במצב נייח ולוחצים על דוושת הבלם (בדגמים עם תיבת הילוכים רציפה).

מערכת הסיוע לתחילת נסיעה במעלה שומרת באופן זמני על כוח הבלימה (במשך כשתי שניות) לאחר ההרפיה מדוושת הבלם. הנהג יכול להתחיל בנסיעה כמו במישור - באמצעות שחרור דוושת המצמד (בדגמים עם תיבת הילוכים ידנית בלבד) ולחיצה על דוושת ההאצה (בכל המכוניות).

אם כוח הבלימה שמפעילה המערכת לאחר שמרפים מדוושת הבלם אינו מספיק כדי למנוע תזוזה של המכונית, יש לשוב וללחוץ על דוושת הבלם.

ייתכן שמערכת הסיוע לתחילת נסיעה במעלה לא תפעל במדרון בעל שיפוע מתון. ייתכן גם שהמערכת לא תפעל במקרים הבאים.

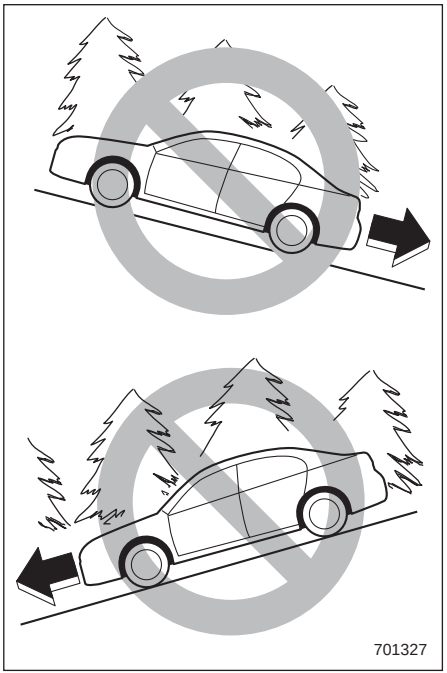

- כשמתחילים לנסוע לאחור וחזית המכונית פונה כלפי מעלה המדרון
- כשמתחילים לנסוע לפנים וחזית המכונית פונה כלפי מורד המדרון
- כשבלם החניה הופעל
- כשמתג ההתנעה נמצא במצב ACC או LOCK/OFF
- כשנורית אזהרה לסיוע בתחילת נסיעה במעלה/נורית חיווי לניתוק סיוע לתחילת נסיעה במעלה מאירה

כשמתחילים לנסוע בהילוך אחורי ומערכת הסיוע לתחילת נסיעה במעלה מופעלת, ייתכן שתורגש בלימה לאחר שמרפים מדוושת הבלם. עם זאת, הבלימה תיפסק לאחר שמשחררים את דוושת המצמד.

הערה

לאחר נסיעה לאחור, ייתכן שיורגש זעזוע קל כשהמכונית תתחיל לנסוע קדימה.

■ ניתוק/הפעלה מחדש של מערכת הסיוע לתחילת נסיעה במעלה

⚠ זהירות

כאשר מתחילים לנסוע במעלה מדרון ומערכת הסיוע לתחילת נסיעה במעלה מנותקת, לא נשמר כוח הבלימה לאחר שמרפים מדוושת הבלם. היעזר בבלם החניה כשתתחיל לנסוע במעלה מדרון.

כדי לנתק את מערכת הסיוע לתחילת נסיעה במעלה או להפעיל אותה מחדש פעל כמוסבר להלן.

הערה

אם שגית במהלך ביצוע הנוהל עליך לשוב ולהעביר את מתג ההתנעה למצב LOCK/OFF ולהתחיל בביצוע הנוהל מחדש.

▼ **כדי לבטל**

1. החנה את המכונית במקום בטוח, על קרקע שטוחה, והפעל את בלם החנייה.
2. העבר את מתג ההתנעה למצב "LOCK"/"OFF".
3. התנע את המנוע.

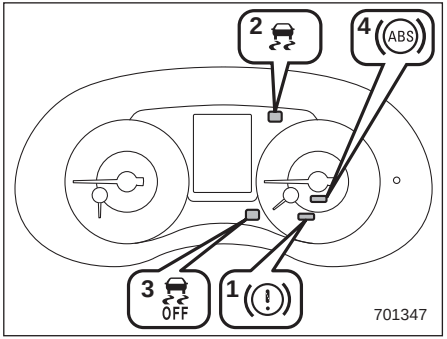

4. ודא שמתקיימים התנאים הבאים.
(1) נורית אזהרת מערכת הבלמים מאירה.
(2) נורית אזהרת מערכת הבקרה הדינמית של המכונית כבויה.
(3) נורית החיווי לניתוק מערכת הבקרה הדינמית של המכונית כבויה.
(4) נורית אזהרת מערכת ABS כבויה.

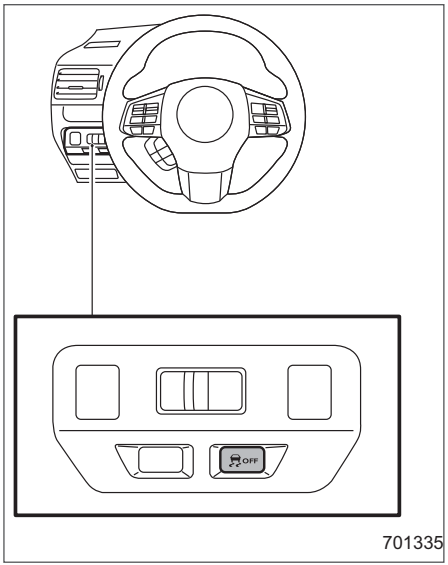

מתג מערכת הבקרה הדינמית של המכונית

5. לחץ על המתג לניתוק מערכת הבקרה הדינמית של המכונית לחיצה ממושכת, עד שנורית החיווי לניתוק מערכת הבקרה הדינמית של המכונית תאיר במשך מספר שניות בלוח המחוונים ולאחר מכן תכבה.
6. בתוך 5 שניות מרגע שכבתה נורית החיווי לניתוק מערכת הבקרה הדינמית של המכונית, הרפה מהמתג לניתוק מערכת הבקרה הדינמית של המכונית.

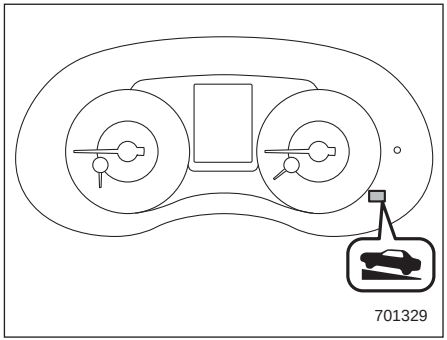

נורית חיווי לניתוק הסיוע לתחילת נסיעה במעלה

7. בתוך 2 שניות מרגע שהרפית מהמתג לניתוק מערכת הבקרה הדינמית של המכונית, לחץ לחיצה נוספת על המתג לניתוק מערכת הבקרה הדינמית של המכונית. נורית החיווי לניתוק הסיוע לתחילת נסיעה במעלה תאיר.
8. העבר את מתג ההתנעה למצב "LOCK"/"OFF". מערכת הסיוע לתחילת נסיעה במעלה מנותקת.

הערה

כשמערכת הסיוע לתחילת נסיעה במעלה מנותקת, נורית החיווי לניתוק הסיוע לתחילת נסיעה במעלה מאירה באופן קבוע.

▼ **כדי להפעיל**

כדי לשוב ולהפעיל את המערכת בצע פעם נוספת את נוהל הניתוק. כשמערכת הסיוע לתחילת נסיעה במעלה פעילה, נורית החיווי לניתוק הסיוע לתחילת נסיעה במעלה כבויה.

■ נורית אזהרה לסיוע בתחילת נסיעה במעלה/נורית חיווי לניתוק סיוע לתחילת נסיעה במעלה

עיין בנושא "נורית אזהרה לסיוע בתחילת נסיעה במעלה/נורית חיווי לניתוק סיוע לתחילת נסיעה במעלה" ☞3-26.

בקרת שיוט

בקרת שיוט מאפשרת שמירה על מהירות נסיעה קבועה, מבלי ללחוץ על דוושת ההאצה. בקרה זו פעילה במהירויות העולות על 40 קמ"ש.

⚠אזהרה

אין להשתמש בבקרת השיוט בתנאי הנסיעה הבאים. הדבר עלול לגרום לאיבוד השליטה במכונית:

- **נהיגה במעלה או במורד מדרון תלול**
- **נהיגה בדרכים חלקלקות או מפותלות**
- **נהיגה בעומס תנועה.**

הערה

ודא כי המתג הראשי במצב OFF כאשר בקרת השיוט אינה בפעולה, כדי למנוע הפעלה בשוגג של בקרת השיוט.

■ קביעת בקרת שיוט

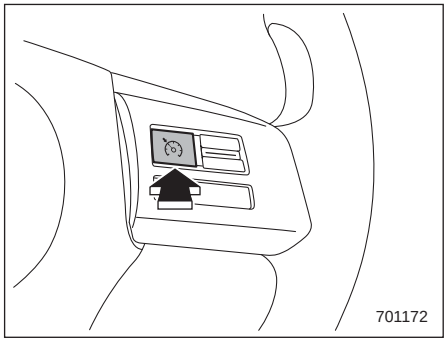

המתג הראשי של בקרת השיוט

1. לחץ על המתג הראשי.

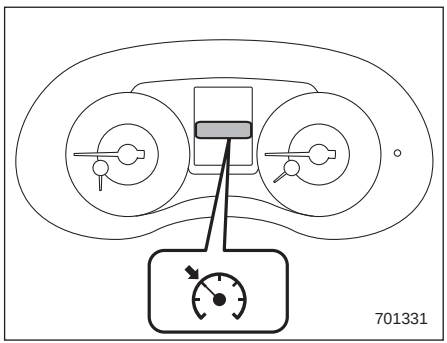

נורית חיווי לבקרת שיוט בלוח המחוונים מאירה.

2. לחץ על דוושת ההאצה עד שהמכונית מגיעה למהירות הרצויה.

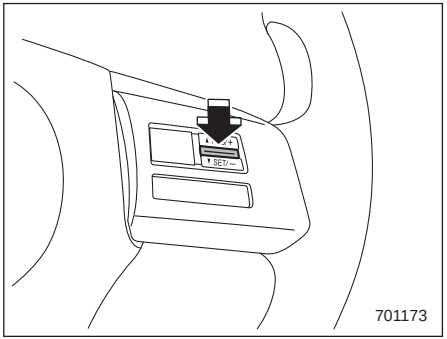

3. לחץ על מתג "RES/SET" לכיוון SET ושחרר אותו. כעת, שחרר את דוושת ההאצה.

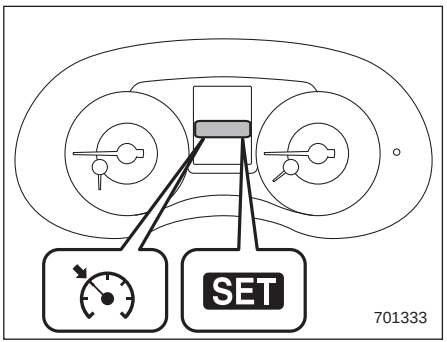

במצב זה, נורית חיווי לקביעת מהירות שיוט מאירה בלוח המחוונים.

המכונית תשמור על המהירות הרצויה.

אפשר להגביר זמנית את מהירות הנסיעה גם כאשר מערכת בקרת השיוט מופעלת. לחץ על דוושת ההאצה על מנת להגביר את המהירות. עם שחרור דוושת ההאצה, תחזור המכונית ותשמור על מהירות השיוט הקודמת.

הערה

בדגמים בעלי תיבת הילוכים רציפה, כשאתה קובע את המהירות הרצויה במצב ספורטיבי נמרץ (#S), חיווי בורר ההילוכים/ההילוך המשולב יעבור מחיווי המצב הנוכחי לחיווי "D".

■ ביטול זמני של בקרת השיוט

ניתן לבטל זמנית את בקרת נסיעת השיוט בדרכים הבאות.

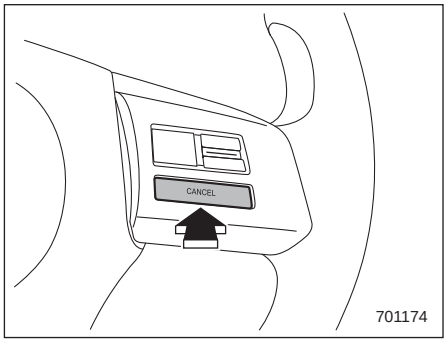

- לחץ על מתג CANCEL.
- לחץ על דוושת הבלם.
- לחץ על דוושת המצמד (תיבת הילוכים ידנית בלבד).

⚠אזהרה

בדגמים המצוידים בתיבת הילוכים רציפה, אפשר לבטל את בקרת השיוט באמצעות העברה של ידית בורר ההילוכים למצב סרק (N). אולם, אין להעביר את ידית בורר ההילוכים למצב סרק (N) אלא במקרי חירום. כשידית בורר ההילוכים נמצאת במצב סרק (N) לא ניתן להסתייע בכוח הבלימה של המנוע. התוצאה עלולה להיות תאונה.

נורית חיווי לקביעת מהירות השיוט כבית בלוח המחוונים כאשר בקרת השיוט מבוטלת.

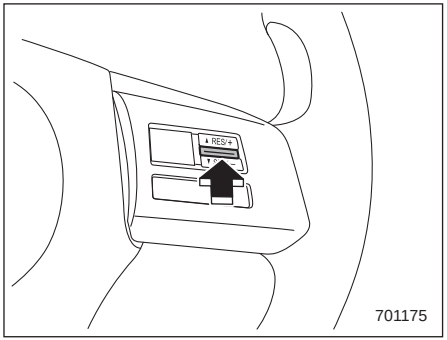

על מנת לחזור למצב בקרת נסיעת השיוט לאחר ביטולה הזמני, תוך נסיעה במהירות של לפחות כ-32 קמ"ש, לחץ על מתג RES/SET לכיוון RES על מנת לחזור באופן אוטומטי אל מהירות השיוט שנקבעה קודם לכן.

במצב זה, נורית חיווי לקביעת מהירות השיוט מאירה בלוח המחוונים באופן אוטומטי.

■ הפסקת פעולת בקרת נסיעת השיוט

ניתן להפסיק את פעולת בקרת נסיעת השיוט באחת משתי דרכים:

- לחץ שוב על המתג הראשי.
- העבר את מתג ההתנעה למצב ACC או למצב LOCK/OFF (אבל רק לאחר שהמכונית עצרה עצירה מוחלטת).

■ שינוי מהירות השיוט

▼ להעלאת המהירות (באמצעות מתג RES/SET)

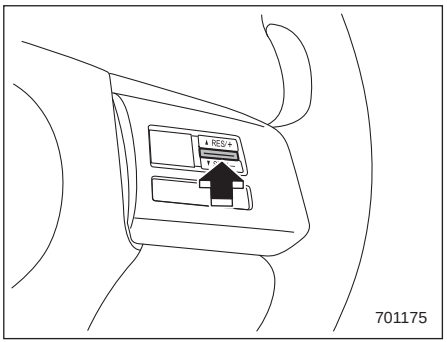

לחץ על מתג RES/SET לכיוון RES והחזק אותו במצב זה עד שהמכונית תגיע למהירות הרצויה. ואז, שחרר את המתג. מהירות המכונית ברגע זה תישמר בזיכרון והיא תתייחס אליה כאל המהירות החדשה שנקבעה.

ניתן להגביר את המהירות שנקבעה ב-1 קמ"ש בכל פעם באמצעות לחיצה מהירה על מתג RES/SET לכיוון RES.

▼ להעלאת המהירות (בעזרת דוושת ההאצה)

1. לחץ על דוושת ההאצה על מנת להביא את המכונית למהירות הרצויה.
2. לחץ על מתג RES/SET לחיצה אחת לכיוון SET. המהירות הרצויה נקבעה, והמכונית תמשיך לנסוע במהירות זו בלא צורך ללחוץ על דוושת ההאצה.

הערה

דגמים עם תיבת הילוכים רציפה:

- **כשאתה לוחץ על דוושת ההאצה במצב ספורטיבי נמרץ (#S), חיווי מצב ידית בורר ההילוכים/ההילוך המשולב עשוי להתחלף מהחיווי "D" לחיווי ההילוך הנוכחי.**
- **כשאתה לוחץ על דוושת ההאצה עד לסוף מהלכה במצב חכם (I) או מצב ספורטיבי (S), תיבת ההילוכים תפעל כמו תיבת הילוכים אוטומטית רגילה.**

▼ **להורדת המהירות (באמצעות מתג RES/SET)**

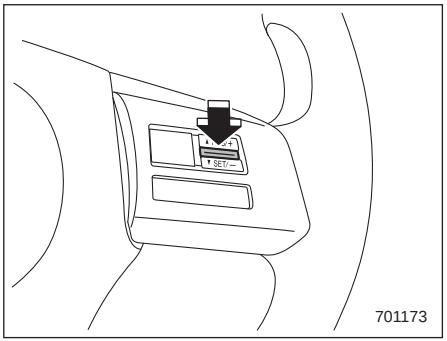

לחץ על מתג RES/SET לכיוון SET והחזק במצב זה עד שהמכונית תגיע למהירות הרצויה. אזי, שחרר את המתג. מהירות המכונית ברגע זה תישמר בזיכרון והיא תתייחס אליה כאל המהירות החדשה שנקבעה.

ניתן להקטין את המהירות שנקבעה ב-1 קמ"ש בכל פעם באמצעות לחיצה מהירה על מתג RES/SET לכיוון SET.

▼ **להורדת המהירות (בעזרת דוושת הבלם)**

1. לחץ על דוושת הבלם לניתוק זמני של בקרת השיוט.
2. כאשר תרד המהירות למהירות הרצויה, לחץ פעם אחת על מתג RES/SET לכיוון SET. המהירות הרצויה נקבעה, והמכונית תמשיך לנסוע במהירות זו בלא צורך ללחוץ על דוושת ההאצה.

■ נורית חיווי לבקרת שיוט

עיין בנושא "נורית חיווי לבקרת שיוט" ☞3-33.

■ נורית חיווי לקביעת מהירות שיוט

עיין בנושא "נורית חיווי לקביעת מהירות שיוט" ☞3-34.

עצות לנהיגה

הרצת מכונית חדשה – 1,600 הק"מ הראשונים 8-2
עצות לחיסכון בדלק 8-2
גזי הפליטה של המנוע (פחמן חד-חמצני)..... 8-2
ממיר קטליטי..... 8-3
ביקורות תקופתיות 8-4
נהיגה בארצות זרות..... 8-4
נהיגה במכונית בעלת הנעה בכל הגלגלים (AWD) . 8-5
זהירות בנהיגה 8-6
נהיגה בתנאי חורף 8-6
הפעלת המכונית במזג אוויר קר 8-6
נהיגה בתנאי שלג וקרח 8-8
הגנה מפני שיתוך (קורוזיה)..... 8-9
צמיגי שלג..... 8-9
שרשרות צמיגים 8-9
נדנוד המכונית..... 8-10
העמסת המכונית 8-10
גרירת גרור 8-11

הרצת מכונית חדשה – 1,600 הק"מ הראשונים

ביצועי המכונית ואורך חייה ייקבעו במידה רבה על-ידי אופן הנהיגה והטיפול בה בהיותה חדשה. פעל על פי ההוראות להלן במהלך 1,600 הק"מ הראשונים:

- מנע את הגעת סיבובי המנוע מעבר ל-4,000 סל"ד, אלא במקרי חירום.
- הימנע מנסיעה בסיבובי מנוע קבועים או ממהירות נסיעה קבועה, מהירה או אטית, למשך זמן ממושך.
- הימנע מזינוקים פתאומיים בהתחלת הנסיעה או מהאצות חדות, פרט למקרי חירום.
- הימנע מבלימות חזקות, פרט למקרי חירום.

הוראות ההרצה שפורטו לעיל ישימות גם עבור מנוע שעבר שיפוץ, מנוע שהותקן מחדש, או לאחר החלפה של רפידות בלמים.

עצות לחיסכון בדלק

ההצעות שלהלן יסייעו לך לחסוך בדלק:

- בחר את ההילוך המתאים ביותר למהירות בה הנך נוסע ולתנאי הדרך.
- הימנע מהאצות או האטות פתאומיות. הקפד להאיץ בצורה מתונה, עד הגיעך למהירות הרצויה. ואז, השתדל להישאר במהירות זו לאורך זמן ככל האפשר.
- הימנע מ"פמפום" דוושת ההאצה והימנע מהרצת המנוע.
- הימנע מהפעלת מנוע בסרק שלא לצורך.
- הקפד לשמור על תיאום מנוע תקין.
- שמור על לחץ אוויר נכון בצמיגים, כמצוין על תווית הלחצים שעל עמוד הדלת בצד הנהג. לחץ אוויר נמוך יגביר את שחיקת הצמיגים ואת צריכת הדלק.
- השתמש במזגן האוויר רק בשעת הצורך.
- שמור על יישור הגלגלים הקדמיים והאחוריים.
- הימנע מנשיאת מטען מיותר במכונית.

גזי הפליטה של המנוע (פחמן חד-חמצני)

⚠אזהרה

- **אסור בהחלט לשאוף את גזי פליטת מנוע. גזים אלה מכילים פחמן חד-חמצני (CO) שהינו גז חסר צבע וחסר ריח, המסוכן עד כדי גרימת מוות כאשר נשאף.**
- **הקפד לשמור על מערכת פליטה מתוחזקת כיאות, על מנת למנוע כניסת גזי פליטה אל תא הנוסעים.**
- **אסור בהחלט להפעיל את המנוע במקום סגור, כגון מוסך, מלבד לזמן הקצר הדרוש כדי להסיע את המכונית פנימה או החוצה ממנו.**
- **הימנע מישיבה במכונית חונה לזמן ממושך עם מנוע פועל. אם אין להימנע מכך, השתמש במאוורר המכונית על מנת לאלץ כניסה של אוויר טרי לתוך המכונית.**
- **הקפד לשמור על סבכת כניסת האוויר הקדמית נקייה משלג, עלים, לכלוך או גופים זרים על מנת לאפשר פעולה תקינה של מערכת האוורור.**

- **אם אתה חושד שגזי פליטה נכנסים לתוך המכונית, יש לבדוק ולתקן זאת בהקדם האפשרי. אם אתה חייב לנהוג במצב זה, עשה זאת כאשר כל החלונות פתוחים לגמרי.**
- **הקפד לסגור את מכסה תא המטען על מנת למנוע כניסה של גזי פליטה אל תוך תא הנוסעים.**

הערה

עקב התרחבות והתכווצות מתכות מהן בנויה מערכת הפליטה, ייתכן שיישמעו רעשים ממערכת הפליטה למשך זמן קצר לאחר כיבוי המנוע. רעשים אלה נחשבים לנורמליים.

ממיר קטליטי

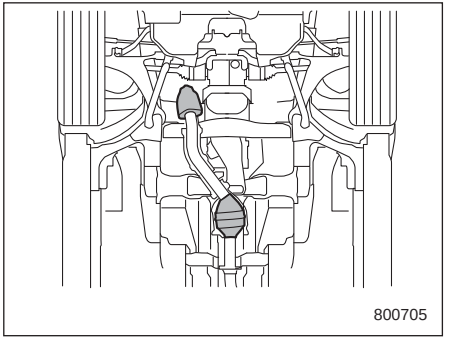

STI

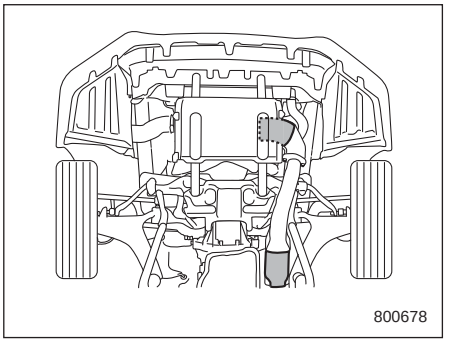

למעט STI

הממיר הקטליטי מותקן בתוך מערכת הפליטה, ומשמש כזרז (קטליזטור) להפחתת כמות גזי HC, CO ו-NOx שבגזי הפליטה, על מנת להשיג גזי פליטה נקיים יותר.

על מנת למנוע נזק לממיר הקטליטי:

- השתמש רק בדלק נטול-עופרת. גם כמות קטנה של דלק המכיל עופרת תגרום נזק לממיר הקטליטי.
- לעולם אל תתניע את המכונית בדחיפה או במשיכה.
- הימנע מהאצת המנוע למהירויות גבוהות מאוד.
- לעולם אל תנתק את מתג ההתנעה כאשר המכונית נמצאת בתנועה.
- שמור על מנוע מתואם. אם תבחין בפעולה "משובשת" של המנוע (החטאת בעירה, אש חוזרת או בעירה לא מושלמת), הבא את מכוניתך לבדיקה ותיקון במוסך. מומלץ לפנות למרכז שירות מורשה סובארו מטעם היבואן.
- אין לצפות את מגן החום של הממיר הקטליטי ואת מערכת הפליטה בשכבת מגן תחתונה או בטיפול למניעת חלודה.
- אין לנסוע במכונית כשכמות הדלק במיכל נמוכה מאוד.

⚠אזהרה

- **הימנע מסיכוני אש. אל תסיע או תחנה את המכונית ליד חומרים דליקים (כגון עשב, נייר, סמרטוטים או עלים), מכיוון שהממיר הקטליטי פועל בטמפרטורות גבוהות מאד.**
- **הרחק בני אדם וחומרים דליקים מצינור הפליטה כאשר המנוע פועל. גזי הפליטה חמים מאוד.**

ביקורות תקופתיות

על מנת לשמור על מכוניתך במצב תחזוקה מיטבי בכל עת, הקפד לבצע את פעולות התחזוקה והשירות הרשומות בתכנית התחזוקה על פי מרווחי הזמן או מרחקי הנסיעה הנקובים.

נהיגה בארצות זרות

אם הנך מתכוון להשתמש במכוניתך במדינה אחרת:

- ודא כי ניתן להשיג את הדלק הדרוש למכונית (עיין בנושא "דלק" ☞3-7).
- הקפד למלא אחר כל ההוראות והדרישות הנהוגות בכל מדינה בה אתה נוהג.

נהיגה במכונית בעלת הנעה בכל הגלגלים (AWD)

אזהרה

- **שמור תמיד על מהירות נהיגה בטיחותית על פי תנאי הכביש ומזג האוויר, על מנת למנוע תאונה תוך פניות חדות, בלימה פתאומית או תנאי נסיעה דומים.**
- **נהג תמיד במירב הזהירות – ביטחון מופרז עקב נהיגה במכונית AWD עלול להוביל לתאונה חמורה.**
- **כשאתה מחליף או מתקין צמיג(ים), הפריטים הבאים חייבים להיות זהים בכל ארבעת הצמיגים.**

(א) מידה
(ב) היקף
(ג) סמל מהירות
(ד) אינדקס עומס
(ה) מבנה
(ו) יצרן
(ז) מותג (דוגמת המדרך)
(ח) שיעור בלאי

בסעיפים (א) עד (ד), יש לציית למפרט המופיע בתווית הצמיגים.

תווית הצמיגים ממוקמת בחלק התחתון של עמוד דלת הנהג.

אם כל הסעיפים (א) עד (ח) אינם זהים בכל ארבעת הצמיגים, הדבר עלול לגרום לנזק מכני חמור במערכת ההינע של המכונית, ולהשפיע על הפרטים הבאים.

- נוחות הנסיעה
- התנהגות הכביש
- הבלימה
- כיול מד-המהירות/מד המרחק
- המרווח בין גוף המכונית לבין הגלגלים

הדבר עלול גם להיות מסוכן ולהוביל לאבדן השליטה במכונית, דבר שעלול להביא לתאונה.

זהירות

אם נעשה שימוש בצמיג חילוף זמני להחלפת צמיג שיצא ממנו האוויר, חובה להשתמש בצמיג החילוף המקורי שמצוי במכונית. השימוש בגלגל בעל גודל אחר עלול לגרום נזק מכני חמור למערכת ההינע של המכונית.

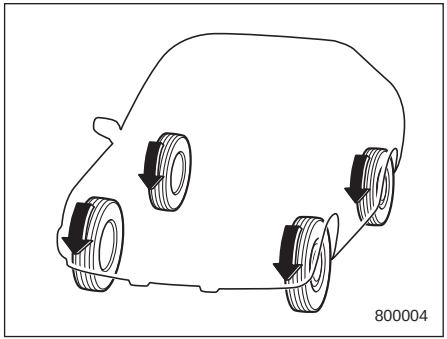

מערכת ההנעה לכל הגלגלים (AWD) מעבירה את כוח המנוע לארבעת גלגלי המכונית. דגמים עם AWD מעניקים אחיזה טובה יותר בשעת נהיגה בדרכים חלקלקות, רטובות או מכוסות שלג, או בשעת יציאה מבוץ, חול או עפר.

למטרות בטיחות, וכן על מנת למנוע גרימת נזק למערכת ה-AWD, אנא שמור על הנחיות הנהיגה הבאות:

- בשעת נסיעה בכבישים תלולים או בתנאי שלג או החלקה, הביצועים של מכונית AWD טובים יותר משל מכונית בעלת הנעה דו-גלגלית. מאידך, קיימים רק הבדלים קטנים בפניות חדות או בבלימה פתאומית. לכן, בשעת ירידה במורד או פניות חדות, הקפד להפחית מהירות ושמור על מרחק הולם מכלי רכב אחרים.
- בדוק תמיד את לחצי האוויר בגלגלים במצב קר, לפני התחלת הנסיעה.

לחצי האוויר המומלצים מצוינים בתווית הלחצים, המותקנת על סף הדלת מתחת למנעול הדלת, בצד הנהג.

- יש להתקין שרשרות לנהיגה בשלג רק על הגלגלים הקדמיים.
- נהיגה מרובה של מכונית עם AWD בתנאי נסיעה קשים, כגון עליות תלולות או תנאי אבק קשים, יצריכו החלפות תדירות יותר של הפריטים הבאים מאשר פרקי הזמן המצוינים בתכנית התחזוקה ☜3-11.
  - שמן מנוע
  - נוזל בלמים
  - שמן דיפרנציאל אחורי
  - שמן תיבת הילוכים ידנית (דגמי ת"ה ידנית)
  - נוזל תיבת הילוכים רציפה (דגמי ת"ה רציפה)
  - שמן דיפרנציאל קדמי (דגמי ת"ה רציפה)
- יש לשמור על תנאי זהירות מסוימים בשעת גרירת המכונית. לפרטים נוספים, עיין בנושא "גרירה" ☜13-9.

זהירות בנהיגה

כניסת מים לפתח כניסת האוויר של המנוע או לצינור המפלט, או מים הניתזים על רכיבים חשמליים, עלולים לגרום נזק למכוניתך ולגרום להדממת המנוע. אסור בהחלט לנסות לנסוע דרך זרם מים חזק, לא משנה מה עומקו; הזרם עלול לשטוף את הקרקע שמתחת לצמיגים, והתוצאה עלולה להיות אבדן אחיזת הקרקע ואפילו התהפכות המכונית.

נהיגה בתנאי חורף

■ הפעלת המכונית במזג אוויר קר

הצטייד בכמה פריטים של ציוד חירום, כגון שרשרות צמיגים, כלי לניקוי שמשות, שקית חול, תאורת חירום, את חפירה קטן וכבלי עזר להתנעה בסיוע מצבר עזר.

בדוק את מצב המצבר והכבלים. הטמפרטורות הנמוכות יגרמו להפחתת יכולת המצבר. המצבר חייב להיות במצב טוב על מנת לספק את הכוח הדרוש להתנעה בתנאי חורף.

כשמזג האוויר קר מאוד, צריך בדרך כלל להפעיל את המתנע במשך זמן רב יותר עד להתנעת המנוע. השתמש בשמן מנוע בעל צמיגות מתאימה לתנאי קור. השימוש בשמן המתאים לתנאי חום יגרום להתנעה קשה יותר.

הגן על מנעולי הדלתות מפני קפיאה. התז לתוכם תמיסה למניעת קיפאון או גליצרין. הפעלת כוח בשעת פתיחה של דלת קפואה עלולה לגרום נזק לפסי האטום שמסביב לדלת, העשויים גומי.

אם הדלת קפאה במקומה, השתמש במים חמים על מנת להפשיר את הקרח, ולאחר מכן נגב את עודפי המים.

השתמש בנוזל ניקוי שמשות המכיל תמיסה למניעת קפיאה. אל תשתמש בתמיסת נוזל קירור מנוע למניעת קפיאה ואל תשתמש בתחליפים אחרים, שכן אלו עלולים לגרום נזק למשטחים צבועים של המכונית.

נוזל המתזים לשמשה הקדמית של סובארו מכיל (ביחס נפחי) 58.5% אלכוהול מתילי ו-41.5% תכשיר פעיל-שטח. טמפרטורת הקיפאון שלו משתנה בהתאם למידת דילולו במים כמפורט להלן.

ריכוז נוזל מתז	טמפרטורת קיפאון
30%	**-12ºC**
50%	**−20ºC**
100%	**-45ºC**

כדי למנוע קפיאה של נוזל המתזים, בדוק את טמפרטורת הקיפאון בטבלה שלעיל והתאם את הריכוז לטמפרטורת הסביבה.

כשממלאים במיכל נוזל מתז בריכוז שונה מזה שהיה בו קודם לכן, יש להפעיל את המתז למשך פרק זמן מסוים כדי לרוקן את הצנרת שבין המיכל למתז מהנוזל הקיים. אם יישאר בצנרת נוזל בריכוז נמוך מדי ביחס לטמפרטורת הסביבה, הוא עלול לקפוא ולסתום את נחירי המתז.

⚠ זהירות

התאם את הריכוז של נוזל המתזים לטמפרטורת הסביבה. נוזל בריכוז נמוך מדי עלול לקפוא לשמשה הקדמית ולפגוע בשדה הראייה, או לקפוא במיכל.

▼ לפני הנהיגה במכונית

לפני הכניסה למכונית, הסר מעל נעליך כל שלג או קרח. אלה עלולים לגרום לדוושות להיות חלקלקות ולנהיגה להיות מסוכנת.

תוך כדי חימום המנוע, לפני הנסיעה, בדוק את דוושת ההאצה, הבלמים ואת כל יתר הבקרים לפעולה חלקה.

פנה כל שלג או קרח שהצטבר מתחת לכנפי המכונית אשר עלול להקשות על ההיגוי. בשעת נהיגת חורף קשה, עצור מדי פעם במקום שהעצירה בו בטוחה, ובדוק לעתים מזומנות מתחת לכנפי המכונית.

▼ חנייה במזג אוויר קר

אין להשתמש בבלם החנייה בחנייה ממושכת של המכונית בתנאי קור עז. בלם החנייה עלול לקפוא במצב זה. במקום זאת, פעל על פי ההנחיות הבאות:

1. העבר את מוט ההילוכים למצב "1" או "R" במכונית עם תיבת הילוכים ידנית, ולמצב "P" במכונית עם תיבת הילוכים רציפה.
2. השתמש בסדי גלגלים לפני ואחרי הגלגלים על מנת למנוע את תזוזת המכונית.

בשעת חנייה בשלג, או כאשר שלג יורד, הרם את הלהבים של מגבי השמשות מעל לזכוכית על מנת למנוע נזק אפשרי למגבים.

כאשר מחנים מכונית שחזרה מנסיעה בתוך שלג רב, או מכונית שחנתה בתוך סופת שלגים כבדה, ייתכן שהצטבר קרח במערכת הבלמים, אשר עלול לגרום לביצועי בלימה גרועים. בדוק מתחת למכונית לגילוי הצטברויות של שלג או קרח באזורי המתלה, בלמי הדיסק או על צינורות הבלמים.

הסר כל הצטברות של שלג או קרח והיזהר שלא לפגוע בבלמי הדיסק, בצינורות הבלמים או ברתמות ה-ABS.

⚠ אזהרה

השלג עלול ללכוד גזי פליטה מסוכנים מתחת למכונית. אם הנך מחנה את המכונית בשלג כשהמנוע פועל, פנה כל שלג מסביבת צינור הפליטה וגם מסביב למכונית.

▼ **תדלוק בתנאי קור**

על מנת למנוע הצטברות של נוזל בתוך מערכת הדלק, אשר עלול לקפוא, השתמש בתוסף המיועד למניעת קפיאה בתוך מיכל הדלק, כפי שמומלץ בתנאים של קור.

השתמש רק בתוספים המיועדים בפירוש לצורך זה. במידה והוספת תוסף מונע קפיאה, השפעתו של התוסף תתארך אם התדלוק יבוצע כאשר גובה הדלק יגיע למחצית המיכל.

אם הנך מתכוון להחנות את מכוניתך לזמן ממושך, רצוי למלא את מיכל הדלק עד הסוף.

■ נהיגה בתנאי שלג וקרח

על מנת למנוע החלקה, הימנע מעצירות פתאום, מהאצות חדות, מנהיגה במהירויות גבוהות ומביצוע פניות חדות בשעת נהיגה בתנאי שלג או קרח.

שמור תמיד על מרווח בטיחותי בינך לבין הרכב שלפניך, על מנת למנוע את הצורך בבלימת חירום.

כעזר לבלם הרגל, השתמש בבלימת המנוע ביעילות על מנת לשלוט במהירות המכונית (החלף להילוך נמוך יותר לפי הצורך).

הימנע מהחלפות הילוך פתאומיות כלפי מטה. החלפה כזו עלולה לגרום לנעילת הגלגלים, ולאבדן השליטה במכונית.

המערכת למניעת נעילת הגלגלים (ABS) תשפר את ביצועי הבלימה של המכונית בתנאי שלג או קרח. למידע הנוגע לבלימה בתנאי החלקה, עיין בנושא "מערכת למניעת נעילת הגלגלים (ABS)" ☜7-32 ובנושא "מערכת הבקרה הדינמית של המכונית" ☜7-35.

⚠אזהרה

אין להשתמש בבקרת שיוט בנסיעה על כבישים חלקים, בתנאי שלג או קרח. השימוש במערכת זו עלול לגרום לאבדן השליטה במכונית.

⚠זהירות

כשמשתוללות סופות שלגים יש להימנע מנסיעה ממושכת מדי. השלג עלול לחדור למערכת היניקה של המנוע ולחסום את זרימת האוויר. המנוע עלול לדומם ואף עלול להיגרם לו נזק.

▼ **הפעלת מגבים בתנאי שלג**

לפני נהיגה במזג אוויר קר, ודא כי מגבי השמשות לא נדבקו אל השמשה הקדמית או האחורית בגלל קפיאה.

אם מגבי השמשות נדבקו אל השמשה הקדמית או האחורית, בצע את הפעולות הבאות.

- **להפשרת מגבי השמשות, השתמש במפשיר האדים כשכפתור בקרת הטמפרטורה מכוון לחום מרבי, עד להפשרה מלאה של מגבי השמשות. עיין בנושא "הפשרת אדים"** ☜**4-9.**
- **אם המכונית מצוידת במערכת להפשרת קרח מהמגבים, השתמש במערכת זו. היא מסייעת להפשרת להבי המגבים. עיין בנושא "מפשיר אדים ומפשיר קרח"** ☜**3-111.**

בשעת הנהיגה בשלג, אם שלג קפוא מתחיל להידבק אל השמשה, למרות פעולת המגבים, השתמש במפשיר האדים וקבע את בקרת הטמפרטורה לחום מרבי. לאחר התחממות השמשה במידה שתספיק להפשרת השלג שעליה, השתמש במתזי השמשות על מנת להסיר את השלג. עיין בנושא "מתז מתז השמשה" ☜3-107.

שלג שנדבק לזרוע המגב עלול למנוע פעולה יעילה של המגבים. אם נדבק שלג לזרוע המגב, רד מהכביש למקום בטוח והסר את השלג. כשעוצרים בצד הדרך יש להפעיל את מהבהבי החירום על מנת לסמן את עובדת העצירה לנהגים אחרים. עיין בנושא "מהבהבי חירום" ☜3-8.

מומלץ להשתמש בלהבי מגבים מסוג שאינו קופא (להבי חורף) בעונות בהן צפויים שלג או טמפרטורות שמתחת לאפס.

להבים מסוג זה מתפקדים בצורה טובה יותר בתנאי שלג.

ודא שאתה משתמש בלהבים שמתאימים למכוניתך.

⚠ זהירות

להבי מגבים מסוג שאינו קופא עשויים להיות יעילים פחות מלהבי מגבים רגילים בנסיעה במהירות גבוהה. במקרים כאלה יש להפחית את מהירות הנסיעה.

הערה

בתום העונה בה נחוצים להבי המגבים מהסוג שאינו קופא, יש להחליפם בלהבי מגבים רגילים.

■ הגנה מפני שיתוך (קורוזיה)

עיין בנושא "הגנה מפני שיתוך (קורוזיה)" ☜10-4.

■ צמיגי שלג

⚠ אזהרה

- **כשאתה מחליף או מתקין צמיג(י) חורף, הפריטים הבאים חייבים להיות זהים בכל ארבעת הצמיגים.**
  (א) מידה
  (ב) היקף
  (ג) סמל מהירות
  (ד) אינדקס עומס
  (ה) מבנה
  (ו) יצרן
  (ז) מותג (דוגמת המדרך)
  (ח) שיעור בלאי
  בסעיפים (א) עד (ד), יש לציית למפרט המופיע בתווית הצמיגים. תווית הצמיגים ממוקמת בחלק התחתון של עמוד דלת הנהג.
  אם כל הסעיפים (א) עד (ח) אינם זהים בכל ארבעת צמיגי החורף, הדבר עלול לגרום לנזק מכני חמור במערכת ההינע של המכונית, ולהשפיע על הדברים הבאים.
  - נוחות הנסיעה
  - התנהגות הכביש
  - הבלימה
  - כיול מד-המהירות/מרחק
  - המרווח בין גוף המכונית לבין הגלגלים
  הדבר עלול גם להיות מסוכן ולהוביל לאבדן השליטה במכונית, דבר שעלול להביא לתאונה.
- **אין להשתמש בשילוב של צמיגים רדיאליים עם צמיגים לא רדיאליים, שכן עלולים להתפתח מצבים מסוכנים שאף יובילו לאבדן השליטה במכונית ולתאונה.**

בחורף, קיימת אפשרות לשפר את ביצועי הנהיגה על-ידי שימוש בצמיגים המיועדים באופן ספציפי לנהיגה בתנאי חורף. אם החלטת לצייד את מכוניתך בצמיגי חורף, הקפד להשתמש בצמיגים בעלי גודל וסוג נכונים. כל ארבעת הצמיגים חייבים להיות בעלי תוצר, גודל, מבנה, סוג, ואינדקס עומס זהה, ואין לעולם לשלב צמיגים רדיאליים עם כאלה שאינם רדיאליים. שילוב כזה עלול לגרום למאפייני נהיגה מסוכנים. זכור לנהוג בזהירות בכל עת, ללא קשר לסוג הצמיגים המותקנים במכונית שלך.

בשעת שימוש בצמיגי חורף (סימול מהירות Q, T או H), אסור בהחלט לעלות על מהירות של 160 קמ"ש, 190 קמ"ש או 210 קמ"ש, בהתאמה.

■ שרשרות צמיגים

לנסיעה בתנאי שלג או קרח קשים, ייתכן שתזדקק לשימוש בשרשרות צמיגים. במקרה זה:

- יש להתקין את השרשרות על הגלגלים הקדמיים בלבד.
- השתמש רק בשרשרות בעלות מידה המתאימה לצמיגים, על מנת למנוע נזק לגוף המכונית או למתלים.
- אסור להתקין שרשרת על גלגל חילוף זמני.

- בשעת הנסיעה עם שרשרות צמיגים יש להקפיד על מהירות של פחות מ-30 קמ"ש.

הקפד על נהיגה זהירה מאוד כאשר שרשרות הגלגלים מותקנות — הביטחון העצמי הנובע מנסיעה עם שרשרות צמיגים עלול בקלות להביאך למצב של תאונה חמורה.

■ נדנוד המכונית

אם עליך לנדנד את המכונית על מנת לשחררה משלג, חול או בוץ, לחץ לחיצה קלה על דוושת ההאצה והעבר את ידית בורר ההילוכים הלוך וחזור בין "D"/"1" ל-"R" או בין הילוך ראשון להילוך אחורי. הימנע מהאצת המנוע. להשגת אחיזה מרבית אל תסחרר את הגלגלים במהלך חילוץ המכונית.

כאשר פני השטח חלקלקים ביותר, תוכל להשיג אחיזת כביש טובה יותר אם תשתמש בהילוך שני (במקום ראשון) להתחלת הנסיעה (במכוניות בעלות תיבת הילוכים ידנית ומכוניות בעלות תיבת הילוכים רציפה עם מצב ידני).

אם מכוניתך מצוידת בתיבת הילוכים רציפה עם מצב ידני, עיין בנושא "בחירת מצב ידני" ☜7-21, לגבי האפשרות להחזיק את תיבת ההילוכים במצב של הילוך שני.

העמסת המכונית

⚠אזהרה

- **אסור בהחלט לאפשר לנוסעים לשבת בזמן הנסיעה על המושב המקופל או באזור המטען. מצב זה עלול לגרום לפציעה חמורה.**
- **במידת האפשר, אחסן את המטען בתא המטען.**
- **כדי למנוע מהמטען להחליק קדימה בשעת בלימה, אל תערום דברים בתא המטען המוגדל. שמור על גובה נמוך של המטען, קרוב ככל שאפשר לרצפה.**
- **הקפד ככל האפשר לקשור או לאבטח מטען הנישא בתוך המכונית כדי למנוע כל אפשרות של תזוזה במקרה של עצירות פתע, פניות חדות או במקרה של תאונה.**
- **הימנע מהנחת מטענים כבדים על גג המכונית. מטענים אלה גורמים לעליית מרכז הכובד של המכונית ולהגדלת סיכוני ההתהפכות.**
- **קשור פריטים ארוכים באופן נאות על מנת למנוע אפשרות זריקתם לפנים בשעת עצירת פתאום, תוך גרימת פגיעות חמורות.**
- **אסור להניח מטען או חפצים במקומות הבאים, מכיוון שפריט עלול להיכנס אל מתחת לדוושות המצמד, הבלם או ההאצה ולמנוע מהן להילחץ ולתפקד כהלכה, לחסום את שדה הראייה של הנהג, או לפגוע בנהג או בנוסעים וכך לגרום לתאונה:**
  - **ליד רגלי הנהג**
  - **על מושב הנוסע הקדמי או הנוסע האחורי (בעת הערמת פריטים)**
  - **על המדף האחורי**
  - **על לוח המחוונים**
  - **על לוח המכשירים**

⚠זהירות

אין להוביל בתוך תא הנוסעים פחיות של תרסיסים, מיכלים המכילים נוזלים דליקים או מאכלים (קורוזיביים) או פריטים מסוכנים אחרים מכל סוג שהוא.

הערה

על מנת לחסוך בדלק, הימנע מהובלת חפצים שאינם דרושים.

גרירת גרור

מכוניתך אינה מתוכננת או מיועדת לגרירת גרור. אי לכך, אסור בהחלט לגרור גרור באמצעות מכוניתך.

היצרן ו/או היבואן לא ישאו באחריות לגבי פגיעות באדם או נזק למכונית שעלולים להיגרם עקב השימוש בציוד גרירה, או כתוצאה משגיאות או מחסור בהוראות הנלוות לציוד זה, או כתוצאה מאי מילוי ההוראות כנדרש. האחריות של חברת יפנאוטו אינה מכסה נזק או תקלה במכונית שנגרמו עקב גרירת גרור.

החניית המכונית במקרה חירום 9-2

גלגל חילוף זמני (אם קיים)..... 9-2

ערכת כלים 9-3

נקר בגלגל..... 9-5

החלפת גלגל עם נקר 9-5

מערכת ניטור לחץ אוויר בצמיגים (TPMS) (אם קיימת) ... 9-8

התנעת עזר..... 9-9

אמצעי זהירות הקשורים למצבר! 9-9

אזהרות לגבי התנעת עזר! 9-10

איך לבצע התנעת עזר 9-10

התחממות יתר של המנוע..... 9-12

אם עולה קיטור מתא המנוע..... 9-12

אם לא עולה קיטור מתא המנוע..... 9-12

גרירה 9-13

טבעות גרירה ועיגון..... 9-13

שימוש במשאית בעלת משטח העמסה שטוח 9-15

גרירת מכונית כאשר כל הגלגלים על הקרקע..... 9-16

מפתח חכם - כאשר המערכת אינה תקינה..... 9-16

נעילה ושחרור..... 9-17

העברת מתג ההתנעה למצב ON..... 9-17

התנעת המנוע..... 9-17

גגון שמש (אם קיים) - אם גגון השמש אינו נסגר 9-18

אם הרכב מעורב בתאונה..... 9-18

החניית המכונית במקרה חירום

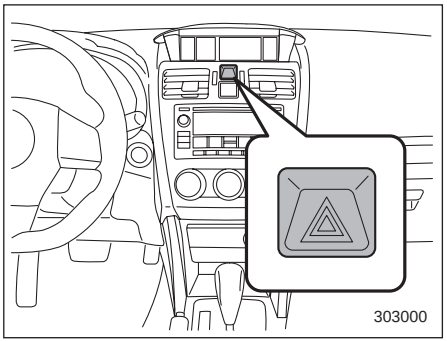

אם אתה חייב להחנות את המכונית במצב חירום, הפעל את מהבהבי החירום הן ביום והן בלילה על מנת להזהיר נהגים אחרים.

הימנע מעצירה על הכביש. השתדל לרדת מהכביש אם התעוררה בעיה כלשהי.

את מהבהבי החירום ניתן להפעיל בכל מצב של מתג ההתנעה.

הפעל את מהבהבי החירום באמצעות לחיצה על מתג מהבהבי החירום. הפסק את פעולת מהבהבי החירום באמצעות לחיצה נוספת על המתג.

הערה

כאשר מהבהבי החירום מופעלים, מהבהבי הפנייה לא יפעלו.

גלגל חילוף זמני (אם קיים)

⚠אזהרה

כאשר מותקן צמיג חילוף או מוחלף חישוק מבלי להעביר את חיישן/משדר לחץ אוויר המקורי, נורית אזהרת לחץ אוויר נמוך בצמיגים תאיר באופן קבוע לאחר שהבהבה במשך דקה אחת בקירוב. הדבר מצביע על כך שמערכת ניטור לחץ אוויר בצמיגים (TPMS) אינה מסוגלת לנטר את כל ארבעת הגלגלים המותקנים במכונית. מומלץ לפנות בהקדם האפשרי למוסך להחלפת צמיג וחיישן ו/או אתחול של המערכת. מומלץ לפנות למרכז שירות מורשה סובארו מטעם היבואן.

⚠אזהרה

לא ייעשה שימוש בגלגל החילוף הזמני אלא לצורך נסיעה אל המוסך הקרוב לתיקון התקר.

⚠זהירות

- **לעולם אל תשתמש בגלגל חילוף זמני שאינו מקורי. השימוש בגלגל בעל גודל אחר עלול לגרום נזק מכני חמור למערכת ההינע של המכונית.**

⚠ זהירות

• בעת שימוש בגלגל חילוף זמני, הקפד תמיד לפעול בהתאם להוראות הבאות. אחרת, עלול להיווצר מצב מסוכן מאוד.

גלגל החילוף הזמני קטן יותר וקל יותר מאשר גלגל רגיל והוא נועד לשימוש במצבי חירום בלבד. הסר את גלגל החילוף הזמני והחזר למקומו את הגלגל הרגיל מוקדם ככל האפשר, שכן גלגל החילוף נועד לשימוש זמני בלבד.

בדוק לעתים מזומנות את לחץ האוויר של גלגל החילוף הזמני על מנת שיהיה זמין לשימוש בכל עת. לפרטים על לחצי הניפוח הנכונים עיין בנושא "צמיגים" ☜12-8.

בשעת שימוש בגלגל החילוף הזמני הקפד על מילוי התנאים הבאים:

- אין לעלות על מהירות נסיעה של 80 קמ"ש).
- אסור להתקין שרשרת על גלגל חילוף זמני. בגלל הגודל השונה של הצמיג, השרשרת לא תתאים כראוי.
- אין להשתמש ביותר מגלגל חילוף זמני אחד בו-זמנית.
- אין לעבור על מכשולים. היות והקוטר של גלגל החילוף קטן יותר, מרווח המכונית מהכביש קטן יותר.

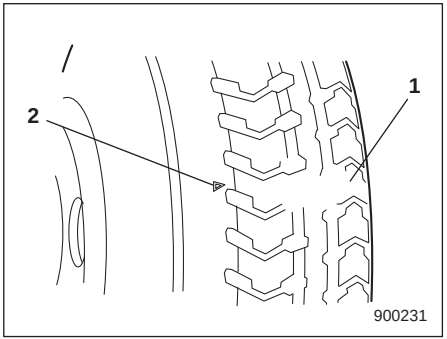

1) פס חיווי לשחיקת הצמיג
2) סימן המיקום של פס החיווי

- עם הופעת פס החיווי לשחיקת הצמיג, החלף את הצמיג.
- ניתן להתקין את גלגל החילוף הזמני רק במקום גלגל אחורי. במקרה של נקר בגלגל קדמי החלף את הגלגל הנקור בגלגל אחורי והתקן את גלגל החילוף הזמני במקום הגלגל האחורי שהסרת.
- העבר תמיד את הדיפרנציאל הקדמי המבוקר על-ידי הנהג למצב ידני וקבע את המומנט ההתחלתי של ה-LSD במצב המינימלי.

ערכת כלים

מכוניתך מצוידת בכלים הבאים:

- מגבה
- ידית המגבה
- מברג
- וו גרירה (טבעת מתברגת)
- מפתח אומי גלגלים

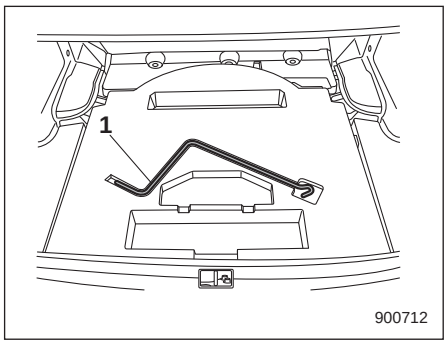

1) ידית המגבה

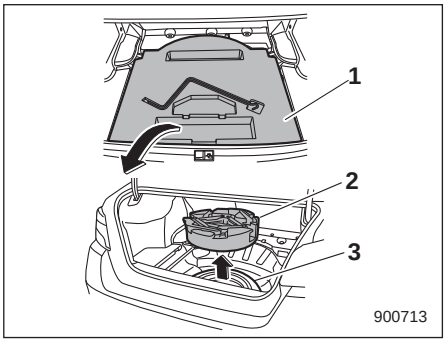

1) תא אחסון מתחת לרצפה (אם קיים). (עיין בנושא "תא אחסון מתחת לרצפה" ☜6-11.)
2) מיכל אחסון כלים
3) גלגל חילוף

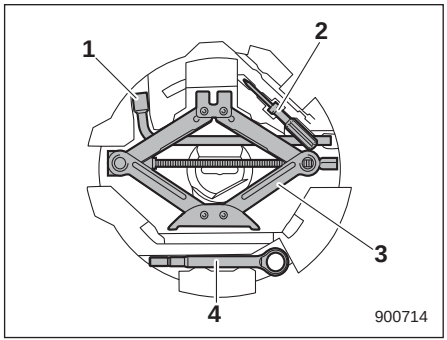

1) מפתח אומי גלגלים
2) מברג
3) מגבה
4) וו גרירה (טבעת מתברגת)

ידית המגבה מאוחסנת מתחת לרצפת תא המטען. המגבה ו-וו הגרירה מאוחסנים במיכל אחסון הכלים הממוקם בשקע של גלגל החילוף. מברג ומפתח אומי גלגלים מאוחסנים בשקית הוויניל. ניתן לאחסן כלים אלה גם במיכל אחסון הכלים.

הערה

- **לפרטים על שימוש במגבה עיין בנושא "נקר בגלגל"** ☜**9-5.**
- **בחלק מהדגמים ייתכן כי:**
  - **המבנה של תא האחסון יהיה שונה מהמתואר באיור.**
  - **חלק מכלי התחזוקה יאוחסנו במקומות אחרים.**
- **למידע על אודות תאימות המגבה לדרישות התקנה הישימה של ציוד ומכונות, עיין בהצהרת התאימות.**

נקר בגלגל

במקרה של נקר בגלגל בעת נסיעה, אל תפעיל לעולם את הבלמים בפתאומיות. המשך בנהיגה הישר לפנים, תוך האטה הדרגתית של מהירות הנסיעה. לאחר מכן רד לאט מהכביש אל מקום בטוח.

■ החלפת גלגל עם נקר

▼ אמצעי בטיחות

⚠אזהרה

- **אין להרים את המכונית על מגבה כשהיא במדרון, או על משטח שאינו יציב. המגבה עלול להשתחרר ממקומו או לשקוע לתוך האדמה, דבר שעלול לגרום לתאונה קשה.**
- **השתמש רק במגבה אשר סופק עם מכוניתך. מגבה זה מיועד רק להחלפת גלגלים. לעולם אל תיכנס אל מתחת למכונית כשהיא נתמכת על מגבה זה.**
- **הדמם תמיד את המנוע לפני הרמת המכונית על המגבה. לעולם אל תנענע או תדחוף את המכונית כשהיא מורמת על המגבה. המגבה עלול לזוז מנקודת התמיכה בגלל תנועת המכונית, ועלולה להיגרם תאונה קשה.**

▼ נוהל

1. החנה את המכונית על משטח ישר וקשה, במידת האפשר, ואז הדמם את המנוע.
2. הפעל את בלם החנייה ובחר בהילוך אחורי (במכונית עם תיבת הילוכים ידנית) או במצב "P" (חנייה, במכונית עם תיבת הילוכים רציפה).
3. הפעל את מהבהבי החירום והוצא את כל הנוסעים מהמכונית.

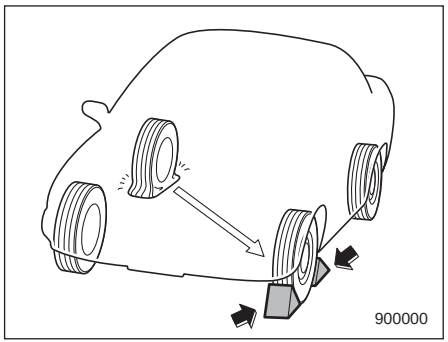

4. הצב סדי גלגלים לפני ואחרי הגלגל שנמצא ממול באלכסון לגלגל המיועד להחלפה.
5. הוצא את המגבה, ידית המגבה ומפתח אומי הגלגלים.

עיין בנושא "ערכת כלים" ☜9-3.

הערה

לפני השימוש במגבה, ודא שיש עליו משחת סיכה כנדרש.

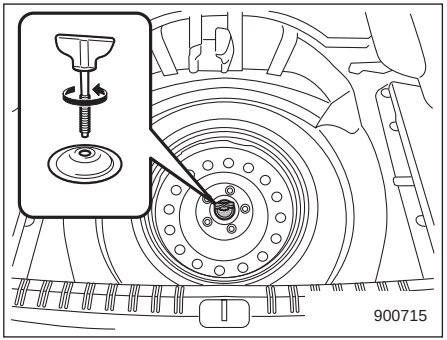

6. הוצא את מיכל אחסון הכלים וסובב את בורג הידוק הגלגל נגד כיוון השעון, ואז הוצא את גלגל החילוף.

הערה

אם גלגל החילוף במכוניתך הוא גלגל חילוף זמני, קרא בעיון את נושא "גלגל חילוף זמני" ☞9-2 ופעל בדיוק על-פי ההוראות.

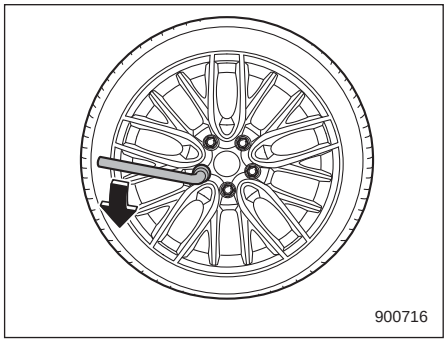

7. הרפה את הידוק אומי הגלגל באמצעות מפתח אומי הגלגלים, אך אל תסיר אותם.

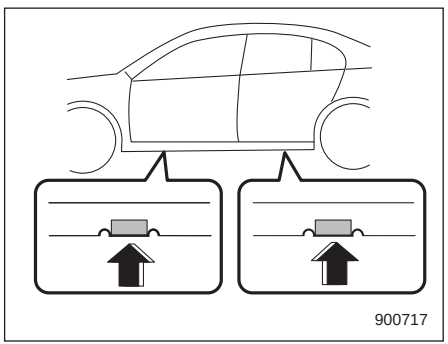

נקודות הרמה

8. הצב את המגבה מתחת לסף הצד בנקודת ההרמה הקדמית או האחורית הקרובה ביותר אל הגלגל עם הנקר.

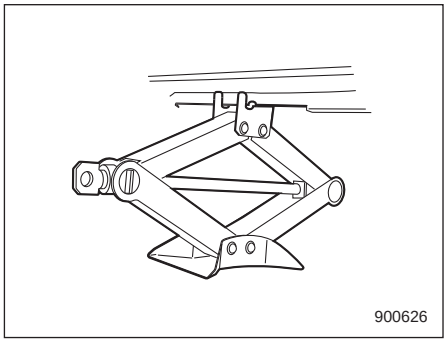

סובב את בורג המגבה ביד עד להשתלבות נאותה של ראש המגבה לתוך נקודת ההרמה.

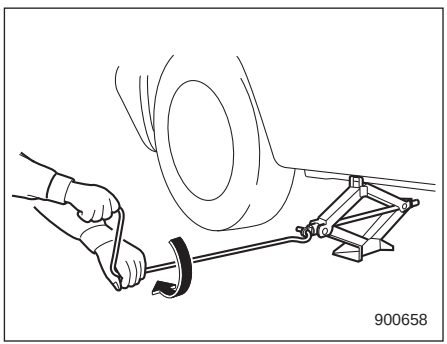

9. הכנס את ידית המגבה לתוך בורג המגבה וסובב את הידית עד להרמת הגלגל מעל לפני הקרקע. הימנע מהרמה מעבר לדרוש.

10.הסר את אומי הגלגל והסר את הגלגל הנקור.

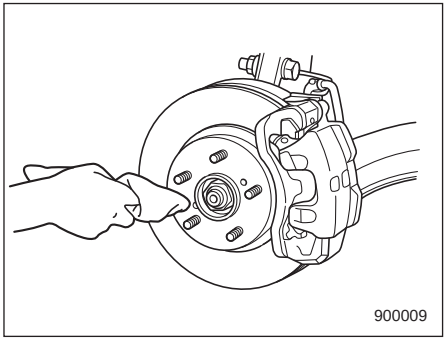

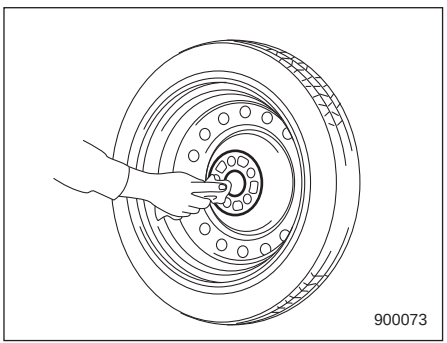

11.לפני הרכבת גלגל החילוף, בצע את הצעדים הבאים.

- נקה במטלית את משטח ההרכבה של הגלגל ואת הטבור.
- נקה את החלקים המתוברגים ובדוק את מצבם.

⚠ זהירות

אם החלק המתוברג ניזוק, יש לפנות מיד למוסך. מומלץ לפנות למרכז שירות מורשה סובארו מטעם היבואן.

12.הרכב את גלגל החילוף. התקן את אומי הגלגל והדק אותן ביד.

⚠ אזהרה

אין להשתמש בשמן או במשחת סיכה על בורגי או אומי הגלגל בשעת ההתקנה של גלגל החילוף. חומרי סיכה אלה עלולים לגרום להשתחררות האומים, ובכך לתאונה.

13.סובב את ידית המגבה נגד כיוון השעון כדי להוריד את המכונית לקרקע.

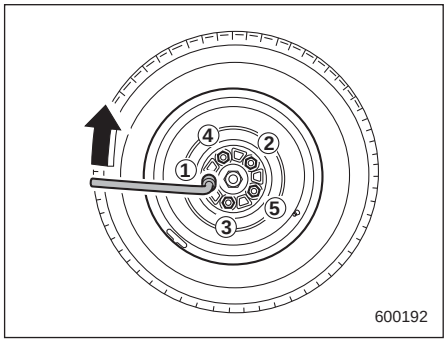

14.השתמש במפתח אומי הגלגלים והדק היטב את אומי הגלגלים לכוח הפיתול הדרוש, על פי סדר ההידוק המתואר באיור.

לפרטים על מומנט הידוק אומי הגלגלים עיין בנושא "צמיגים" ☞12-8. אסור בהחלט להשתמש ברגל או בצינור הארכה על מפתח האומים, שכן אתה עלול להדק יתר-על-המידה. בדוק את מומנט הידוק אומי הגלגלים בתחנת השירות לצמיגים הקרובה ביותר.

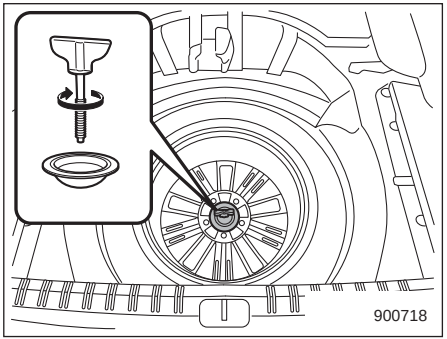

למעט STI

15.הכנס את הגלגל הנקור אל תוך תא גלגל החילוף. למעט בדגמי STI, התקן את טבעת המרווח והדק היטב את בורג ההידוק.

אחסן במקומם גם את המגבה, ידית המגבה ומפתח אומי הגלגלים.

⚠אזהרה

- **אסור בהחלט להניח את הגלגל הנקור או את הכלים להחלפת הגלגל בתוך תא הנוסעים לאחר החלפת הגלגלים. במצב של עצירת פתאום או התנגשות, ציוד המונח באופן חופשי עלול לפגוע בנוסעים ולגרום לפציעה. אחסן את הגלגל ואת הכלים במקומם הנכון.**
- **כשאתה מאחסן גלגל נקור, הקפד להציב את גב המושב האחורי במצב זקוף.**

⚠אזהרה

אם אתה מקפל את גב המושב כלפי מטה, הגלגל הנקור עלול להחליק קדימה ולגרום לפציעה או תאונה.

■ מערכת ניטור לחץ אוויר בצמיגים (TPMS) (אם קיימת)

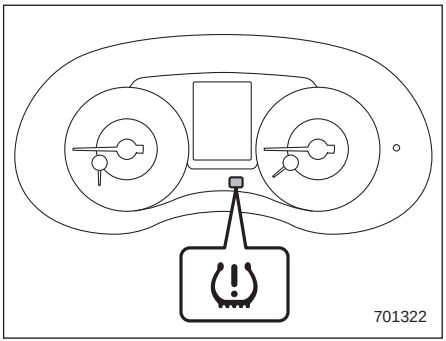

⚠אזהרה

כאשר מותקן צמיג חילוף, נורית אזהרת לחץ אוויר נמוך בצמיגים תאיר באופן קבוע לאחר שהבהבה במשך דקה אחת בקירוב. הדבר מציין שמערכת TPMS אינה יכולה לנטר את כל ארבעת הגלגלים המותקנים במכונית.

מומלץ לפנות בהקדם האפשרי למוסך לשם איפוס המערכת. מומלץ לפנות למרכז שירות מורשה סובארו מטעם היבואן. עיין בנושא "מערכת ניטור לחץ אוויר בצמיגים (TPMS)" ☞7-38.

כאשר מתקנים צמיג באמצעות חומר אטום נוזלי, ייתכן שהשסתום והמשדר של התראת לחץ האוויר לא יפעלו כהלכה. אם נעשה שימוש בחומר אטום נוזלי, מומלץ לפנות בהקדם האפשרי למרכז שירות מורשה סובארו מטעם היבואן או למוסך מוסמך אחר. הקפד לוודא שהשסתום והמשדר של התראת לחץ האוויר מוחלפים בעת החלפת הצמיג. ניתן להשתמש שוב בגלגל אם לא נגרם לו נזק ואם שאריות חומר האטום נוקו כהלכה.

אם הנורית מאירה באופן קבוע לאחר שהבהבה במשך דקה אחת בקירוב, מומלץ לפנות מיד למוסך לבדיקת המערכת. מומלץ לפנות למרכז שירות מורשה סובארו מטעם היבואן.

התנעת עזר

■ אמצעי זהירות הקשורים למצבר!

אזהרה

קרא הוראות אלה בעיון:

כדי להבטיח טיפול בטוח ונכון במצבר, קרא את ההוראות הבאות בעיון לפני השימוש במצבר או בדיקתו.

הרכב משקפי הגנה לעיניים:

הרכב תמיד משקפי הגנה לעיניים כאשר תעבוד בסביבת המצבר של מכוניתך. הנוזל שבמצבר מכיל חומצה גופריתית, העלולה לגרום לעיוורון אם תינתז לעיניים. זאת ועוד, מצברים פולטים גז מימן שהוא דליק מאוד ונפיץ. ההגנה על העיניים חיונית במקרה הצתתו של גז זה.

נוזל מצבר מכיל חומצה גופריתית:

מכיוון שנוזל המצבר מכיל חומצה גופריתית, הקפד להרכיב משקפי הגנה לעיניים וללבוש כפפות מגן כאשר תבדוק את מצבר מכוניתך. הימנע מהטיית המצבר או מחשיפתו לזעזועים מכיוון שהנוזל עלול להישפך.

אסור בהחלט לאפשר מגע של נוזל המצבר עם העור, העיניים או הבגדים מכיוון שעלולים להיגרם עיוורון וכוויות. אם יותז נוזל מצבר על עורך, עיניך או בגדיך, שטוף אותו מיד בכמות גדולה של מים. אם יותז נוזל מצבר לתוך עיניך, פנה מיד לקבלת עזרה רפואית.

אם בולעים בטעות נוזל מצבר, יש לשתות מיד כמות גדולה של חלב או מים ולפנות מיד לקבלת עזרה רפואית.

נוזל מצבר הוא חומר משתך. אם יינתז על משטח צבוע או על הריפוד במכוניתך, שטוף אותו מיד בכמות גדולה של מים.

הרחק ילדים:

במצברים רשאי לטפל רק מי שמודע לסכנות הפוטנציאליות. הקפד במיוחד להרחיק ילדים ממצבר מכוניתך. טיפול לא נכון עלול לגרום לעיוורון ולכוויות.

הרחק להבות:

לפני שתעבוד על מצבר מכוניתך או בקרבתו, כבה סיגריות, גפרורים ומציתים. הרחק מהמצבר חפצים דליקים ומקורות של ניצוצות חשמליים. מאחר שמצברים פולטים גז מימן דליק מאוד ונפיץ, כל להבה או ניצוץ בסביבה עלולים לגרום להתפוצצות.

בזמן עבודה בקרבת מצבר מכוניתך, דאג שכלי מתכת לא יקצרו את ההדק החיובי (+) והשלילי (-) של המצבר ושלא יחברו את ההדק החיובי (+) למרכב (גוף) המכונית. קצר חשמלי עלול לגרום ניצוצות ולהתפוצצות.

כדי למנוע ניצוצות חשמליים, הסר טבעות, שעוני יד ואביזרים מתכתיים אחרים לפני שתתחיל לעבוד על המצבר או בקרבתו.

מנע התפוצצויות:

במהלך הטעינה, המצבר פולט גז מימן דליק מאוד ונפיץ. כדי למנוע התפוצצות, טען את מצבר מכוניתך במקום מאוורר היטב והרחק להבות.

■ אזהרות לגבי התנעת עזר!

⚠אזהרה

- **אל תנסה לעולם לבצע התנעת עזר כאשר המצבר הריק קפוא. ניסיון ההתנעה עלול לגרום להתבקעות או התפוצצות המצבר.**
- **ודא כי אין בכבלי הגישור או בהדקים שעל כבלים אלה בידוד פגום או חסר. הימנע מהתנעת עזר כשהכבלים המגשרים במצב לא תקין.**
- **מנוע פועל עלול להיות מסוכן. הרחק אצבעות, ידיים, בגדים, שיער וכלי עבודה ממאוורר הקירור, מהרצועות ומכל חלקים נעים אחרים של המנוע. מומלץ להסיר טבעות, שעונים ועניבות בזמן ביצוע העבודה.**
- **התנעת עזר היא מסוכנת אם היא אינה מבוצעת כהלכה. אם יש לך ספקות לגבי הנוהל הנכון לביצוע התנעת העזר, התייעץ במכונאי מיומן.**

⚠זהירות

מצבר העזר חייב להיות מצבר 12V. הימנע מהתנעת עזר ללא מצבר מהסוג הנכון.

אם לא הצלחת להתניע את המכונית בגלל שהמצבר שלה פרוק, ניתן לבצע התנעת עזר של המכונית תוך חיבור מצבר המכונית אל מצבר אחר (המכונה מצבר העזר) באמצעות כבלי גישור.

■ איך לבצע התנעת עזר

1. ודא כי מצבר העזר הוא מצבר 12 וולט וכי ההדק השלילי שלו מוארק (מחובר לגוף המכונית.
2. אם מצבר העזר נמצא בכלי רכב אחר, מנע מגע בין שני כלי הרכב.
3. כבה את כל האורות והאביזרים שאינם נחוצים.
4. חבר את כבלי הגישור בדיוק על פי הסדר המתואר.

(1) חבר קצה אחד של כבל גישור אל ההדק החיובי (+) של המצבר הפרוק.

(2) חבר את הקצה האחר של כבל הגישור אל ההדק החיובי (+) של מצבר העזר.

(3) חבר קצה אחד של הכבל השני אל ההדק השלילי (-) של מצבר העזר.

(4) חבר את הקצה האחר של הכבל אל אום תושבת תמוכת המתלה.

ודא שהכבלים אינם עוברים סמוך לחלקים נעים ושהדקי הכבלים אינם נוגעים בחלקים מתכתיים אחרים.

5. התנע את המנוע של הרכב בו מותקן מצבר העזר והפעל את המנוע במהירות בינונית. עתה, התנע את המנוע של הרכב בו נמצא המצבר הפרוק.

6. לאחר גמר הפעולה, נתק בזהירות את הכבלים המגשרים בדיוק בסדר הפוך לסדר חיבורם.

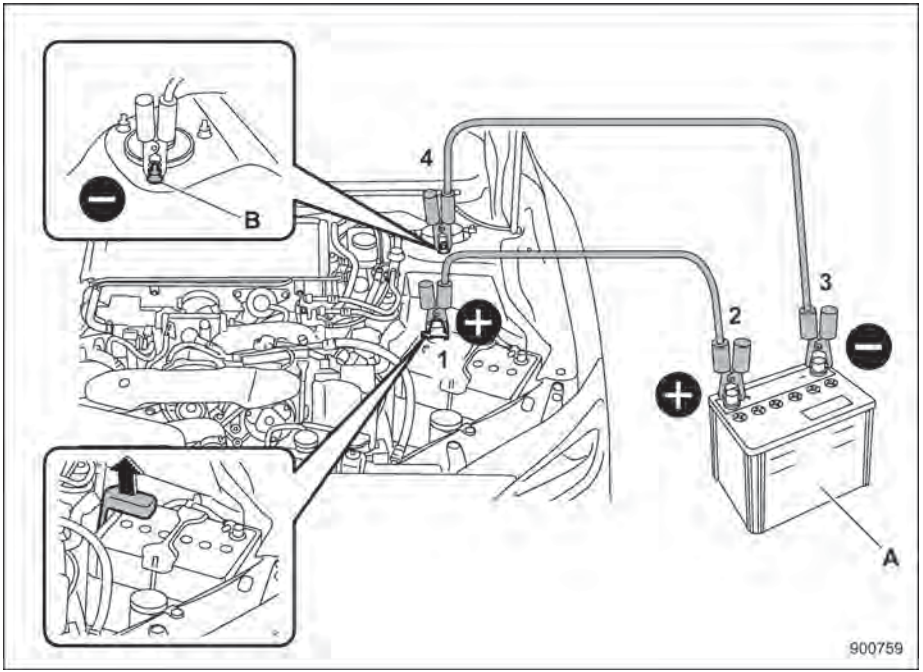

A) מצבר עזר
B) אום תושבת תמוכת המתלה

התחממות יתר של המנוע

⚠אזהרה

לעולם אל תפתח את מכסה הרדיאטור לפני כיבוי המנוע ולפני קירורו. במנוע חם, נוזל הקירור מצוי בלחץ. פתיחת מכסה הרדיאטור כל עוד המנוע חם עלולה לשחרר ולהתיז נוזל קירור רותח, אשר עלול לגרום לכוויות חמורות.

במקרה של התחממות יתר של המנוע, רד מהכביש ועצור את המכונית במקום בטוח.

■ אם עולה קיטור מתא המנוע

- **הדמם את המנוע והרחק את כל הנוסעים מהמכונית עד לקירור המנוע.**
- **פנה למוסך. מומלץ לפנות למרכז שירות מורשה סובארו מטעם היבואן.**

■ אם לא עולה קיטור מתא המנוע

1. המשך להפעיל את המנוע במהירות סרק.
2. פתח את מכסה המנוע על מנת לאוורר את תא המנוע. עיין בנושא "מכסה תא המנוע ☜11-12.

ודא כי מאוורר הקירור של המנוע פועל. אם המאוורר אינו פועל, כבה מיד את המנוע ופנה למוסך לביצוע תיקון. מומלץ לפנות למרכז שירות מורשה סובארו מטעם היבואן.

3. לאחר ירידת טמפרטורת נוזל הקירור, כבה את המנוע.

אם מד הטמפרטורה ממשיך לציין התחממות יתר, דומם את המנוע. עיין בנושא "מד טמפרטורה" ☜3-12.

4. לאחר התקררות מלאה של המנוע, בדוק את מפלס נוזל הקירור במיכל העודפים. אם מפלס נוזל הקירור נמוך מהסימון LOW, הוסף נוזל קירור עד לסימון FULL.

הערה

לפרטים לגבי אופן בדיקת מפלס נוזל הקירור או הוספת נוזל קירור, עיין בנושא "נוזל קירור מנוע" ☜11-20.

5. אם אין כל נוזל קירור בתוך מיכל העודפים, הוסף נוזל לתוך מיכל זה. לאחר מכן, הסר את מכסה הרדיאטור ומלא את הרדיאטור בנוזל קירור.

אם חייבים להסיר את מכסה הרדיאטור כאשר הרדיאטור עדיין חם, כרוך תחילה מטלית עבה מסביב למכסה ואז סובב לאט את המכסה נגד כיוון השעון ומבלי ללחוץ כלפי מטה, עד שהמכסה נעצר. שחרר לחץ מתוך הרדיאטור.

לאחר שחרור כל הלחץ, פתח את המכסה תוך לחיצה כלפי מטה וסיבובו.

גרירה

אם יש צורך לבצע גרירה, רצוי שהגרירה תבוצע על-ידי גורר מוסמך. נקוט את אמצעי הבטיחות המפורטים להלן.

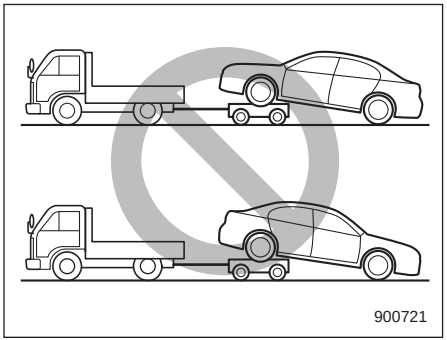

⚠אזהרה

אסור לגרור מכוניות עם הינע בכל הגלגלים (AWD) (בעלות תיבת הילוכים ידנית או רציפה) כשהגלגלים הקדמיים מורמים והגלגלים האחוריים על הקרקע, או כשהגלגלים האחוריים מורמים והגלגלים הקדמיים על הקרקע. גרירה כזו תגרום למכונית לסטות הצדה בגלל הפעלתו או קלקולו של הדיפרנציאל המרכזי.

■ טבעות גרירה ועיגון

יש להשתמש בטבעות הגרירה רק במצבי חירום (כגון על מנת לשחרר מכונית ששקעה בתוך בוץ, חול או שלג).

⚠זהירות

- **השתמש רק בטבעות הגרירה ובטבעות העיגון המפורטות. אסור בהחלט להשתמש בחלקי מתלה או חלקים אחרים של המרכב לביצוע גרירה או עיגון של המכונית.**
- **למניעת עיוות של הפגוש ושל טבעת הגרירה, אין להפעיל על טבעת הגרירה כוחות צדיים גבוהים מדי.**

טבעת גרירה קדמית:

1. הוצא את טבעת הגרירה, המברג וידית המגבה מאזור המטען.

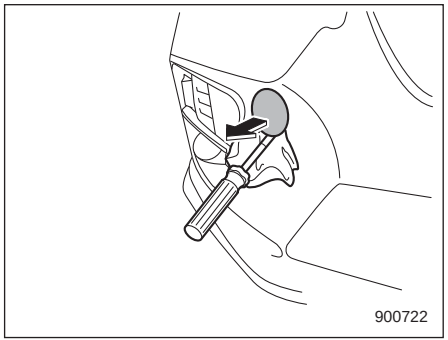

2. עטוף את קצהו של המברג השטוח בסרט דביק או מטלית כדי שלא לשרוט את הפגוש. תחוב את המברג השטוח העטוף לשולי המכסה וחלוץ את המכסה.

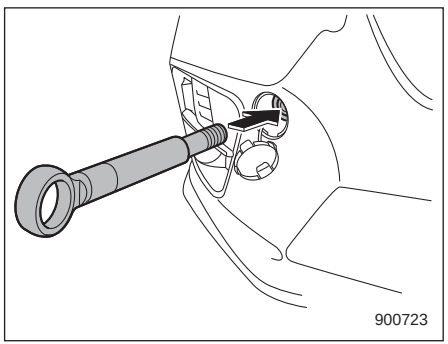

3. הברג את טבעת הגרירה לקדח המתוברג עד שתבריג טבעת הגרירה לא נראה עוד.

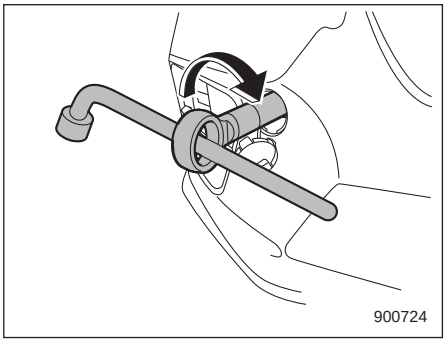

4. הדק את טבעת הגרירה בחוזקה למקומה בעזרת ידית המגבה.

לאחר הגרירה, הוצא את טבעת הגרירה מהפגוש ואחסן אותה במקומה.

החזר את מכסה טבעת הגרירה למקומו בפגוש.

⚠אזהרה

- **אין להשתמש בטבעת הגרירה אלא לשם גרירת מכוניתך.**
- **ודא כי הנך מסיר את טבעת הגרירה לאחר גרירת המכונית. השארת טבעת הגרירה מותקנת על המכונית עשויה להפריע לפעולה התקינה של מערכת כריות האוויר במקרה של התנגשות.**

טבעת גרירה אחורית:

1. הוצא את טבעת הגרירה, המברג וידית המגבה מאזור המטען.

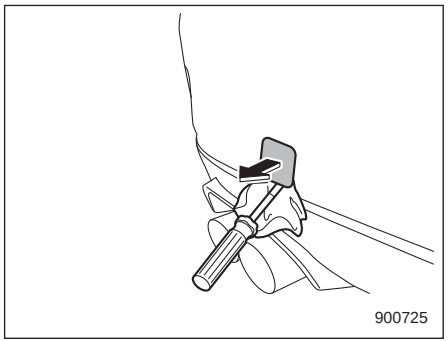

2. הסר את המכסה שבפגוש האחורי בעזרת מברג שטוח כדי לחשוף את הקדח המתוברג המיועד לחיבור טבעת הגרירה.

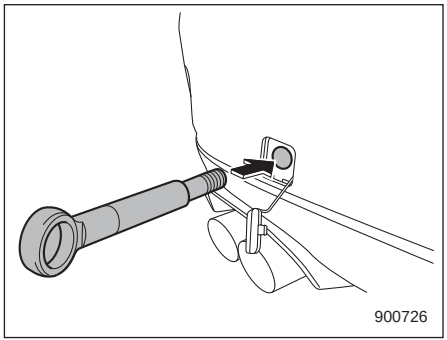

3. הברג את טבעת הגרירה למקומה עד שתבריג טבעת הגרירה לא נראה עוד.

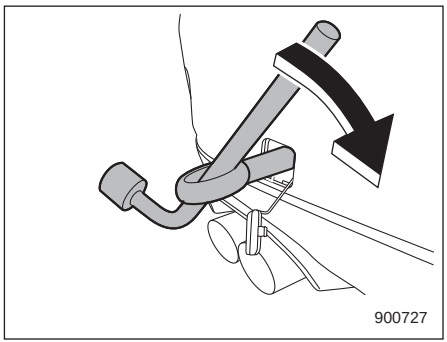

4. הדק את טבעת הגרירה בחוזקה למקומה בעזרת ידית המגבה.

לאחר הגרירה, הוצא את טבעת הגרירה מהפגוש ואחסן אותה במקומה.

החזר את מכסה טבעת הגרירה למקומו בפגוש.

אזהרה

אין להשתמש בטבעת הגרירה אלא לשם גרירת מכוניתך.

טבעות עיגון קדמיות:

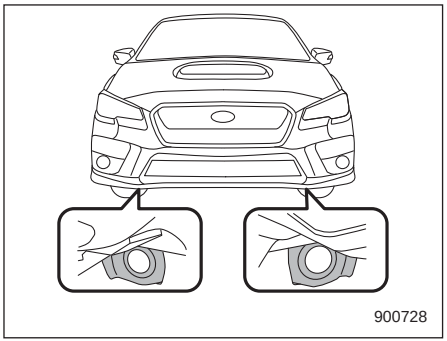

טבעות העיגון הקדמיות מותקנות בין הצמיגים הקדמיים לבין הפגוש הקדמי.

קדחי עיגון אחוריים:

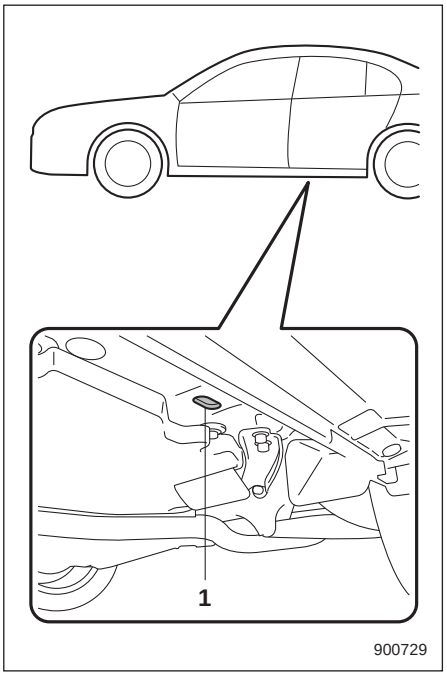

1) קדח עיגון אחורי

קדחי העיגון האחוריים נמצאים סמוך לנקודות ההרמה של המכונית.

כל אחד מקדחי העיגון האחוריים מצויד במכסה.

כדי להשתמש בקדחי העיגון האחוריים, הסר את המכסים. בתום השימוש בקדחי העיגון האחוריים החזר את המכסים למקומם.

אזהרה

השתמש בקדחי העיגון האחוריים רק למטרת ריתוק המכונית ועיגונה בכוח הפועל כלפי מטה. הפעלת כוח בכיוונים אחרים עלולה לגרום למצב מסוכן בעקבות החלקה של הכבלים מהקדחים.

■ שימוש במשאית בעלת משטח העמסה שטוח

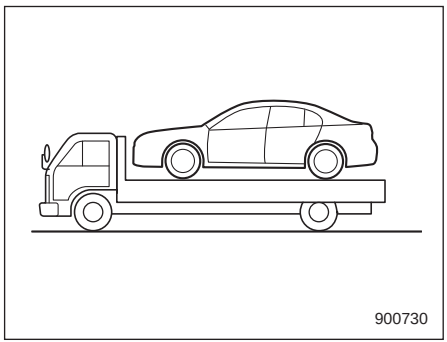

דרך זו היא הטובה ביותר להובלת המכונית. פעל על פי הנהלים הבאים על מנת להבטיח תובלה נאותה.

1. העבר את ידית בורר ההילוכים למצב "P" במכונית בעלת תיבת הילוכים רציפה או את מוט ההילוכים להילוך ראשון במכונית בעלת תיבת הילוכים ידנית.
2. הפעל היטב את בלם החנייה.
3. אבטח את המכונית כראוי על משטח ההעמסה בעזרת שרשרות בטיחות. יש למתוח את כל השרשרות במידה שווה, ויש להיזהר שלא לבצע מתיחת יתר עד כדי ביטול החופשים במערכת המתלים.

■ גרירת מכונית כאשר כל הגלגלים על הקרקע

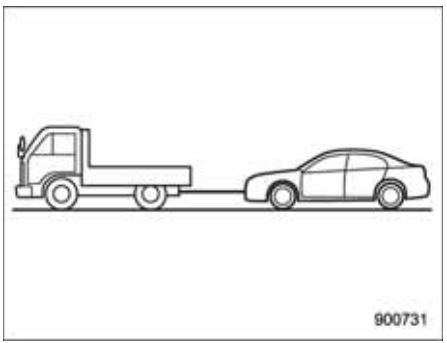

1. שחרר את בלם החנייה והעבר את תיבת ההילוכים למצב סרק (ניוטרל).
2. מתג ההתנעה חייב להיות במצב פעולה בשעת גרירת המכונית.
3. מתח את כבל הגרירה לאט, כדי למנוע נזק למכונית.

⚠אזהרה

- **אל תשאיר לעולם את מתג ההתנעה במצב LOCK/OFF כאשר גוררים את המכונית. במצב זה יהיו גלגל ההגה וכיוון הגלגלים במצב נעול.**
- **זכור כי מגבר הבלמים והגה הכוח אינם פועלים כאשר המנוע אינו פועל. מכיוון שהמנוע כבוי, יידרש מאמץ רב יותר על מנת להפעיל את דוושת הבלם ולסובב את ההגה.**

⚠זהירות

- **במקרה של תקלה במערכת תיבת ההילוכים, הובל את המכונית על משאית בעלת משטח העמסה.**
- **במכוניות בעלות תיבת הילוכים רציפה, יש להגביל את מהירות הגרירה לפחות מ- 30 קמ"ש, ואת מרחק הגרירה לפחות מ- 50 ק"מ. אם דרושה מהירות גדולה יותר, או הובלה למרחק רב יותר, הובל את המכונית על משאית בעלת משטח העמסה.**

מפתח חכם - כאשר המערכת אינה תקינה

⚠זהירות

הרחק חפצים מתכתיים, מקורות של שדות מגנטיים ואמצעי שידור מהאזור שבין המפתח החכם לבין מתג ההתנעה. הם עלולים להפריע לתקשורת בין המפתח החכם לבין מתג ההתנעה.

אם לא ניתן לנעול את המכונית או לשחרר את נעילתה, להפעיל את מתג ההתנעה או להתניע את המנוע בשל גלי רדיו חזקים בסביבה, או משום שהסוללה של המפתח החכם התרוקנה, פעל בהתאם להנחיות הבאות. אם הסוללה של המפתח החכם התרוקנה החלף אותה בחדשה. עיין בנושא "החלפת סוללה של מפתח חכם" ☜11-58.

■ נעילה ושחרור

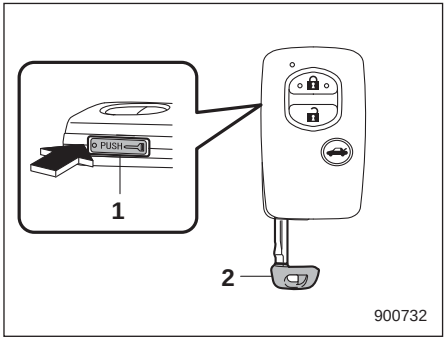

1) כפתור שחרור
2) מפתח מכני

תוך כדי לחיצה על כפתור השחרור של המפתח החכם, שלוף את המפתח המכני. נעל את דלת הנהג או שחרר את נעילתה בעזרת המפתח המכני.

הערה

לאחר הנעילה או השחרור הקפד לשוב ולהתקין את המפתח המכני במפתח החכם.

■ העברת מתג ההתנעה למצב ON

1. הפעל את בלם החנייה.
2. העבר את מוט ההילוכים למצב סרק (דגמי ת"ה ידנית) או את ידית בורר ההילוכים למצב חנייה ("P") (דגמי ת"ה רציפה).
3. לחץ על דוושת המצמד (דגמי ת"ה ידנית) או על דוושת הבלם (דגמי ת"ה רציפה).

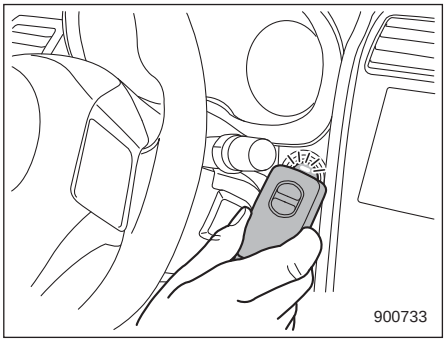

4. אחוז במפתח החכם כאשר הלחצנים כלפיך וגע עמו במתג ההתנעה.

כשתושלם התקשורת בין המפתח החכם לבין המכונית יושמע צליל ונורית הפעולה שבמתג ההתנעה תאיר בצבע ירוק. במקביל יעבור מתג ההתנעה לאחד המצבים הבאים:

- כשהמערכת להפעלה ללא מפתח עם לחצן התנעה מנותקת: מצב ACC.
- בכל שאר המקרים: מצב ON.

5. כשהמערכת להפעלה ללא מפתח עם לחצן התנעה מנותקת, לחץ על לחצן ההתנעה מבלי ללחוץ על דוושת המצמד (דגמי ת"ה ידנית) או על דוושת הבלם (דגמי ת"ה רציפה). מתג ההתנעה יעבור למצב "ON".

הערה

אם מתג ההתנעה אינו עובר למצב ON למרות שפועלים בהתאם להנחיות שפורטו לעיל יש לפנות למוסך. מומלץ לפנות למרכז שירות מורשה סובארו מטעם היבואן.

■ התנעת המנוע

1. הפעל את בלם החנייה.
2. העבר את מוט ההילוכים למצב סרק (דגמי ת"ה ידנית) או את ידית בורר ההילוכים למצב חנייה ("P") (דגמי ת"ה רציפה).
3. לחץ על דוושת הבלם.
4. לחץ על דוושת המצמד (דגמי ת"ה ידנית).

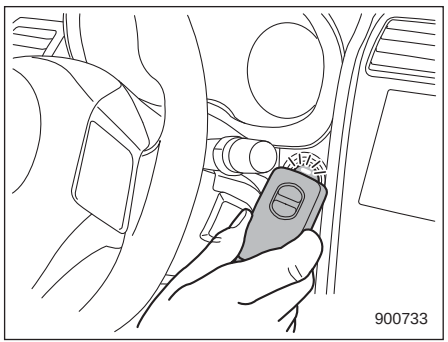

5. אחוז במפתח החכם כאשר הלחצנים כלפיך וגע עמו במתג ההתנעה.

כשתושלם התקשורת בין המפתח החכם לבין המכונית יושמע צליל ונורית הפעולה שבמתג ההתנעה תאיר בצבע ירוק. במקביל יעבור מתג ההתנעה למצב ACC או למצב ON.

6. תוך 5 שניות מרגע שנורית הפעולה החלה להאיר בצבע ירוק, תוך כדי לחיצה על דוושת הבלם (בכל המכוניות) ועל דוושת המצמד (דגמי ת"ה ידנית), לחץ על לחצן ההתנעה.

הערה

אם המנוע לא הותנע למרות שפועלים בהתאם להנחיות שפורטו לעיל יש לפנות למוסך; מומלץ לפנות למרכז שירות מורשה סובארו מטעם היבואן.

גגון שמש (אם קיים) - אם גגון השמש אינו נסגר

אם גגון השמש אינו נסגר יש לפנות למוסך. מומלץ לפנות לבדיקה במרכז שירות מורשה סובארו מטעם היבואן.

אם הרכב מעורב בתאונה

⚠ זהירות

אם מכוניתך מעורבת בתאונה, הקפד לבדוק את הקרקע שמתחת למכונית לפני התנעת המנוע מחדש. במידה ואתה מגלה שדלק נזל לקרקע, אל תנסה להתניע את המנוע. מערכת הדלק ניזוקה ויש לתקן אותה. פנה מיד למוסך הקרוב ביותר. אנו ממליצים לפנות למרכז שירות מורשה סובארו מטעם היבואן.

מכוניתך מצוידת במערכת לניתוק משאבת הדלק. כשהמכונית נפגעת בתאונה וכו', מערכת ניתוק משאבת הדלק מפסיקה את אספקת הדלק כדי לצמצם את נזילת הדלק.

לאחר שהמערכת הופעלה, בצע את הפעולות הבאות כדי להתניע את המנוע.

במכוניות ללא מערכת להפעלה ללא מפתח עם לחצן התנעה:

1. העבר את מתג ההתנעה למצב "LOCK" או "ACC".
2. התנע את המנוע.

במכוניות עם "מערכת להפעלה ללא מפתח עם לחצן התנעה":

1. העבר את מתג לחץ ההתנעה למצב "ACC" או "OFF".
2. התנע את המנוע.

טיפוח המכונית

טיפוח חיצוני 10-2
רחיצה 10-2
מריחת שעווה (וקס) והברקה (פוליש) 10-3
ניקוי גלגלי אלומיניום 10-4

הגנה מפני שיתוך (קורוזיה) 10-4
הגורמים השכיחים ביותר לשיתוך (קורוזיה) 10-4
פעולות למניעת שיתוך (קורוזיה) 10-4

ניקוי פנים המכונית 10-5
ריפודי המושבים 10-5
ריפוד עור למושבים 10-5
ריפוד עור סינתטי 10-6
לוח בקרת האקלים, לוח מערכת השמע, לוח המכשירים, לוח הקונסולה, מתגים, לוח מחוונים ומשטחי פלסטיק אחרים 10-6
צג 10-6

טיפוח חיצוני

■ רחיצה

הדרך הטובה ביותר לשמר את יופי מכוניתך היא רחיצה תדירה. רחץ את מכוניתך לפחות פעם בחודש כדי למנוע לכלוך מזיהום הכביש.

רחץ והסר את הלכלוך באמצעות ספוג רחצה והרבה מים פושרים או קרים. אל תרחץ את מכוניתך במים חמים או תחת שמש ישירה.

יש לנקות מלח, כימיקלים, חרקים, זפת, פיח, שרף עצים ולשלשת ציפורים על-ידי רחיצה עם תמיסת דטרגנט קל, כנדרש. אם תשתמש בדטרגנט קל, ודא שהוא נייטרלי. אין להשתמש בסבון חזק או בדטרגנט כימי. יש לשטוף מיד את כל חומרי הניקוי ממשטחי המכונית, אין לאפשר להם להתייבש על המכונית. שטוף את המכונית ביסודיות עם הרבה מים פושרים. נגב את המים הנותרים במטלית עור או מטלית רכה.

▼ אמצעי בטיחות

⚠ זהירות

- **כאשר רוחצים את המכונית, הבלמים עלולים להירטב. כתוצאה מכך, מרחק העצירה של הבלמים יתארך. על מנת לייבש את הבלמים, נהג את המכונית במהירות בטוחה, תוך נגיעות קלות בדוושת הבלם. הבלמים יתחממו ויתייבשו.**
- **אין לרחוץ את תא המנוע והאזור מסביבו. אם ייכנסו מים לכונס האוויר של המנוע, לחלקים חשמליים, ייגרמו בעיות במנוע או בהגה כוח, בהתאם.**
- **אין להשתמש בממסים אורגניים לניקוי הכיסויים של מכלולי הפנסים. אם נעשה בכל זאת שימוש בחומרי ניקוי שמכילים ממסים אורגניים לניקוי של משטחים אלה, יש לשטוף היטב את חומר הניקוי במים. אחרת עלול להיגרם נזק למשטחי הכיסוי.**
- **במכוניות עם מגבים בעלי הפעלה אוטומטית באמצעות חיישני גשם: בעת רחיצת המכונית, העבר את מתג מגביה שמשה למצב OFF. אם מתג מגבי השמשה נמצא במצב AUTO, המגבים עלולים לפעול בצורה בלתי צפויה בעת רחיצת המכונית ולגרום לפציעה.**

הערה

בעת רחיצת מכוניתך במתקן רחיצה אוטומטי:

- **ודא לפני כן כי המתקן מתאים לסוג המכונית.**
- **בעת רחיצת מכונית המצוידת במגבים בעלי הפעלה אוטומטית באמצעות חיישן גשם, הקפד לוודא שמתג מגבי השמשה נמצא במצב OFF. אם מתג מגבי השמשה נמצא במצב AUTO, המגבים עלולים לפעול בצורה בלתי צפויה בעת רחיצת המכונית ונזק עלול להיגרם ללהבי המגבים.**

▼ רחיצת תחתית המכונית

כימיקלים, מלחים וחצץ המשמשים להפשרת משטחי הכביש הם גורמי שיתוך (קורוזיה) חזקים המאיצים את שיתוכם של רכיבים המותקנים בתחתית המכונית, כגון מערכת הפליטה, צינורות הדלק והבלמים, כבלי בלמים, הרצפה, הפגושים והמתלים.

שטוף ביסודיות את תחתית המכונית ובתוך הכנפיים לעתים קרובות במים פושרים או קרים כדי להפחית את הנזק מגורמים אלה.

בוץ או חול הנדבקים לחלקי המרכב התחתונים עלולים להאיץ את השיתוך שלהם.

לאחר נהיגה בשטח או בכבישים מכוסים בבוץ או בחול, שטוף את הבוץ והחול מחלק המרכב התחתון.

שטוף היטב את חלקי המתלים והסרנים, כיוון שהם רגישים במיוחד להצטברות של בוץ וחול. אל תשתמש בכלי חד להסרת בוץ שהתקשה.

⚠ זהירות

- **היזהר שלא לפגוע בצינורות בלמים, בצמות החיווט של חיישנים ובחלקים אחרים בעת שטיפת רכיבי מערכת המתלים.**
- **היזהר שלא לשטוף את החלק התחתון של המנוע זמן רב מדי. הדבר עלול לגרום נזק לחלקי חשמל מסוימים.**

▼ **שימוש במתקן מים חמים**

- שמור על מרחק של 30 ס"מ או יותר בין פיית המתקן לבין המכונית.
- אין לרחוץ את אותו האזור כל הזמן.
- אם כתם אינו מוסר בקלות, רחץ ביד. חלק ממתקני המים החמים הם בעלי טמפרטורה ולחץ גבוהים, ועלולים לגרום נזק או עיוותים לחלקי שרף ופלסטיק או להחדרת מים לתוך המכונית.

■ מריחת שעווה (וקס) והברקה (פוליש)

תמיד לפני מריחת שעווה והברקה, שטוף ויבש את מכוניתך.

השתמש בשעווה ובחומר הברקה מדרגת איכות טובה ופעל על פי הוראות היצרן. מרח שעווה והברק את המשטח כאשר המשטח הצבוע קר.

דאג למרוח שעווה ולהבריק את חלקי הקישוט מכרום, וגם את המשטחים הצבועים. אובדן שכבת השעווה המגינה על השטחים הצבועים יגרום לאובדן הברק המקורי וגם יזרז את הבלאי של המשטח. מומלץ למרוח שכבת שעווה לפחות פעם בחודש, או כאשר המשטח כבר אינו דוחה מים.

אם מראה הצבע דהה עד כדי שלא ניתן לשחזר את הברק או את הגוון המקוריים, הברק קלות את המשטח באמצעות תכשיר הברקה (פוליש) עדין. אל תבריק לעולם רק את האזור הפגוע, אלא גם את האזור מסביב. יש להבריק תמיד רק בכיוון אחד. מומלץ להשתמש בתכשיר הברקה בדרגת גרגירים שוחקים מס' 2000. אין להשתמש לעולם בתכשיר הברקה גס. תכשירי ההברקה הגסים יותר הם מאיכות נמוכה יותר ועלולים להזיק לצבע. לאחר ההברקה עם תכשיר ההברקה, כסה את המשטח בשכבת שעווה כדי להחזיר את הברק המקורי. הברקות תכופות עם תרכובת או שימוש בתכשיר הברקה לא מתאים או הברקה בשיטה לא נכונה עלולים לגרום להסרת הצבע וחשיפת צבע היסוד.

הברקות תכופות עם תרכובת או שימוש בתכשיר הברקה לא מתאים או הברקה בשיטה לא נכונה עלולים לגרום להסרת הצבע וחשיפת צבע היסוד.

⚠ זהירות

אסור לשטוף את עדשות הפנסים בממסים אורגניים כלשהם. אם נעשה בכל זאת שימוש בתכשיר ניקוי שמכיל ממסים אורגניים יש לשטוף היטב במים את כל שאריות התכשיר. אחרת עלול להיגרם נזק למשטחי העדשות.

הערה

היזהר לא לחסום את פתחי היציאה של מתז השמשה הקדמית עם וקס (שעווה) בעת מריחת שעווה על המכונית.

■ ניקוי גלגלי אלומיניום

- נקה לעתים קרובות את גלגלי האלומיניום כדי להסיר כל סוג של לכלוך. אם הלכלוך נשאר יותר מדי זמן, עלול להיות קשה להורידו.
- כאשר מנקים את הגלגלים, אין להשתמש בסבון המכיל גרגרים שוחקים. דאג להשתמש בחומר ניקוי נייטרלי, ולאחר מכן שטוף ביסודיות עם מים. אין לנקות את הגלגלים במברשת קשה ואין לחשוף אותם למתקני רחיצה בעלי מהירות גבוהה.
- נקה את המכונית (כולל את גלגלי האלומיניום) במים בהקדם האפשרי לאחר שהותזו עליה מי ים, שנחשפה לרוחות מן הים או שנהגו בה על כבישים שטופלו במלח או בתכשירים אחרים.

הגנה מפני שיתוך (קורוזיה)

מכונית הסובארו תוכננה ונבנתה לעמוד בפני שיתוך. כדי לשמור על צורה נאה, עמידות ותפעול אמין, נעשה שימוש בחומרים מיוחדים ושכבות גימור המגינים על המכונית.

■ הגורמים השכיחים ביותר לשיתוך (קורוזיה)

הגורמים השכיחים ביותר לשיתוך הם:

1. הצטברות של לכלוך הכולל לחות במקטעי לוחות מרכב, בחללים ובמקומות אחרים.
2. נזק לצבע ולשכבות מגן אחרות הנגרם על-ידי חצץ ושברי אבנים או תאונות קלות.

התפשטות השיתוך מואצת במכונית:

1. כאשר המכונית נחשפת למלח מן הכביש או לכימיקלים המשמשים לבקרה על אבק, או כשמשתמשים במכונית באזורים סמוך לחוף ים, שם יש יותר מלח באוויר, או באזורים בעלי זיהום תעשייתי רב.
2. כאשר נוהגים במכונית באזורים של לחות גבוהה, במיוחד כאשר הטמפרטורות רק מעט מעל נקודות הקפיאה.
3. כאשר נותרת לחות בחלקים מסוימים של המכונית לאורך זמן, למרות ששאר חלקי המכונית עשויים להיות יבשים.
4. כאשר חלקי המכונית אינם מסוגלים להתייבש מהר בגלל אי-קיומו של אוורור נאות בטמפרטורות גבוהות.

■ פעולות למניעת שיתוך (קורוזיה)

רחץ את המכונית באופן סדיר כדי למנוע שיתוך ברכיבי המרכב והמתלים. כמו-כן, רחץ את המכונית מיד אחרי נסיעה על המשטחים הבאים:

- דרכים שפוזר בהן מלח למניעת קפיאה בחורף
- בוץ, חול או חצץ
- כבישים קרובים מאוד לחוף הים

לאחר סיום עונת החורף, מומלץ לרחוץ ביסודיות את תחתית המכונית.

לפני תחילת החורף, בדוק את מצב רכיבי תחתית המכונית, כגון מערכת הפליטה, צינורות דלק ובלמים, כבלי בלמים, מתלים, מערכת היגוי, רצפה וכנפיים. אם מתגלה בהם חלודה יש לטפל בהם למניעת חלודה או להחליפם.

אם הנך זקוק לעזרה, פנה למוסך כדי לבצע סוג זה של תחזוקה וטיפול. מומלץ לפנות למרכז שירות מורשה סובארו מטעם היבואן.

תקן פגיעות ושריטות בצבע מיד כשהינך מגלה אותן.

בדוק את פנים המכונית לגלות הצטברויות של מים ולכלוך מתחת לשטיחי הרצפה מכיוון שהם עלולים לגרום לשיתוך. בדוק מדי פעם מתחת לשטיחים כדי לוודא שהאזור יבש.

אם הינך מחנה את מכוניתך במקום סגור, ודא כי הוא יבש. אל תחנה את מכוניתך במקום לח שהאוורור בו לקוי. במקום כזה עלול להיגרם שיתוך כתוצאה מהלחות. לחות יכולה להיגרם אם תרחץ את מכוניתך בחנייה סגורה או תכניס את מכוניתך לחנייה סגורה כאשר היא רטובה או מכוסה בשלג.

אם אתה משתמש במכוניתך במזג אוויר קר ו/או באזורים בהם משתמשים במלח על הכביש או בחומרים גורמי שיתוך אחרים, יש לבדוק ולשמן לעתים מזומנות את צירי הדלתות ומנעוליהן, ואת תופסן מכסה תא המנוע.

ניקוי פנים המכונית

נקה את לוח בקרת האקלים, לוח מערכת השמע, לוח המכשירים, הקונסולה המרכזית, לוח המחוונים והמתגים בעזרת מטלית רכה ולחה. (אין להשתמש בממסים אורגניים).

■ ריפודי המושבים

הסר לכלוך, אבק או שיירים באמצעות שואב אבק. אם הלכלוך דבוק לאריג או שקשה להסירו בשואב אבק, השתמש במברשת רכה ואחר כך בשואב אבק.

אחר כך נגב את משטח הריפוד במטלית לחה סחוטה היטב ויבש את הריפוד ביסודיות. אם הריפוד עדיין מלוכלך, נגב בתמיסה של סבון עדין ומים פושרים ולאחר מכן יבש ביסודיות.

אם אי-אפשר להסיר את הכתם, נסה חומר ניקוי מסחרי. תחילה יש לנסות את חומר הניקוי בפינה סמויה של הריפוד כדי לוודא שאינו פוגע באריג. השתמש בחומר הניקוי לפי הוראות היצרן.

⚠ זהירות

אין להשתמש בבנזין, מדללי צבע או חומרי ניקוי דומים לניקוי המושבים. אחרת עלול להיגרם נזק למשטחים וצבעם עלול לדהות.

■ ריפוד עור למושבים

חברת סובארו משתמשת בעור טבעי משובח אשר בטיפול נכון ישמור על צורתו הייחודית והמרקם שלו למשך שנים רבות.

הצטברות אבק או לכלוך דרכים על פני משטחי העור עלולה לגרום לחומר להפוך לפריך ולהתבלותו המוקדמת. יש לבצע ניקוי תקופתי כל חודש במטלית רכה ולחה מסיבים טבעיים, תוך זהירות שלא להרטיב את העור יתר-על-המידה ושלא לאפשר חדירת מים דרך התפרים.

ניתן להשתמש בדטרגנט עדין המתאים לניקוי בדי צמר כדי להסיר כתמי לכלוך קשים, ואחר כך לשפשף במטלית רכה ויבשה, כדי להחזיר את הברק. אם נוהגים להחנות את המכונית זמן רב תחת שמש ישירה, מומלץ לכסות את המושבים ואת משענות הראש, או להצל את החלונות כדי למנוע דהייה או התכווצות הריפוד.

ניתן לטפל בפגמים שטחיים זעירים או באזורים עם כתמים בתרסיס לכה מסחרי המיועד לעור.

העור במושב יפתח קפלים או קמטים רכים, תופעה זו אופיינית לעור אמיתי.

■ ריפוד עור סינתטי

ניתן לנקות את חומר הריפוד הסינתטי במכוניתך באמצעות מים וסבון או דטרגנט עדינים, לאחר שמסלקים לכלוך לא דביק באמצעות מברשת או שואב אבק. אפשר לסבון להיספג כמה דקות ולאחר מכן נגב במטלית לחה ונקייה. במקרה הצורך, ניתן להשתמש בחומרי ניקוי מקציפים מסחריים המתאימים לעור סינתטי.

⚠ זהירות

אסור בהחלט להשתמש בחומרי ניקוי חריפים כגון ממסים, מדללי צבע, חומרי ניקוי לחלונות או בנזין כדי לנקות ריפודי עור או אריג סינטטי. אחרת עלול להיגרם נזק למשטחים וצבעם עלול לדהות.

■ לוח בקרת האקלים, לוח מערכת השמע, לוח המכשירים, לוח הקונסולה, מתגים, לוח מחוונים ומשטחי פלסטיק אחרים

נקה את לוח בקרת האקלים, לוח מערכת השמע, לוח המכשירים, הקונסולה המרכזית, לוח המחוונים והמתגים בעזרת מטלית רכה ולחה.

⚠ זהירות

- **אין להשתמש בממסים אורגניים כגון מדללי צבע או בנזין, או חומרי ניקוי חזקים המכילים ממסים אלה. אחרת עלול להיגרם נזק למשטחים וצבעם עלול לדהות.**
- **אסור להשתמש בממסים כימיים שמכילים סיליקון כדי לנקות את מערכת השמע של המכונית, רכיבים חשמליים של מערכת מיזוג האוויר או מתגים כלשהם. אם הסיליקון יבוא במגע עם חלקים אלה אזי נזק עלול להיגרם לרכיבים החשמליים.**

■ צג

כדי לנקות את צג מערכת הניווט או הצג הרב-תכליתי, נגב אותו במטלית סיליקון או במטלית רכה. אם הצג מלוכלך מאוד, נקה אותו במטלית רכה המורטבת בדטרגנט ניטרלי ולאחר מכן נגב בזהירות את שאריות הדטרגנט.

⚠ זהירות

- **אין לרסס את תמיסת הדטרגנט ישירות על הצג. דבר זה עלול לפגוע ברכיבי הצג.**
- **אין לנגב את הצג עם מטלית קשה. דבר זה עלול לשרוט את הצג.**
- **אין להשתמש בנוזל ניקוי המכיל מדלל, בנזין או כל חומר נדיף אחר. חומרי ניקוי כאלה עלולים למחוק את האותיות שעל המתגים הנמצאים בתחתית הצג.**

תחזוקה ושירות

תכנית תחזוקה 11-3

אמצעי זהירות הקשורים לתחזוקה 11-7
לפני שתבדוק או שתבצע שירות בתוך תא המנוע 11-7
כאשר בודקים או מבצעים טיפול בתוך תא המנוע 11-8
כאשר בודקים או מבצעים טיפול בתוך תא המנוע
כשהמנוע פועל 11-8
בעת החלפת חלקים 11-9

עצות לתחזוקה 11-9
הסרה והתקנה מחדש של תפסים 11-9

מכסה תא המנוע 11-12

מבט כללי על תא המנוע 11-14
STI 11-14
למעט STI 11-15

שמן מנוע 11-16
צריכת השמן של המנוע 11-16
בדיקת מפלס השמן 11-16
החלפת השמן ומסנן השמן 11-18
דירוג וצמיגות מומלצים 11-19
שמן סינתטי 11-19

מערכת הקירור 11-19
מניפת קירור, צנרת וחיבורים 11-20
נוזל קירור מנוע 11-20

קרב הסינון של מסנן האוויר 11-23
החלפת קרב הסינון של מסנן האוויר 11-23

מצתים 11-25

רצועות הנעה 11-25

שמן תיבת הילוכים ידנית 11-27
דירוג וצמיגות מומלצים 11-27

נוזל תיבת הילוכים רציפה 11-27

שמן דיפרנציאל קדמי (עבור דגמים בעלי תיבת הילוכים רציפה) 11-27
דירוג וצמיגות מומלצים 11-27

שמן דיפרנציאל אחורי 11-28
דירוג וצמיגות מומלצים 11-28

נוזל הגה כוח (STI) 11-28
בדיקת מפלס הנוזל 11-28
נוזל מומלץ 11-29

נוזל בלמים 11-29
בדיקת מפלס הנוזל 11-29
נוזל בלמים מומלץ 11-30

נוזל מצמד (דגמים בעלי תיבת הילוכים ידנית) .. 11-30
בדיקת מפלס הנוזל 11-30

מגבר בלמים 11-31

דוושת בלם 11-32
בדיקת חופש מהלך דוושת הבלם 11-32
בדיקת המרווח בין דוושת הבלם לבין הרצפה 11-32

דוושת מצמד (דגמי ת"ה ידנית) 11-32
בדיקת תפקוד המצמד 11-32
בדיקת חופש מהלך דוושת המצמד 11-33
מערכת סיוע לתחילת נסיעה במעלה 11-33
החלפת רפידות הבלמים וציפויי הרפידות 11-33
הרצת רפידות בלמים חדשות וציפויי רפידות 11-34
מהלך בלם החנייה 11-34
צמיגים וגלגלים 11-35
סוגי צמיגים 11-35
מערכת ניטור לחץ אוויר בצמיגים (TPMS) (אם קיימת) . 11-35
בדיקת צמיגים 11-36
לחץ אוויר ובלאי 11-37
איזון גלגלים 11-39
מחווני בלאי 11-39
סימן כיוון הסיבוב של הצמיגים 11-40
סבב צמיגים 11-40
החלפת צמיגים 11-40
החלפת חישוקים (ג'נטים) 11-41
חישוקי אלומיניום 11-42
נוזל מתזי השמשה הקדמית 11-42
הוספת נוזל מתזי השמשה הקדמית 11-42
נוזל מתזי השמשה הקדמית 11-42
החלפת להבים למגבי השמשות 11-43
מכלול להב המגב של השמשה הקדמית 11-44
להבי מגב השמשה הקדמית 11-44
מצבר 11-45
אמצעי זהירות הקשורים למצבר! 11-45
נתיכים 11-47
התקנת אביזרים 11-48
החלפת נורות 11-48
פנס ראשי (מכוניות עם פנסים ראשיים LED) 11-49
האלומה הגבוהה של הפנס הראשי 11-49
פנס ראשי אלומה נמוכה (דגמים ללא פנסים
ראשיים LED), פנסי חנייה (דגמים ללא פנסים
ראשיים LED) ומהבהבי פנייה קדמיים 11-50
פנס ערפל קדמי ותאורת יום (אם קיימים) 11-52
מכלול אורות אחורי משולב 11-54
אור לוחית הרישוי 11-54
פנס ערפל אחורי (אם קיים) 11-55
תאורת מפה 11-56
תאורת תא הנוסעים 11-56
תאורת תא המטען 11-57
תאורת מראת איפור 11-57
שאר פנסי המכונית 11-57
החלפת סוללה 11-58
החלפת סוללה של מפתח חכם 11-58
החלפת סוללת המשדר 11-59

תכנית תחזוקה

על-מנת לשמור את מכוניתך במצב פעולה נאות ולהבטיח ביצועים מכסימליים בכל עת, יש לבצע שירות לפי לוח-זמנים של התחזוקה.

הערה

- **תדירות הטיפולים והביקורות התקופתיות המובאות להלן היא מינימלית. ייתכן ויהיה צורך לבצע את הטיפולים והביקורות לעיתים קרובות יותר בהתחשב בתנאי הכביש, מזג אוויר, תנאים אטמוספריים ושימוש במכונית. תנאים אלה עשויים להשתנות מארץ לארץ. לכן, ייתכן ויהיו דרישות מיוחדות בארצך. לפרטים על התדירות הישימה למכוניתך מומלץ לפנות למחלקה הטכנית של היבואן.**
- **לדגמים עם צג רב-תפקודי, ניתן להגדיר הצגת תזכורת כאשר מתקרב המועד לביצוע פריט תחזוקה. לפרטים נוספים עיין בנושא "הגדרות תחזוקה"** ☜3-79.

להמשך התחזוקה התקופתית מעבר ל- 120,000 ק"מ או 96 חודשים, חזור לעמודה השלישית בלוח התחזוקה והוסף 120,000 ק"מ או 96 חודשים לכותרות העמודות.

מפתח לסימנים:

R: החלף

I: בדוק ואז כוון, תקן או החלף לפי הצורך.

P: בצע

(I): טיפול מומלץ לתפעול בטוח של הרכב

	הפריט	מועדי התחזוקה (מס' החודשים או ק"מ, הקודם מביניהם)									הערות
		חודשים	12	24	36	48	60	72	84	96	
		1,000 ק"מ	15	30	45	60	75	90	105	120	
1	שמן מנוע		ה	ה	ה	ה	ה	ה	ה	ה	ראה הערה 1)
2	מסנן שמן מנוע		ה	ה	ה	ה	ה	ה	ה	ה	ראה הערה 1)
3	רצועת(ות) הנעה		ב	ב	ב	ב	ב	ב	ב	ב	

	הפריט	מועדי התחזוקה (מס' החודשים או ק"מ, הקודם מביניהם)									הערות
		חודשים	12	24	36	48	60	72	84	96	
		1,000 ק"מ	15	30	45	60	75	90	105	120	
4	רצועת הנעת גל הזיזים (רצועת תזמון)			ב		ב		ב	ה	ב	החלף כל 105,000 ק"מ
5	מערכת הקירור, צינורות וחיבורים			ב		ב		ב		ב	
6	החלפת נוזל קירור מנוע (SUBARU Super Coolant או שווה-ערך)	החלפה ראשונה:**132 חודשים (11 שנה)/220,000 ק"מ** מההחלפה השנייה: **72 חודשים (6 שנים)/120,000 ק"מ**									החל
7	מערכת דלק, צינורות וחיבורים			ב		ב		ב		ב	ראה הערה 2)
8	מסנן דלק							ה			החלף כל 90,000 ק"מ
9	קרב הסינון של מסנן האוויר		ב	ב	ה	ב	ב	ה	ב	ב	החלף כל 45,000 ק"מ
10	מצתים								ה		החלף כל 105,000 ק"מ
11	חומרי סיכה לתיבת הילוכים /דיפרנציאל קדמי/אחורי (שמן תיבת הילוכים)			ב		ה		ב		ה	

	הפריט	מועדי התחזוקה (מס' החודשים או ק"מ, הקודם מביניהם)								הערות
		חודשים	12	24	36	48	60	72	84	96	
		1,000 ק"מ	15	30	45	60	75	90	105	120	
12	נוזל תיבת הילוכים רציפה			ב		ב		ב		ב	
13	נוזל בלמים			ה		ה		ה		ה	ראה הערה 3)
14	רפידות ודיסקיות הבלמים/גומיות גל ההינע הקדמי והאחורי וחלקי מפרק הסרן		ב	ב	ב	ב	ב	ב	ב	ב	ראה הערה 2)
15	רפידות ותופי בלמים (כולל רפידות ותופי בלם חנייה)			ב		ב		ב		ב	ראה הערה 2)
16	בדוק צנרת בלמים ובדוק פעולת בלמי החנייה והשירות			בצ		בצ		בצ		בצ	ראה הערה 2)
17	מערכת המצמד			ב		ב		ב		ב	כוונן מהלך חופשי של הדוושה ב-1,600 ק"מ
18	מערכת היגוי ומתלים			ב		ב		ב		ב	ראה הערה 2)
19	מסבי הגלגלים הקדמיים והאחוריים									(מ)	
20	קרב סינון אוויר של מערכת בקרת האקלים		ב	ה	ב	ה	ב	ה	ב	ה	ראה הערה 4)

הערה

1) **כאשר המכונית נוסעת בתנאי נהיגה קשים כמפורט מטה*, יש להחליף את שמן המנוע ואת מסנן השמן לעתים תכופות יותר.**
2) **כאשר המכונית נוסעת בתנאי נהיגה קשים כמפורט מטה*, יש לבצע את הבדיקה כל 15,000 ק"מ או כל 12 חודשים, הקודם מביניהם.**
3) **כאשר משתמשים במכונית באזורים המפורטים להלן, החלף את נוזל הבלמים כל 15,000 ק"מ או כל 12 חודשים, הקודם מביניהם.**
   (1) **אזורי לחות גבוהה**
   (2) **אזורים הרריים**
4) **כאשר המכונית נוסעת בתנאי נהיגה קשים כמפורט מטה*, יש להחליף את קרב הסינון של מסנן האוויר ואת מסנן האוויר לעתים תכופות יותר.**

* דוגמאות לתנאי נהיגה קשים:

(1) הפעלה במזג אוויר קר באופן קיצוני (סעיפים 1, 2 ו-18 בלבד)

(2) נסיעות קצרות תכופות (סעיפים 1, 2, 14 ו-15 בלבד)

(3) נהיגה בדרכים מאובקות (סעיפים 9, 14, 15 ו-20 בלבד)

(4) נהיגה בדרכים משובשות ו/או בוציות (סעיפים 14, 15 ו-20 בלבד)

(5) נהיגה באזורים בהם משתמשים במלח כביש או בחומרים משתכים אחרים (סעיפים 7, 14, 15, 16 ו-18 בלבד)

(6) מגורים ליד חוף הים (סעיפים 7, 14, 15, 16 ו-18 בלבד)

אמצעי זהירות הקשורים לתחזוקה

כאשר יש צורך בתחזוקה ושירות, מומלץ לבצע את כל העבודות במוסך. מומלץ לעשות זאת במרכז שירות מורשה סובארו מטעם היבואן.

במקרה ותבצע את התחזוקה והשירות בעצמך, עליך להיות בקיא במידע הנכלל בפרק זה לגבי תחזוקה ושירות למכוניתך.

טיפול שגוי או חלקי עלול לגרום לביצועים פגומים או לא-בטיחותיים של מכוניתך. כל בעיה שתתעורר בעקבות טיפולים ותיקונים שביצעת בעצמך לא תהיה מכוסה על-ידי האחריות.

⚠אזהרה

- **בחר תמיד במקום בטוח לביצוע עבודות תחזוקה למכוניתך.**
- **היזהר תמיד לבל תיפצע בזמן העבודה על מכוניתך. זכור שחלק מהחומרים במכונית עלולים להיות מסוכנים אם לא משתמשים או לא מטפלים בהם בצורה נכונה, כמו למשל, חומצת המצבר.**
- **את התחזוקה יבצע אך ורק אדם הבקיא בביצוע עבודות אלה.**

פציעה חמורה עלולה להיגרם למי שאינו בקיא בביצוע שירות למכוניות.

- **יש להשתמש תמיד בכלים מתאימים ולדאוג שהם מתוחזקים כיאות.**
- **אסור בהחלט להיכנס מתחת למכונית הנתמכת על-ידי מגבה בלבד. השתמש תמיד במעמדי בטיחות לתמיכת המכונית.**
- **אסור בהחלט להפעיל את המנוע במקום לא מאוורר היטב, כגון מוסך או מקומות סגורים אחרים.**
- **אל תעשן ואל תאפשר אש גלויה בסביבת הדלק או המצבר. הדבר יגרום לשריפה.**
- **מכיוון שבמערכת הדלק קיים לחץ, אנו ממליצים שהחלפת מסנן הדלק תבוצע על-ידי מוסך. מומלץ לבצע זאת במרכז שירות מורשה סובארו מטעם היבואן.**
- **השתמש באמצעי הגנה מתאים לעיניים כדי לשמור עליהן מפני חדירת גופים זרים, שמן ונוזלים. אם משהו נכנס לעיניך, שטוף אותן היטב במים נקיים.**
- **אין לטפל בחיווט של מערכת כריות האוויר ושל מערכת מותחני-קדם לחגורות הבטיחות; כמו כן אין לנסות לפרק את מחברי מערכות אלה. ניסיון כזה עלול להפעיל את המערכת, או לגרום לה שלא לפעול כשצריך. אסור בהחלט להשתמש בציוד בדיקה למעגלים חשמליים עבור החיווט והמחברים האלו. במקרה שכריות האוויר או מותחני-הקדם של חגורות הבטיחות יהיו זקוקים לשירות, פנה אל המוסך. מומלץ לפנות למרכז שירות מורשה סובארו מטעם היבואן.**

■ לפני שתבדוק או שתבצע שירות בתוך תא המנוע

⚠אזהרה

- **כבה תמיד את המנוע והפעל היטב את בלם החנייה כדי למנוע את תזוזת המכונית.**
- **אפשר תמיד למנוע להתקרר.**
  חלקי המנוע מתחממים מאוד כאשר המנוע פועל ונשארים חמים זמן מה לאחר שהמנוע כבה.
- **אין לשפוך שמן מנוע, נוזל קירור למנוע, נוזל בלמים או כל נוזל אחר על חלקי מנוע חמים. מצב כזה עלול לגרום לשריפה.**
- **הוצא תמיד את המפתח ממתג ההתנעה, או סובב את מתג לחצן ההתנעה למצב OFF. כאשר מתג ההתנעה במצב מחובר (ON), מניפת הקירור עלולה לפעול בפתאומיות אפילו כאשר המנוע אינו מופעל.**

■ כאשר בודקים או מבצעים טיפול בתוך תא המנוע

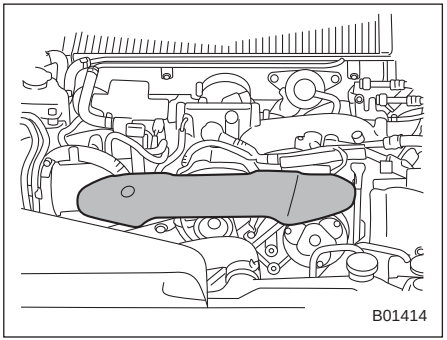
B01414

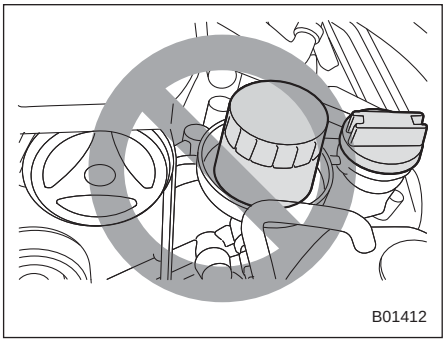
B01412

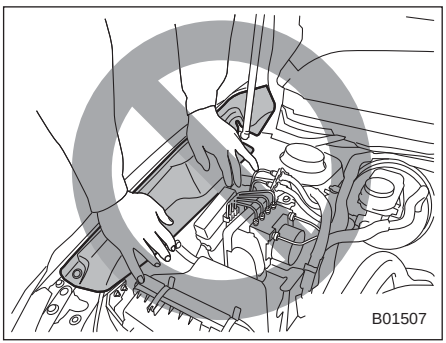
B01507

⚠ זהירות

- במכוניות המצוידות בכיסוי של רצועות ההינע, בעת בדיקת רכיבים בתא המנוע, הקפד שלא לגעת בכיסוי של רצועות ההינע.

אם לא תקפיד על כך, ידך עלולה להחליק מכיסוי הרצועות ותיגרם לה פציעה.

- אסור לגעת במסנן השמן לפני שהמנוע התקרר לחלוטין. אחרת התוצאה עלולה להיות כווייה או פציעה. כשהמנוע פועל מסנן השמן מתחמם לטמפרטורות גבוהות מאוד והוא נותר חם גם זמן מה לאחר שהמנוע הודמם.
- אסור להפעיל כוח על חיפוי בידוד הכנף, לדוגמה על-ידי הנחת הידיים עליו. הדבר עלול לגרום לעיוות של חיפוי הבידוד והתושבת שלו.

■ כאשר בודקים או מבצעים טיפול בתוך תא המנוע כשהמנוע פועל

⚠ אזהרה

מנוע פועל עלול להיות מסוכן. הרחק את אצבעותיך, ידיך, בגדיך, שערך וכליך ממניפת הקירור, רצועות ההינע וכל חלקי מנוע נעים אחרים. מומלץ להסיר טבעות, שעונים ועניבות בזמן ביצוע העבודה.

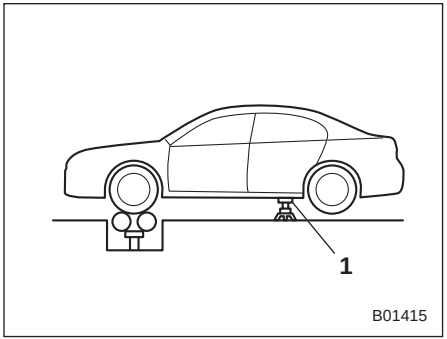

1) מעמד בטיחותי

במכונית בעלת הינע בכל הגלגלים (AWD), כאשר מבצעים תחזוקה ובדיקות הדורשות את פעולת המנוע ואת סיבוב ארבעת הגלגלים, הרם את כל ארבעת הגלגלים על מגבה או השתמש בגלילים חופשיים כדי למנוע את תזוזת המכונית. אסור בהחלט להאיץ את המנוע או לבלום בפתאומיות.

■ בעת החלפת חלקים

למידע לגבי חלקי חילוף מומלץ לפנות למרכז שירות מורשה סובארו מטעם היבואן.

עצות לתחזוקה

כדי לאפשר החלפת רכיבים של מסנן האוויר או נורות מסוימות יש להסיר תחילה כמה תפסים וחיפויים מהכנפיים.

■ הסרה והתקנה מחדש של תפסים

▼ הסרת התפסים

במכוניתך קיימים תפסים מטיפוסים שונים.

▽ **תפסים מטיפוס A**

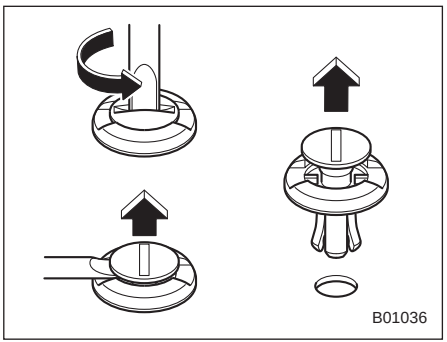

1. סובב את התפס נגד כיוון השעון באמצעות מברג בעל להב שטוח, עד שהחלק המרכזי של התפס מתרומם.
2. הסר את התפסים באמצעות מברג בעל להב שטוח, תוך שימוש בתנופה.
3. הסר את התפס בשלמותו במשיכה כלפי מעלה.

▽ **תפסים מטיפוס B**

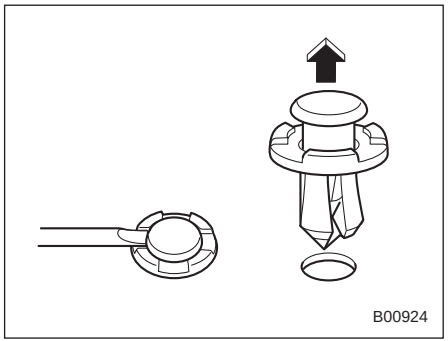

▽ **תפסים מטיפוס C**

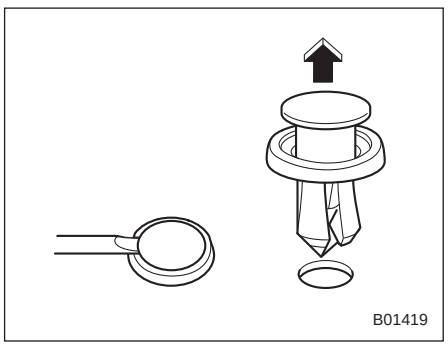

1. משוך החוצה את החלק המרכזי של התפס באמצעות מברג בעל להב שטוח, כמתואר באיור.
2. משוך את החלק המרכזי הבולט כדי להסיר את התפס בשלמותו.

▽ תפסים מטיפוס D

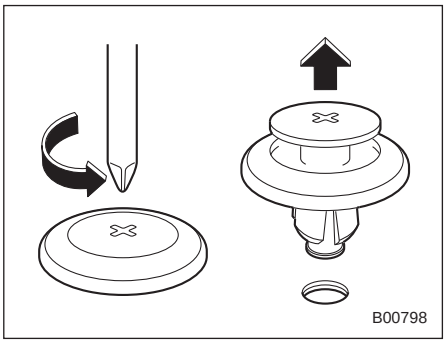

1. סובב את התפס נגד כיוון השעון באמצעות מברג פיליפס, עד שהחלק המרכזי של התפס מתרומם.
2. הסר את התפס בשלמותו במשיכה כלפי מעלה.

▽ תפסים מטיפוס E

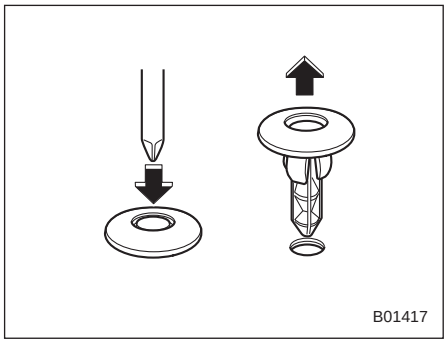

1. דחוף את החלק המרכזי של התפס באמצעות מברג פיליפס, עד שהתפס מתרומם.
2. הסר את התפס בשלמותו במשיכה כלפי מעלה.

▽ תפסים מטיפוס F

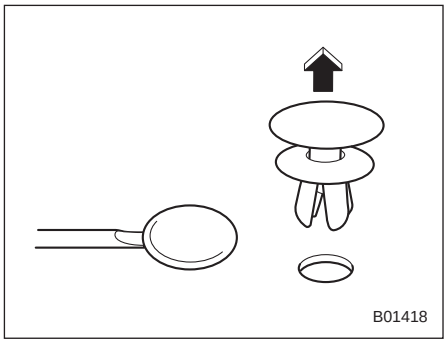

1. משוך החוצה את ראש התפס באמצעות מברג בעל להב שטוח, כמתואר באיור.
2. הסר את התפס בשלמותו במשיכה כלפי מעלה.

▼ התקנה מחדש של התפסים

▽ תפסים מטיפוס A

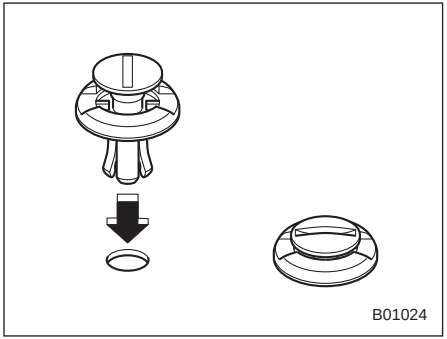

▽ תפסים מטיפוס B

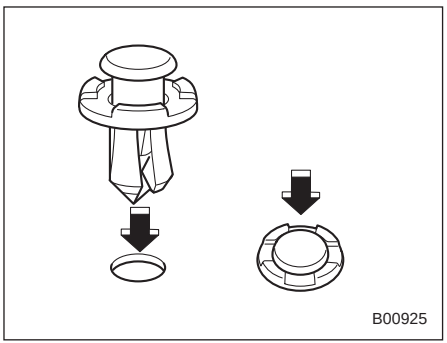

▽ תפסים מטיפוס C

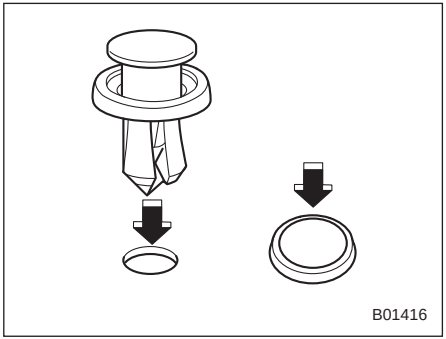

▽ תפסים מטיפוס D

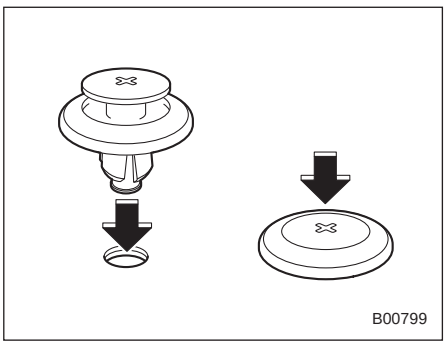

▽ תפסים מטיפוס E

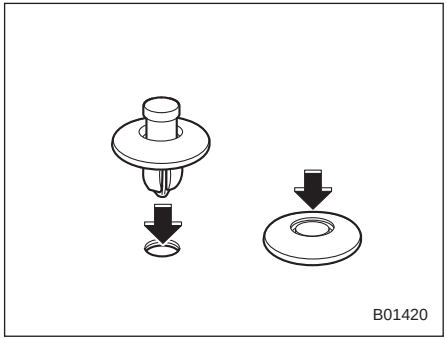

הכנס תחילה את התפס ללא החלק המרכזי ואז דחוף את החלק המרכזי של התפס לתוך החור.

▽ תפסים מטיפוס F

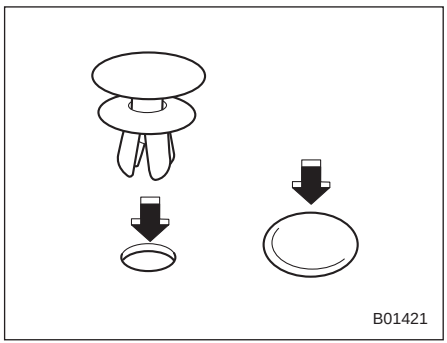

הכנס תחילה את התפס ללא הראש ואז דחוף את הראש של התפס לתוך החור.

מכסה תא המנוע

כדי לפתוח את המכסה:

1. אם להבי המגבים הורמו מעל לשמשה, החזר אותם למקום המקורי.

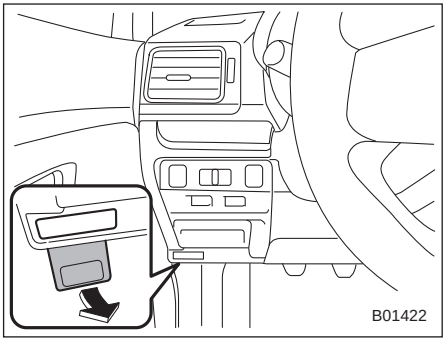

2. משוך את ידית שחרור מכסה תא המנוע שמתחת ללוח המכשירים.

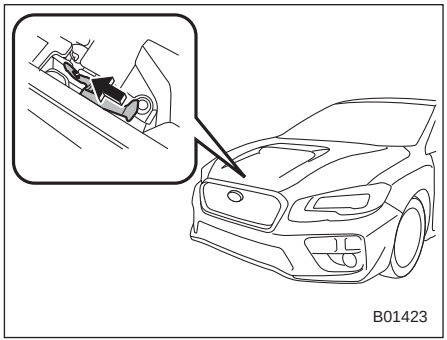

3. שחרר את נעילת הביטחון המשנית של המכסה על-ידי הזזת המנוף הממוקם בין הסבכה הקדמית לבין מכסה תא המנוע לכיוון שמאל.
4. הרם את מכסה תא המנוע.

כדי לסגור את המכסה:

1. הורד את המכסה עד שהוא מגיע לכ-30 ס"מ ממצבו הסגור ותן לו ליפול כלפי מטה.
2. לאחר שהמכסה סגור, ודא כי הוא נעול במקומו.

אם מכסה תא המנוע אינו נסגר כהלכה, שחרר אותו מנקודה מעט יותר גבוהה. אל תלחץ בכוח על המכסה כדי לסגור אותו. לחיצה כזו עלולה לעוות את המתכת.

⚠אזהרה

ודא תמיד כי מכסה תא המנוע נעול כיאות לפני תחילת הנסיעה. אם הוא אינו נעול, הוא עלול להיפתח פתאום כאשר המכונית נוסעת ולחסום את שדה ראייתך, דבר העלול לגרום לתאונה ולפציעה חמורה.

מבט כללי על תא המנוע

■ STI

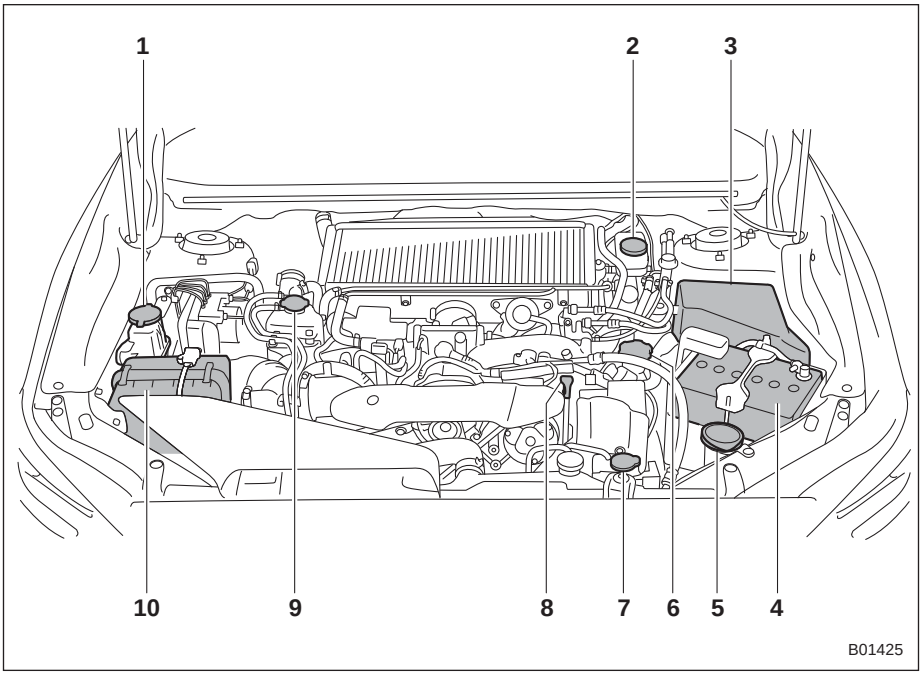

1) מיכל נוזל הגה כוח (עמוד 11-28)
2) מיכל נוזל בלמים (עמוד 11-29)/מיכל נוזל מצמד (עמוד 11-30)
3) תיבת נתיכים (עמוד 11-47)
4) מצבר (עמוד 11-45)
5) מיכל נוזל מתז לשמשה הקדמית (עמוד 11-42)
6) מכסה פתח מילוי שמן מנוע (עמוד 11-16)
7) מיכל נוזל קירור מנוע (עמוד 11-20)
8) מד מפלס שמן מנוע (עמוד 11-16)
9) מכסה מיכל נוזל הקירור (עמוד 11-20)
10) תיבת מסנן אוויר (עמוד 11-23)

■ למעט STI

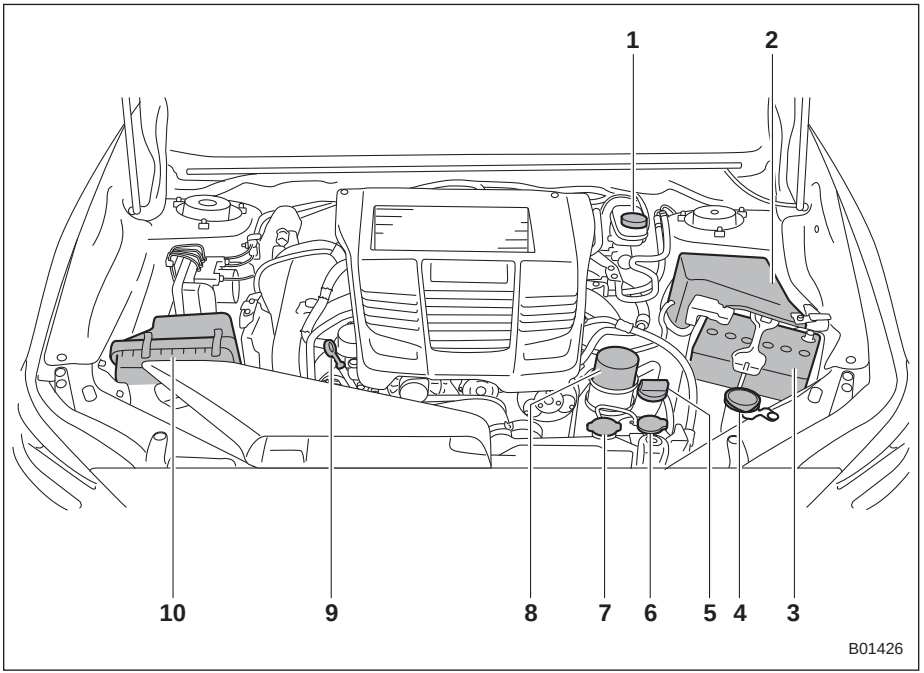

1) מיכל נוזל בלמים (עמוד 11-29)/מיכל נוזל מצמד (עמוד 11-30)
2) תיבת נתיכים (עמוד 11-47)
3) מצבר (עמוד 11-45)
4) מיכל נוזל מתז לשמשה הקדמית (עמוד 11-42)
5) מכסה פתח מילוי שמן מנוע (עמוד 11-16)
6) מיכל נוזל קירור מנוע (עמוד 11-20)
7) מכסה רדיאטור (עמוד 11-20)
8) מסנן שמן מנוע (עמוד 11-18)
9) מד מפלס שמן מנוע (עמוד 11-16)
10) תיבת מסנן אוויר (עמוד 11-23)

שמן מנוע

⚠ זהירות

- **אם מדיד השמן אינו נשלף בקלות, סובב אותו מעט ימינה ושמאלה ולאחר מכן משוך אותו החוצה. אחרת אתה עלול להיפצע.**
- **השתמש אך ורק בשמן מנוע מדרגת האיכות המומלצת ובצמיגות המומלצת.**
- **היזהר שלא להתיז שמן מנוע תוך כדי הוספתו. אם השמן יבוא במגע עם צינור הפליטה, הוא עלול לגרום לריח רע, עשן ו/או שריפה. הקפד לנגב שמן שניתז על צינור הפליטה.**

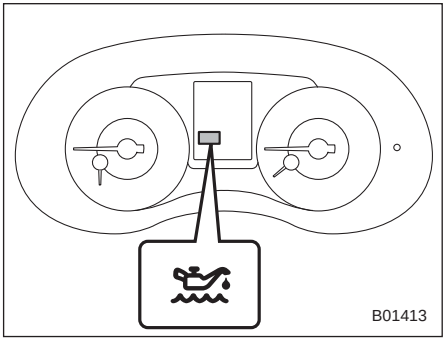

הערה

למעט דגמי STI, כשנורית אזהרה למפלס שמן מנוע נמוך מאירה, יש לפנות למוסך בהקדם האפשרי לבדיקת המכונית. מומלץ לפנות למרכז שירות מורשה סובארו מטעם היבואן.

■ צריכת השמן של המנוע

כמות מסוימת של שמן מנוע נצרכת במהלך הנהיגה. בתנאים הבאים, צריכת השמן של המנוע עשויה לגדול וכתוצאה מכך תידרש הוספת שמן בין מרווחי הטיפולים:

- כשהמנוע חדש ובמהלך תקופת ההרצה
- כששמן המנוע הוא מאיכות נמוכה יותר
- כשמשתמשים בשמן בעל דרגת צמיגות לא מתאימה
- כשמשתמשים בבלימת המנוע
- כשהמנוע פועל במהירויות מנוע גבוהות
- כשהמנוע פועל בתנאים של עומס רב
- כשהמנוע פועל למשך פרקי זמן ארוכים בסיבובי סרק
- כשהמכונית פועלת בצורת נסיעה של עצור וסע ו/או בתנועה צפופה.
- כשהמכונית פועלת בתנאי חום קשים
- כשהמכונית מאיצה ומאטה לעתים תכופות.

בתנאים אלה ותנאים דומים להם, רצוי לבדוק את מפלס השמן לפחות אחת לשתי עצירות תדלוק ולהחליף שמן מנוע בתדירות גבוהה יותר. אם צריכת השמן של מכוניתך גבוהה יותר מאשר ליטר אחד לכל 2,000 ק"מ, פנה למוסך לביצוע בדיקה בתנאים מבוקרים. מומלץ לפנות למרכז שירות מורשה סובארו מטעם היבואן.

■ בדיקת מפלס השמן

בדוק את מפלס שמן המנוע בכל עצירת תדלוק.

1. החנה את המכונית על משטח ישר והדמם את המנוע. אם הבדיקה של מפלס השמן מתבצעת מיד לאחר שהמנוע הודמם, יש להמתין מספר דקות עד שהשמן ישוב ויתנקז לאגן השמן לפני שבודקים את המפלס.

2. הוצא את מדיד השמן, נגב אותו והכנס אותו שוב.
3. ודא כי המדיד מוכנס כיאות עד לסוף מהלכו.

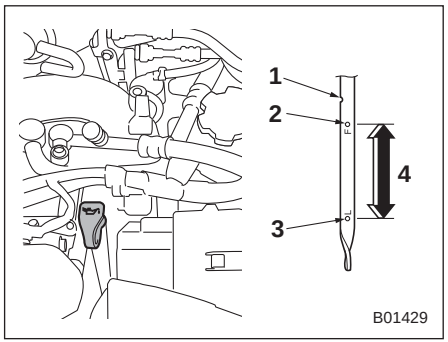

STI
1) מגרעת
2) סימון מפלס עליון
3) סימון מפלס תחתון
4) בערך 1.0 ליטר מסימון המפלס התחתון לסימון המפלס העליון

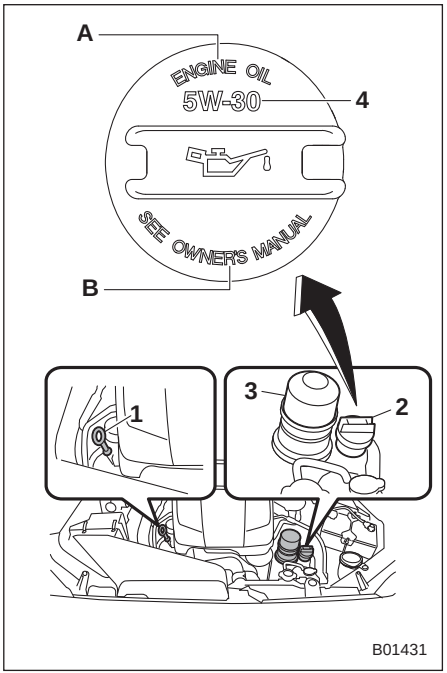

למעט STI
1) מדיד שמן
2) מכסה פתח מילוי שמן
3) מסנן שמן
4) צמיגות השמן
A) שמן מנוע
B) עיין במדריך זה.

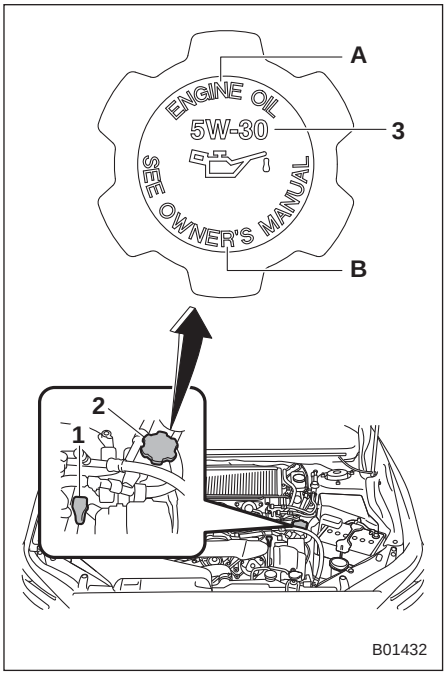

STI
1) מדיד השמן
2) מכסה פתח מילוי שמן
3) צמיגות השמן
A) שמן מנוע
B) עיין במדריך זה.

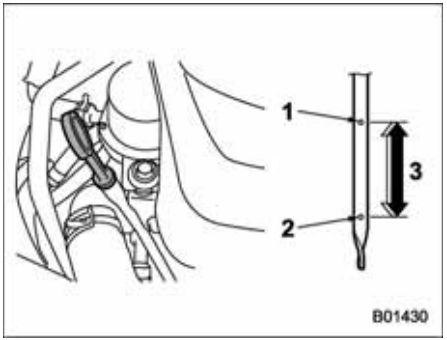

למעט STI

1) סימון מפלס עליון
2) סימון מפלס תחתון
3) בערך 1.0 ליטר מסימון המפלס התחתון לסימון המפלס העליון

4) הוצא את המדיד שוב.

5) **STI**:

בדוק את מפלס השמן על המדיד. אם מפלס השמן מתחת לסימון המפלס התחתון, הוסף שמן כדי להגיע לסימון המפלס העליון.

למעט STI:

בדוק את מפלס השמן משני צידי המדיד. הקריאה המחייבת היא זו של המפלס הנמוך יותר מבין השניים. אם מפלס השמן מתחת לסימון המפלס התחתון, הוסף שמן כדי להגיע לסימון המפלס העליון.

⚠ זהירות

הקפד שלא לגעת במסנן שמן המנוע במהלך ההסרה של מכסה פתח מילוי השמן (למעט בדגמי STI). זאת כדי למנוע כוויה, לכידה של אצבע או פציעה אחרת.

מכסה פתח מילוי השמן

כדי להוסיף שמן למנוע הסר את מכסה פתח מילוי השמן ושפוך לאט שמן מנוע דרך צוואר המילוי. לאחר הוספת השמן למנוע, חובה לבדוק בעזרת המדיד שמפלס השמן תקין.

בדגמי STI, מיד לאחר הנסיעה או כאשר המנוע חם, קריאת מפלס השמן יכולה להיות בטווח שבין המפלס העליון לבין החריץ. מצב זה נגרם כתוצאה מהתפשטות תרמית של השמן.

הערה

כדי למנוע מילוי יתר של שמן המנוע, אין להוסיף שמן מעל לסימון המפלס העליון כאשר המנוע קר.

■ החלפת השמן ומסנן השמן

החלף את השמן ואת מסנן השמן בהתאם לתכנית התחזוקה.

את שמן המנוע ואת מסנן השמן חייבים להחליף לעתים תכופות יותר מאשר רשום בתכנית התחזוקה, כאשר מבצעים נסיעות קצרות לעתים קרובות, כאשר גוררים גרור או כאשר נוסעים במזג אוויר קר מאוד.

הערה

- **החלפת שמן מנוע ומסנן שמן מנוע חייבת להיעשות על ידי מומחה מיומן ובעל הכשרה מתאימה. מומלץ לפנות למרכז שירות מורשה סובארו מטעם היבואן לצורך החלפת שמן מנוע ומסנן שמן מנוע. מכונאים מיומנים ממתינים במרכז שירות מורשה סובארו מטעם היבואן ומשתמשים בכלים מיוחדים, בחלקי החילוף ובשמן המנוע המומלצים לעבודה זו. בנוסף, הם דואגים לסלק כיאות את השמן המשומש.**
- **במכוניות עם מנועי דיזל, יש לאפס באמצעות מכשיר מיוחד את הנתונים לגבי החלפת שמן המנוע האגורים במחשב המערכת שבמכונית, בכל פעם שמחליפים שמן מנוע ומסנן שמן מנוע. אם לא מאפסים את הנתונים, נורית אזהרת מסנן חלקיקי הדיזל לא תפעל כהלכה. כדי לאפס את הנתונים במחשב המערכת שבמכונית ללא שימוש במכשיר המיוחד, עיין בסעיף הבא.**

■ דירוג וצמיגות מומלצים

⚠ זהירות

השתמש אך ורק בשמן מנוע מדרגת האיכות המומלצת ובצמיגות המומלצת.

עיין בנושא "שמן מנוע" ☜12-4.

הערה

צמיגותו של שמן המנוע משפיעה על החיסכון בדלק. שמנים בעלי צמיגות נמוכה יותר חסכוניים יותר, אולם במזג אוויר חם נדרשת צמיגות גבוהה יותר כדי להשיג סיכה נאותה של המנוע.

■ שמן סינתטי

עיין בנושא "שמן מנוע" ☜12-4. יש להקפיד גם על מרווחי החלפת השמן ומסנן השמן שצוינו בתוכנית התחזוקה. עיין בנושא "תוכנית תחזוקה" ☜11-3.

הערה

כדי שהמנוע יעניק את הביצועים הטובים ביותר מומלץ להשתמש בשמן מנוע סינתטי מדרגת האיכות ובצמיגות שצוינו בפרק 12. מותר להשתמש גם בשמן מנוע רגיל והדבר לא יפגע בעמידות המנוע ובביצועיו.

מערכת הקירור

⚠ אזהרה

- **אסור בהחלט להסיר את מכסה הרדיאטור לפני שהמנוע כובה והתקרר לגמרי. מאחר שבמערכת הקירור שורר לחץ, אתה עלול להיכוות באופן חמור מהתזת נוזל קירור רותח כאשר המכסה יוסר.**
- **כשמכסה המנוע פתוח, יש להיזהר ממניפת הקירור המסתובבת. כשחום המנוע גבוה, מניפת הקירור בתא המנוע עשויה לפעול כאשר מסובבים את מתג ההתנעה למצב ON, גם כשמנוע אינו מופעל. נגיעה במניפת הקירור כשהיא מסתובבת עלולה לגרום לפציעה.**

⚠ זהירות

- **במפעל בו יוצרה מכוניתך, מולאה מערכת הקירור בנוזל המתאים לכל עונות השנה בעל איכות גבוהה ומונע שיתוך, המספק הגנה מפני קפיאה עד לטמפרטורה של -36ºC. הקפד להשתמש בנוזל קירור SUBARU Super Coolant או שווה ערך (שאינו מסוג אמיני).**

- **אם יש צורך לדלל את נוזל הקירור במים, הקפד להשתמש במים רכים ודלל בהתאם לריכוז המומלץ.**
- **אסור לערבב נוזלי קירור מסוגים שונים ו/או לדלל במים קשים גם כשלא צפויה קפיאת נוזל הקירור. ערבוב של נוזלי קירור שונים ו/או דילול במים קשים עלולים לגרום בין השאר לקיצור חיי השירות של חלקי מנוע שונים, סתימות במערכת הקירור, דליפות נוזל קירור ונזק למנוע כתוצאה מהתחממות יתר. לכן, הקפד להימנע מערבוב של סוגים שונים של נוזל קירור ו/או מים קשים, גם אם טמפרטורות קפיאה אינן צפויות.**
- **אל תתיז נוזל קירור על משטחים צבועים. הכוהל שבנוזל הקירור עלול לגרום נזק למשטחי צבע.**

■ מניפת קירור, צנרת וחיבורים

במכוניתך מותקנת מניפת קירור חשמלית מפוקחת תרמוסטט, הפועלת כאשר נוזל קירור המנוע מגיע לטמפרטורה מסוימת.

ייתכן שקיימת תקלה במעגל מניפת הקירור אם מד טמפרטורת המנוע נמצא מעל לטווח הפעולה התקין. עיין בנושא "מד טמפרטורה" ☜3-12.

בדוק את הנתיך ובמידת הצורך החלף אותו. עיין בנושא "נתיכים" ☜11-47 ובנושא "לוח נתיכים הממוקם בתא המנוע" ☜12-12.

אם הנתיך לא נשרף, פנה למוסך לבדיקת מערכת הקירור. מומלץ לפנות למרכז שירות מורשה סובארו מטעם היבואן.

אם נחוצה הוספת נוזל קירור לעתים קרובות, ייתכן שיש נזילה במערכת הקירור. מומלץ לבדוק את המערכת והחיבורים שלה לנזילות, נזקים או חלקים משוחררים.

■ נוזל קירור מנוע

▼ בדיקת מפלס נוזל הקירור

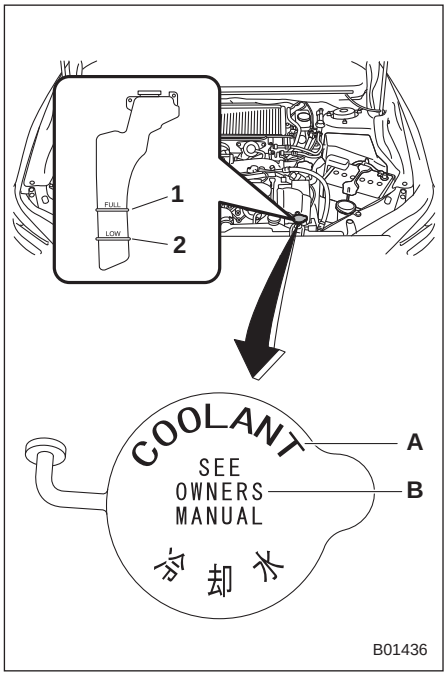

1) סימון FULL מלא
2) סימון LOW (מפלס נמוך)
A) נוזל קירור מנוע
B) עיין במדריך זה

בדוק את מפלס נוזל הקירור בכל תדלוק.

1. בדוק את מפלס נוזל הקירור מחוץ למיכל כאשר המנוע קר.
2. אם המפלס קרוב לסימון LOW או נמוך ממנו, פתח את מכסה מיכל נוזל הקירור והוסף נוזל קירור עד לסימון FULL. אם המיכל ריק, בצע את הפעולות הבאות.

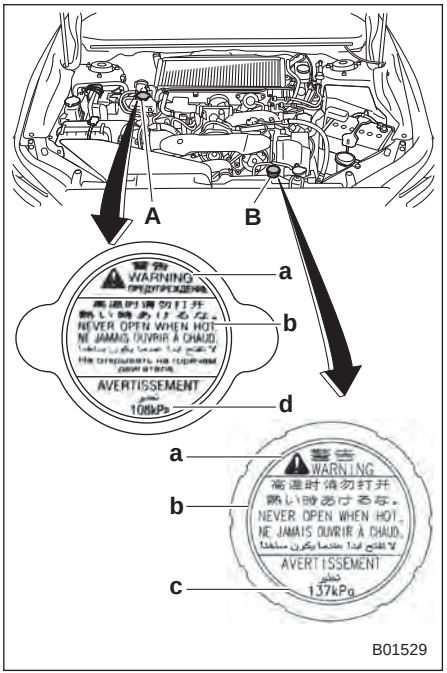

STI

A) מכסה מיכל העיבוי של נוזל הקירור

B) מכסה רדיאטור

תווית על מכסה הרדיאטור

a) אזהרה

b) אסור בהחלט לפתוח כשהמנוע חם.

c) 137 kPa

d) 108 kPa

3. **STI**:

הסר את מכסה פתח מיכל העיבוי של נוזל הקירור.

הערה

אין צורך להסיר את המכסה (ללא הלשוניות) בחלק העליון של המקרן. להוספת נוזל קירור, הסר את המכסה (עם הלשוניות) של מיכל העיבוי של נוזל הקירור שנמצא מעל המנוע.

למעט STI:

הסר את מכסה המקרן.

4. שפוך לאט נוזל קירור ומלא עד לגובה של קצת מתחת לקצה העליון של צוואר המיכל, כמתואר באיור הבא. אסור לשפוך את נוזל הקירור מהר מדי, כי הדבר עלול לא לאפשר לכל האוויר הכלוא לצאת, ולגרום ללכידת אוויר בתוך המערכת.

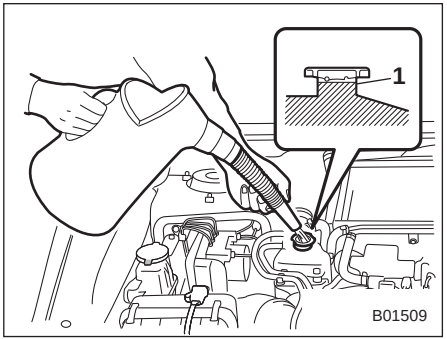

STI
1) מלא עד כאן

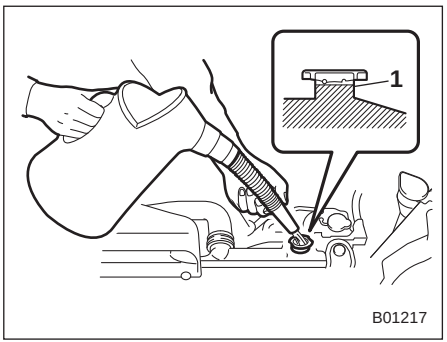

למעט STI
1) מלא את המיכל בנוזל קירור עד לסימון FULL.

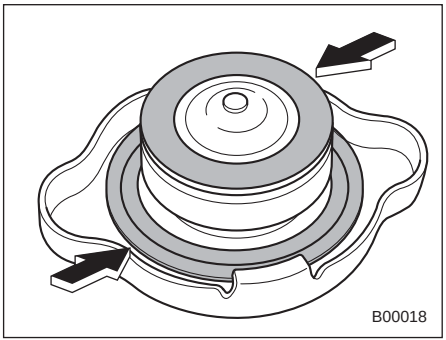

6. החזר את מכסה מיכל העיבוי של נוזל הקירור (STI) או את מכסה המקרן (למעט STI) ואת מכסה מיכל העיבוי. במצב זה, בדוק שאטמי הגומי שבמכסה הרדיאטור ממוקמים כהלכה.

⚠ זהירות

- **פעל בזהירות והקפד שלא לשפוך נוזל קירור בזמן מילוי המערכת. אם נוזל קירור בא במגע עם צינור הפליטה הוא עלול ליצור ריח רע, עשן ו/או להתלקח. הקפד לנגב נוזל קירור שניתז על צינור הפליטה.**
- **אל תתיז נוזל קירור על משטחים צבועים. האלכוהול שבנוזל הקירור עלול להזיק למשטח הצבע.**

▼ החלפת נוזל הקירור

ייתכן שתיתקל בקשיים בעת החלפה של נוזל הקירור. לכן, אנו ממליצים שתפנה למוסך לביצוע עבודה זו. מומלץ לפנות למרכז שירות מורשה סובארו מטעם היבואן.

תדירות ההחלפה של נוזל הקירור מפורטת בנושא "תכנית תחזוקה" ☞11-3.

קרב הסינון של מסנן האוויר

קרב הסינון של מסנן האוויר פועל כרשת מסנן. אם קרב הסינון מנוקב או מוסר, יגבר בלאי המנוע וחייו יתקצרו.

אין צורך לנקות או לשטוף את קרב הסינון.

⚠ אזהרה

אין להפעיל את המנוע כאשר קרב מסנן האוויר אינו מותקן. קרב הסינון לא רק מסנן אוויר שמוכנס למנוע אלא גם חוסם בעד פריצת להבות במקרה של להבה חוזרת במנוע. אם קרב מסנן האוויר אינו מורכב אזי במקרה של להבה חוזרת, אתה עלול להיכוות.

⚠ זהירות

מומלץ להחליף את קרב הסינון של מסנן האוויר בקרב סינון מקורי של סובארו או בחלק העומד בדרישות איכות והתאמה, כמוגדר בכתב האחריות למכונית. שימוש בקרב סינון אחר עלול לפגוע במנוע.

■ החלפת קרב הסינון של מסנן האוויר

החלף את קרב הסינון בהתאם לתכנית התחזוקה. עיין בנושא "תוכנית תחזוקה" ☞11-3. בתנאים מאובקים מאוד, החלף אותו לעתים תכופות יותר. מומלץ להשתמש תמיד בחלקים מקוריים של סובארו.

▼ STI

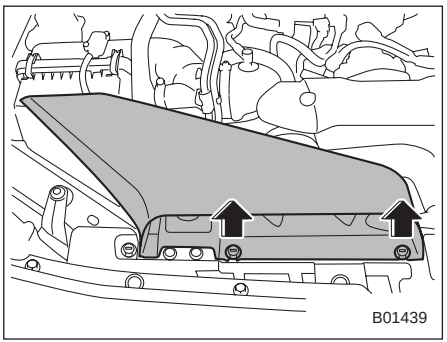

1. היעזר במברג כדי לשחרר את התפסים של צינור יניקת האוויר והסר את צינור יניקת האוויר.

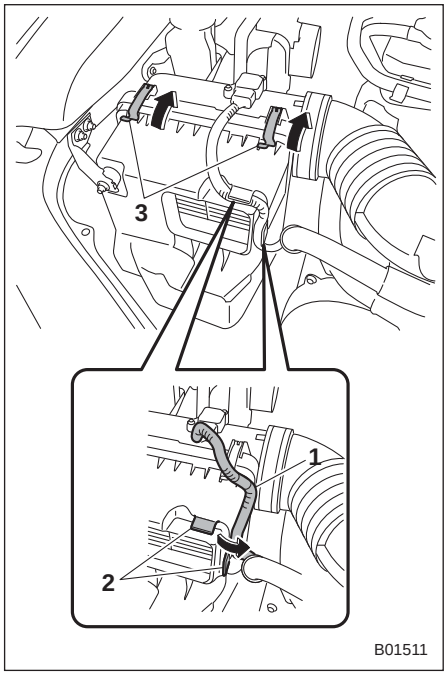

1) כבל חיבור
2) מובילים
3) תפסים

2. הסר את כבל החיבור מהמוליכים שעל בית מסנן האוויר.
3. פתח את שני התפסים המחזיקים את מכסה בית מסנן האוויר.

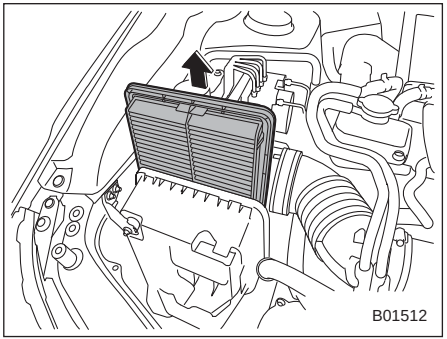

4. פתח את בית מסנן האוויר והוצא את קרב מסנן האוויר.
5. נקה את הצד הפנימי של המכסה ושל בית מסנן האוויר באמצעות מטלית לחה והכנס קרב מסנן אוויר חדש.
6. התקן את הפריטים שהוסרו או שוחררו בסדר פעולות הפוך.

▼ **למעט STI**

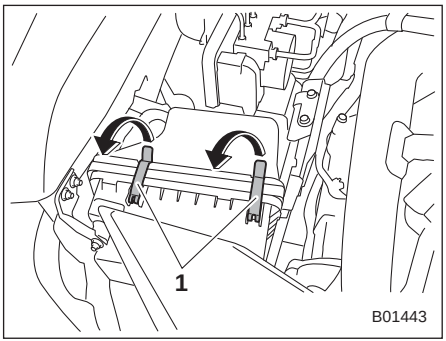

1) תפסים

1. פתח את שני התפסים המחזיקים את מכסה בית מסנן האוויר.

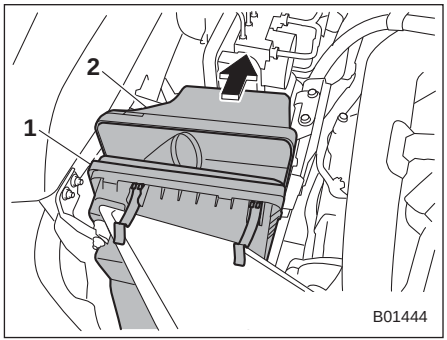

1) תיבת מסנן אוויר
2) מכסה בית מסנן האוויר

2. פתח את בית מסנן האוויר ומשוך את הכיסוי לאחור תוך כדי הרמתו.

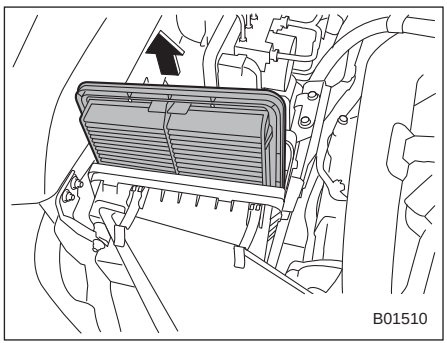

3. הוצא את קרב מסנן האוויר.

4. נקה את הצד הפנימי של המכסה ושל בית מסנן האוויר באמצעות מטלית לחה והכנס קרב מסנן אוויר חדש.

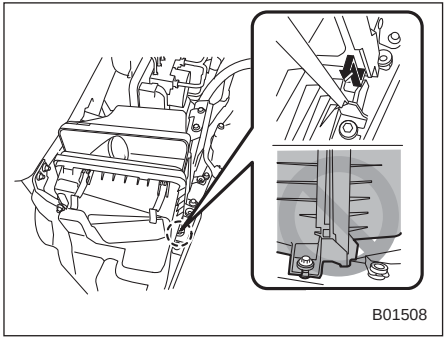

5. להתקנת מכסה בית מסנן האוויר, הכנס את הבליטות שעל מכסה בית מסנן האוויר לתוך החריצים שבבית מסנן האוויר. האיור המופיע לעיל מראה דוגמה שבה הבליטות אינן מוכנסות כהלכה לתוך החריצים.
6. התקן בסדר פעולות הפוך.

מצתים

ייתכן שתיתקל בקשיים בעת החלפת המצתים. לכן, אנו ממליצים שתפנה למוסך לביצוע עבודה זו. מומלץ לפנות למרכז שירות מורשה סובארו מטעם היבואן.

יש להחליף את המצתים על-פי המפורט בתכנית התחזוקה שבחוברת אחריות ותחזוקה.

הערה

לפרטים על המצתים המומלצים עיין בנושא "מערכת חשמל" ☞12-8.

רצועות הנעה

הערה

למעט בדגמי STI, אין צורך לבדוק את שקיעת הרצועה אחת לתקופה משום שהמנוע מצויד במותחן רצועה אוטומטי. אולם, יש להחליף את הרצועות על-פי המפורט בתכנית התחזוקה. עיין בנושא "תוכנית תחזוקה" ☞11-3. להחלפת נורות אלה, אנו ממליצים לפנות למוסך. מומלץ לפנות למרכז שירות מורשה סובארו מטעם היבואן.

אם רצועת ההנעה רפויה, סדוקה או בלויה, יש לפנות למוסך. מומלץ לפנות למרכז שירות מורשה סובארו מטעם היבואן.

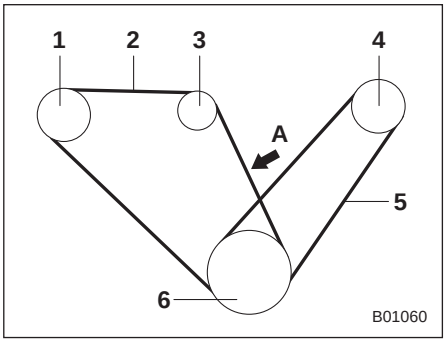

STI
1) גלגלת משאבת הגה כוח
2) רצועה קדמית
3) אלטרנטור
4) גלגלת מדחס מזגן האוויר
5) רצועה אחורית
6) גלגלת גל-הארכובה
A) 10 ק"ג

⚠ זהירות

יש להקפיד על כך ששקיעת רצועת ההנעה הקדמית, המשותפת לרכיבים הבאים, תהיה בתחום השקיעה המצוין בטבלה.

- **גלגלת משאבת הגה כוח**
- **גלגלת האלטרנטור**
- **גלגלת גל-הארכובה**

בדוק את שקיעת הרצועה הקדמית, ואם היא רפויה, סדוקה, בלויה או משמיעה רעשים חריגים, יש לפנות למוסך. מומלץ לפנות למרכז שירות מורשה סובארו מטעם היבואן.

המשך נהיגה כשהרצועה נמצאת מחוץ לתחום השקיעה הנקוב עלול לגרום לתקלה במנוע וברכיבים המופיעים לעיל.

כדי לבדוק את מתח הרצועה הקדמית, הנח סרגל על שתי גלגלות סמוכות (גלגלת האלטרנטור וגלגלת הארכובה) והפעל כוח של 10 ק"ג באמצע הקטע שבין הגלגלות בעזרת מאזני קפיץ. שקיעת הרצועה צריכה להיות כמצוין בטבלה. אם הרצועה הקדמית רפויה, סדוקה או בלויה, יש לפנות למוסך. מומלץ לפנות למרכז שירות מורשה סובארו מטעם היבואן.

מ"מ

	שקיעה במ"מ	
	רצועה חדשה	רצועה משומשת
A	9.0 – 7.0	11.0 – 9.0

הרצועה האחורית היא מהסוג הנמתח, ולכן אין צורך לבדוק את השקיעה או את מתח הרצועה.

אם הרצועות סדוקות או בלויות, או משמיעות רעשי חריקה, מומלץ לפנות למוסך. מומלץ לפנות למרכז שירות מורשה סובארו מטעם היבואן.

שמן תיבת הילוכים ידנית

אין צורך לבדוק את מפלס השמן של תיבת ההילוכים הידנית. בדוק כדי לוודא שאין סדקים, נזקים או דליפות. עם זאת, יש להקפיד על בדיקת השמן בתדירות המצוינת בנושא "תכנית תחזוקה" ☜11-3. לפרטים נוספים פנה למרכז שירות מורשה סובארו מטעם היבואן.

■ דירוג וצמיגות מומלצים

לכל יצרן שמן שמנים בסיסיים ותוספות משלו. אסור לערבב שמנים ממותגים שונים. לפרטים עיין בנושא "שמן תיבת הילוכים ידנית, דיפרנציאל קדמי ודיפרנציאל אחורי" ☜12-6.

נוזל תיבת הילוכים רציפה

לא קיים מדיד מפלס. אין צורך לבדוק את מפלס הנוזל בתיבת הילוכים רציפה. עם זאת, במידת הצורך, יש לפנות למוסך לבדיקה. מומלץ לפנות למרכז שירות מורשה סובארו מטעם היבואן.

שמן דיפרנציאל קדמי (עבור דגמים בעלי תיבת הילוכים רציפה)

לשמן הדיפרנציאל האחורי אין מדיד. במידת הצורך, יש לפנות למוסך לבדיקה. מומלץ לפנות למרכז שירות מורשה סובארו מטעם היבואן.

■ דירוג וצמיגות מומלצים

לכל יצרן שמן שמנים בסיסיים ותוספות משלו. אסור לערבב שמנים ממותגים שונים. לפרטים עיין בנושא "שמן תיבת הילוכים ידנית, דיפרנציאל קדמי ודיפרנציאל אחורי" ☜12-6.

שמן דיפרנציאל אחורי

לשמן הדיפרנציאל האחורי אין מדיד. כדי לבדוק את מפלס השמן בדיפרנציאל האחורי יש לפנות למוסך. מומלץ לפנות למרכז שירות מורשה סובארו מטעם היבואן.

■ דירוג וצמיגות מומלצים

לכל יצרן שמן שמנים בסיסיים ותוספות משלו. אסור לערבב שמנים ממותגים שונים. לפרטים עיין בנושא "שמן תיבת הילוכים ידנית, דיפרנציאל קדמי ודיפרנציאל אחורי" ☜12-6.

⚠ זהירות

שימוש בשמן דיפרנציאל שונה מהשמן הנקוב עלול לגרום לירידה בביצועי המכונית.

נוזל הגה כוח (STI)

■ בדיקת מפלס הנוזל

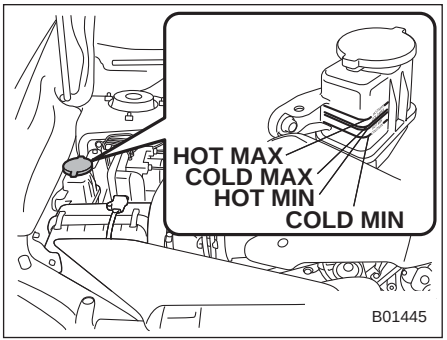

נוזל הגה הכוח מתפשט כאשר הטמפרטורה שלו עולה; מפלס הנוזל משתנה לפי טמפרטורה. לכן למיכל שני תחומי בדיקה, עבור נוזל חם ועבור נוזל קר.

בדוק את מפלס נוזל הגה הכוח מדי חודש.

1. החנה את המכונית על משטח ישר והדמם את המנוע.
2. בדוק את מפלס הנוזל שבמיכל:

כאשר הנוזל חם לאחר שהמכונית נסעה, ודא כי מפלס הנוזל נמצא בין הסימונים HOT MIN ו-HOT MAX שעל המיכל.

כאשר הנוזל קר והבדיקה מתבצעת לפני שהמכונית נסעה, ודא כי מפלס הנוזל נמצא בין הסימונים COLD MIN ו-COLD MAX שעל המיכל.

3. אם מפלס הנוזל נמוך מקו ה-MIN המתאים, הוסף נוזל מהסוג המומלץ כנדרש עד שהמפלס יהיה בין MIN לבין MAX.

אם מפלס הנוזל נמוך מאוד, קיימת כנראה נזילה. במקרה כזה פנה למוסך לשם בדיקה. מומלץ לפנות למרכז שירות מורשה סובארו מטעם היבואן.

⚠ אזהרה

היזהר לבל תיכווה מכיוון שהנוזל עלול להיות חם.

⚠ זהירות

- **כאשר מוסיפים נוזל הגה כוח, יש להשתמש אך ורק בנוזל נקי ולהיזהר שלא ייכנס לכלוך לתוך המיכל. בנוסף, אסור בהחלט לערבב שמנים של יצרנים שונים.**
- **היזהר שלא להתיז נוזל הגה כוח תוך כדי הוספתו. אם הנוזל יבוא במגע עם צינור הפליטה, הוא עלול לגרום לריח רע, עשן ו/או שריפה. הקפד לנגב נוזל שניתז על צינור הפליטה.**

■ נוזל מומלץ

עיין בנושא "נוזלים" ☞12-7.

נוזל בלמים

■ בדיקת מפלס הנוזל

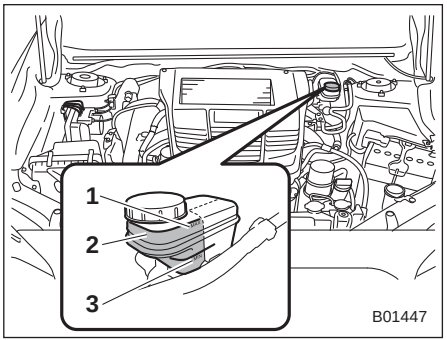

1) סימון מפלס עליון (MAX)
2) יש לבדוק את מפלס הנוזל באזור זה.
3) סימון מפלס תחתון (MIN)

בדוק את מפלס הנוזל אחת לחודש.
בדוק את מפלס הנוזל על דופן המיכל. כיוון שהמיכל משמש הן את מערכת הבלמים והן את מערכת המצמד, ומכיל תאים נפרדים עבור כל מערכת, יש לבדוק את מפלס הנוזל עבור מערכת הבלמים **בחזית המיכל** (האזור האפור באיור). אם המפלס מתחת ל-MIN, הוסף נוזל בלמים מסוג מומלץ כדי להביאו ל-MAX".

השתמש אך ורק בנוזל בלמים ממיכל סגור וחתום.

⚠אזהרה

- **למניעת נזק לעיניים, אסור בהחלט להניח לנוזל הבלמים לבוא עמן במגע. אם ניתז נוזל בלמים לעיניים יש לשטוף אותן מיד ובצורה יסודית במים נקיים. למען הבטיחות יש להרכיב משקפי מגן כשמבצעים עבודה זו.**
- **נוזל בלמים קולט לחות מהאוויר. הדבר עלול לגרום לירידה מסוכנת של ביצועי הבלמים. במכוניות המצוידות בתיבת הילוכים ידנית, נוזל הבלמים שבמיכל משמש גם כנוזל מצמד עבור מערכת המצמד. לפיכך, נוזל בלמים שספג לחות עלול לפגוע גם בפעולתה התקינה של מערכת המצמד.**
- **אם נדרש למלא נוזל בלמים לעתים קרובות, ייתכן שקיימת נזילה. במקרה כזה, פנה לבדיקה במוסך. מומלץ לפנות למרכז שירות מורשה סובארו מטעם היבואן.**

⚠ זהירות

- **כאשר מוסיפים נוזל בלמים, היזהר לבל ייכנס לכלוך למיכל.**
- **אל תתיז לעולם את נוזל הבלמים על משטחים מצופים צבע או על חלקי גומי. הכוהל שבנוזל הבלמים עלול לפגוע בהם.**
- **היזהר שלא להתיז נוזל בלמים תוך כדי הוספתו. אם הנוזל יבוא במגע עם צינור הפליטה, הוא עלול לגרום לריח רע, עשן ו/או שריפה. הקפד לנגב נוזל שניתז על צינור הפליטה.**

■ נוזל בלמים מומלץ

עיין בנושא "נוזלים" ☜12-7.

⚠ זהירות

אסור בהחלט לערבב נוזלי בלמים של יצרנים שונים. אין לערבב נוזלי בלמים DOT3 ו-DOT4, אפילו של אותו יצרן ומאותו מותג.

נוזל מצמד (דגמים בעלי תיבת הילוכים ידנית)

■ בדיקת מפלס הנוזל

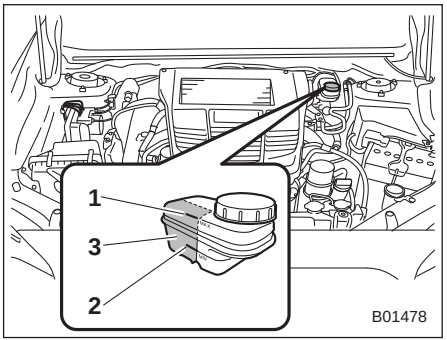

1) סימון מפלס עליון MAX
2) סימון מפלס תחתון MIN
3) יש לבדוק את מפלס הנוזל באזור זה.

בדוק את מפלס הנוזל אחת לחודש.

בדוק את מפלס הנוזל על דופן המיכל. כיוון שהמיכל משמש הן את מערכת הבלמים והן את מערכת המצמד, ומכיל תאים נפרדים עבור כל מערכת, יש לבדוק את מפלס הנוזל עבור מערכת המצמד **בצד הפנימי של המיכל** (האזור האפור באיור). אם המפלס מתחת ל-MIN, הוסף נוזל בלמים (נוזל מצמד) מסוג מומלץ כדי להביאו ל-MAX".

השתמש אך ורק בנוזל בלמים (נוזל מצמד) ממיכל סגור וחתום.

הערה

יש לבדוק את מפלס הנוזל עבור מערכת המצמד מצדו הפנימי של המיכל. לא ניתן לבדוק את המפלס מצדו החיצוני של המיכל.

מגבר בלמים

אם מגבר הבלמים אינו פועל כמתואר להלן, פנה למוסך לשם בדיקתו. מומלץ לבצע את הבדיקה במרכז שירות מורשה סובארו מטעם היבואן.

1. כאשר המנוע דומם, לחץ על דוושת הבלם מספר פעמים כשאתה מפעיל אותו כוח כל פעם. אסור שישתנה טווח מהלך הדוושה.
2. כאשר דוושת הבלם לחוצה, התנע את המנוע. הדוושה אמורה לרדת מעט בכיוון הרצפה.
3. כאשר דוושת הבלם לחוצה, הדמם את המנוע והמשך ללחוץ על הדוושה למשך 30 שניות. גובה הדוושה לא אמור להשתנות.
4. התנע שוב, תן למנוע לפעול כדקה אחת ואז כבה את המנוע. לחץ על דוושת הבלם מספר פעמים כדי לבדוק את מגבר הבלמים. מגבר הבלמים פועל כהלכה אם מהלך הדוושה מתקצר בכל לחיצה.

הערה

כשאתה לוחץ על דוושת הבלם בחוזקה או בפתאומיות, ייתכן שתחוש שהלחיצה על דוושת הבלם קלה יותר ומעניקה כוח בלימה רב יותר. אולם, אם דבר זה קורה, הוא אינו מציין תקלה, והמערכת לסיוע בבלימה פועלת בצורה תקינה.

המערכת לסיוע בבלימה אינה מגבירה את ביצועי הבלימה של המכונית מעבר ליכולותיה של מערכת הבלמים עצמה.

דוושת בלם

בדוק את חופש המהלך של דוושת הבלם ואת המרווח בין הדוושה לבין הרצפה לפי תוכנית התחזוקה.

■ בדיקת חופש מהלך דוושת הבלם

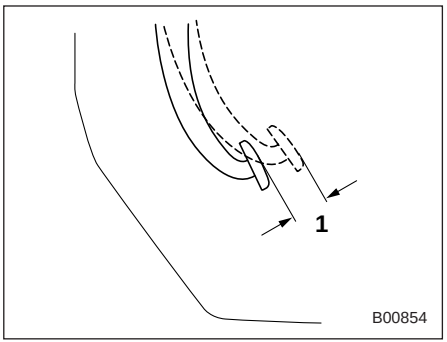

1) (2.0-0.5 מ"מ)

הדמם את המנוע ולחץ על דוושת הבלם בחוזקה מספר פעמים. משוך את הדוושה כלפי מעלה בכוח של פחות מ-1 ק"ג כדי לבדוק את חופש מהלך הדוושה).

אם חופש המהלך אינו בטווח המפורט, פנה למוסך. מומלץ לפנות למרכז שירות מורשה סובארו מטעם היבואן.

■ בדיקת המרווח בין דוושת הבלם לבין הרצפה

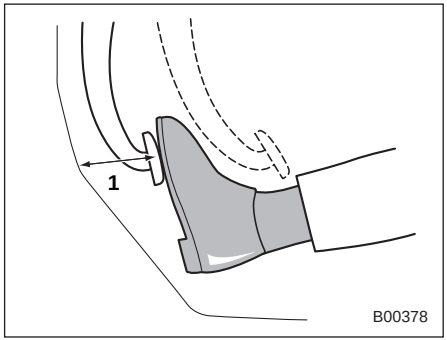

יותר מ-65 מ"מ

לחץ על הדוושה בכוח של 30 ק"ג בקירוב ומדוד את המרחק בין המשטח העליון של כרית הדוושה לבין הרצפה.

כאשר המרחק הנמדד הוא פחות מהמפורט או כאשר הדוושה אינה נעה בצורה חלקה, פנה אל המוסך. מומלץ לפנות למרכז שירות מורשה סובארו מטעם היבואן.

דוושת מצמד (דגמי ת"ה ידנית)

בדוק את חופש המהלך של דוושת המצמד לפי תוכנית התחזוקה.

■ בדיקת תפקוד המצמד

בדוק את השילוב וההפרדה של המצמד.

1. כאשר המנוע פועל במהירות סרק, בדוק כי לא נשמעים רעשים חריגים כאשר לוחצים על דוושת המצמד וכן כי ההעברה להילוך הראשון או להילוך האחורי מתבצעת בצורה חלקה.
2. התחל לנסוע על-ידי שחרור אטי של הדוושה כדי לוודא שהמנוע ותיבת ההילוכים משתלבים בצורה חלקה וללא סימני החלקה.

■ בדיקת חופש מהלך דוושת המצמד

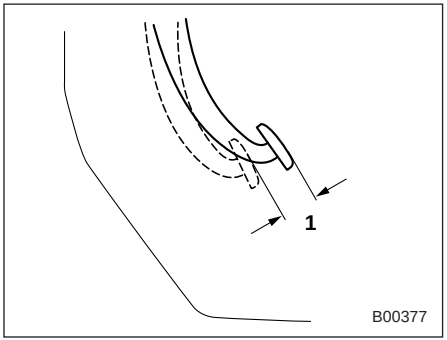

1) (4.0-11.0 מ"מ)

לחץ בקלות באצבעך על דוושת המצמד כלפי מטה עד שתרגיש התנגדות ובדוק את חופש המהלך.

אם חופש המהלך אינו בטווח המפורט, פנה למוסך. מומלץ לפנות למרכז שירות מורשה סובארו מטעם היבואן.

מערכת סיוע לתחילת נסיעה במעלה

בצע את הפעולות הבאות כדי לוודא שמערכת הסיוע לתחילת נסיעה במעלה פועלת באופן תקין.

1. עצור את המכונית במעלה מדרון בלחיצה על דוושת הבלם (בכל הדגמים) ועל דוושת המצמד (דגמי ת"ה ידנית בלבד), כשהמנוע פועל.
2. ודא שהמכונית אינה מידרדרת לאחור במשך מספר שניות לאחר השחרור של דוושת הבלם.
3. לאחר מכן ודא שהמכונית מתחילה לנסוע במעלה בצורה הרגילה.

אם מערכת הסיוע לתחילת נסיעה במעלה אינה פועלת כמתואר לעיל, מומלץ לפנות למוסך. מומלץ לפנות למרכז שירות מורשה סובארו מטעם היבואן.

החלפת רפידות הבלמים וציפויי הרפידות

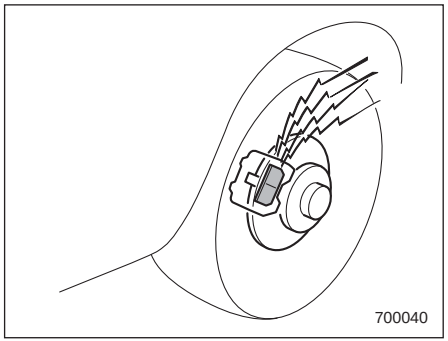

לבלמי הדיסק מחוונים קוליים לציון הבלאי של רפידות הבלמים. כשרפידות הבלמים מתקרבות לגבול שחיקתן, משמיע מחוון הבלאי קול חריקה שנשמע בצורה ברורה ביותר כאשר מפעילים את הבלמים.

כשקול החריקה נשמע בכל פעם שלוחצים על דוושת הבלם, פנה למוסך בהקדם האפשרי. מומלץ לפנות למרכז שירות מורשה סובארו מטעם היבואן.

⚠זהירות

אם תמשיך לנסוע על אף קול החריקה של מחוון בלאי רפידות הבלמים, יידרש תיקון יקר כתוצאה מהצורך להחליף או לתקן את דיסק הבלם.

■ הרצת רפידות בלמים חדשות וציפויי רפידות

כאשר תחליף רפידות בלמים או ציפויי רפידות, מומלץ להשתמש בחלק מקורי של סובארו או בחלקים העומדים בדרישות איכות והתאמה כמפורט בכתב האחריות למכונית. לאחר ההחלפה, יש להריץ את החלקים החדשים כדלקמן:

▼ רפידות בלמים וציפויי רפידות

סע במהירות של 50 עד 65 קמ"ש, לחץ קלות על דוושת הבלם. חזור על תהליך זה חמש פעמים או יותר.

▼ ציפויי רפידות בלם החנייה

1. סע במהירות של כ-35 קמ"ש.
2. כאשר כפתור שחרור בלם החנייה לחוץ, משוך את ידית בלם החנייה **לאט ובעדינות** (משיכה בכוח של 15 ק"ג בקירוב).
3. סע עם המכונית במצב זה למרחק של כ-200 מטר.
4. המתן 5 עד 10 דקות עד שבלם החנייה יתקרר. חזור על התהליך.
5. בדוק את מהלך בלם החנייה.

אם מהלך בלם החנייה חורג מהטווח המפורט, כוונן אותו על-ידי סיבוב אום הכוונון הממוקמת על ידית בלם החנייה.

מהלך בלם החנייה:

7-8 שיניים (20.4 ק"ג)

⚠אזהרה

יש לבחור מקום ומצב בטוחים כדי לבצע את נסיעת ההרצה.

⚠זהירות

משיכה חזקה מדי של ידית בלם החנייה עלולה לגרום לגלגלים האחוריים להינעל. כדי למנוע זאת, משוך את הידית לאט ובעדינות.

מהלך בלם החנייה

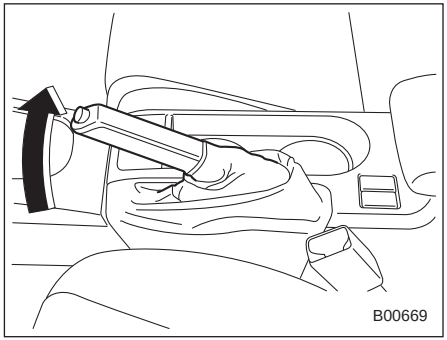

בדוק את מהלך בלם החנייה לפי תוכנית התחזוקה. כאשר מהלך בלם החנייה מכוונן כיאות, ניתן להפעיל כוח בלימה מלא על-ידי הרמת הידית בעדינות, אך בחוזקה (כ-20.4 ק"ג), לטווח של 7 עד 8 שיניים). אם מהלך ידית בלם החנייה אינו בתוך הטווח המפורט, אנא פנה למוסך לשם בדיקה וכוונון. מומלץ לפנות למוסך מורשה סובארו מטעם היבואן.

צמיגים וגלגלים

■ סוגי צמיגים

עליך להכיר את סוגי הצמיגים הנמצאים במכוניתך.

▼ צמיגי כל העונות

צמיגי כל העונות מיועדים לספק מידה מספקת של אחיזת כביש, שליטה ובלימה בנהיגה כל השנה, כולל על כבישים מושלגים ומכוסים קרח. אולם צמיגי כל העונות אינם מספקים אחיזת כביש באותה מידה כמו צמיגי חורף (שלג) בשלג כבד או דליל או על קרח.

צמיגי כל העונות מזוהים על-ידי הציון ALL SEASON ו/או M+S (בוץ ושלג) על צידם.

▼ צמיגי קיץ

צמיגי קיץ הם צמיגים המתאימים לנסיעה במהירויות גבוהות ובמיוחד בכבישים יבשים.

צמיגי קיץ אינם מספקים בנהיגה על משטחים חלקלקים כגון כבישים מכוסי שלג או קרח.

אם אתה נוהג על כבישים מכוסי שלג או קרח, אנו ממליצים מאוד שתשתמש בצמיגי חורף (שלג).

כאשר תתקין צמיגי חורף, דאג להחליף את כל ארבעת הצמיגים.

▼ צמיגי חורף (שלג)

צמיגי חורף מתאימים ביותר לנהיגה בכבישים מכוסי שלג או קרח. אולם לצמיגי חורף ביצועים נחותים לעומת צמיגי קיץ וצמיגי כל העונות בכבישים שאינם מכוסים שלג או קרח.

■ מערכת ניטור לחץ אוויר בצמיגים (TPMS) (אם קיימת)

מערכת ניטור לחץ אוויר בצמיגים מעניקה לנהג הודעת אזהרה, באמצעות אות שנשלח מחיישן שמותקן בכל גלגל, כאשר לחץ האוויר בגלגל נמוך בצורה חמורה. מערכת ניטור לחץ אוויר בצמיגים פועלת רק כשהמכונית נוסעת. בנוסף, ייתכן שהמערכת לא תגיב באופן מידי במקרה של ירידה פתאומית בלחץ האוויר (לדוגמה, במקרה של פיצוץ בצמיג כתוצאה מפגיעה בחפץ חד).

אם מכוונים את לחץ הניפוח בחנייה מחוממת ואז נוהגים במכונית באוויר הקר שבחוץ, הירידה בלחץ האוויר בגלגלים שנובעת מכך תגרום לנורית האזהרה להאיר. כדי למנוע בעיה זו בעת כוונון לחץ הניפוח בחנייה מחוממת, נפח את הצמיגים ללחץ גבוה יותר מזה הנקוב בתווית הצמיגים. ליתר דיוק, נפח אותם ב-10 kPa נוספים (1.5 psi) עבור כל הפרש של 10ºC בין הטמפרטורה בחנייה והטמפרטורה החיצונית.

הטבלה הבאה מביאה דוגמה של לחצי הניפוח הדרושים המתאימים לטמפרטורות חיצוניות שונות כשהטמפרטורה בחנייה היא 15.6ºC.

דוגמה:

מידות הצמיגים: 245/40R18 97W

לחץ ניפוח רגיל:

גלגלים קדמיים: 33 psi (2.3 בר, 230 kPa)

גלגלים אחוריים: 32 psi (2.2 בר, 220 kPa)

הטמפרטורה בחנייה: 15.6ºC

טמפרטורת הסביבה	לחץ מותאם psi (בר, kPa)	
	גלגלים קדמיים	גלגלים אחוריים
5ºC	35 (2.4, 240)	33 (2.3, 230)
-5ºC	36 (2.5, 250)	35 (2.4, 240)
-15ºC	38 (2.6, 260)	36 (2.5, 250)

אם נורית אזהרת לחץ אוויר נמוך מאירה כשאתה נוהג במכונית באוויר החיצוני הקר לאחר כוונון לחצי הניפוח בחנייה מחוממת, כוונן מחדש את לחצי הניפוח של הצמיגים לפי השיטה המתוארת לעיל. ואז, האץ את המכונית למהירות של 40 קמ"ש לפחות ובדוק שנורית אזהרת לחץ אוויר נמוך כבית תוך מספר דקות. אם נורית אזהרת לחץ אוויר נמוך אינה כבית, ייתכן שמערכת ניטור לחץ האוויר בצמיגים אינה מתפקדת כראוי.

במקרה זה, מומלץ לפנות למרכז שירות מורשה סובארו מטעם היבואן לבדיקת המערכת.

כשהמכונית בנסיעה, חיכוך בין הצמיגים לבין משטח הכביש גורם לצמיגים להתחמם. לאחר שנורית אזהרת לחץ אוויר נמוך מאירה, כל עלייה בלחץ האוויר בצמיגים כתוצאה מעלייה בטמפרטורה החיצונית או עלייה בטמפרטורה של הצמיגים עלולה לגרום לנורית אזהרת לחץ אוויר נמוך לכבות.

יש צורך לאתחל את המערכת לאחר החלפת גלגלים (לדוגמה, מעבר לצמיגי שלג), ולהתקין שסתומי TPMS חדשים בגלגלים החדשים שהותקנו. לאחר החלפת גלגלים מומלץ לבצע עבודה זו על-ידי מרכז שירות מורשה סובארו מטעם היבואן.

ייתכן שלא ניתן יהיה להתקין שסתומי TPMS בחישוקים מסוימים שניתן למצוא בשוק. לפיכך, אם אתה מחליף חישוקים (לדוגמה, מעבר לצמיגי שלג), השתמש בחישוקים שהם בעלי מספר חלק זהה לזה של הצמיגים הכלולים כציוד סטנדרטי. ללא ארבעה שסתומי/חיישני TPMS פעילים בגלגלים, מערכת TPMS אינה מסוגלת לתפקד בתפקוד מלא ונורית האזהרה בלוח המחוונים תהבהב במשך דקה בקירוב ואז תאיר באופן קבוע.

בעת החלפת צמיג, דרושים כוונונים כדי להבטיח המשך תפקוד רגיל של מערכת ניטור לחץ אוויר בצמיגים. כמו במקרה של החלפת חישוקים, מומלץ לבצע עבודה זו על-ידי מרכז שירות מורשה סובארו מטעם היבואן.

⚠ אזהרה

אם הנורית אינה מאירה לפרק זמן קצר לאחר העברת מתג ההתנעה למצב ON, או מאירה באופן קבוע לאחר שהבהבה במשך דקה אחת בקירוב, אנו ממליצים לפנות למוסך לבדיקת מערכת ניטור לחץ האוויר בצמיגים. מומלץ לפנות למרכז שירות מורשה סובארו מטעם היבואן.

אם הנורית מאירה במהלך הנסיעה, אסור בהחלט לבלום בפתאומיות, ויש להמשיך בנסיעה בקו ישר תוך הפחתה הדרגתית של המהירות. לאחר מכן רד לאט מהכביש אל מקום בטוח. אחרת עלולה להיגרם תאונה הכוללת נזק חמור למכונית ופציעה חמורה.

אם נורית זו ממשיכה להאיר בזמן הנסיעה לאחר כוונון לחץ הניפוח לערך הנקוב, ייתכן שלאחד הצמיגים נגרם נזק חמור הגורם לו לאבד לחץ אוויר במהירות. אם אחד הצמיגים במכוניתך נקור, החלף אותו בצמיג חילוף בהקדם האפשרי.

כאשר מותקן צמיג חילוף או מוחלף חישוק מבלי להעביר את חיישן/משדר לחץ אוויר המקורי, נורית אזהרת לחץ אוויר נמוך בצמיגים תאיר באופן קבוע לאחר שהבהבה במשך דקה אחת בקירוב. הדבר מציין שמערכת TPMS אינה יכולה לנטר את כל ארבעת הגלגלים המותקנים במכונית. מומלץ לפנות בהקדם האפשרי למוסך להחלפת צמיג וחיישן ו/או אתחול של המערכת. מומלץ לפנות למרכז שירות מורשה סובארו מטעם היבואן. אם הנורית מאירה באופן קבוע לאחר שהבהבה במשך דקה אחת בקירוב, אנו ממליצים לפנות מיד למוסך לבדיקת המערכת. מומלץ לפנות למרכז שירות מורשה סובארו מטעם היבואן.

■ בדיקת צמיגים

בדוק את הצמיגים כל יום כדי לוודא שאין בהם נזק רציני, מסמרים ואבנים. באותה הזדמנות ודא שאין בלאי לא רגיל.

התייעץ מיד עם המוסך אם התגלתה בעיה כלשהי.

הערה

- **כאשר הגלגלים והצמיגים פוגעים במדרכות או כשעובדים בתנאים קשים כגון נהיגה במכונית בדרכים משובשות, הם עלולים להינזק בצורה שאינה נראית לעין הבלתי מזוינת. סוג זה של נזק אינו נראה לפני שעובר זמן. נסה שלא לפגוע במדרכות, בחורים בכביש ולא לנסוע בדרכים משובשות מאוד. אם זה בלתי נמנע, שמור את מהירות המכונית במהירות של הליכה או פחות, והתקרב למדרכות בניצב ככל האפשר. כמו כן, ודא שהצמיגים אינם לחוצים כנגד מדרכה כאשר תחנה את מכוניתך.**
- **אם תוך כדי נהיגה אתה מרגיש רעידות לא רגילות או שקשה לך להחזיק את המכונית בקו ישר, ייתכן שאחד הגלגלים ו/או הצמיגים ניזוקו. נהג באטיות למוסך לצורך בדיקת מכוניתך.**

■ לחץ אוויר ובלאי

לחצי ניפוח נכונים עוזרים להאריך את חיי השירות של הצמיגים וחשובים לביצועים טובים. בדוק את לחץ האוויר בכל צמיג (כולל הצמיג החלופי) לפחות פעם בחודש (לדוגמה, בעצירות לתדלוק) ולפני כל נסיעה ארוכה.

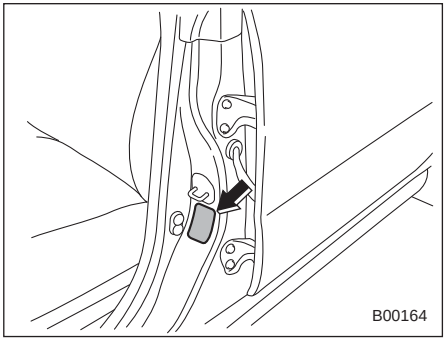

תווית הצמיגים

בדוק את הלחץ כאשר הצמיגים קרים. השתמש במד לחץ אוויר כדי לכוונן את הלחצים לערכים המוגדרים בתווית הצמיגים. מיקום התווית מצוין באיור.

כל נהיגה, אפילו למרחק קצר, מחממת את הצמיגים ומעלה את לחצי האוויר. כמו כן הלחצים מושפעים גם מטמפרטורת הסביבה. רצוי לבדוק את לחץ האוויר בצמיגים לפני התחלת הנסיעה.

כאשר צמיג מתחמם, האוויר בתוכו מתפשט, וזה גורם ללחץ האוויר לעלות. אסור לשחרר אוויר בטעות מצמיג חם כדי להוריד את הלחץ שלו.

⚠אזהרה

אסור להוציא אוויר מצמיגים חמים כדי לכוונן את הלחץ. שחרור האוויר יגרום ללחץ אוויר נמוך בצמיגים.

הערה

- **לחץ האוויר של הצמיג עולה ב-4.3 psi (0.3 בר או 30 kPa) בקירוב כאשר הצמיג מתחמם.**
- **הצמיגים נחשבים כקרים כאשר המכונית חונה לפחות שלוש שעות או אם נסעה פחות מ-1.6 ק"מ).**

לחץ אוויר לא נכון מוריד מכושר השליטה במכונית ומנוחות הנסיעה, וגם גורם לבלאי חריג של הצמיגים.

• **לחץ אוויר נכון** (מדרך הצמיג נשחק ומתבלה בצורה אחידה)

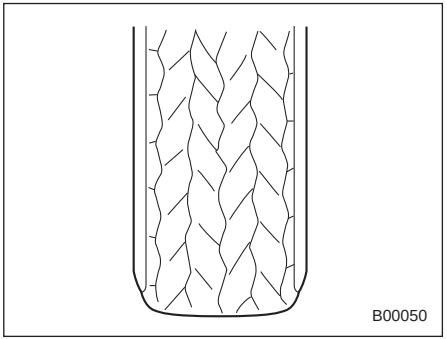

אחיזת הכביש טובה וההיגוי מגיב טוב. ההתנגדות לגלגול נמוכה ולכן צריכת הדלק גם היא נמוכה.

• **לחץ אוויר נמוך מרגיל** (מדרך הצמיג בלוי בשוליים)

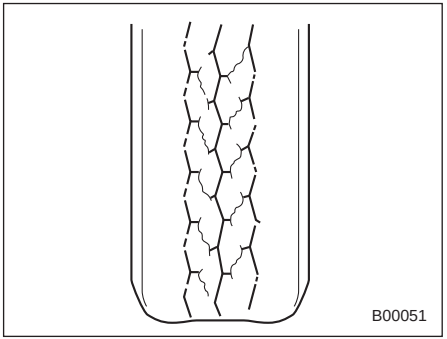

ההתנגדות לגלגול גבוהה ולכן צריכת הדלק גבוהה יותר.

• **לחץ אוויר גבוה מרגיל** (מדרך הצמיג בלוי במרכז)

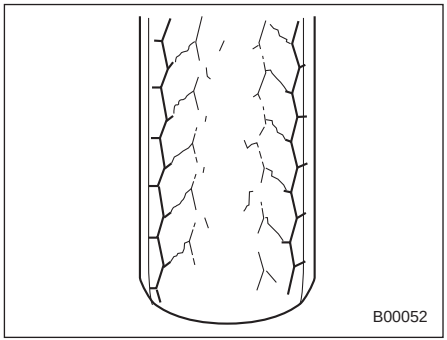

נוחות הנסיעה גרועה. כמו-כן, הצמיג מגביר את ההשפעה של בליטות ושקעים בכביש, דבר העלול לגרום לנזקים למכונית.

אם תווית הצמיגים מציגה לחצי אוויר עבור מכונית עמוסה במלואה, כוונן את לחצי האוויר לערכים המתאימים לתנאי המטען בפועל.

⚠אזהרה

נהיגה במהירויות גבוהות עם לחץ אוויר נמוך מאוד עלולה לגרום לעיוותים קשים בצמיגים ולהתחממותם המהירה. עלייה חדה בטמפרטורה עלולה לגרום להפרדת שכבות המבנה והריסת הצמיגים. איבוד השליטה במכונית כתוצאה מכך עלול לגרום תאונה.

■ איזון גלגלים

כל גלגל היה מאוזן כנדרש כאשר מכוניתך הייתה חדשה, אך הגלגלים ייצאו מאיזון כאשר הצמיגים מתבלים תוך כדי שימוש. חוסר איזון בגלגלים גורם להגה לרעוד מעט במהירויות מסוימות וגורע מיציבות הנסיעה של המכונית. הוא גם עלול לגרום לבעיות בהגה ובמערכת המתלים ואף בלאי חריג בצמיגים. אם אתה חושד שהגלגלים אינם מאוזנים, הבא את מכוניתך למוסך לשם בדיקה ואיזון. כמו כן, אזן את הגלגלים לאחר תיקונים לצמיגים ולאחר ביצוע סבב צמיגים.

⚠ זהירות

איבוד כיוון גלגלים נכון גורם לצמיגים להתבלות בצד אחד וגורע מיציבות הנסיעה של המכונית. אם אתה שם לב לבלאי חריג בצמיגים, אנא בדוק אותם במוסך.

הערה

מערכת המתלים מתוכננת להחזיק כל גלגל בכיוון מסוים (יחסית לגלגלים האחרים ולכביש) למען יציבות כיוונית וביצועי פנייה אופטימליים.

■ מחווני בלאי

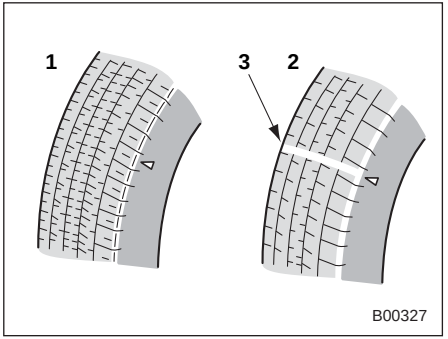

1) מדרך חדש
2) מדרך בלוי
3) מחוון בלאי המדרך

כל צמיג כולל מחוון בלאי שנראה כאשר עומקם של חריצי המדרך יורד ל-1.6 מ"מ. חייבים להחליף את הצמיג כאשר המחוון נראה כפס רצוף לרוחב המדרך.

⚠ אזהרה

כאשר מחוון הבלאי של צמיג הופך לנראה, הצמיג בלוי מעבר למגבלת הבלאי שלו ויש להחליפו מיד. נהיגה במהירות גבוהה במזג אוויר רטוב עם צמיג כזה עלולה לגרום למכונית לגלוש על פני המים. איבוד השליטה במכונית הנובע מכך עלול לגרום לתאונה.

הערה

למען בטיחותך, בדוק את מדרכי הצמיגים לעיתים מזומנות והחלף את הצמיגים לפני שמחווני הבלאי שלהם הופכים לנראים.

■ סימן כיוון הסיבוב של הצמיגים

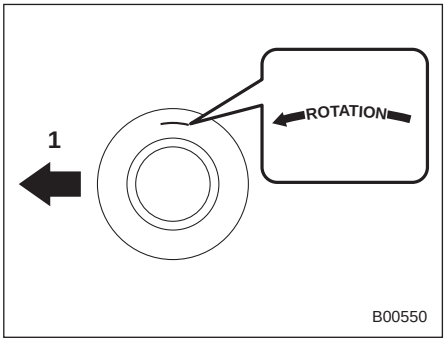

סימן לדוגמה לכיוון הסיבוב של הצמיגים
1) חזית

על דופן הצד של צמיגים כיווניים מוטבע סימון שמציין את כיוון הסיבוב של הצמיגים.

כשמתקינים צמיגים שמוטבע עליהם סימון כיוון הסיבוב, יש להקפיד שהוא יפנה לעבר חזית המכונית.

■ סבב צמיגים

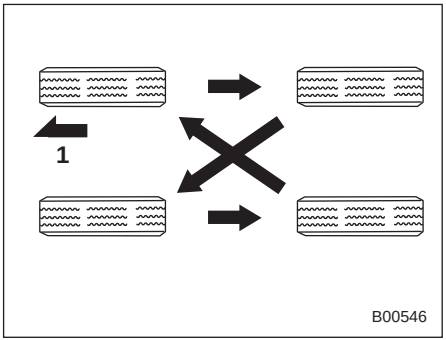

מכוניות עם 4 צמיגים לא-כיווניים
1) חזית

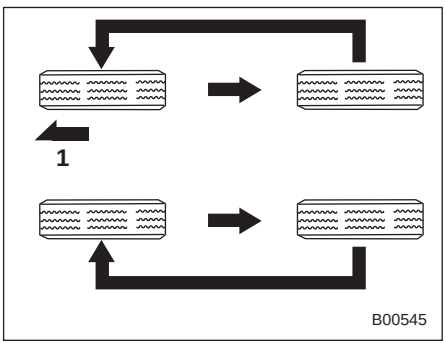

מכוניות עם צמיגים כיווניים
1) חזית

בלאי הצמיגים שונה בכל גלגל. כדי להאריך את חיי הצמיגים ולשמור על בלאי אחיד, הטוב ביותר הוא להחליף את מקומם כל 10,000 ק"מ. בסבב הצמיגים יש להחליף את מקומם של הצמיגים כמתואר באיור המתאים למכוניתך.

החלף כל צמיג בעל בלאי לא אחיד או פגום. לאחר החלפת מיקום הצמיגים, כוון את לחץ האוויר בצמיגים וודא כי אומי הגלגלים מהודקות היטב.

לאחר שנסעת 1,000 ק"מ בקירוב, בדוק שוב את אומי הגלגלים והדק אותן מחדש לפי הצורך.

■ החלפת צמיגים

הגלגלים והצמיגים הם חלק חשוב ואינטגרלי של תכנון מכוניתך; אין להחליפם באופן שרירותי. הצמיגים שהורכבו כציוד סטנדרטי הותאמו באופן אופטימלי למאפייני המכונית ונבחרו כדי לתת את הצירוף הטוב ביותר של ביצועי המכונית, נוחות נסיעה ואורך חיים. חיוני שכל צמיג יהיה במידה ובמבנה המתאימים לאלה המופיעים בתווית הצמיגים וכן שיהיו לו סמל מהירות ואינדקס עומס המתאימים לאלה המופיעים בתווית הצמיגים.

שימוש בצמיגים שאינם בגודל הרשום גורע מיכולת השליטה במכונית, נוחות הנסיעה, כושר הבלימה, דיוק מד המהירות ודיוק מד המרחק. הוא גם יוצר מרווחים לא נכונים בין המרכב לבין הצמיגים ומשנה שלא בצורה מתאימה את מרווח הגחון של המכונית.

כל ארבעת הצמיגים חייבים להיות זהים מבחינת היצרן, המותג (דוגמת המדרך), מבנה ומידה. הנך מתבקש להחליף את הצמיגים בחדשים שהם זהים לאלה שהורכבו כציוד סטנדרטי.

לפעולה בטוחה של המכונית, סובארו ממליצה להחליף את כל ארבעת הצמיגים בו-זמנית.

⚠אזהרה

- **כשאתה מחליף או מתקין צמיג(ים), הפריטים הבאים חייבים להיות זהים בכל ארבעת הצמיגים.**
  (א) מידה
  (ב) היקף
  (ג) סמל מהירות
  (ד) אינדקס עומס
  (ה) מבנה
  (ו) יצרן
  (ז) מותג (דוגמת המדרך)
  (ח) שיעור בלאי

בסעיפים ((א) עד (ד), יש לציית למפרט המופיע בתווית הצמיגים. תווית זו ממוקמת על עמוד הדלת בצד הנהג.
אם כל ארבעת הצמיגים אינם זהים מבחינת הסעיפים (א) עד (ח), הדבר עלול לגרום לנזק מכני חמור למערכת ההינע של מכוניתך, ולהשפיע על הגורמים הבאים.
— נוחות הנסיעה
— התנהגות הכביש
— בלימה
— כיול מד-המהירות/מרחק
— המרווח בין גוף המכונית לבין הגלגלים
התקנת צמיגים שאינם מתאימים אף עלולה להיות מסוכנת ולהוביל לאבדן השליטה במכונית ואפילו לתאונה.

- **השתמש רק בצמיגים רדיאליים. אין להשתמש בצמיגים רדיאליים ביחד עם צמיגים לא רדיאליים, מכיוון שזה עלול לגרוע מכושר השליטה במכונית בצורה מסוכנת ולתאונה.**

■ החלפת חישוקים (ג'נטים)

כאשר מחליפים חישוקים, עקב נזק למשל, ודא שהחישוקים החדשים מתאימים למפרטי החישוקים שהורכבו כציוד סטנדרטי. ניתן לרכוש חישוקים חלופיים במרכז שירות מורשה סובארו מטעם היבואן.

⚠אזהרה

השתמש רק בחישוקים המוגדרים עבור מכוניתך. חישוקים שאינם עומדים במפרטים עלולים להפריע לפעולתם של אוכפי הבלמים (קליפר) וגם עלולים לגרום לצמיגים להשתפשף בבתי הגלגלים בפניות. איבוד השליטה במכונית כתוצאה מכך עלול לגרום תאונה.

הערה

כאשר אחד הגלגלים מוסר או מוחלף לצורך ביצוע סבב גלגלים או תיקון נקר, יש לבדוק תמיד את הידוק האומים של הגלגל אחרי נהיגה של כ-1,000 ק"מ. אם אחת האומים משוחררת, הדק אותה למומנט המוגדר.

חישוקי אלומיניום

חישוקי אלומיניום עלולים להישרט ולהינזק בקלות. טפל בהם בזהירות כדי לשמור על צורתם, על הביצועים שלהם ועל הבטיחות.

- כאשר אחד הגלגלים מוסר או מוחלף לצורך ביצוע סבב גלגלים או תיקון תקר, יש לבדוק תמיד את הידוק האומים של הגלגל אחרי נהיגה של כ-1,000 ק"מ. אם אחת האומים משוחררת, הדק אותה למומנט המוגדר.
- אסור לסוך בשמן את החלקים המוברגים, אומי הגלגל או המשטח הקוני של החישוק.
- אסור לאפשר לגלגל להתחכך בעצמים בולטים או בשפת המדרכה.
- ודא את הידוק שרשרת הצמיג באופן אחיד ומסביב לצמיג כולו, אחרת השרשרת עלולה לשרוט את החישוק.
- בעת החלפת אומי הגלגל, משקולות איזון או המכסה המרכזי, מומלץ להחליפם בחלקים מקוריים של סובארו או בחלקים המיועדים לגלגלי אלומיניום העומדים בדרישות האיכות וההתאמה כמוגדר בכתב האחריות למכונית.

נוזל מתזי השמשה הקדמית

■ הוספת נוזל מתזי השמשה הקדמית

⚠ זהירות

אל תשתמש לעולם בנוזל קירור מנוע כנוזל לרחיצת שמשות שכן הוא עלול לגרום לנזק לצבע.

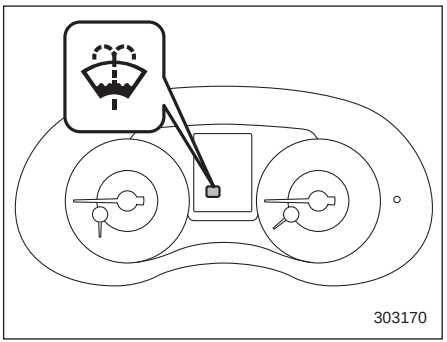

כשנותרת רק כמות קטנה של נוזל מתזים במיכל, מאירה נורית האזהרה של נוזל מתזי השמשה הקדמית. הוסף נוזל מתזים כמוסבר להלן.

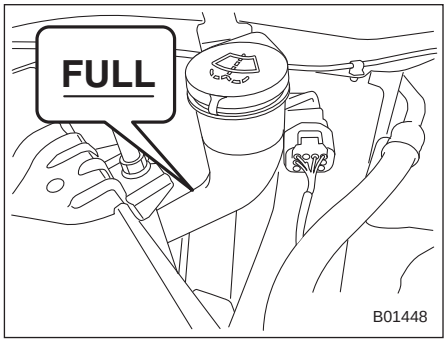

הסר את מכסה צוואר נוזל המתז והוסף נוזל עד לסימון FULL (מלא) על המיכל.

■ נוזל מתזי השמשה הקדמית

השתמש בנוזל למתז שמשה קדמית. אם לא ניתן להשיג נוזל זה, השתמש במים נקיים.

באזורים בהם קופאים המים בחורף, השתמש בנוזל המתזים נגד קפיאה. נוזל המתזים לשמשה הקדמית של סובארו מכיל (ביחס נפחי) 58.5% אלכוהול מתילי ו-41.5% תכשיר פעיל-שטח. טמפרטורת הקיפאון שלו משתנה בהתאם למידת דילולו במים כמפורט להלן.

ריכוז נוזל המתזים	טמפרטורת קיפאון
30%	-12ºC
50%	-20ºC
100%	-45ºC

כדי למנוע קפיאה של נוזל המתזים, בדוק את טמפרטורת הקיפאון בטבלה שלעיל והתאם את הריכוז לטמפרטורת הסביבה.

כשממלאים במיכל נוזל מתז בריכוז שונה מזה שהיה בו קודם לכן, יש להפעיל את המתז למשך פרק זמן מסוים כדי לרוקן את הצנרת שבין המיכל למתז מהנוזל הקיים. אם יישאר בצנרת נוזל בריכוז נמוך מדי הוא עלול לקפוא ולסתום את נחירי המתזים.

⚠ זהירות

התאם את הריכוז של נוזל המתזים לטמפרטורת הסביבה. נוזל בריכוז נמוך מדי עלול לקפוא לשמשה הקדמית ולפגוע בשדה הראייה, או לקפוא במיכל.

החלפת להבים למגבי השמשות

גריז, שעווה, חרקים או חומרים אחרים הנדבקים לשמשה הקדמית או ללהבי המגבים, גורמים לפעולה לא רצופה של המגבים ולמריחת לכלוך על הזכוכית. אם הפעלת מתז השמשה הקדמית אינה מספיקה לסילוק הלכלוך מהשמשה, או אם פעולת המגבים אינה רציפה, יש לנקות את המשטח החיצוני של השמשה הקדמית (או החלון האחורי) ואת להבי המגבים בספוג או במטלית רכה, טבולים בדטרגנט נייטרלי. לאחר הניקוי יש לשטוף את השמשה הקדמית (או החלון האחורי) ואת להבי המגבים במים נקיים. אם לא נוצרות טיפות על השמשה הקדמית (או החלון האחורי) כאשר שוטפים אותה במים, סימן שהשמשה נקייה.

⚠ זהירות

- **אסור לנקות את להבי המגבים בבנזין או בחומר ממס, כמו מדלל צבע או בנזן. ניקוי כזה עלול לקלקל את להבי המגבים.**
- **בעת הסרת להבי המגב מזרועות המגב, אל תחזיר את זרועות המגב למצבן המקורי, מכיוון שהן עלולות לשרוט את השמשה.**
- **בעת החזרת זרועות המגב המורמות למצבן המקורי, הקפד להחזיר אותן כשאתה אוחז אותן בידך. אסור לתת להן לחזור לשמשה בכוח הקפיץ בלבד. אחרת, הזרועות עלולות להתעוות ו/או לשרוט את השמשה.**

אם סימני הלכלוך אינם נעלמים גם לאחר טיפול זה, יש להחליף את להבי המגבים כמוסבר להלן.

■ מכלול להב המגב של השמשה הקדמית

הערה

אסור להניח את זרוע המגב על השמשה הקדמית כשמכלול הלהב מוסר.

1. הרם את זרוע המגב מהשמשה הקדמית.

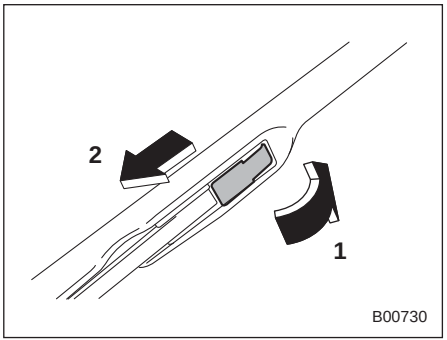

1) פתח את הכיסוי
2) משוך את הלהב כלפי מטה

2. הסר את מכלול להב המגב על-ידי פתיחת הכיסוי ומשיכת המכלול כלפי מטה בכיוון המופיע באיור.
3. הרכב את מכלול להב המגב לזרוע המגב. ודא כי הוא ננעל במקומו.
4. אחוז את זרוע המגב בידך והחזר אותה באטיות למקומה.

■ להבי מגב השמשה הקדמית

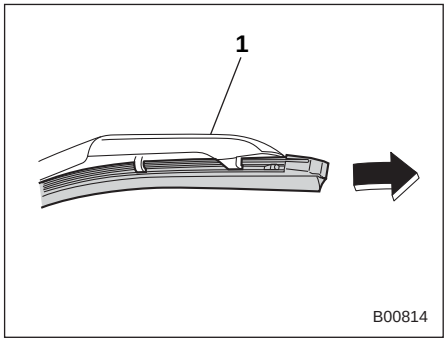

1) תומך

1. תפוס את הקצה הנעול של מכלול הגומי של הלהב ומשוך אותו בחוזקה עד שהמעצורים שבגומי משתחררים מהתומך.

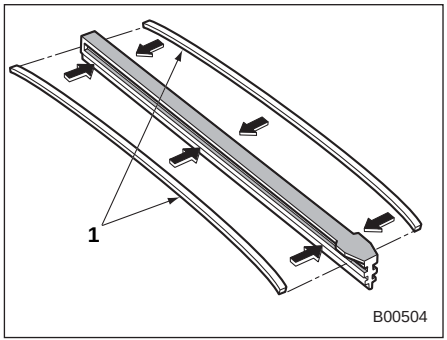

1) פסי מתכת

2. אם הלהב החדש אינו כולל את שני פסי המתכת, הוצא את פסי המתכת מהלהב הישן והרכב אותם בגומי הלהב החדש.

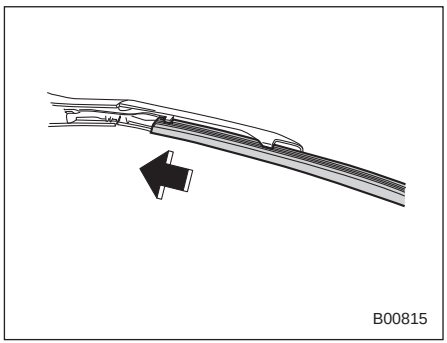

3. כוון את התפסים שבקצה התומך מול החריצים שבגומי והחלק את מכלול להב הגומי לתוך התומך עד שהוא ננעל.

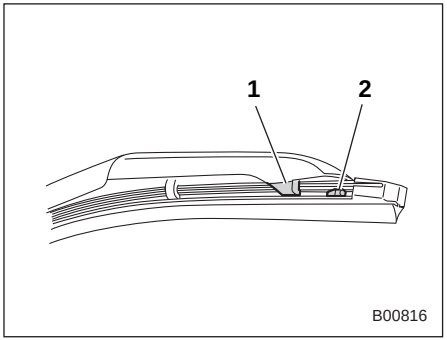

1) תפס
2) מעצור

4. דאג למקם את התפסים שבקצה התומך המתכתי בין המעצורים שבגומי כמו שמתואר בציור. אם הגומי אינו תפוס כיאות, הלהב עלול לשרוט את השמשה הקדמית.

מצבר

■ אמצעי זהירות הקשורים למצבר!

אזהרה

קרא הוראות אלה בעיון:

כדי להבטיח טיפול בטוח ונכון במצבר, קרא את ההוראות הבאות בעיון לפני השימוש במצבר או בדיקתו.

הרכב משקפי הגנה לעיניים:

הרכב תמיד משקפי הגנה לעיניים כאשר תעבוד בסביבת המצבר של מכוניתך. הנוזל שבמצבר מכיל חומצה גופריתית, העלולה לגרום לעיוורון אם תינתז לעיניים. זאת ועוד, מצברים פולטים גז מימן שהוא דליק מאוד ונפיץ. ההגנה על העיניים חיונית במקרה הצתתו של גז זה.

נוזל מצבר מכיל חומצה גופריתית:

מכיוון שנוזל המצבר מכיל חומצה גופריתית, הקפד להרכיב משקפי הגנה לעיניים וללבוש כפפות מגן כאשר תבדוק את מצבר מכוניתך. הימנע מהטיית המצבר או מחשיפתו לזעזועים מכיוון שהנוזל עלול להישפך.

אסור בהחלט לאפשר מגע של נוזל המצבר עם העור, העיניים או הבגדים מכיוון שעלולים להיגרם עיוורון וכוויות. אם יותז נוזל מצבר על עורך, עיניך או בגדיך, שטוף אותו מיד בכמות גדולה של מים. אם יותז נוזל מצבר לתוך עיניך, פנה מיד לקבלת עזרה רפואית.

אם בולעים בטעות נוזל מצבר, יש לשתות מיד כמות גדולה של חלב או מים ולפנות מיד לקבלת עזרה רפואית.

נוזל מצבר הוא חומר משתך. אם יינתז על משטח צבוע או על הריפוד במכוניתך, שטוף אותו מיד בכמות גדולה של מים.

הרחק ילדים:

במצברים רשאי לטפל רק מי שמודע לסכנות הפוטנציאליות. הקפד במיוחד להרחיק ילדים ממצבר מכוניתך. טיפול לא נכון עלול לגרום לעיוורון ולכוויות.

הרחק להבות:

לפני שתעבוד על מצבר מכוניתך או בקרבתו, כבה סיגריות, גפרורים ומציתים. הרחק מהמצבר חפצים דליקים ומקורות של ניצוצות חשמליים. מאחר שמצברים פולטים גז מימן דליק מאוד ונפיץ, כל להבה או ניצוץ בסביבה עלולים לגרום להתפוצצות.

בזמן עבודה בקרבת מצבר מכוניתך, דאג שכלי מתכת לא יקצרו את ההדק החיובי (+) והשלילי (-) של המצבר ושלא יחברו את ההדק החיובי (+) למרכב (גוף) המכונית. קצר חשמלי עלול לגרום ניצוצות ולהתפוצצות.

כדי למנוע ניצוצות חשמליים, הסר טבעות, שעוני יד ואביזרים מתכתיים אחרים לפני שתתחיל לעבוד על המצבר או בקרבתו.

מנע התפוצצויות:

במהלך הטעינה, המצבר פולט גז מימן דליק מאוד ונפיץ. כדי למנוע התפוצצות, טען את מצבר מכוניתך במקום מאוורר היטב והרחק להבות.

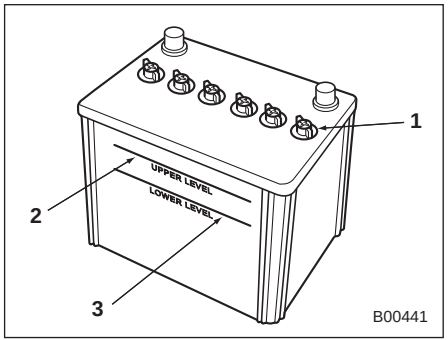

1) מכסה
2) מפלס עליון
3) מפלס תחתון

אין צורך לבדוק תקופתית את מפלס הנוזל או למלא מים מזוקקים.

אולם כאשר מפלס הנוזל נמצא מתחת למפלס התחתון, הסר את המכסה. מלא במים מזוקקים עד למפלס העליון.

⚠ זהירות

אל תשתמש בזרם העולה על 10 אמפר בזמן טעינת המצבר משום שחיי המצבר עלולים להתקצר.

נתיכים

⚠ זהירות

אסור בהחלט להחליף נתיך שרוף בנתיך אחר, בעל ערך שונה או שעשוי מחומר שונה מכיוון שעלול להיגרם נזק רציני או שריפה.

הנתיכים מתוכננים "להישרף" במקרה של עומס יתר כדי למנוע נזק לרתמת החיווט ולציוד חשמלי. הנתיכים ממוקמים בשתי קופסאות נתיכים.

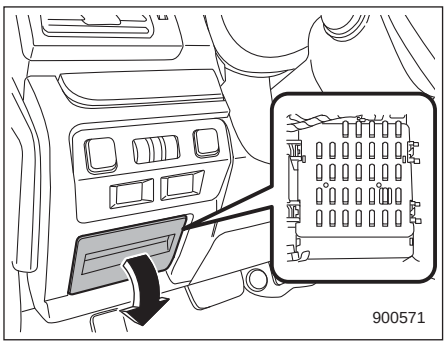

הקופסה הראשונה ממוקמת מתחת ללוח המכשירים, מאחורי כיסוי קופסת הנתיכים בצד הנהג. להסרת הכיסוי, משוך אותו כלפי חוץ.

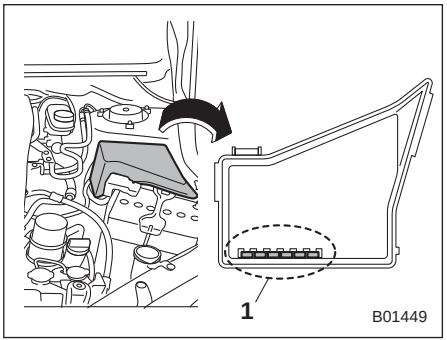

1) נתיכים רזרביים

הקופסה השנייה (קופסת נתיכים ראשית) ממוקמת בתא המנוע. הנתיכים הרזרביים מאוחסנים במכסה קופסת הנתיכים.

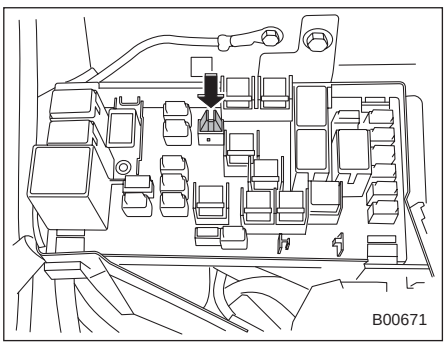

חולץ הנתיכים ממוקם בקופסת הנתיכים הראשית בתא המנוע.

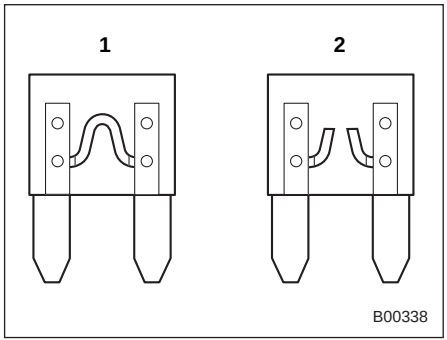

1) תקין
2) שרוף

אם פנסים, אביזרים או בקרים חשמליים אחרים אינם פועלים, בדוק את הנתיך המתאים. אם נתיך נשרף, החלף אותו.

1. העבר את מתג ההתנעה למצב LOCK/OFF ונתק את כל האביזרים החשמליים.
2. הסר את המכסה.
3. ברר איזה נתיך נשרף. המעגל של כל נתיך רשום בגב המכסה של כל קופסת נתיכים וכן בנושא "נתיכים ומעגלים" ☜12-10.

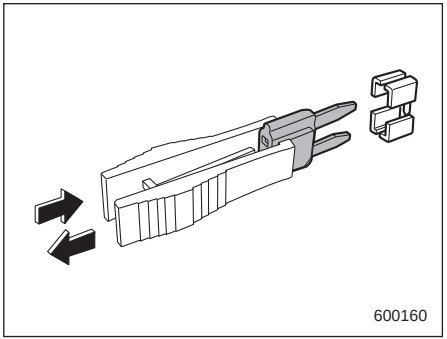

4. שלוף את הנתיך בעזרת חולץ הנתיכים.
5. בדוק את הנתיך. אם הוא שרוף החלף אותו בנתיך חלופי בעל אותו ערך.
6. אם אותו נתיך נשרף שוב, קיימת תקלה. פנה למוסך לשם תיקון. מומלץ לפנות למרכז שירות מורשה סובארו מטעם היבואן.

התקנת אביזרים

התייעץ תמיד עם המוסך לפני שתתקין במכוניתך פנסי ערפל או ציוד חשמלי אחר. אביזרים אלה עלולים לגרום לתקלות במערכת החשמל של מכוניתך אם הם מותקנים בצורה לא נכונה או אינם מתאימים למכוניתך. מומלץ להתקין במכוניתך אביזרים מקוריים של סובארו, או אביזרים העומדים בדרישות איכות והתאמה כמוגדר בכתב האחריות למכונית.

כמו-כן מומלץ להתייעץ עם מרכז שירות מורשה סובארו מטעם היבואן לפני התקנת מקלט רדיו במכוניתך.

החלפת נורות

ייתכן ויהיה קשה להחליף את הנורות. אנו ממליצים לפנות למוסך כדי להחליף את הנורות. מומלץ לפנות למרכז שירות מורשה סובארו מטעם היבואן.

⚠אזהרה

נורות עלולות להתחמם מאוד בזמן פעולתן. לפני החלפת נורות, כבה את האורות והמתן עד שהנורות מתקררות. אחרת, קיימת סכנה של כוויה.

⚠זהירות

- **החלף כל נורה בנורה חדשה באותו הספק. שימוש בנורות בעלות הספק שונה עלול לגרום לשריפה. לפרטים לגבי הספק הנורות, עיין בטבלת הנורות** **☜12-16.**
- **אין לגעת בידיים חשופות בחלק הזכוכית של הנורה. אם חייבים לאחוז בחלק הזכוכית, עשה זאת תוך שימוש במטלית יבשה ונקייה כדי למנוע משקעים של רטיבות ושומן על הזכוכית. אם יש טביעות אצבעות או שומן על משטח הנורה, נגב אותם באמצעות מטלית רכה טבולה בכוהל. כמו כן, אם הנורה שרוטה או נופלת, היא עלולה להתפוצץ או להיסדק.**

■ פנס ראשי (מכוניות עם פנסים ראשיים LED)

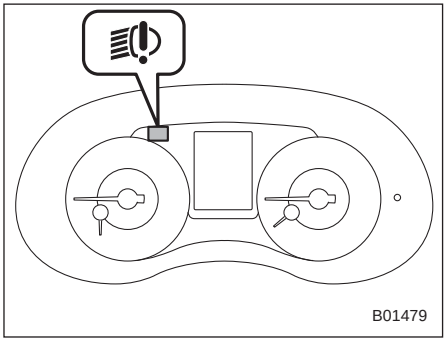

נורית ההתראה של הפנסים הראשיים מסוג LED מאירה אם יש תקלה בפנסים הראשיים מסוג LED. מומלץ להביא את המכונית בהקדם האפשרי לבדיקה במוסך. מומלץ לפנות למרכז שירות מורשה סובארו מטעם היבואן.

■ האלומה הגבוהה של הפנס הראשי

הערה

- **אם נדרש כוונון אורות, פנה למוסך לשם כוונון נכון של אלומות הפנסים הראשיים. מומלץ לפנות למרכז שירות מורשה סובארו מטעם היבואן.**
- **ייתכן ויהיה קשה להחליף את הנורות. במידת הצורך, בקש מהמוסך להחליף את הנורות. מומלץ לפנות למרכז שירות מורשה סובארו מטעם היבואן.**

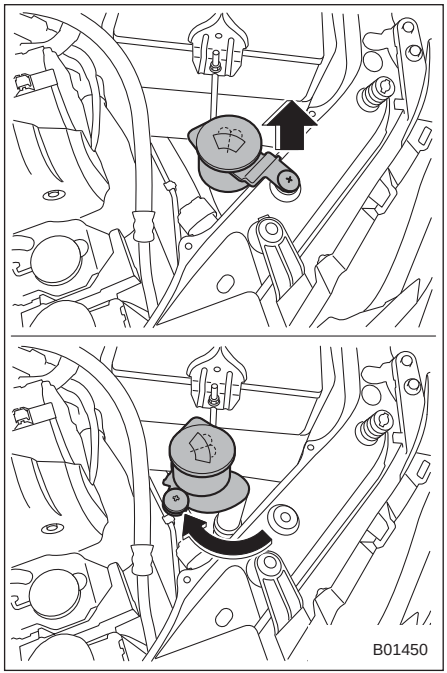

צד שמאל

1. **צד שמאל**: בעזרת מברג הסר את תפס הביטחון ממיכל נוזל המתזים. כדי להקל על הגישה לנורה, סובב את צוואר צינור המילוי של נוזל שטיפת השמשות כמתואר באיור.

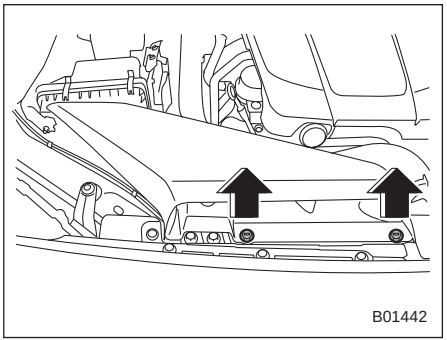

צד ימין

צד ימין: היעזר במברג כדי לשחרר את התפסים של צינור יניקת האוויר והסר את צינור יניקת האוויר.

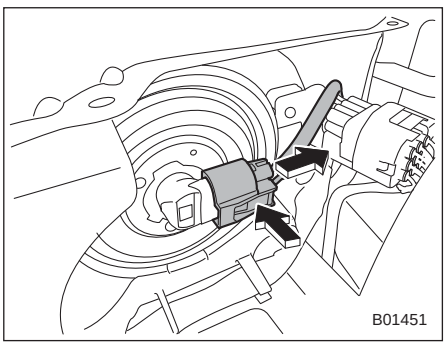

2. נתק את המחבר החשמלי מהנורה באמצעות לחיצה על הלשונית.

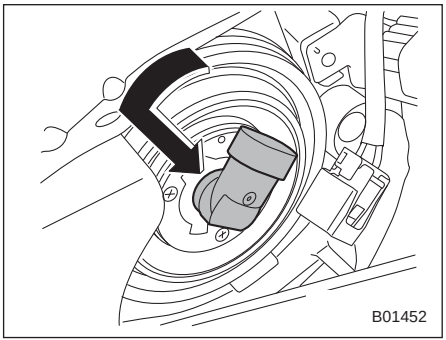

צד שמאל

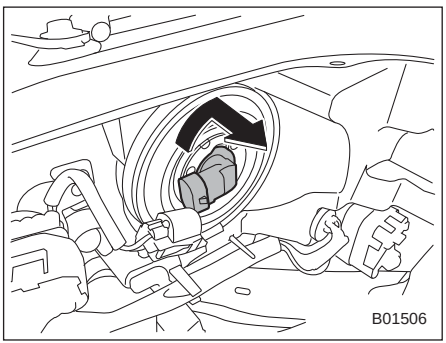

צד ימין

3. **צד שמאל**: הסר את הנורה ממכלל הפנסים הראשיים על-ידי סיבוב נגד כיוון השעון.

צד ימין: הסר את הנורה ממכלל הפנסים הראשיים על-ידי סיבוב בכיוון השעון.

4. החלף את הנורה בחדשה. היזהר שלא לגעת בפני הנורה.
5. להתקנת הנורה במכלל הפנסים הראשיים סובב אותה בכיוון ההפוך עד שתינעל במקומה בנקישה.
6. חבר חזרה את מחבר החשמל.
7. **צד שמאל**: החזר את צינור המילוי של נוזל שטיפת השמשות למקומו המקורי והדק אותו באמצעות תפס.

צד ימין: התקן את צינור יניקת האוויר בעזרת התפסים.

■ פנס ראשי אלומה נמוכה (דגמים ללא פנסים ראשיים LED), פנסי חנייה (דגמים ללא פנסים ראשיים LED) ומהבהבי פנייה קדמיים

הערה

- **אם נדרש כוונון אורות, פנה למוסך לשם כוונון נכון של אלומות הפנסים הראשיים. מומלץ לפנות למרכז שירות מורשה סובארו מטעם היבואן.**
- **ייתכן ויהיה קשה להחליף את הנורות. במידת הצורך, בקש מהמוסך להחליף את הנורות. מומלץ לפנות למרכז שירות מורשה סובארו מטעם היבואן.**

1. התנע את המנוע וסובב את גלגל ההגה עד תום מהלכו בכיוון הנגדי לצד שבו יש להחליף נורה.

2. הדמם את המנוע.

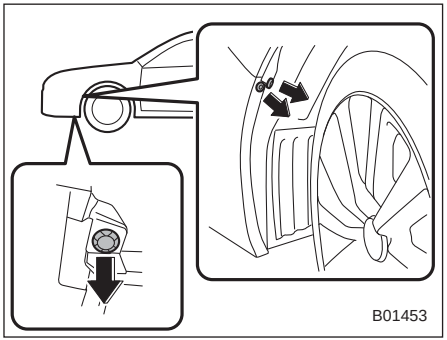

3. הסר את התפסים ממגן הבוץ.

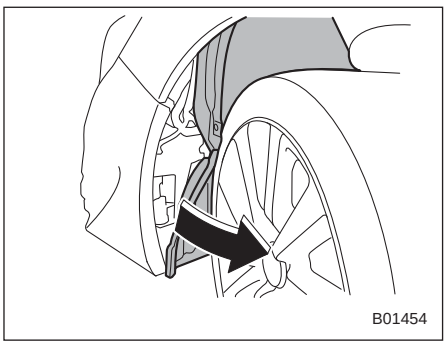

4. הסר את מגן הבוץ.

▼ פנס ראשי אלומה נמוכה

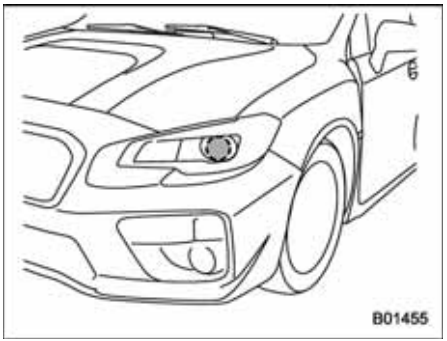

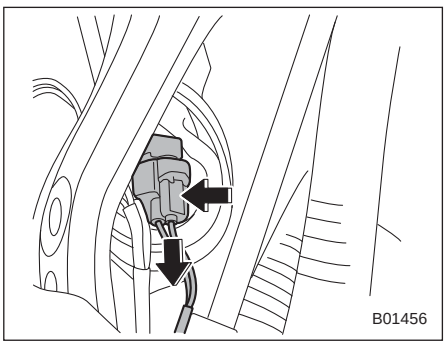

1. נתק את המחבר החשמלי מהנורה באמצעות לחיצה על הלשונית.

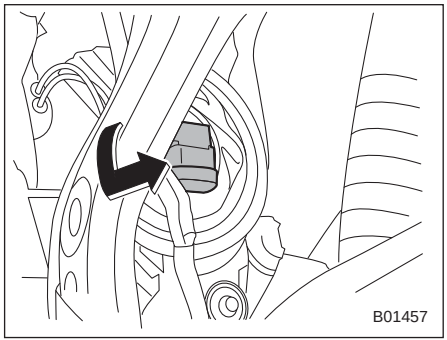

2. הסר את הנורה ממכלל הפנסים הראשיים על-ידי סיבוב נגד כיוון השעון.
3. החלף את הנורה בחדשה. היזהר שלא לגעת בפני הנורה.
4. להתקנת הנורה במכלל הפנסים הראשיים סובב אותה בכיוון השעון עד שתינעל במקומה בנקישה.
5. חבר חזרה את מחבר החשמל.
6. התקן בחזרה את מגן הבוץ.

▼ אור חניה ומהבהב פנייה קדמי

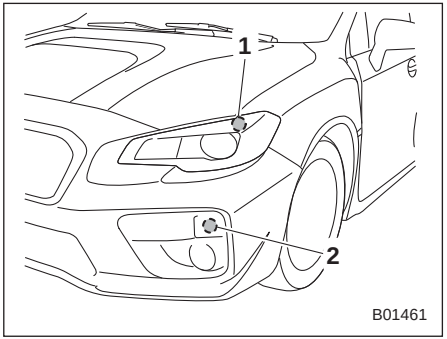

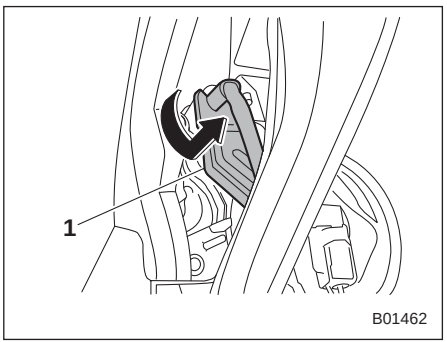

1) אורות חנייה

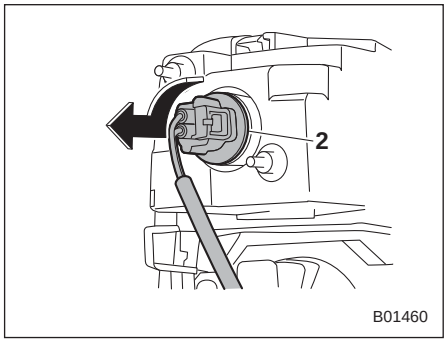

2) מהבהב פנייה קדמי

1. הסר את בית הנורה על-ידי סיבוב נגד כיוון השעון.
2. משוך את הנורה אל מחוץ לבית הנורה והחלף אותה בנורה חדשה.
3. לאחר החלפת הנורה שוב והתקן את מגן הבוץ.

■ פנס ערפל קדמי ותאורת יום (אם קיימים)

הערה

ייתכן ויהיה קשה להחליף את הנורות. במידת הצורך, פנה למוסך להחליף את הנורות. מומלץ לפנות למרכז שירות מורשה סובארו מטעם היבואן.

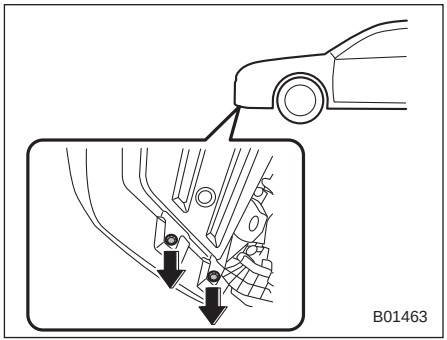

1. הסר את התפסים.

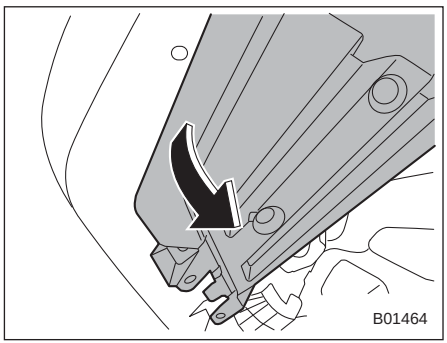

2. קפל את מגן הבוץ.

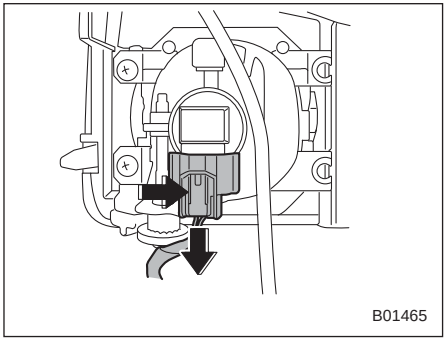

3. פנס ערפל קדמי: נתק את המחבר החשמלי מהנורה באמצעות לחיצה על הלשונית.

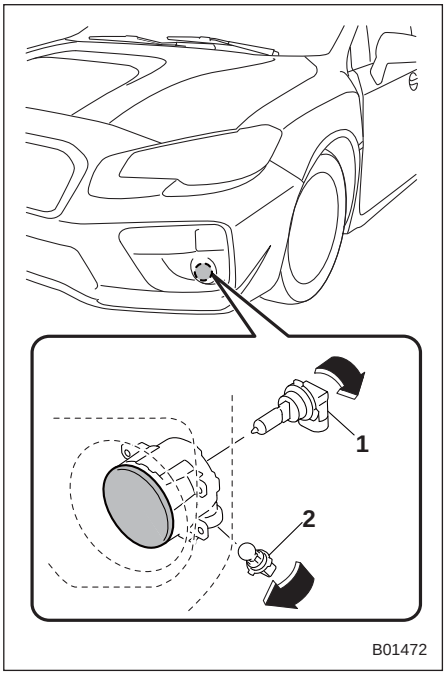

סוג A

1) פנס ערפל
2) תאורת יום

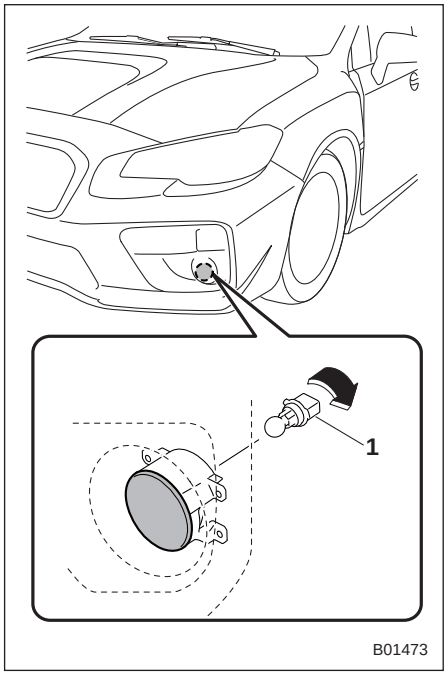

סוג B

1) תאורת יום

4. הסר את הנורה על-ידי סיבובה כנגד כיוון השעון.
5. החלף את הנורה בחדשה.
6. לאחר החלפת הנורה חבר מחדש את מגן הבוץ.

■ מכלול אורות אחורי משולב

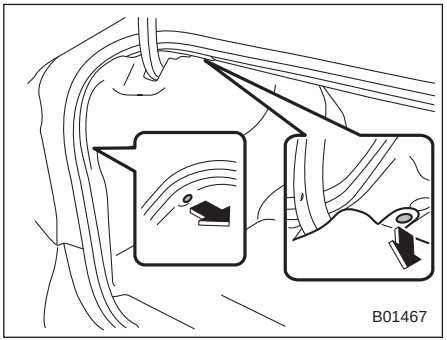

1. בעזרת מברג שטוח הסר את התפסים מחיפוי תא המטען.

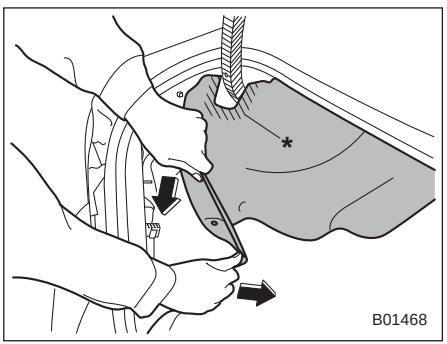

2. פתח את החלק האחורי של חיפוי תא המטען כמתואר באיור.

הערה

ודא שהחלק המסומן ב-"*" באיור של חיפוי תא המטען לא יבוא במגע עם הציר של מכסה תא המטען. אם החלק המסומן ב-"*" יתקפל, חיפוי תא המטען עלול להיקרע.

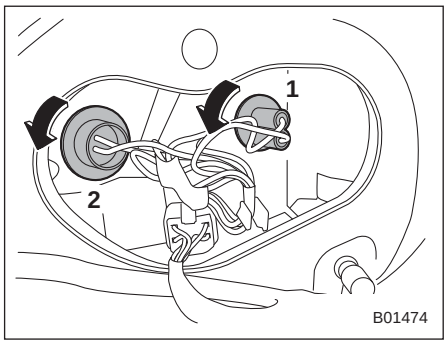

1) תאורת נסיעה לאחור
2) פנס איתות אחורי

3. הסר את מחזיק הנורה ממכלול האורות האחורי המשולב על-ידי סיבובו נגד כיוון השעון.
4. הוצא את הנורה מהשקע והכנס נורה חדשה.
5. הכנס את מחזיק הנורה לתוך מכלול האורות האחורי המשולב וסובב אותו בכיוון השעון עד שהוא ננעל.
6. אבטח את חיפוי תא המטען בעזרת התפסים.

■ אור לוחית הרישוי

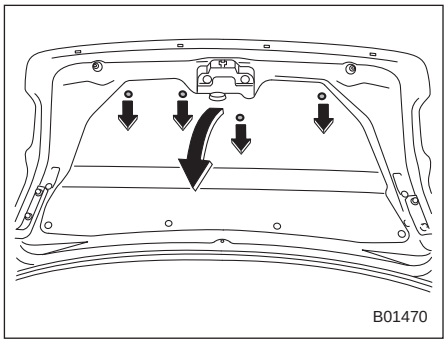

1. בעזרת מברג פיליפס הסר את הבורג העליון והבורג התחתון שמאבטחים את מכלול האורות האחורי המשולב.
2. קפל את חיפוי תא המטען.

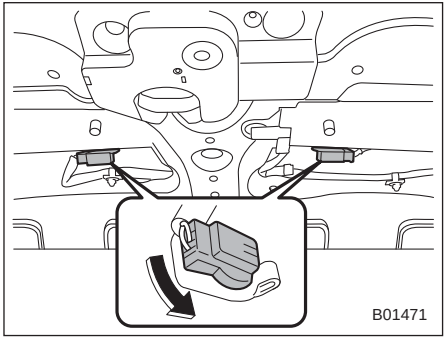

3. סובב את בית הנורה נגד כיוון השעון ומשוך את בית הנורה החוצה.
4. משוך את הנורה מבית הנורה.
5. התקן נורה חדשה.
6. התקן מחדש את בית הנורה ואת החיפוי של מכסה תא המטען.

■ פנס ערפל אחורי (אם קיים)

⚠אזהרה

אסור לגעת בצינור הפליטה. אתה עלול להיכוות.

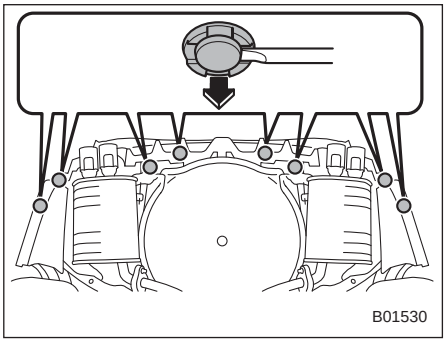

1. בעזרת מברג שטוח הסר את התפסים מהפגוש האחורי.

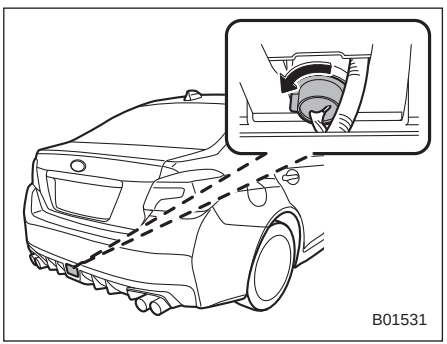

2. תוך פתיחה במשיכה של החלק האמצעי של הפגוש האחורי, סובב את בית הנורה נגד כיוון השעון והסר אותו.

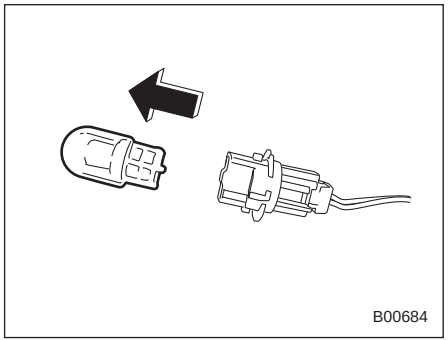

3. הוצא את הנורה מהשקע והכנס נורה חדשה.
4. החזר את בית הנורה למקומו על-ידי סיבובו בכיוון השעון.

■ תאורת מפה

▼ סוג A

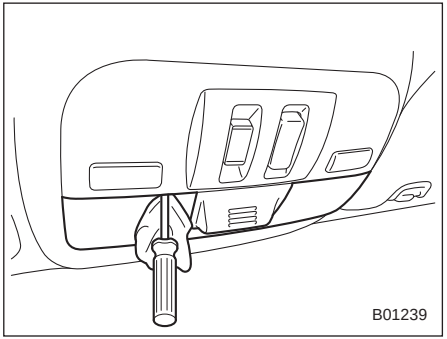

1. הסר את העדשה על-ידי הרמת הקצה שלה באמצעות מברג שטוח.

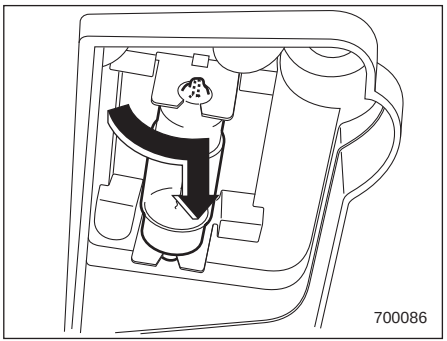

2. סובב את הנורה עד שהמשטחים השטוחים בקצותיה מיושרים בכיוון אנכי. משוך את הנורה ישירות כלפי מטה כדי להוציאה.
3. התקן נורה חדשה.
4. התקן מחדש את העדשה.

▼ סוג B

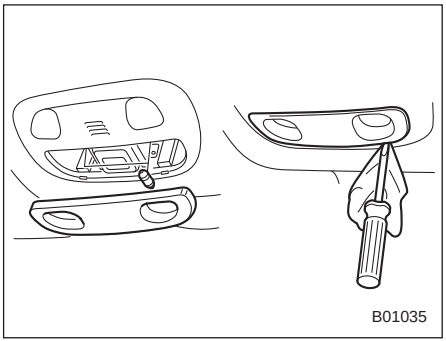

1. הסר את העדשה על-ידי הרמת הקצה שלה באמצעות מברג שטוח.
2. משוך את הנורה מבית הנורה.
3. התקן נורה חדשה.
4. התקן מחדש את העדשה.

■ תאורת תא הנוסעים

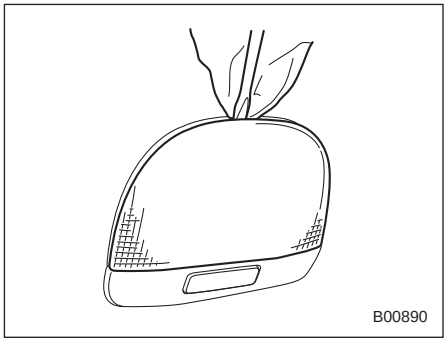

1. הסר את העדשה על-ידי הרמת הקצה שלה באמצעות מברג שטוח.
2. משוך את הנורה מבית הנורה.
3. התקן נורה חדשה.
4. התקן מחדש את העדשה.

■ תאורת תא המטען

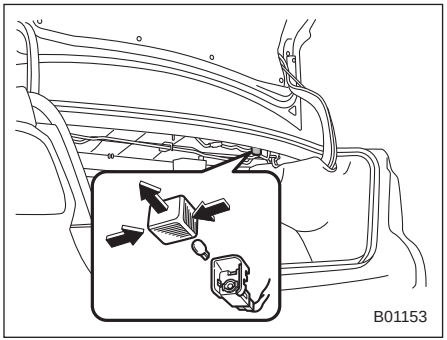

1. הסר את הכיסוי בלחיצה משני צידיו ומשיכתו החוצה.
2. משוך את הנורה מבית הנורה.
3. התקן נורה חדשה.
4. התקן חזרה את המכסה.

■ תאורת מראת איפור

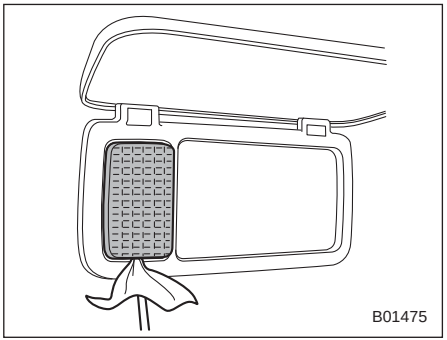

1. הסר את העדשה על-ידי הרמת הקצה שלה באמצעות מברג שטוח.

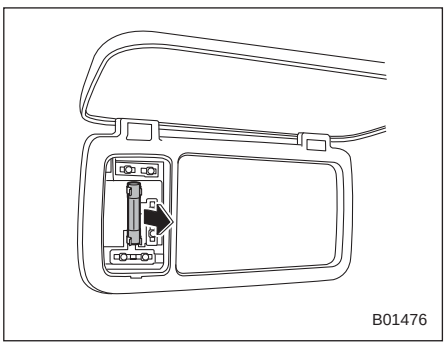

2. משוך את הנורה מבית הנורה.
3. התקן נורה חדשה.
4. התקן מחדש את העדשה.

■ שאר פנסי המכונית

ייתכן ויהיה קשה להחליף את הנורות. במידת הצורך, פנה למוסך להחליף את הנורות. מומלץ לפנות למרכז שירות מורשה סובארו מטעם היבואן.

החלפת סוללה

סביר להניח שהסוללה של המפתח החכם/שלט רחוק התרוקנה בתנאים הבאים.

- טווח הפעולה של המפתח החכם מתקצר
- טווח הפעולה של השלט רחוק מתקצר
- השלט רחוק אינו פועל היטב בטווח הרגיל.

החלף את הסוללה בחדשה.

⚠ זהירות

- **מנע חדירה של אבק, שמן או מים למפתח החכם/שלט רחוק במהלך החלפת הסוללה.**
- **היזהר שלא לפגוע במעגל המודפס של המפתח החכם/שלט רחוק במהלך החלפת הסוללה.**
- **אסור להניח לילדים לגעת בסוללה או בחלקים אחרים שהוסרו. ילדים עלולים לבלוע אותם.**
- **התקנה של סוללה לא מתאימה עלולה לגרום לפיצוץ. אך ורק בסוללה זהה או שוות ערך.**
- **אסור לחשוף סוללות לחום גבוה מדי, למשל תחת קרינה ישירה של שמש או סמוך לאש.**

הערה

- **החלף אך ורק בסוללה זהה או שוות ערך בהתאם להמלצות היצרן.**
- **סלק סוללות משומשות בהתאם לתקנות התקפות.**
- **כדי למנוע דליפה של נוזל התקן את הסוללה בכיוון הנכון. כדי למנוע תקלה הקפד שלא לכופף את המגעים.**
- **להחלפת סוללה פנה למוסך. מומלץ לפנות למרכז שירות מורשה סובארו מטעם היבואן.**
- **התקן סוללה חדשה בלבד.**
- **לאחר החלפת הסוללה ודא שהמפתח החכם/שלט רחוק פועל היטב.**

■ החלפת סוללה של מפתח חכם

סוללה: סוללת כפתור CR1632

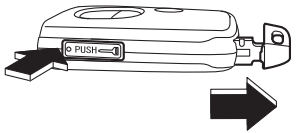

B01170

1. משוך את המפתח המכני החוצה.

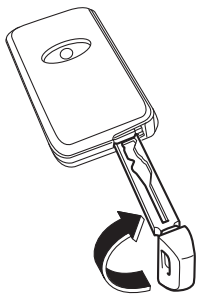

B01171

2. תחוב את המפתח למגרעת וסובב בכיוון השעון כדי להסיר את המכסה.

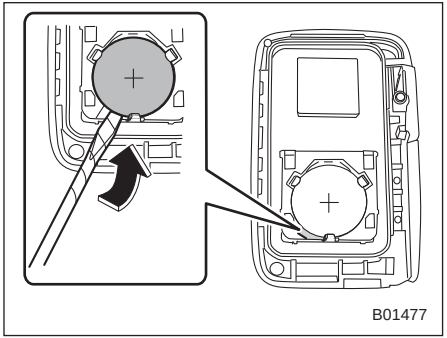

3. עטוף מברג שטוח בסרט מבודד ותחוב אותו בין הסוללה לבין המעגל המודפס. לאחר מכן חלוץ את הסוללה מהמעגל המודפס כמתואר באיור.

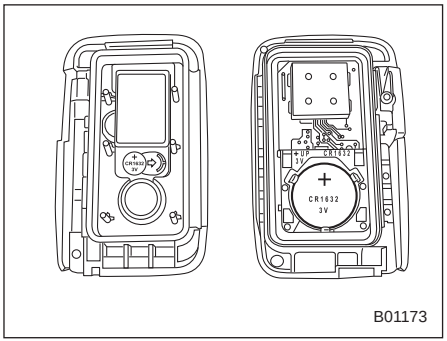

4. הכנס סוללה חדשה כאשר הצד החיובי (+) פונה כלפי מעלה כמתואר באיור.

הדק את הכיסוי היטב.

■ החלפת סוללת המשדר

▼ דגמים עם מערכת ניטור לחץ האוויר בצמיגים

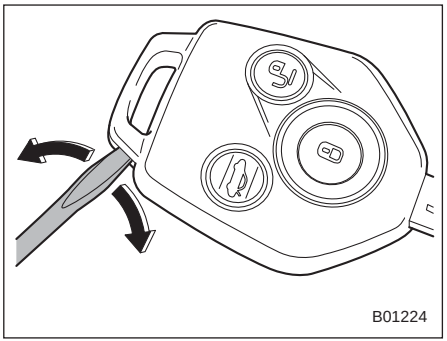

1. בעזרת מברג שטוח פתח את חלקו העליון של המפתח.

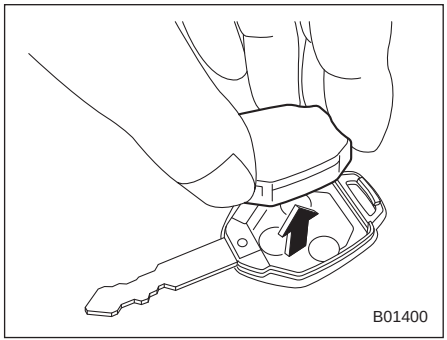

2. שלוף את בית המשדר מתוך ראש המפתח.

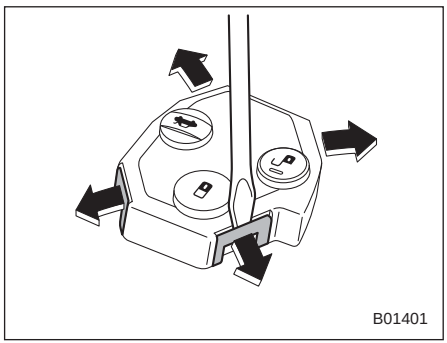

3. פתח את בית המשדר על-ידי שחרור התפסים.

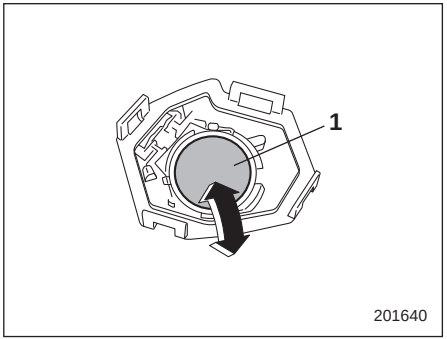

1) הצד השלילי (-) כלפי מעלה

4. החלף את הסוללה הישנה בסוללה חדשה מסוג (**CR1620** או שווה ערך), והקפד להתקין את הסוללה החדשה כשהצד השלילי (-) פונה כלפי מעלה.
5. חבר חזרה את בית המשדר באמצעות התאמת ושילוב התפסים אל הבית.
6. החזר את בית המשדר לתוך ראש המפתח.
7. חבר בחזרה את שני החצאים של ראש המפתח.

לאחר שמחליפים סוללה יש לסנכרן את השלט רחוק עם יחידת הבקרה של מערכת הנעילה המרכזית. כדי לסנכרן את המערכת לחץ 6 לחיצות על אחד הלחצנים, 🔒 או 🔓.

▼ דגמים ללא מערכת ניטור לחץ האוויר בצמיגים

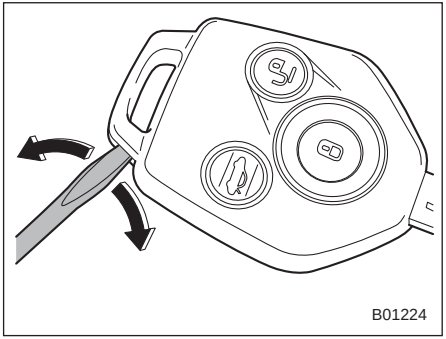

1. בעזרת מברג שטוח פתח את חלקו העליון של המפתח.

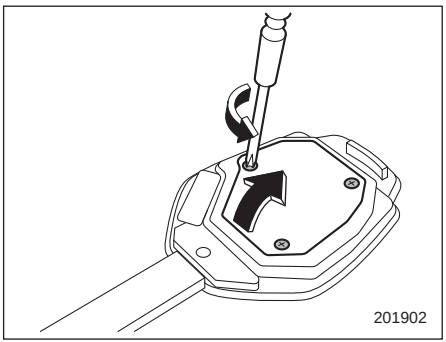

2. הסר את שלושת הברגים ולאחר מכן הסר את המכסה.

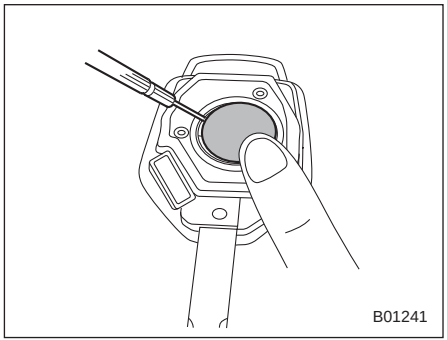

3. דחוף את הסוללה בעדינות בעזרת האצבע עד ליצירת מרווח בין הסוללה לבין בית הסוללה, כמתואר באיור. לאחר מכן תחוב למרווח מברג שטוח עטוף בסרט מבודד.

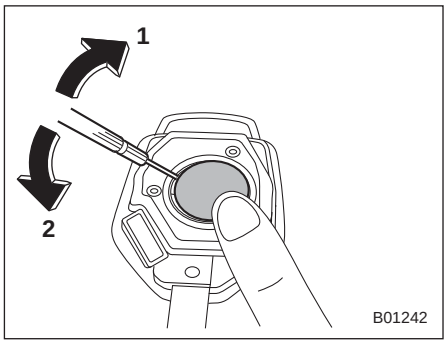

4. הנע את המברג השטוח בכיוונים 1 ו-2 כמתואר באיור, הסר את הסוללה והיזהר שלא ייגרם נזק ללוח הבסיס או לקטבים.

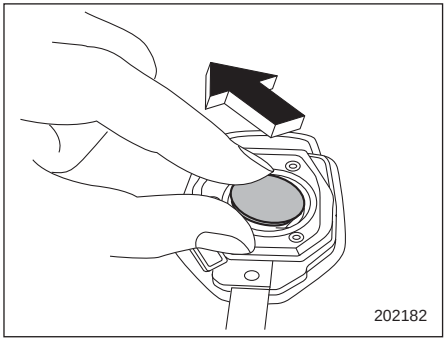

5. הסר את הסוללה הישנה.

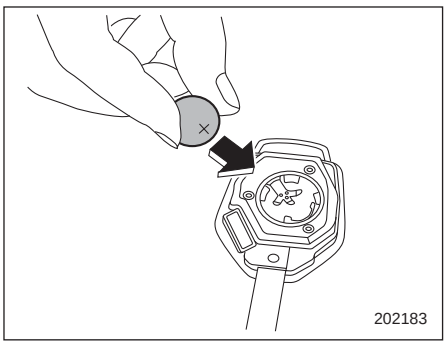

6. התקן סוללה חדשה (מסוג **CR-1620** או שווה ערך) בבית הסוללה, כשהצד החיובי (+) פונה כלפי מעלה.

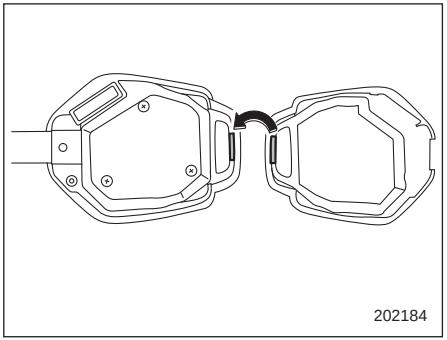

7. הרכב את מארז השלט רחוק כשהחלק עם הלחצנים משתלב בוו של החלק עם המפתח.

לאחר שמחליפים סוללה יש לסנכרן את השלט רחוק עם יחידת הבקרה של מערכת הנעילה המרכזית. כדי לסנכרן את המערכת לחץ מספר לחיצות על אחד הלחצנים, 🔒 או 🔓.

מפרטים

מפרטים 12-2
מידות 12-2
מנוע 12-3
דלק 12-3
שמן מנוע 12-4
שמן תיבת הילוכים ידנית, דיפרנציאל קדמי ודיפרנציאל אחורי 12-6
נוזלים 12-7
נוזל קירור מנוע 12-8
מערכת חשמל 12-8
צמיגים 12-8
גלגלי חילוף זמניים 12-8
כיוון גלגלים 12-9
דיסקת בלם 12-9
נתיכים ומעגלים 12-10
לוח נתיכים הממוקם בתא הנוסעים 12-10
לוח נתיכים הממוקם בתא המנוע 12-12
טבלת נורות 12-16
זיהוי המכונית 12-18

מפרטים

מפרטים אלה עשויים להשתנות ללא הודעה מוקדמת.

■ מידות

מ"מ

פריט		STI	למעט STI
אורך כללי		4,595	
רוחב כללי		1,795	
גובה כללי		1,475	
רוחק סרנים		2,650	
מפשק	גלגלים קדמיים	1,530	
	גלגלים אחוריים	1,540	
מרווח גחון		135	

■ מנוע

דגם	STI	למעט STI
דגם מנוע	EJ257 (2.5 ליטר, גל זיזים עילי כפול, עם טורבו)	FA20 (2.0 ליטר, גל זיזים עילי כפול, עם טורבו)
סוג המנוע	מנוע בנזין 4 פעימות, 4 צילינדרים, אופקי נגדי, מקורר מים	
נפח (סמ"ק)	2,457	1,998
קדח x מהלך (מ"מ)	99.5 79.0	86.0 86.0
יחס דחיסה	8.2 : 1	10.6 : 1
סדר הצתה	1 – 3 – 2 – 4	

■ דלק

הערה

המנוע מיועד לפעול בדלק נטול-עופרת בלבד.

דגם	דלק דרוש	קיבול מיכל הדלק
STI	98 אוקטן או יותר*1	60 ליטר
למעט STI	95 אוקטן או יותר*1 *2	

*1: מספר האוקטן נקבע לפי "מספר אוקטן מעבדתי" (RON).

*2: אם הדלק בעל הדירוג הדרוש אינו זמין, עיין בנושא "דלק" ☞7-3

■ שמן מנוע

למידע ולפרטים נוספים על אודות נהלי הבדיקה, ההוספה וההחלפה של שמן המנוע, עיין בנושא "שמן מנוע" ☞11-16.

הערה

החלפת שמן המנוע ומסנן שמן המנוע צריכה להתבצע בידי עובד בעל הכשרה מתאימה. מומלץ לפנות למרכז שירות מורשה סובארו מטעם היבואן.

▼ שמן מנוע מאושר לשימוש

הקפד להשתמש בשמן מנוע המאושר על-ידי חברת סובארו. לפרטים נוספים, ניתן לפנות אל המחלקה הטכנית של היבואן או אל מרכז שירות מורשה סובארו מטעם היבואן.

אם שמן המנוע המאושר אינו זמין, יש להשתמש בשמן החלופי, כמפורט בעמוד הבא.

▼ **שמן מנוע חלופי**

אם שמן המנוע המאושר אינו זמין, ניתן להשתמש בשמן החלופי, כלהלן.

הערה

כל נתון כמותי המצוין להלן מהווה ערך מנחה בסיסי בלבד. הכמות הדרושה בפועל לצורך ההחלפה עשויה להיות שונה במקצת, בהשפעת הטמפרטורה וגורמים אחרים.

דירוג השמן	דירוג הצמיגות לפי SAE והטמפרטורות הישימות	קיבול שמן המנוע
API (מכון הנפט האמריקאי) דרגה **SM** עם המלים ENERGY CONSERVING או **SN** עם המלים RESOURCE CONSERVING. ZOM0377 **או** ILSAC (הוועדה הבינלאומית המייעצת בנושא מפרטי חומרי סיכה) **GF-4** או **GF-5**, שאותם ניתן לזהות באמצעות האישור של ה-ILSAC (סימן הכוכב) ZOM0293 **או** ACEA (איגוד יצרני הרכב האירופאיים) מפרט **A3** או **A5**	• 5W-30* • 5W-40 °C -30 -20 -10 0 10 20 30 40 °F -20 0 20 40 60 80 100 5W-30* 5W-40 ZOM0334 *: זהה לשמן המקורי הממולא במפעל	**STI**: • הוספת שמן מנוע בין הסימון L (מפלס נמוך) לבין הסימון F (מלא): 1.0 ליטר • החלפת שמן מנוע ומסנן שמן מנוע: 4.3 ליטר • החלפת שמן מנוע: 4.0 ליטר **למעט STI**: • הוספת שמן מנוע בין הסימון L (מפלס נמוך) לבין הסימון F (מלא): 1.0 ליטר • החלפת שמן מנוע ומסנן שמן מנוע: 5.1 ליטר • החלפת שמן מנוע: 4.9 ליטר

■ שמן תיבת הילוכים ידנית, דיפרנציאל קדמי ודיפרנציאל אחורי

השמן		שמן תיבת הילוכים ידנית	שמן דיפרנציאל קדמי (דגמים עם תיבת הילוכים רציפה)	שמן דיפרנציאל אחורי
דירוג השמן	STI	סיווג API GL-5 *3(75W-90)	• SUBARU Extra MT*3 • סיווג API GL-5 (75W-90)	סיווג API GL-5
	למעט STI	• SUBARU Extra MT*3 • סיווג API GL-5(75W-90) *4		
דירוג הצמיגות לפי SAE והטמפרטורות הישימות		—	—	• 75W-90* • 90 °C -30 -20 -10 0 10 20 30 40 °F -20 0 20 40 60 80 100 90 75W/90* ZOM0394 * מומלץ
קיבול השמן*1	STI	4.1 ליטר	—	1.0 ליטר
	למעט STI	3.3 ליטר	1.4 ליטר	דגמים עם דיפרנציאל בעל החלקה מוגבלת (LSD): 1.0 ליטר דגמים ללא דיפרנציאל בעל החלקה מוגבלת (LSD): 0.8 ליטר
הערות*2		"שמן תיבת הילוכים ידנית" ☜11-27	"שמן דיפרנציאל קדמי (דגמים עם תיבת הילוכים רציפה)" ☜11-27	"שמן דיפרנציאל אחורי" ☜11-28

*1: כל נתוני כמות השמן המצוינים לעיל מהווים ערכים מנחים בסיסיים בלבד. הכמות הדרושה בפועל לצורך ההחלפה עשויה להיות שונה במקצת, בהשפעת הטמפרטורה וגורמים אחרים. לאחר מילוי שמן בתיבת ההילוכים, יש לבדוק את מפלס השמן ולוודא שהוא תקין.

*2:לפרטים נוספים על אודות השירות והתחזוקה, עיין בנושאים המצוינים בטור "הערות" המצוין.
*3:זהו סוג השמן המקורי הממולא במפעל.
*4:ניתן להשתמש בסוג זה של שמן תיבת הילוכים ידנית. יחד עם זאת, השימוש בסוג שמן זה יניב ירידה בנהיגות וצריכת דלק גבוהה יותר.

■ נוזלים

נוזל	סוג הנוזל *1	קיבול הנוזל *2	הערות *3
נוזל תיבת הילוכים רציפה (דגמי ת"ה רציפה)	מומלץ לפנות למרכז שירות מורשה סובארו מטעם היבואן.	12.4 ליטר	"נוזל תיבת הילוכים רציפה" ☜11-27
נוזל בלמים	נוזל בלמים FMVSS 116 טרי, בדירוג DOT 3 או DOT 4	—	"נוזל בלמים" ☜11-29
נוזל מצמד (דגמים בעלי תיבת הילוכים ידנית)		—	תיבת הילוכים ידנית ☜11-30
מפלס נוזל הגה כוח (STI)	· SUBARU ATF ·נוזל תיבת הילוכים אוטומטית מסוג "Dexron III" · IDEMITSU ATF HP	0.7 ליטר	מפלס נוזל הגה כוח (STI) ☜11-28

*1:השתמש באחד מסוגי השמנים המצוינים.
*2:כל נתוני כמות השמן המצוינים לעיל מהווים ערכים מנחים בסיסיים בלבד. הכמות הדרושה בפועל לצורך ההחלפה עשויה להיות שונה במקצת, בהשפעת הטמפרטורה וגורמים אחרים.
*3:לפרטים נוספים על אודות השירות והתחזוקה, עיין בנושאים המצוינים בטור "הערות" המצוין.

■ נוזל קירור מנוע

דגם הרכב		קיבול נוזל הקירור	סוג נוזל הקירור
STI		7.7 ליטר	SUBARU Super Coolant
למעט STI	תיבת הילוכים ידנית	8.2 ליטר	
	תיבת הילוכים רציפה	8.4 ליטר	

כל נתוני כמות השמן המצוינים לעיל מהווים ערכים מנחים בסיסיים בלבד. הכמות הדרושה בפועל לצורך ההחלפה עשויה להיות שונה במקצת, בהשפעת הטמפרטורה וגורמים אחרים. לפרטים נוספים על אודות השירות והתחזוקה, עיין בנושא "מערכת הקירור" ☜11-19.

■ מערכת חשמל

סוג מצבר וקיבולת (5HR)		12V-48AH (55D23L)
אלטרנטור	STI	12V – 110A
	למעט STI	12V – 130A
מצתים	STI	SILFR6A (NGK)
	למעט STI	ILKAR8H6 (NGK)

■ צמיגים

מפרטי הצמיגים מפורטים בתווית לחצי הצמיגים המותקנת על עמוד הדלת, בצד הנהג.
לתשומת לבך: 1 BAR = 14.7 PSI

■ גלגלי חילוף זמניים

המידות של גלגלי חילוף זמניים	T145/70D17	205/50R17
לחץ הניפוח של גלגל חילוף זמני (לחץ ניפוח מומלץ כשהצמיגים קרים)	60 psi (4.2 בר, 420 kPa)	33 psi (2.3 בר, 230 kPa)
מומנט הידוק אומי הגלגלים	120 ניוטון-מ' (12 קג"כ-מ', 89 ליברה-רגל)*1 *2	

*1: מומנט זה שווה ערך להפעלת כוח של כ-40 עד 50 ק"ג בקצה מפתח הגלגלים. אם הידקת בעצמך את אומי הגלגלים, יש לבדוק בהקדם האפשרי את מומנט ההידוק שלהן במתקן השירות לרכב (מוסך/מתקן נקרים מוסמך) הקרוב ביותר.
*2: לפרטים על אודות נוהל הידוק אומי הגלגלים, עיין בנושא "החלפת גלגל עם נקר" ☜9-5.

■ כיוון גלגלים

מומלץ לפנות למרכז שירות מורשה סובארו מטעם היבואן לבדיקה ולכוונון של כיוון הגלגלים.

סוג הכיוון		למעט STI	STI
התכנסות	גלגלים קדמיים	0 מ"מ זווית התכנסות (סך הזווית עבור שני הגלגלים): 0º	
	גלגלים אחוריים	3 מ"מ זווית התכנסות (סך הזווית עבור שני הגלגלים): 0º16'	
שפיעת הגלגלים	גלגלים קדמיים	−0º45'	−0º45'
	גלגלים אחוריים	−1º30	−1º40

■ דיסקת בלם

אם אתה זקוק למידע לגבי ערכי גבולות השימוש בדיסקיות בלמים והשיטה למדידתם, מומלץ לפנות למרכז שירות מורשה סובארו מטעם היבואן.

נתיכים ומעגלים

■ לוח נתיכים הממוקם בתא הנוסעים

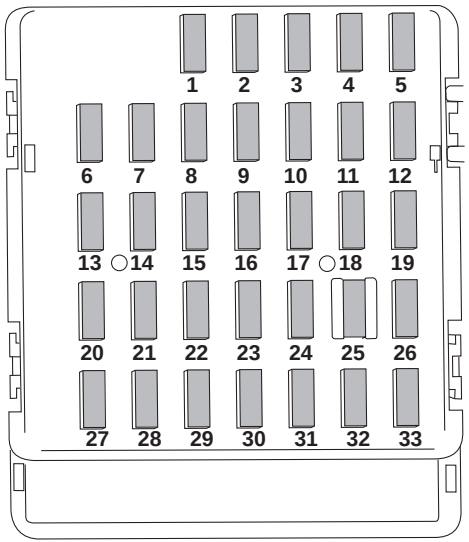

C00123

לוח נתיכים	ערך נתיך	מעגל
1	20A	• אור ערפל אחורי
2	7.5A	• לוח מחוונים
3	15A	• נעילת דלתות
4	10A	• מפשיר למגב קדמי
5	ריק	
6	7.5A	• שלט-רחוק למראות חיצוניות
7	10A	• יחידה משולבת
8	7.5A	• אור בלם
9	7.5A	• ממסר חימום מושב
10	7.5A	• מצבר
11	7.5A	• יחידת מהבהבי פנייה
12	15A	• יחידת בקרת תיבת הילוכים • יחידת בקרת מנוע • יחידה משולבת
13	20A	• שקע חשמל נוסף (קונסולה מרכזית)
14	10A	• פנס חנייה • אורות אחוריים • מכלול אורות אחורי משולב

לוח נתיכים	ערך נתיך	מעגל
15	10A	• יחידה ללא מפתח • תאורת תא המטען
16	7.5A	• תאורה
17	15A	• מחממי מושבים
18	10A	• פנס נסיעה לאחור
19	7.5A	• תאורת נסיעה ביום
20	10A	• שקע חשמל לאביזרים (לוח המכשירים)
21	7.5A	• ממסר מתנע • יחידת בקרת מערכת Start Stop אוטומטי
22	10A	• מזגן • ממסר סליל מסיר אדים מהחלון האחורי
23	ריק	
24	10A	• מערכת שמע (דגמים ללא מערכת Start Stop אוטומטי) • מערכת ניווט (דגמים ללא מערכת Start Stop אוטומטי)

לוח נתיכים	ערך נתיך	מעגל
25	15A	• מערכת כריות אוויר
26	7.5A	• ממסר חלון חשמלי • ממסר המניפה הראשית של הרדיאטור
27	15A	• מניפת המפוח
28	15A	• מניפת המפוח
29	10A	• אור ערפל
30	ריק	
31	7.5A	• יחידת מיזוג אוויר אוטומטית • יחידה משולבת
32	7.5A	• מצמד
33	7.5A	• יחידת בקרת ABS/יחידת בקרה דינמית

■ לוח נתיכים הממוקם בתא המנוע

▼ STI

A) נתיך ראשי

לוח נתיכים	ערך נתיך	מעגל
1	30A	• יחידת בקרת ABS • יחידת בקרה דינמית של המכונית
2	25A	• מניפה ראשית (מניפת קירור)
3	25A	• מניפה משנית (מניפת קירור)
4	ריק	
5	25A	• מערכת השמע
6	30A	• אלומה נמוכה של הפנסים הראשיים
7	15A	• אלומה גבוהה של הפנסים הראשיים
8	20A	• גיבוי
9	15A	• צופר
10	25A	• מסיר אדים מהחלון האחורי • חימום למראות
11	15A	• משאבת דלק
12	10A	• יחידת בקרת תיבת הילוכים
13	7.5A	• יחידת בקרת המנוע
14	15A	• מהבהבי פנייה ומהבהבי חירום
15	15A	• ממסר תאורה ואורות אחוריים

לוח נתיכים	ערך נתיך	מעגל
16	7.5A	• אלטרנטור
17	ריק	
18	20A	• הזרקה
19	15A	• אלומה נמוכה של הפנסים הראשיים (צד ימין)
20	15A	• אלומה נמוכה של הפנסים הראשיים (צד שמאל)
21	10A	• שסתום ערבוב אוויר משני

▼ **למעט STI**

C00256

A) נתיך ראשי

לוח נתיכים	ערך נתיך	מעגל
1	30A	• יחידת בקרת ABS • יחידת בקרת מערכת הבקרה הדינמית של המכונית
2	25A	• מניפה ראשית (מניפת קירור)
3	25A	• מניפה משנית (מניפת קירור)
4	ריק	
5	25A	• מערכת השמע
6	30A	• פנסים ראשיים, אלומה נמוכה
7	15A	• פנסים ראשיים, אלומה גבוהה
8	20A	• גיבוי
9	15A	• צופר
10	25A	• מסיר אדים מהחלון האחורי • חימום למראות
11	15A	• משאבת דלק

לוח נתיכים	ערך נתיך	מעגל
12	20A	• יחידת בקרת תיבת ההילוכים
13	7.5A	• יחידת בקרת המנוע
14	15A	• מהבהבי פנייה ומהבהבי חירום
15	15A	• ממסר תאורה ואורות אחוריים
16	7.5A	• אלטרנטור
17	ריק	
18	20A	• הזרקה
19	15A	• אלומה נמוכה של הפנסים הראשיים (צד ימין)
20	15A	• אלומה נמוכה של הפנסים הראשיים (צד שמאל)

טבלת נורות

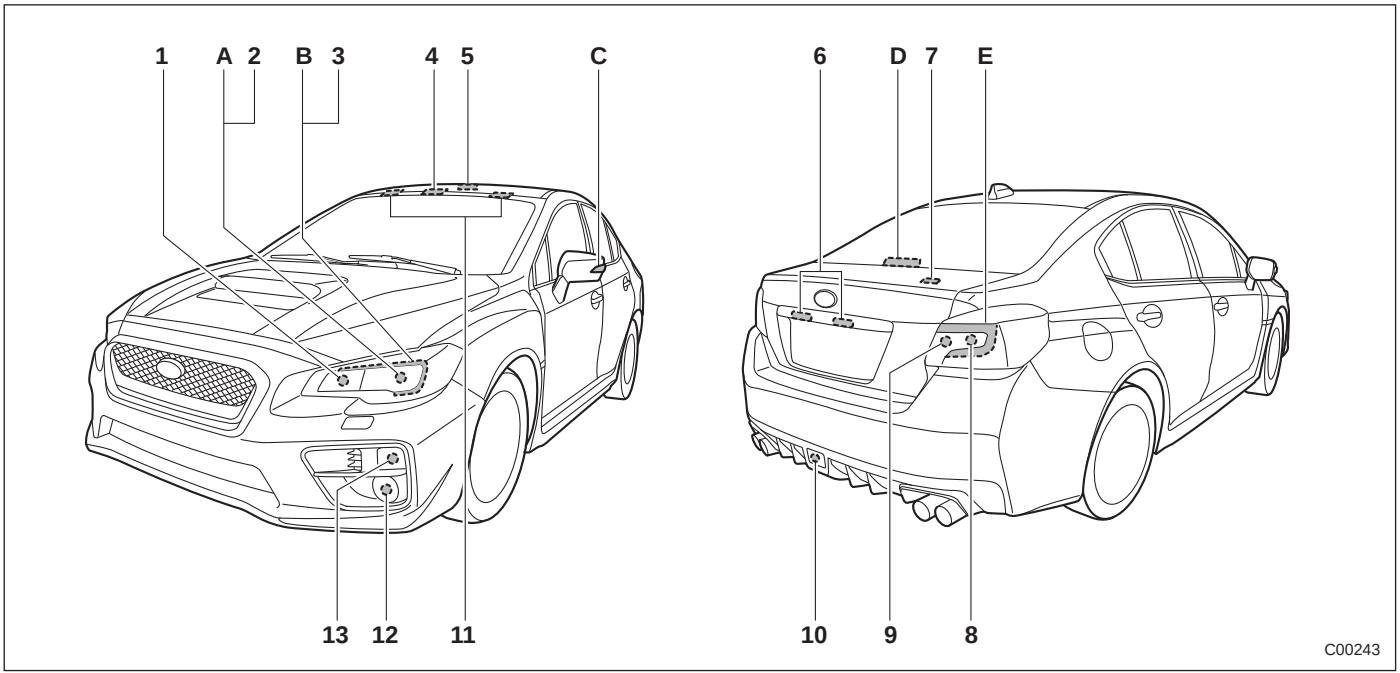

הערה

האורות A, B, C, D ו-E הם מסוג נורות LED. להחלפת נורות אלה, אנו ממליצים לפנות למוסך. מומלץ לפנות למרכז שירות מורשה סובארו מטעם היבואן.

	הספק	מספר הנורה*
1) פנס ראשי אלומה גבוהה	12V-60W	HB3
2) פנס ראשי אלומה נמוכה	12V-55W	H11
(דגמים ללא פנסים ראשיים LED) 3) פנס חנייה קדמי (דגמים ללא פנסים ראשיים LED)	12V-5W	W5W
4) תאורת מפה	12V-8W	-
5) תאורת תא נוסעים	12V-8W	-
6) תאורת לוחית רישוי	12V-5W	W5W
7) תאורת תא המטען	12V-5W	W5W
8) פנס נסיעה לאחור	12V-16W	W16W
9) פנס מהבהב פנייה אחורי	12V-21W	WY21W
10) פנס ערפל אחורי (אם קיים)	12V-21W	W21W
11) תאורת מראת איפור	12V-2W	-
12) פנס ערפל קדמי (אם קיים)	12V-19W	H16
תאורת נסיעה ביום	12V-13W	P13W
13) מהבהב פנייה קדמי	12V-21W	WY21W
A) פנס ראשי אלומה נמוכה (דגמים ללא פנסים ראשיים LED)	-	-
B) פנס חנייה קדמי (דגמים ללא פנסים ראשיים LED) מהבהב	-	-
C) פנייה צדי	-	-
D) אור בלימה עילי	-	-
E) אור בלם/אור אחורי	-	-

*: מפרט ECE

⚠ אזהרה

נורות עלולות להתחמם מאוד בזמן פעולתן. לפני החלפת נורות, כבה את האורות והמתן עד שהנורות מתקררות. אחרת, קיימת סכנה של כוויה.

⚠ זהירות

החלף כל נורה בנורה חדשה באותו הספק. שימוש בנורות בעלות הספק שונה עלול לגרום לשריפה.

זיהוי המכונית

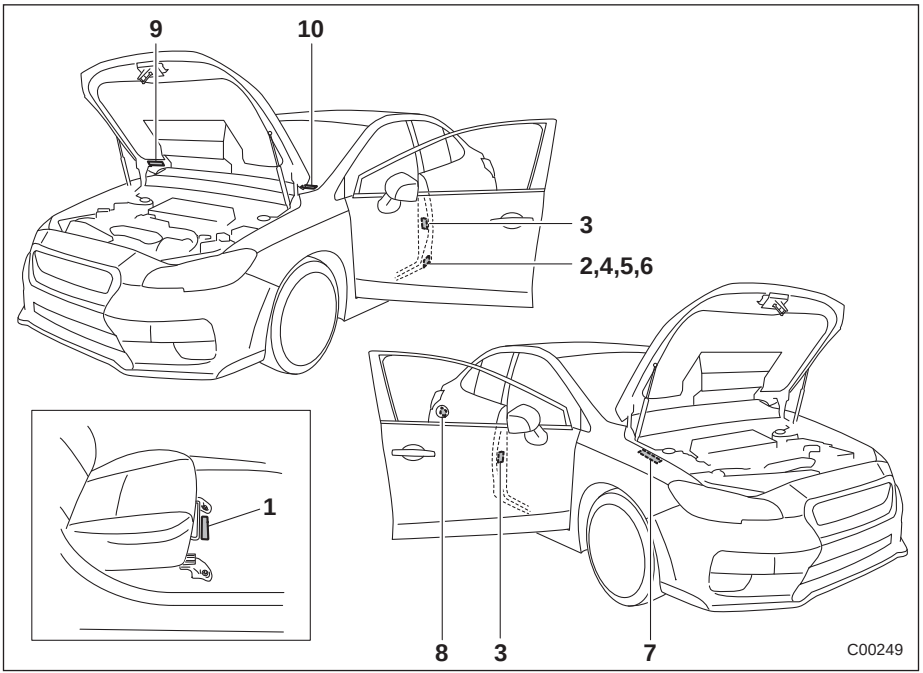

1) מספר זיהוי של המכונית
2) לוחית זיהוי של המכונית
3) תווית לחצי אוויר בגלגלים
4) לא ישים
5) לוחית מספר הדגם
6) לא ישים
7) לא ישים
8) תווית דלק
9) תווית מזגן האוויר
10) לוחית מספר זיהוי המכונית

צריכת דלק ופליטות CO_2 13-2
הצהרת תאימות לפי הנחיה 1999/5/EC לציוד מסוף
רדיו ותקשורת 13-3
משדר עבור מערכת TPMS 13-3
משדר למערכת כניסה ללא מפתח 13-4
מקלט עבור מערכת כניסה ללא מפתח 13-6
משבת מנוע (אימובילייזר) 13-8
מתנד LF 13-10
יחידת Bluetooth® 13-12
הצהרת תאימות לפי הנחיית בטיחות לציוד
ולמכונות מס' 2006/42/EC 13-13
מגבה 13-13
מידע טכני 13-14
מפתח חכם 13-14

צריכת דלק ופליטות CO2

דגמים שעומדים בתקן "Euro 6"

דגם וסוג	צריכת דלק בהתאם לתקנה (EC) מס. 715/2007 - 195/2013W (ליטר/100 ק"מ)			פליטות CO2 בהתאם לתקנה (EC) מס. 715/2007 - 195/2013W (גרם/ק"מ)		
	עירוני	בינעירוני	משולב	עירוני	בינעירוני	משולב
2.5 ליטר	14.0	8.4	10.4	326	194	242

* נתוני היצרן, על פי בדיקת מעבדה.

הצהרת תאימות לפי הנחיה 1999/5/EC לציוד מסוף רדיו ותקשורת

■ משדר עבור מערכת TPMS

SCHRADER ELECTRONICS

EC Directive: 1999/5/EC

Manufacturer: Schrader Electronics

Apparatus: Subaru HS Snap in 433 Mhz Transmitter

Applicable Documents: CEPT ERC REC 70-03 Annex 1, EN 60950, ETSI 301 489-3 & ETSI 300 220

I certify that the Apparatus conforms with the essential requirements of the 1999/5/EC Directive as defined in article 3 for the protection of the health and safety of the user and any other person, including the objectives with respect to safety requirements contained in Directive 73/23/EEC;

The protection requirements with respect to electromagnetic compatibility contained in Directive 89/336/EEC and in that the radio equipment is constructed so that it effectively uses the spectrum allocated to terrestrial/space communication and orbital resources so as to avoid harmful interference.

Subaru HS Snap in 433 Mhz Transmitter is based on PSA HS Snap in 433 Mhz Transmitter. They are identical in Enclosure, Antenna, PCB component and layout. They have identical RF and EMC characteristics .
This declaration of conformity has been issued under the sole responsibility of the manufacturer.

Signed on behalf of Schrader Electronics by

James Kyle, EMC & Approvals Coordinator
Date: 8/1/13

D00247

■ מישדר למערכת כניסה ללא מפתח

▼ עם מערכת TPMS

ALPS

ALPS ELECTRIC CO., LTD. Engineering Headquarters
6-3-36, Nakazato, Furukawa, Osaki-city, Miyagi-pref, 989-6181, Japan
Phone +81 229-23-5111 Fax +81 229-23-5129

DECLARATION of CONFORMITY
For

CE

Product: Keyless Entry System
(Hand unit)
Model: TWB1G762
Type: Transmitter

Supplied by
ALPS ELECTRIC CO.,LTD.
6-3-36, Nakazato, Furukawa, Osaki-city,
Miyagi-pref., JAPAN 989-6181

Technical Construction File held by
ALPS ELECTRIC CO.,LTD.
6-3-36, Nakazato, Furukawa, Osaki-city,
Miyagi-pref., JAPAN 989-6181

Notified Body - R&TTE Directive N/A

	Standard used for comply
R&TTE Directive (Article 3.1(a) Safety)	EN 60065: 2002 + Amd.1: 2006 + Amd.11: 2008 + Amd.2: 2010 +Amd.12: 2011
R&TTE Directive (Article 3.1(b) EMC)	EN 301 489-1 V1.9.2: 2011-09 EN 301 489-3 V1.4.1: 2002-08
R&TTE Directive (Article 3.2 Spectrum)	EN 300 220-1 V2.4.1 : 2012-05 EN 300 220-2 V2.4.1 : 2012-05

Means of Conformity

We declare under our sole responsibility that the Product (s) is conformity with the essential requirements and other relevant requirements of the Radio and Telecommunication Terminal Equipment (R&TTE) Directive (1999/5/EC).

Date of issue: May 16, 2013

Signature of Responsible Person:

T. Kinoshita

Toru Kinoshita
Group Manager
GROUP 5 ENGINEERING DEPT. M5

D00251

CalsonicKansei
CalsonicKansei Corp.
2-1917, Nisshin-cho, Kita-ku, Saitama-shi, Saitama-ken
331-8501, Japan
TEL : +81-48-660-4073 FAX : +81-48-661-1026

DECLARATION of CONFORMITY

We, **CalsonicKansei Corp.** of the above address, hereby declare, at our sole responsibility, that the following product conforms to the Essential Requirements of the Radio and Telecommunications Terminal Equipment Directive 1999/5/EC in accordance with the tests conducted to the appropriate requirements of the relevant standards, as listed herewith.

Product:	**Keyless Entry System (Transmitter)**
Model/ Type Number:	**TF001**
Directive and Standards used:	**Radio: EN 300 220-1 V2.3.1 (2010-02)** **EN 300 220-2 V2.3.1 (2010-02)** **EMC : EN 301 489-1 V1.8.1(2008-04)** **EN 301 489-3 V1.4.1 (2002-08)** **Safety: EN 60065 :2002 + Amd.1 :2006** **incl. EN60065:2002+Amd.11:2008**

Year of affixing CE marking: 2011

Signature	: Haruyoshi Hayashi
Name	: Haruyoshi Hayashi
Position	: Deputy General Manager Electric Design Group
Date	: August 27, 2011

CAUTION - Danger of explosion if battery is incorrectly replaced. Replace only with the same or equivalent type.
CAUTION - Do not exposed to excessive heat such as sunshine, fire or the like.

D00222

■ מקלט עבור מערכת כניסה ללא מפתח

▼ עם מערכת TPMS

ALPS ALPS ELECTRIC CO., LTD. Engineering Headquarters
6-3-36, Nakazato, Furukawa, Osaki-city, Miyagi-pref, 989-6181, Japan
Phone: +81 229-23-5111 Fax +81 229-23-5129

DECLARATION of CONFORMITY
For

CE

Product: TPMS/RKE Receiver
Model: TWD1G776
Type: Receiver

Supplied by
ALPS ELECTRIC CO.,LTD.
6-3-36, Nakazato, Furukawa, Osaki-city,
Miyagi-pref., JAPAN 989-6181

Technical Construction File held by
ALPS ELECTRIC CO.,LTD.
6-3-36, Nakazato, Furukawa, Osaki-city,
Miyagi-pref., JAPAN 989-6181

Notified Body - R&TTE Directive N/A

Standard used for comply

R&TTE Directive (Article 3.1(a) Safety)	EN 60065: 2002 + Amd.1: 2006 + Amd.11: 2008 + Amd.2: 2010 +Amd.12; 2011
R&TTE Directive (Article 3.1(b) EMC)	EN 301 489-1 V1.9.2: 2011-09 EN 301 489-3 V1.4.1: 2002-08
R&TTE Directive (Article 3.2 Spectrum)	EN 300 220-1 V2.4.1 : 2012-05 EN 300 220-2 V2.4.1 : 2012-05

Means of Conformity

We declare under our sole responsibility that the Product (s) is conformity with the essential requirements and other relevant requirements of the Radio and Telecommunication Terminal Equipment (R&TTE) Directive (1999/5/EC).

Date of issue: May 16, 2013

Signature of Responsible Person:

Toru Kinoshita
Group Manager
GROUP 5 ENGINEERING DEPT. M5

D00252

CalsonicKansei
CalsonicKansei Corp.
2-1917, Nisshin-cho, Kita-ku, Saitama-shi, Saitama-ken
331-8501, Japan
TEL : +81-48-660-4073 FAX : +81-48-661-1026

DECLARATION of CONFORMITY

We, **CalsonicKansei Corp.** of the above address, hereby declare, at our sole responsibility, that the following product conforms to the Essential Requirements of the Radio and Telecommunications Terminal Equipment Directive 1999/5/EC in accordance with the tests conducted to the appropriate requirements of the relevant standards, as listed herewith.

Product:	**Keyless Entry System (Receiver)**
Model/ Type Number:	**GSREU52**
Directive and Standards used:	**Radio: EN 300 220-1 V2.3.1 (2010-02)** **EN 300 220-2 V2.3.1 (2010-02)** **EMC : EN 301 489-1 V1.8.1(2008-04)** **EN 301 489-3 V1.4.1 (2002-08)** **Safety: EN 60065 :2002 + Amd.1 :2006** **incl. EN60065:2002+Amd.11:2008**

Year of affixing CE marking: 2011

Signature : Haruyoshi Hayashi

Name : Haruyoshi Hayashi

Position : Deputy General Manager
Electric Design Group

Date : August 27, 2011

D00223

■ משבת מנוע (אימובילייזר)

▼ במכוניות עם "מערכת להפעלה ללא מפתח עם לחצן התנעה"

SUBARU

FUJI HEAVY INDUSTRIES LTD.
SUBARU ENGINEERING DIVISION
1-1 SUBARU-CHO OTA GUNMA 373-8555 JAPAN
Fax: +81 276-26-3292

R&TTE Declaration of Conformity

We,

Manufacturer's Name: Fuji Heavy Industries Ltd.
Manufacturer's Address: 1-7-2, Nishishinjuku, Shinjuku, Tokyo, 160-8316 Japan

hereby declare under our sole responsibility that the product:

Product Name: Immobilizer
Product Model: SSPIMB02
to which this declaration relates is in conformity with the essential requirements and other relevant requirements of the R&TTE Directive (1999/5/EC). The product is compliant with the following standards and/or other normative documents:

-Health & safety requirements: EN60950-1
-EMC requirements EN301 489-1 & EN301 489-3
-Effective uses of radio spectrum: EN300 330-2

Supplementary information:

* CE mark	CE
* Member states intended for use	EU and EFTA

Date: November 24, 2010

Signature: Takashi Nishida
Takashi Nishida

D00199

חברת פוג'י (Fuji Heavy Industries Ltd.) מצהירה שמשבת מנוע זה SSPIMB02 עומד בכל הדרישות החיוניות והישימות של הנחיה 1999/5/EC.

חברת פוג'י (Fuji Heavy Industries Ltd.) מצהירה שמשבת מנוע זה SSPIMB02 עומד בכל הדרישות החיוניות והישימות של הנחיה 1999/5/EC.

▼ במכוניות ללא "מערכת להפעלה ללא מפתח עם לחצן התנעה"

חברת Tokai Rika Co, Ltd. מצהירה שמשבת מנוע זה RI-38BFH עומד בכל הדרישות החיוניות והישימות של הנחיה 1999/5/EC.

הצהרת התאימות זמינה בכתובת הבאה

http://www.tokai-rika.co.jp/pc/

CE

■ מתנד LF

FUJI HEAVY INDUSTRIES LTD.
SUBARU ENGINEERING DIVISION
1-1 SUBARU-CHO OTA GUNMA 373-8555 JAPAN
Fax: +81 276-26-3292

SUBARU

R&TTE Declaration of Conformity

We,

Manufacturer's Name: Fuji Heavy Industries Ltd.
Manufacturer's Address: 1-7-2, Nishishinjuku, Shinjuku, Tokyo, 160-8316 Japan

hereby declare under our sole responsibility that the product:

Product Name: LF Oscillator
Product Model: SSPLF02
to which this declaration relates is in conformity with the essential requirements and other relevant requirements of the R&TTE Directive (1999/5/EC). The product is compliant with the following standards and/or other normative documents:

-Health & safety requirements: EN60950-1
-EMC requirements EN301 489-1 & EN301 489-3
-Effective uses of radio spectrum: EN300 330-2

Supplementary information:

* CE mark	CE
* Member states intended for use	EU and EFTA

Date: November 24, 2010

Signature: Takashi Nishida

Takashi Nishida

D00198

מתנד LF לדגמים עם "מערכת להפעלה ללא מפתח עם לחצן התנעה"

חברת פוג'י (Fuji Heavy Industries Ltd.) מצהירה שמתנד SSPLF02 זה עומד בכל הדרישות החיוניות והישימות של הנחיה 1999/5/EC.

חברת פוג'י (Fuji Heavy Industries Ltd.) מצהירה שמתנד SSPLF02 זה עומד בכל הדרישות החיוניות והישימות של הנחיה 1999/5/EC.

clarion
moves you • connects you

Clarion Co.,Ltd.
■ Headquarters & Technology Center
7-2 Shintoshin, Chuo-ku, Saitama-shi, Saitama, 330-0081, Japan
TEL: +81-48-601-3700
■ Headquarters-Annex Office
Land Axis Tower 30F, 1-1-2, Shinsuna, Chuo-ku, Saitama-shi, Saitama 330-6030, Japan
TEL: +81-48-601-3700

EC DECLARATION of CONFORMITY

Document No. 13DC-CT04

We Clarion Co., Ltd.
(manufacturer)
7-2 Shintoshin, Chuo-ku, Saitama-shi, Saitama 330-0081 Japan
(address)

declare under our sole responsibility that the product

Car Radio with CD Player
Model: PF-3632 / PF-3633 / PF-3634 / PF-3635
(name, type or models, possibly sources and numbers of items)

to which this declaration relates is in conformity with the following standard(s) or other normative document(s)

EN 300 328 V1.7.1
EN 301 489-1 V1.8.1
EN 301 489-17 V1.3.2
EN 55013:2001 + A1:2003 + A2:2006
EN 55020:2007 + A11:2011
EN 60950-1:2006 Incl.EN 60950-1:2006+Amd.11:2009
(title and/or number and date of issue of the standard(s) or other normative document(s))

(if applicable) following the provisions of Directive 1999/5/EC.
Regarding EN 55013 and EN 55020, refer to the official Journal of EMC Directive.

Saitama Japan
26. April 2013
(Place and date of issue)

Teruo Niituma
Experimental Evaluation Department Manager
(name and signature or equivalent marking of authorized person)

- **CE mark**

CE

D00255

הצהרת תאימות לפי הנחיית בטיחות לציוד ולמכונות מס' 2006/42/EC

■ מגבה

MANUFACTURERS DECLARATION
OF CONFORMITY

GOODMAN

For

Pantagraph Car Jack

Models: PJF900 & PJF1000

Manufactured by
Taihei Industrial Co., Ltd.
No.49-1, Kagekatsu-Cho,
Fushimi-ku,
Kyoto 612-8307
Japan

Means of Conformity
This Product is in conformity with EC law as approximated by the following directives:
Machinery Directive 2006/42/EC based on Technical Documentation File No. 2185 Issue 1, Revision 0,
August 2013.

Standards used as guidance
Machinery Directive

ISO12100: 2010
Limited reference to EN 1494:2000/A1: 2008
Refer to complete listing in TF

Technical File compiled from manufacturers documentation and held in the EU,
on behalf of the manufacturer by
TRaC Global Ltd
100 Frobisher Business Park,
Leigh Sinton Road, Malvern,
Worcestershire, WR14 1BX
United Kingdom

Signature of Responsible Person: Mr. Masato Nasu
President

Date: 28th August 2013

MACHINE SERIAL No.

Certificate No. TRA-015417-01 DoIC Issue 1

D00254

מידע טכני

■ מפתח חכם

- **החלף אך ורק בסוללה זהה או שווה ערך בהתאם להמלצות היצרן.**
- **סלק סוללות משומשות בהתאם לתקנות התקפות.**

חברת DENSO CORPORATION מצהירה בזאת כי מכשיר 13CZY/14AER עומד בדרישות העיקריות ובמגבלות רלוונטיות נוספות של הנחיה מס' 1999/5/EC.

SI-DRIVE (STI) 7-25
בורר SI-DRIVE 7-26
מצב חכם (I) 7-25
מצב ספורטיבי (S) 7-25
מצב ספורטיבי נמרץ (S#) 7-26

א

אם הרכב מעורב בתאונה 9-18
אמצעי זהירות הקשורים לתחזוקה 11-7
בעת החלפת חלקים 11-9
כאשר בודקים או מבצעים טיפול בתוך תא המנוע 11-8
כאשר בודקים או מבצעים טיפול בתוך תא המנוע
כשהמנוע פועל 11-8
לפני שתבדוק או שתבצע שירות בתוך תא המנוע 11-7
אמצעי זהירות שיש לנקוט בעת טיפול בתקליטור 5-20

ב

ביקורות תקופתיות 8-4
בלימה 7-31
מחווני אזהרה לבלאי של רפידות בלמי דיסק 7-32
מערכת בלמים 7-31
עצות לבלימה 7-31
בקרות הפעלה וצליל 5-7
אפשרויות כוונון מצבי הבקרה 5-9
בקרת הצליל 5-7
מתג הפעלה ובקרת עצמת הקול 5-7
בקרת אקלים ידנית 4-6
בורר כניסת האוויר 4-8
בקרת זרימת האוויר 4-6
בקרת טמפרטורה 4-7
בקרת מהירות המניפה 4-8
מתג המזגן 4-8
בקרת עצמת תאורה 3-98
בקרת שיוט 7-45
ביטול זמני של בקרת השיוט 7-46
הפסקת פעולת בקרת נסיעת השיוט 7-47
נורית חיווי לבקרת שיוט 7-48
נורית חיווי לקביעת מהירות שיוט 7-48
קביעת בקרת שיוט 7-45
שינוי מהירות השיוט 7-47

ג

גגון שמש (אם קיים) 2-28
אם גגון השמש אינו נסגר 9-18
וילונות שמש 2-30
מתגי ההפעלה של גגון השמש 2-29
גזי הפליטה של המנוע (פחמן חד-חמצני) 8-2
גלגל חילוף זמני (אם קיים) 9-2
גרירה 9-13
גרירת מכונית כאשר כל הגלגלים על הקרקע 9-16
טבעות גרירה ועיגון 9-13
שימוש במשאית בעלת משטח העמסה שטוח 9-15
גרירת גרור 8-11

ד

דוושת בלם 11-32
בדיקת המרווח בין דוושת הבלם לבין הרצפה 11-32
בדיקת חופש מהלך דוושת הבלם 11-32
דוושת מצמד (דגמי ת"ה ידנית) 11-32
בדיקת חופש מהלך דוושת המצמד 11-33
בדיקת תפקוד המצמד 11-32
דיפרנציאל בעל החלקה מוגבלת (LSD)
(אם קיים) 7-29
דיפרנציאל מרכזי מבוקר על-ידי הנהג
(C.DIFF/DCCD) (STI) 7-15
לשינוי מצב דיפרנציאל מרכזי מבוקר על-ידי הנהג 7-16
מצב אוטומטי 7-16
מצב ידני 7-17
שחרור זמני 7-19
דלק 7-3
דלת פתח מילוי הדלק והמכסה 7-3
דרישות דלק 7-3

ה

הגה כוח 7-29
STI 7-29
למעט STI 7-30
הגנה מפני שיתוך (קורוזיה) 10-4
הגורמים השכיחים ביותר לשיתוך (קורוזיה) 10-4
פעולות למניעת שיתוך (קורוזיה) 10-4
החלפת להבים למגבי השמשות 11-43
להבי מגב השמשה הקדמית 11-44
מכלול להב המגב של השמשה הקדמית 11-44
החלפת נורות 11-48
אור לוחית הרישוי 11-54
אלומה גבוהה של פנס ראשי 11-49
מכלול אורות אחורי משולב 11-54
פנס ערפל אחורי (אם קיים) 11-55
פנס ערפל קדמי ותאורת יום (אם קיימים) 11-52
פנס ראשי אלומה נמוכה (דגמים ללא פנסים ראשיים LED),
פנסי חנייה (דגמים ללא פנסים ראשיים LED) ומהבהבי
פנייה קדמיים 11-50
פנס ראשי (מכוניות עם פנסים ראשיים LED) 11-49
שאר פנסי המכונית 11-57
תאורת מפה 11-56
תאורת מראת איפור 11-57
תאורת תא המטען 11-57
תאורת תא הנוסעים 11-56
החלפת סוללה 11-58
החלפת סוללה של מפתח חכם 11-58
החלפת סוללת המשדר 11-59
החלפת רפידות הבלמים וציפויי הרפידות 11-33
הרצת רפידות בלמים חדשות וציפויי רפידות 11-34
החניית המכונית במקרה חירום 9-2
הכנה לנהיגה 7-6
העמסת המכונית 8-10
הפעלת הרדיו FM/AM 5-10
בחירת תחומי תדרים AM (במערכות שמע מסוג B) 5-10
בחירת תחומי תדרים FM או AM (במערכות שמע
מסוג A) 5-10
בחירת תחומי תדרים FM (במערכות שמע מסוג B) 5-10
הצגת שם התחנה (PS, במערכות שמע מסוג A) 5-12
חיפוש תחנות 5-10

ה (המשך)

מערכת מידע רדיו (RDS) בתדר FM (במערכות שמע
מסוג A) 5-11
קביעת תחנות בזיכרון 5-13
הפעלת נגן תקליטורים 5-14
בחירת התצוגה 5-18
בחירת תיקייה 5-18
הוצאת תקליטור מנגן התקליטורים 5-18
השמעה אקראית 5-17
השמעה חוזרת 5-16
כדי לבחור קטע מתחילתו 5-15
כיצד להפעיל תקליטור 5-15
כיצד לטעון תקליטור 5-15
כשההודעות הבאות מוצגות 5-19
סריקה (SCAN) 5-17
קבצים נתמכים 5-14
קידום מהיר והחזרה 5-16
הפשרת אדים 4-9
סוג A 4-9
סוג B 4-9
הצהרת תאימות לפי הנחיה 1999/5/EC לציוד
מסוף רדיו ותקשורת 13-3
יחידת Bluetooth® 13-12
מקלט עבור מערכת כניסה ללא מפתח 13-6
משבת מנוע (אימובילייזר) 13-8
משדר למערכת כניסה ללא מפתח 13-4
משדר עבור מערכת TPMS 13-3
מתנד LF 13-10
הצהרת תאימות לפי הנחיית בטיחות לציוד
ולמכונות מס' 2006/42/EC 13-13
מגבה 13-13
הרצת מכונית חדשה — 1,600 הק"מ הראשונים 8-2
התחממות יתר של המנוע 9-12
אם לא עולה קיטור מתא המנוע 9-12
אם עולה קיטור מתא המנוע 9-12
התנעת המנוע והדממתו (בדגמים ללא לחצן התנעה) 7-6
הדממת המנוע 7-8
התנעת המנוע 7-6
התנעת המנוע והדממתו (בדגמים עם לחצן התנעה) 7-9
אמצעי בטיחות 7-9
הדממת המנוע 7-11
התנעת המנוע 7-9
טווח הפעולה של מערכת לחצן ההתנעה 7-9
כשהמפתח החכם אינו פועל היטב 7-12
התנעת עזר 9-9
אזהרות לגבי התנעת עזר! 9-10
איך לבצע התנעת עזר 9-10
אמצעי זהירות הקשורים למצבר! 9-9
התקנת אביזרים 5-4, 11-48

ו

וו לתליית מעילים 6-11

ז

זהירות בנהיגה 8-6
זיהוי המכונית 12-18

ח

חגורות בטיחות 1-11
המלצות בטיחות לגבי חגורות הבטיחות 1-11
חגירת חגורת הבטיחות 1-13
מנגנון אוטומטי לנעילת חירום (A/ELR) (אם קיים) 1-13
מנגנון לנעילת חירום (ELR) 1-13
נורית אזהרה וצליל התראה של חגורת הבטיחות 1-13
תחזוקת חגורת הבטיחות 1-16
חישוקי אלומיניום 11-42
חלונות 2-22
אתחול החלונות החשמליים 2-25
הפעלת החלונות החשמליים על-ידי הנהג 2-22
הפעלת החלונות החשמליים על-ידי הנוסעים 2-24
חניית המכונית 7-41
בלם חנייה 7-41
עצות לחנייה 7-41

ט

טבלת נורות 12-16
טיפוח חיצוני 10-2
מריחת שעווה (וקס) והברקה (פוליש) 10-3
ניקוי גלגלי אלומיניום 10-4
רחיצה 10-2

י

ידית מהבהבי הפנייה 3-97
איתות למעבר נתיב בלחיצה בודדת 3-97

כ

כוונון מרחק/הטיה של גלגל ההגה 3-112
כריות אוויר SRS* (מערכת ריסון משלימה) 1-34
אמצעי זהירות לגבי שינויים במכונית 1-59
בקרי מערכת כריות האוויר 1-57
כריות אוויר SRS וחגורות כתף עבור הנהג, הנוסע הקדמי,
והנוסעים במקומות הישיבה הקיצוניים מאחור 1-34
כרית אוויר צדית ווילון צד מתנפח 1-51
כרית אוויר קדמית 1-39
רכיבים 1-37
שירות למערכת כריות האוויר 1-58

ל

לוח בקרת אקלים 4-3
סוג A 4-3
סוג B 4-4
לחצני בקרת מערכת השמע 5-27
לחצני ⋀ ו-⋁ 5-28
לחצן מצב (MODE) 5-28
מתג בקרת עצמת הקול 5-29

מ

מאפרה (אם קיימת) 6-9
מבט כללי על תא המנוע 11-14
STI 11-14
למעט STI 11-15
מגבים ומתז 3-103
מתגים של מגבי שמשה ומתז 3-105

מ (המשך)

מגבר בלמים 11-31
מהבהבי חירום 3-8
מהלך בלם החנייה 11-34
מושבים אחוריים 1-7
כוונון משענת ראש 1-8
קיפול גב המושב האחורי 1-9
מושבים קדמיים 1-2
כוונון משענת ראש 1-5
מושב בעל כוונון חשמלי (מושב הנהג - אם קיים) 1-5
מושב בעל כוונון ידני (אם קיים) 1-4
מותחני-קדם של חגורות הבטיחות הקדמיות 1-16
אמצעי זהירות לגבי שינויים במכונית 1-18
בקרות המערכת 1-17
שירות למערכת 1-18
מחזיקי בקבוקים 6-7
מחזיקי כוסות 6-5
מחזיקי כוסות לנוסעים מאחור 6-6
מחזיק כוסות של נוסע קדמי 6-5
מחמם מושב (אם קיים) 1-6
מידע טכני 13-14
מפתח חכם 13-14
מכסה תא המטען 2-25
ידית שחרור פנימית של מכסה תא המטען 2-26
פתיחה וסגירה של מכסה תא המטען מחוץ למכונית 2-26
פתיחה של מכסה תא המטען מתוך המכונית 2-26
מכסה תא המנוע 11-12
ממיר קטליטי 8-3
מנעולי דלתות 2-4
מניעת התרוקנות המצבר 2-6
נעילה ושחרור מבחוץ עם מפתח 2-4
נעילה ושחרור מבפנים 2-5
נעילה מבחוץ ללא מפתח 2-5
מערכות ריסון לילדים 1-19
אמצעי בטיחות 1-19
בחירת מערכת ריסון לילדים 1-22
היכן להתקין מושב בטיחות לילדים 1-20
התקנת מושב הגבהה 1-30
התקנת מערכות ריסון לילדים באמצעות
מוטות עיגון ISOFIX 1-31
התקנת מערכת ריסון לילד עם חגורת בטיחות 1-24
עיגון רצועת עיגון עליונה 1-33
מערכת SI-DRIVE (למעט STI) (אם קיימת) 7-27
המתגים של מערכת SI-DRIVE 7-28
מצב חכם (I) 7-27
מצב ספורטיבי (S) 7-27
מצב ספורטיבי נמרץ (S#) 7-28
מערכת אלקטרונית לחלוקת כוח בלימה (EBD) 7-33
צעדים שיש לנקוט במקרה שמערכת ה-EBD אינה פועלת 7-34
מערכת אנטנה 5-3
אנטנת גג 5-3
קליטת FM 5-3
מערכת בקרה דינמית של המכונית 7-35
מתג ניתוק (OFF) מערכת הבקרה הדינמית של המכונית 7-37
פיקוח על מערכת הבקרה הדינמית של המכונית 7-37
מערכת בקרת אקלים אוטומטית 4-5
חיישני טמפרטורה 4-6

מערכת דיבורית 5-32
אישורים למערכת הדיבורית 5-45
אמצעי זהירות 5-33
הגדרות Bluetooth® 5-42
עצות להפעלת מערכת הדיבורית 5-44
שימוש בדיבורית 5-34
מערכת להפעלה ללא מפתח עם לחצן התנעה (אם קיימת) 2-7
אמצעי בטיחות 2-8
ביטול הפעולה של המערכת להפעלה ללא מפתח 2-15
החלפת סוללת המפתח החכם 2-15
כשהמפתח החכם אינו פועל היטב 2-15
מידע טכני 2-16
נעילה ושחרור באמצעות המערכת להפעלה ללא מפתח 2-11
צלילי התראה ונורית אזהרה 2-14
מערכת למניעת נעילת הגלגלים (ABS) 7-32
בדיקה עצמית של ABS 7-33
נורית אזהרה מערכת ABS 7-33
מערכת ניטור לחץ אוויר בצמיגים (TPMS) (אם קיימת) 7-38
הגדרת מצב מערכת TPMS 7-39
מערכת נעילה כפולה (אם קיימת) 2-19
אם הסוללה מתרוקנת 2-21
אתחול של מערכת הנעילה הכפולה 2-21
ביטול מערכת הנעילה הכפולה 2-20
במקרה חירום 2-21
הפעלת מערכת הנעילה הכפולה 2-20
מערכת נעילה מרכזית באמצעות שלט-רחוק 2-16
מידע טכני 2-19
נעילה ושחרור של הדלתות 2-16
פתיחה של מכסה תא המטען 2-18
קביעת זמן ההשהיה לפני כיבוי הפנסים הראשיים (אם קיימת) 2-18
מערכת סיוע לתחילת נסיעה במעלה 7-42, 11-33
נורית אזהרה לסיוע בתחילת נסיעה במעלה/נורית חיווי לניתוק סיוע לתחילת נסיעה במעלה 7-45
ניתוק/הפעלה מחדש של מערכת הסיוע לתחילת נסיעה במעלה 7-43
מערכת סינון אוויר 4-11
החלפת המסנן 4-11
מערכת קירור 11-19
מניפת קירור, צנרת וחיבורים 11-20
נוזל קירור מנוע 11-20
מערכת שמע Bluetooth® 5-29
הפעלת שמע Bluetooth® 5-31
התקנת שמע Bluetooth® 5-30
תצורות מדיה 5-29
מערכת שמע (אם קיימת) 5-4
מערכת שמע מסוג A (אם קיימת) 5-5
מערכת שמע מסוג B (אם קיימת) 5-6
מפרטים 12-2
גלגלי חילוף זמניים 12-8
דיסקת בלם 12-9
דלק 12-3
כיוון גלגלים 12-9
מידות 12-2
מנוע 12-3
מערכת חשמל 12-8
נוזלים 12-7
נוזל קירור מנוע 12-8

מ (המשך)

צמיגים 12-8
שמן מנוע 12-4
שמן תיבת הילוכים ידנית, דיפרנציאל קדמי ודיפרנציאל אחורי 12-6
מפשיר אדים ומפשיר קרח 3-111
מפתחות 2-2
מידע טכני לגבי תקנות גלי רדיו עבור מערכת משבת מנוע (אימובילייזר) והפעלה ללא מפתח עם לחצן התנעה 2-2
תווית מספר המפתח 2-2
מפתח חכם - כאשר המערכת אינה תקינה 9-16
העברת מתג ההתנעה למצב ON 9-17
התנעת המנוע 9-17
נעילה ושחרור 9-17
מצבר 11-45
אמצעי זהירות הקשורים למצבר! 11-45
מצלמה אחורית (אם קיימת) 6-12
טווח הצילום של המצלמה האחורית 6-14
כיצד להשתמש במצלמה האחורית 6-13
קווי העזר 6-15
מצתים 11-25
מראות 3-109
מראה פנימית 3-109
מראות חיצוניות 3-109
משבת מנוע (אימובילייזר) 2-3
מפתחות חלופיים 2-3
נורית חיווי למשבת מנוע 2-3
מתג בקרת אורות 3-94
אורות ראשיים 3-95
הבהוב אורות ראשיים 3-96
החלפת אור גבוה/נמוך (עמעם) 3-96
מערכת תאורת יום (אם קיימת) 3-97
מתג התנעה (בדגמים ללא מערכת לחצן התנעה) 3-4
ACC (אביזרים) 3-5
LOCK (נעול) 3-4
ON (פעולה) 3-5
START (התנעה) 3-5
צליל התראת מפתח (אם קיים) 3-5
תאורת מתג ההתנעה 3-6
מתג לחצן התנעה (בדגמים עם מערכת לחצן התנעה) 3-6
אמצעי בטיחות 3-6
העברת מתג ההתנעה למצב ON 3-7
טווח הפעולה של מערכת לחצן ההתנעה 3-6
כשהמפתח החכם אינו פועל היטב 3-8
מיקום המתג 3-7
מתג נעילת דלתות חשמלית 2-6
תפקוד למניעת נעילה של המפתח במכונית (פרט לדגמים עם מערכת נעילה כפולה) 2-7
מתג פנסי ערפל 3-101
מתג אור ערפל אחורי (אם קיים) 3-102
מתג פנסי ערפל קדמיים (אם קיים) 3-101

נ

נהיגה בארצות זרות 8-4
נהיגה במכונית בעלת הנעה בכל הגלגלים (AWD) 8-5
נהיגה בתנאי חורף 8-6
הגנה מפני שיתוך (קורוזיה) 8-9
הפעלת המכונית במזג אוויר קר 8-6

נדנוד המכונית 8-10
נהיגה בתנאי שלג וקרח 8-8
צמיגי שלג 8-9
שרשרות צמיגים 8-9
נוזל בלמים 11-29
בדיקת מפלס הנוזל 11-29
נוזל בלמים מומלץ 11-30
נוזל הגה כוח (STI) 11-28
בדיקת מפלס הנוזל 11-28
נוזל מומלץ 11-29
נוזל מצמד (דגמים בעלי תיבת הילוכים ידנית) 11-30
בדיקת מפלס הנוזל 11-30
נוזל מתזי השמשה הקדמית 11-42
הוספת נוזל מתזי השמשה הקדמית 11-42
נוזל מתזי השמשה הקדמית 11-42
נוזל תיבת הילוכים רציפה 11-27
נוריות אזהרה וחיווי 3-13
חיווי מצב ידית בורר ההילוכים/ההילוך המשולב
(אם קיים) 3-33
מחוון SI-DRIVE (אם קיים) 3-32
מחוון ונורית אזהרה, דיפרנציאל מרכזי, בקרת נהג (STI).. 3-35
נוריות חיווי וצלילים של חגורות הבטיחות האחוריות
(אם קיים) 3-16
נוריות חיווי למהבהבי פנייה 3-33
נוריות חיווי לפעולה וניתוק של כרית האוויר הקדמית של
הנוסע הקדמי (אם קיימות) 3-17
נורית אזהרה וצליל אזהרה של חגורת הבטיחות 3-14
נורית אזהרה טעינת מצבר 3-18
נורית אזהרה לאורות ראשיים LED (אם קיימת) 3-27
נורית אזהרה לדלת פתוחה 3-26
נורית אזהרה לטמפרטורת שמן דיפרנציאל אחורי (STI) ... 3-19
נורית אזהרה ללחץ שמן 3-18
נורית אזהרה למערכת הבלמים (אדומה) 3-25
נורית אזהרה למערכת הבקרה דינמית של המכונית/נורית
חיווי פעולה למערכת הבקרה הדינמית של המכונית 3-22
נורית אזהרה למערכת הינע לכל הגלגלים (אם קיימת) 3-27
נורית אזהרה למפלס נמוך של נוזל שטיפה 3-26
נורית אזהרה למפלס שמן מנוע נמוך (מלבד STI) 3-19
נורית אזהרה לסיוע בתחילת נסיעה במעלה/נורית חיווי
לניתוק הסיוע לתחילת נסיעה במעלה 3-26
נורית אזהרה לפילוס אוטומטי של אלומת האורות
הראשיים (בדגמים עם אורות ראשיים LED) 3-27
נורית אזהרה מערכת ABS 3-21
נורית אזהרה מפלס דלק נמוך 3-26
נורית אזהרה של מערכת כריות אוויר 3-16
נורית אזהרה של מערכת משאבת ואקום (צהובה)
(מלבד STI) 3-26
נורית אזהרת הגה כוח (מלבד STI) 3-27
נורית אזהרת טמפרטורת שמן תיבת ההילוכים
(בדגמים עם ת"ה רציפה) 3-19
נורית אזהרת לחץ אוויר נמוך בצמיגים (אם קיימת) 3-20
נורית חיווי אורות ראשיים 3-34
נורית חיווי אור ערפל אחורי (אם קיים) 3-34
נורית חיווי לאורות גבוהים 3-33
נורית חיווי לבקרת שיוט 3-33
נורית חיווי להעלאת הילוך (דגמי STI ללא מחוון החלפת
הילוכים) 3-33
נורית חיווי למשבת מנוע (אימובילייזר) 3-32

נ (המשך)

נורית חיווי לניתוק המערכת לבקרה דינמית של המכונית/
נורית חיווי למצב בקרת אחיזה 3-24
נורית חיווי לפנסי ערפל קדמיים (אם קיימים)..... 3-34
נורית חיווי לקביעת מהירות שיוט..... 3-34
נורית חיווי מצב אוטומטי של דיפרנציאל מרכזי מבוקר
על ידי הנהג (STI)..... 3-34
נורית חיווי סל"ד (STI)..... 3-35
נורית חיווי תקלה (נורית בדוק מנוע — Check Engine)..... 3-17
צלילי התראה ונורית אזהרה של המערכת להפעלה ללא
מפתח עם לחצן התנעה (אם קיימת)..... 3-28
תאורה ראשונית לבדיקת המערכת 3-13
נורית חיווי וזמזם סל"ד (STI)..... 3-13
ניקוי פנים המכונית..... 10-5
לוח בקרת האקלים, לוח מערכת השמע, לוח המכשירים,
לוח הקונסולה, מתגים, לוח מחוונים ומשטחי פלסטיק
אחרים..... 10-6
צג..... 10-6
ריפודי המושבים 10-5
ריפוד עור למושבים 10-5
ריפוד עור סינתטי..... 10-6
נעילת בטיחות לילדים 2-21
נקר בגלגל..... 9-5
החלפת גלגל עם נקר..... 9-5
מערכת ניטור לחץ אוויר בצמיגים (TPMS) (אם קיימת) 9-8
נתיכים 11-47
נתיכים ומעגלים..... 12-10
לוח נתיכים הממוקם בתא המנוע 12-12
לוח נתיכים הממוקם בתא הנוסעים..... 12-10

ס

סוככי שמש 6-3
מראת איפור עם תאורה..... 6-4

ע

עצות לחיסכון בדלק..... 8-2
עצות לתחזוקה 11-9
הסרה והתקנה מחדש של תפסים..... 11-9
עצות מעשיות לתפעול המחמם והמזגן 4-10
בדיקת מערכת מיזוג האוויר לפני תחילת הקיץ 4-10
הזרמת השמן במערכת הקירור..... 4-10
ניקוי שבכת האוורור..... 4-10
ניתוק מדחס מזגן האוויר בעת העמסה כבדה של המנוע .. 4-10
קירור וייבוש לחות בתנאי לחות גבוהה וטמפרטורה נמוכה .. 4-10
קירור יעיל לאחר חנייה בשמש..... 4-10
קרר למערכת בקרת האקלים 4-10
ערכת כלים 9-3

פ

פילוס אלומת האורות הראשיים (אם קיים) 3-98
כוונון ידני של גובה אלומת האורות הראשיים (בדגמים ללא
אורות ראשיים LED) 3-99
פילוס אוטומטי של אלומת האורות הראשיים (דגמים עם
אורות ראשיים LED) 3-98
פתחי אוורור..... 4-2
פתחי אוורור מרכזיים וצדיים..... 4-2

צ

צג מידע משולב 3-36
מסך אזהרה 3-37
מסך פרידה 3-37
מסך פתיחה 3-37
מסכי תפריטים 3-44
מסכים בסיסיים 3-43
עקרונות הפעלה בסיסיים 3-36
צג רב-תכליתי 3-47
איפוס 3-88
הגדרות איכות התמונה ועצמת הקול 3-68
הגדרות המכונית 3-84
הגדרות צליל (אם קיים) 3-93
הגדרות שמע (אם קיים) 3-91
הגדרות תחזוקה 3-79
הגדרות תצוגה 3-70
מסך בדיקה עצמית 3-49
מסך פרידה 3-49
מסך פתיחה 3-48
מסך של הודעה מתפרצת 3-50
מסך תאריך 3-48
מסך תפריטים 3-58
מסכים בסיסיים 3-51
עקרונות הפעלה בסיסיים 3-48
קביעת תאריך וכוונון השעון 3-61
רישום היסטוריית נהיגה 3-83
צופר 3-113
צמיגים וגלגלים 11-35
איזון גלגלים 11-39
בדיקת צמיגים 11-36
החלפת חישוקים (ג'נטים) 11-41
החלפת צמיגים 11-40
לחץ אוויר ובלאי 11-37
מחווני בלאי 11-39
מערכת ניטור לחץ אוויר בצמיגים (TPMS) (אם קיימת) 11-35
סבב צמיגים 11-40
סוגי צמיגים 11-35
סימן כיוון הסיבוב של הצמיגים 11-40
צריכת דלק ופליטות CO_2 13-2

ק

קרב הסינון של מסנן האוויר 11-23
החלפת קרב הסינון של מסנן האוויר 11-23

ר

רצועות הנעה 11-25

ש

שוטפי פנסים ראשיים (אם קיימים) 3-108
שטיח רצפה (אם קיים) 6-10
שימוש בזיכרון USB/נגן iPod® 5-22
אם מופיעה ההודעה CHECK DEVICE 5-27
בחירת התצוגה 5-27
בחירת קטגוריה (רק כשמחובר למערכת נגן iPod®) 5-26
בחירת תיקייה (רק כשמחובר למערכת זיכרון USB) 5-27
דגמי iPod® נתמכים 5-23
השמעה אקראית 5-26

ש (המשך)

השמעה חוזרת 5-25
חיבור זיכרון USB/נגן iPod® (אם קיים)..... 5-23
חיבור זיכרונות USB..... 5-22
כדי לבחור קטע מתחילתו 5-25
כיצד לבחור תחילת פרק מנגן iPod® המחובר למערכת..... 5-25
כיצד להשמיע תכנים 5-24
סריקה (SCAN) (רק כשמחובר למערכת זיכרון USB)..... 5-26
קבצים נתמכים 5-22
קידום מהיר והחזרה..... 5-25
שמן דיפרנציאל אחורי 11-28
דירוג וצמיגות מומלצים 11-28
שמן דיפרנציאל קדמי (עבור דגמים בעלי תיבת
הילוכים רציפה) 11-27
דירוג וצמיגות מומלצים 11-27
שמן מנוע 11-16
בדיקת מפלס השמן 11-16
דירוג וצמיגות מומלצים 11-19
החלפת השמן ומסנן השמן..... 11-18
צריכת השמן של המנוע 11-16
שמן סינתטי 11-19
שמן תיבת הילוכים ידנית..... 11-27
דירוג וצמיגות מומלצים 11-27
שעונים ומחוונים 3-9
ביטול תנועת המחוגים של השעונים והמחוונים שמתרחשת
בעת העברת מתג ההתנעה למצב ON..... 3-9
מד דלק..... 3-11
מד טמפרטורה 3-12
מד-מהירות 3-9
מד מרחק 3-9
מד מרחק נסיעה כפול 3-10
מד סל"ד..... 3-10
מחוון ECO..... 3-12
תאורת לוח המחוונים..... 3-9
שקעי חשמל לאביזרים..... 6-7
מצית סיגריות (אם קיים)..... 6-8
שקע עזר לציוד חיצוני (AUX)..... 5-19

ת

תא אחסון..... 6-4
קונסולה מרכזית 6-5
תא כפפות 6-4
תא אחסון מתחת לרצפה..... 6-11
תאורה פנימית 6-2
קוצב זמן ההשהיה לפני הכיבוי..... 6-3
תאורת מפות..... 6-2
תאורת תא נוסעים..... 6-2
תיבת הילוכים ידנית 7-12
מהירויות להעברת הילוכים 7-13
עצות לנהיגה..... 7-14
תיבת הילוכים רציפה..... 7-19
בחירת מצב ידני 7-21
ידית בורר הילוכים 7-20
מנגנון נעילת ידית בורר ההילוכים 7-23
עצות לנהיגה..... 7-24
תכנית תחזוקה..... 11-3

■ דלק:

▼ **דגם STI**

השתמש אך ורק **בבנזין נטול עופרת** בעל **מספר אוקטן של 98 ומעלה**. מספר האוקטן שצוין הוא לפי שיטת המחקר (RON).

▼ **מלבד STI**

השתמש אך ורק **בבנזין נטול עופרת** בעל **מספר אוקטן של 95 ומעלה**. מספר האוקטן שצוין הוא לפי שיטת המחקר (RON).

■ קיבול דלק:

60 ליטר

■ שמן מנוע:

השתמש רק בשמנים שלהלן.

- סיווג API SM או SN עם המלים "ENERGY CONSERVING" או "RESOURCE CONSERVING"
- או ILSAC GF-4 או GF-5 הניתן לזיהוי על-פי סימון הזיהוי של ILSAC (סמל העיגול המשונן)
- או מפרט ACEA A3 או A5.

למידע מפורט על דרישות הצמיגות, עיין בנושא "שמן מנוע" ☜ 12-4.

■ קיבול שמן מנוע:

▼ **דגם STI**

4.3 ליטר

▼ **מלבד STI**

5.1 ליטר

כל נתוני כמות השמן המצוינים לעיל מהווים ערכים מנחים בסיסיים בלבד ומתבססים על מצב שבו מחליפים יחד את שמן המנוע ומסנן השמן. לאחר מילוי שמן במנוע, יש לבדוק את מפלס השמן באמצעות מדיד השמן. לפרטים נוספים על אודות התחזוקה והטיפולים, עיין בנושא "שמן מנוע" ☜ 11-16.

■ לחץ ניפוח כשהצמיגים קרים:

עיין בתווית המוטבעת מתחת למנעול של דלת הנהג.

(1 BAR = 14.7 PSI)

SUBARU

www.subaru.co.il

*6263

5 שנות אחריות SUBARU

פרטים להתקשרות: יפנאוטו חברה ישראלית לרכב בע"מ, מחלקת השירות
רחוב יגאל אלון 90, תל-אביב 6789130, טלפון: 09-9611001 פקס: 09-9611011

5 שנות אחריות בכפוף לתנאי חוברת האחריות המלאה של הרכב.

דגם	נתוני צריכת דלק* (ליטר/100 ק"מ)			מדד זיהום אוויר**
	עירוני	14	בינעירוני	8.4	קבוצה 15
STI 2.5 6MT				

דרגת זיהום אוויר לרכב מנועי*

זיהום מרבי	15	14	13	12	11	10	9	8	7	6	5	4	3	2	1	זיהום מזערי

תקן זיהום STI: (EU)136/2014W - (EC)715/2007.*נתוני היצרן, על פי בדיקת מעבדה. **הדרגה מחושבת לפי תקנות אוויר נקי (גילוי נתוני זיהום אוויר מרכב מנועי בפרסומות), התשס"ט 2009

קבוצת סמל"ת | MCA GROUP

6/15